KM - Basic

Complessivo Macchina

Frame and Chassy (Assembly)

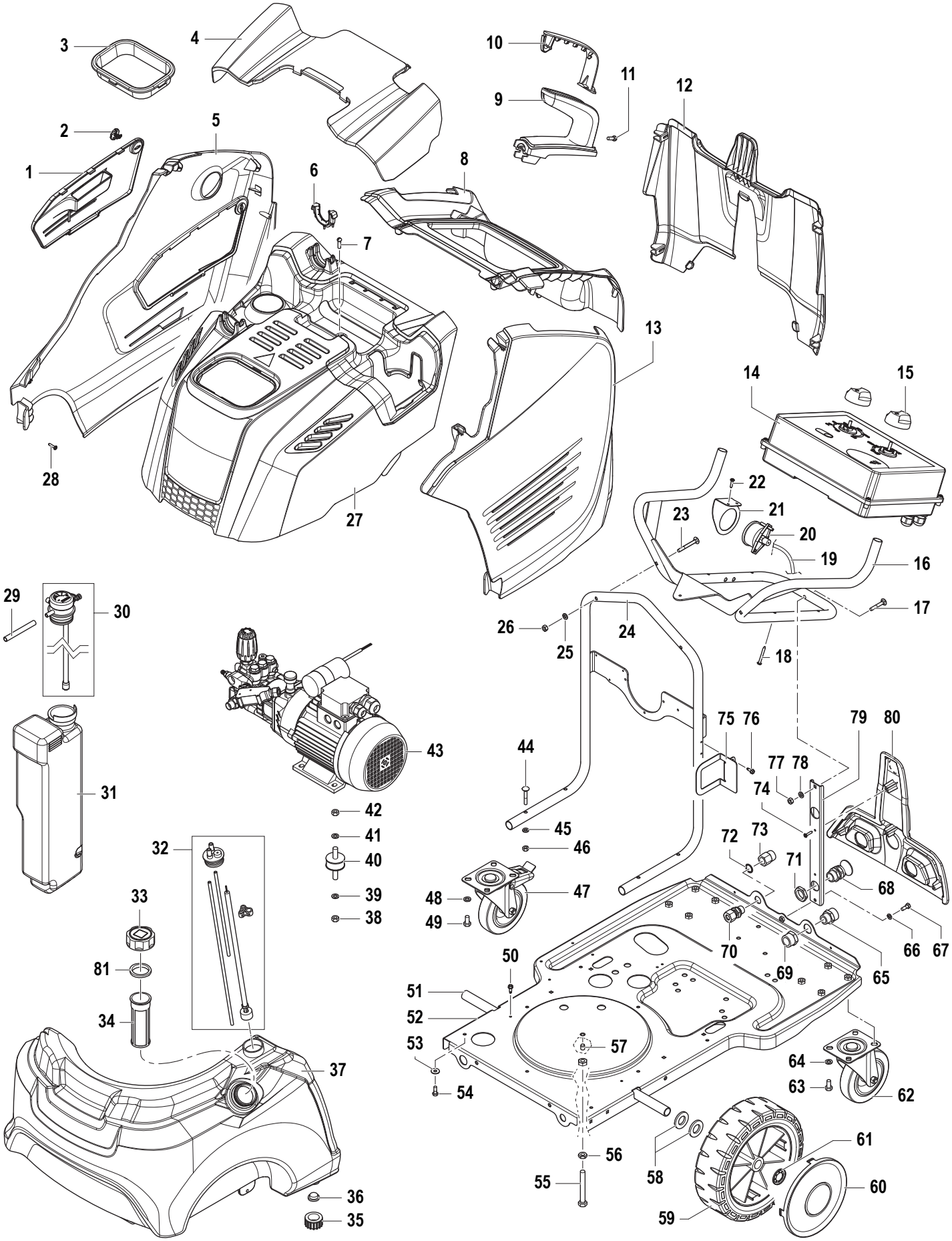

N°	Cod.	Descrizione	*Description*	Note	Q.ty	Model
1	0402 0476	Sportello per Ispezione	*Inspection door*		1	
2	1407 0051	Vite Speciale	*Special Cover Screw*		1	
3	2416 0309	Protezione Camino	*Boiler Protection*		1	
4	0402 0477	Coperchio	*Lid*		1	
5	0477 0351	Carenatura Destra	*Rigjt Cpver*		1	
6	1202 0079	Supporto Lancia	*Lance Support*		2	
7	3620 0003	Vite	*Screw*	M6x20	1	
8	0477 0372	Carenatura Superiore	*Upper Cover*		1	
9	1818 0047	Maniglia Inferiore	*Lower Handle*		2	
10	1818 0048	Maniglia Superiore	*Top Handle*		2	
11	3625 0095	Vite	*Scew*	4,2x13	4	
12	0477 0348	Carenatura Posteriore	*Rear Cover*		1	
13	0477 0350	Carenatura Sinistra	*Left Cover*		1	
14	2610 0374	Kit Quadro Elettrico	*Electric Panel Kit*		1	3.10 MNF
	2610 0399	Kit Quadro Elettrico	*Electric Panel Kit*		1	5.12 TRF
15	1817 0057	Manopola	*Knob*		2	
16	1803 0108	Supporto Quadro Elettrico	*Electric Panel Support*		1	
17	3605 0164	Vite	*Screw*	M6x35	1	
18	3605 0167	Vite	*Screw*	5x35	4	
19	3208 1219	Tubo Manometro	*Pressure Gauge Hose*	L=400	1	
20	1816 0159	Kit Manometro	*Pressure Gauge Kit*		1	
21	3002 0776	Supporto Manometro	*Pressure Gauge Bracket*		1	
22	3625 0095	Vite	*Screw*	4,2x13	2	
23	3605 0165	Vite	*Screw*	M6x50	2	
24	1803 0109	Supporto Ventilatore	*Fan Support*		1	
25	2811 0125	Rondella	*Washer*	Ø6,4x12x1,6	2	
26	0604 0011	Dado	*Nut*	M6	2	
27	0477 0371	Carenatura Principale	*Main Cover*		1	
28	3605 0103	Vite	*Screw*	4x20	15	
29	3208 1200	Tubo Detergente	*Detergente Hose*	Ø7x10 L=1050	1	
30	3312 0018	Kit Tappo Detergente	*Detergent Cap Kit*		1	
31	3029 0019	Serbatoio Detergente	*Detergent Tank*		1	
32	3042 0029	Kit Livello Gasolio	*Diesel Level Kit*		1	
33	3200 0038	Tappo Gasolio	*Diesel Plug*		1	
34	1002 0113	Filtro Gasolio	*Diesel Filter*		1	
35	3200 0073	Tappo	*Plug*	G3/4" F	1	
36	1209 0140	Guarnizione	*Gasket*		1	
37	3029 0036	Kit Serbatoio Gasolio	*Diesel Tank Kit*		1	
38	0600 0066	Dado	*Nut*	M8	4	
39	2811 0108	Rondella	*Washer*	Ø8,5x15x1,6	4	
40	3002 0820	Supporto Antivibrante	*Silent-Block*	Ø40x20 M-M M8	4	
41	2811 0108	Rondella	*Washer*	Ø8,5x15x1,6	4	
42	0600 0066	Dado	*Nut*	M8	4	
43	7301 0725	Motopompa	*Motorpump*	GXR	1	3.10 MNF
	7301 0765	Motopompa	*Motorpump*	AXR	1	5.12 TRF
44	3605 0164	Vite	*Screw*	M6x35	4	
45	2811 0125	Rondella	*Washer*	Ø6,4x12x1,6	4	
46	0604 0011	Dado	*Nut*	M6	4	
47	2810 0110	Ruota Girevole	*Rotating Wheel*	Ø100	1	
48	2811 0108	Rondella	*Washer*	Ø8,5x15x1,6	4	
49	3607 0242	Vite	*Screw*	M8x16	4	
50	3625 0095	Vite	*Screw*	4,2x13	1	
51	0017 0020	Assale Ruota	*Wheel Axle*		1	
52	3206 0335	Telaio	*Frame*		1	
53	2811 0097	Rondella	*Washer*	Ø6,5x18x1,5	3	
54	3607 0097	Vite	*Screw*	M6x16	3	
55	3607 0183	Vite	*Screw*	M10x80	1	
56	0604 0177	Dado	*Nut*	M10	1	
57	3622 0011	Vite	*Screw*	M8x10	1	
58	2812 0070	Rondella	*Washer*	Ø20	4	

N°	Cod.	Descrizione	*Description*	Note	Q.ty	Model
59	2810 0100	Ruota	*Wheel*	Ø260	2	
60	0402 0478	Copriruota	*Wheel Cover*		2	
61	0009 0179	Anello	*Ring*		2	
62	2810 0067	Ruota	*Wheel*	Ø100	1	
63	3607 0242	Vite	*Screw*	M8x16	4	
64	2811 0108	Rondella	*Washer*	Ø8,5x15x1,6	4	
65	2000 0105	Nipplo	*Nipple*	M-M G1/2-3/4"	1	
66	2811 0125	Rondella	*Washer*	Ø6,4x12x1,6	1	
67	3607 0097	Vite	*Screw*	M6x16	1	
68	2434 0022	Pressacavo	*Cable Holder*	PG16	1	
69	2825 0051	Riduzione	*Reduction*	M-F G3/4-1/2"	1	
70	2803 0626	Raccordo	*Coupling*	M-M G3/8"-M18x1,5	1	
71	1227 0002	Ghiera per Pressacavo	*Ring Nut for Cable Holder*	PG16	1	
72	1209 0091	Rondella	*Washer*	G3/8"	1	
73	2803 0256	Raccordo	*Coupling*	M-F M22x1,5-G3/8"	1	
74	3605 0103	Vite	*Screw*	4x20	4	
75	2404 0203	Piastra Sostegno Detergente	*Detergent Support Plate*		1	
76	3625 0095	Vite	*Screw*	4,2x13	2	
77	0604 0011	Dado	*Nut*	M6	1	
78	2811 0125	Rondella	*Washer*	Ø6,4x12x1,6	1	
79	3002 0772	Piastra Supporto	*Support Plate*		1	
80	0477 0357	Carena Inferiore	*Bottom Cover*		1	
81	1209 0088	Guarnizione	*Gasket*	Ø34x48x2	1	

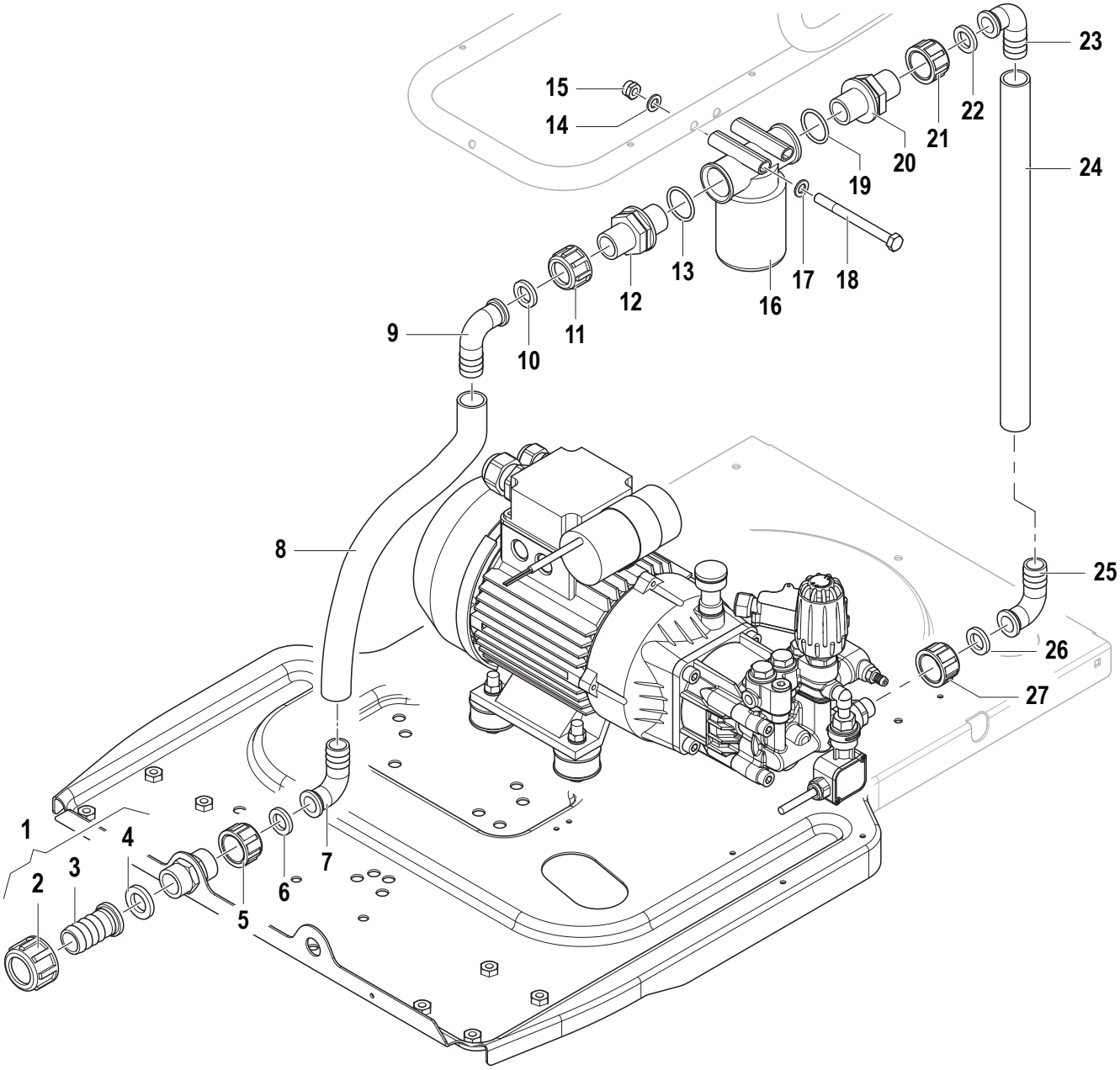

N°	Cod.	Descrizione	*Description*	Note	Q.ty	Model
1	1407 0044	Kit Raccordo p.g. Aspirazione	Straight Hose Tail Kit		1	
2	1209 0111	Guarnizione	Seal		1	
3	2800 0098	Raccordo p.g. Aspirazione	Straight Hose Tail		1	
4	1223 0052	Galletto	Wing Nut		1	
5	1223 0052	Galletto	Wing Nut	G3/4"	1	
6	1209 0111	Guarnizione	Gasket	Ø14,5x24,5x3,5	1	
7	2801 0074	Raccordo Curvo	Elbow Tail	Ø19x G3/4"	1	
8	3208 1108	Tubo	Hose	Ø19x26 L=340	1	
9	2801 0074	Raccordo Curvo	Elbow Tail	Ø19x G3/4"	1	
10	1209 0111	Guarnizione	Gasket	Ø14,5x24,5x3,5	1	
11	1223 0052	Galletto	Wing Nut	G3/4"	1	
12	2803 0654	Raccordo	Coupling	M-M G3/4"	1	
13	1210 0029	Guarnizione OR	O-Ring	Ø2,62x25,07	1	
14	2811 0108	Rondella	Washer	Ø8,5x15x1,6	2	
15	0604 0039	Dado	Nut	M8x9,5	2	
16	1002 0237	Kit Filtro Aspirazione	Suction Filter Kit		1	

N°	Cod.	Descrizione	*Description*	Note	Q.ty	Model
17	2811 0108	Rondella	Washer	Ø8,5x15x1,6	2	
18	3607 0224	Vite	Screw	M8x90	2	
19	1210 0029	Guarnizione OR	O-Ring	Ø2,62x25,07	1	
20	2803 0654	Raccordo	Coupling	M-M G3/4"	1	
21	1223 0052	Galletto	Wing Nut	G3/4"	1	
22	1209 0111	Guarnizione	Gasket	Ø14,5x24,5x3,5	1	
23	2801 0074	Raccordo Curvo	Elbow Tail	Ø19x G3/4"	1	
24	3208 0691	Tubo	Hose	Ø19x26 L=400	1	
25	2801 0074	Raccordo Curvo	Elbow Tail	Ø19x G3/4"	1	
26	1209 0111	Guarnizione	Gasket	Ø14,5x24,5x3,5	1	
27	1223 0052	Galletto	Wing Nut	G3/4"	1	

Pump **GXR 3.10 MNF**

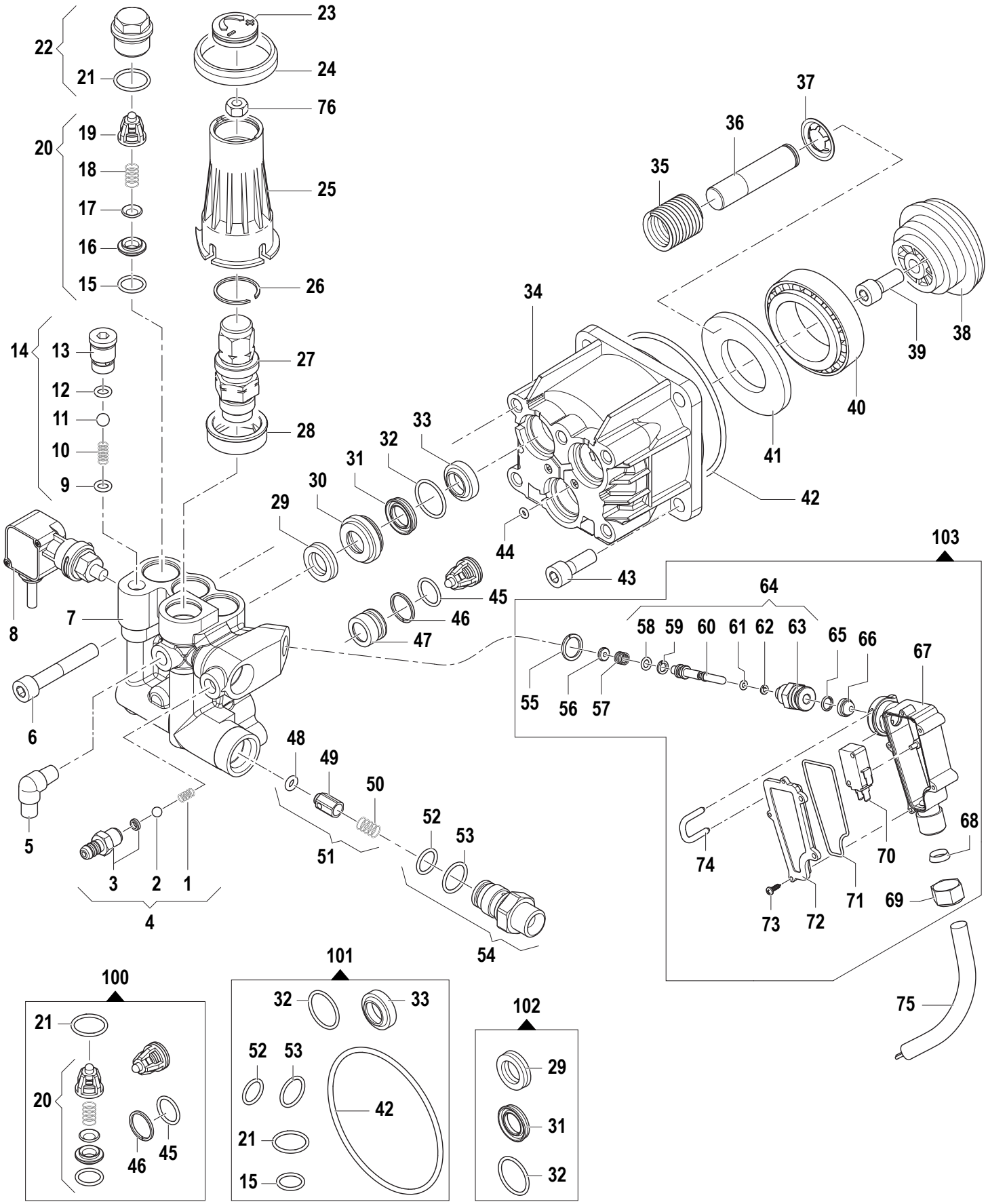

N°	Cod.	Descrizione	*Description*	Note	Q.ty	Model
1	1802 0180	Molla	*Spring*		1	
2	3003 0024	Sfera	*Ball*	7/32"	1	
3	2803 0424	Raccordo Aspir. Deterg.	*Chem. Coupling*		1	
4	2803 0435	Kit Raccordo Aspiraz. Detergente	*Chem. Coupling Kit*		1	
5	1211 0061	Gomito	*Elbow*	G1/8-1/4"	1	
6	3609 0097	Vite	*Screw*	M8x50	4	
7	3218 0391	Testata	*Manifold*		1	
8	2421 0037	Pressostato	*Pressure Switch*	G1/8" 25bar	1	
9	1210 0463	Guarnizione OR	*O-Ring*	Ø2x6	1	
10	3003 0033	Sfera	*Ball*	9/32"	1	
11	1802 0277	Molla	*Spring*		1	
12	1210 0463	Guarnizione OR	*O-Ring*	Ø2x6	1	
13	3202 0319	Tappo Easy Start	*Easy Start Cap*		1	
14	5033 0010	Kit Easy Start	*Easy Start Kit*		1	
15	1210 0049	Guarnizione OR	*O-Ring*	Ø1,78x12,42	6	
16	3009 0170	Sede Valv. Aspirazione/ Mandata	*Suction/Delivery Valve Seat*		6	
17	3604 0028	Valvola Aspirazione/ Mandata	*Suction/Delivery Valve*		6	
18	1802 0227	Molla	*Spring*		6	
19	1205 0037	Gabbia Valvola Aspirazione/Mandata	*Suction/Delivery Valve Cage*		6	
20	1220 0196	Kit Valvola Aspirazione/ Mandata	*Suction/Delivery Valve Ass.y Kit*		6	
21	1210 0151	Guarnizione OR	*O-Ring*	Ø1,78x17,17	3	
22	3202 0311	Kit Tappo +OR	*Cap + O-Ring*		3	
23	3202 0255	Tappo	*Plug*		1	
24	0009 0379	Anello	*Ring*		1	
25	1817 0083	Manopola	*Knob*		1	
26	0009 0373	Anello	*Ring*		1	
27	1215 0601	Kit Valvola Regolazione	*Regulation Valve Ass.y*	140bar	1	
28	2416 0311	Protezione	*Protection*		1	
29	1241 0099	Guarnizione Tenuta	*Packing*	Ø14x22x5	3	
30	0009 0309	Anello Portaguarnizione	*Packing Retainer*		3	
31	1241 0057	Guarnizione Tenuta	*Packing*	Ø14x22x4	3	
32	1210 0071	Guarnizione OR	*O-Ring*	Ø1,78x20,35	3	
33	0019 0123	Anello Tenuta	*Oil Seal*	Ø14x22x5/7	3	
34	3000 0960	Carter Pompa	*Pump Crankcase*		1	
35	1802 0276	Molla	*Spring*		3	
36	2409 0132	Pistone	*Piston*	Ø14	3	
37	0009 0267	Anello Porta Molla	*Piston Ring*		3	
38	0001 0480	Albero Eccentrico	*Eccentric Shaft*	9°30'	1	
39	3609 0005	Vite	*Screw*	M8x20	1	
40	0436 0017	Cuscinetto	*Bearing*	Ø45x65x14	1	
41	2816 0088	Ralla Cuscinetto	*Thrust Bearing*		1	
42	1210 0561	Guarnizione OR	*O-Ring*	Ø3x85	1	
43	3609 0280	Vite	*Screw*	M8x22	4	
44	1210 0146	Guarnizione OR	*O-Ring*	Ø1,78x2,9	2	
45	1210 0093	Guarnizione OR	*O-Ring*	Ø1,78x14	3	
46	0009 0224	Anello	*Ring*		3	
47	3202 0295	Distanziale	*Spacer*		3	
48	1210 0460	Guarnizione OR	*O-Ring*	Ø2,4x4,3	1	
49	2409 0086	Pistone NON Ritorno	*Check Valve*		1	
50	1802 0197	Molla	*Spring*		1	
51	2409 0091	Kit Pistone NON Ritorno	*Check Valve Kit*		1	
52	1210 0049	Guarnizione OR	*O-Ring*		1	
53	1210 0040	Guarnizione OR	*O-Ring*		1	
54	3410 0320	Kit Eiettore	*Injector Body Kit*		1	
55	2811 0127	Rondella Rame	*Copper Washer*	Ø14x18x1,5	1	
56	2812 0081	Ron. Reg. Detergente	*Detergent Washer*		1	
57	1802 0297	Molla	*Spring*		1	
58	1210 0227	Guarnizione OR	*O-Ring*	Ø1,78x5,25	1	
59	0009 0110	Anello	*Ring*	Ø1,78x6,07	1	
60	0015 0200	Asta Valvola	*Rod*		1	
61	1210 0146	Guarnizione OR	*O-Ring*	Ø1,78x2,9	1	
62	0009 0202	Anello	*Ring*		1	
63	3605 0117	Vite Speciale	*Special Screw*		1	
64	0111 0006	Kit Asta Total Stop	*Total Stop Rod Kit*		1	
65	0009 0229	Anello	*Ring*		1	
66	2416 0112	Protezione Interruttore	*Switch Protection*		1	
67	3001 0538	Scatola Total Stop	*Total Stop Box*		1	
68	1201 0137	Guarnizione	*Gasket*	PG11	1	
69	1200 0056	Galletto	*Ring Nut*	PG11	1	
70	1825 0016	Interruttore Total Stop	*Total Stop Switch*		1	

N°	Cod.	Descrizione	*Description*	Note	Q.ty	Model
71	1201 0136	Guarnizione OR	*O-Ring*	Ø2x118,5	1	
72	0402 0200	Coperchio	*Cover*		1	
73	3625 0048	Vite	*Screw*	3x10	5	
74	1202 0066	Gancio ad"U"	*"H" Hook*		1	
75	0456 0432	Cavo Total Stop	*Total Stop Cable*	2x2,5	1	
76	0600 0066	Dado	*Nut*	M8	1	

Kit Ricambi
Spare Parts Kit

100	5025 0062	Kit Valvole	*Valve Kit*		1	
101	5019 0256	Kit Guarnizioni Olio	*Oil Seal Kit*		1	
102	5019 0255	Kit Guarnizioni Acqua	*Water Seal Kit*		1	
103	3103 0023	Kit Total Stop Completo	*Complete Total Stop Kit*		1	

Pump **AXR 5.12 TRF**

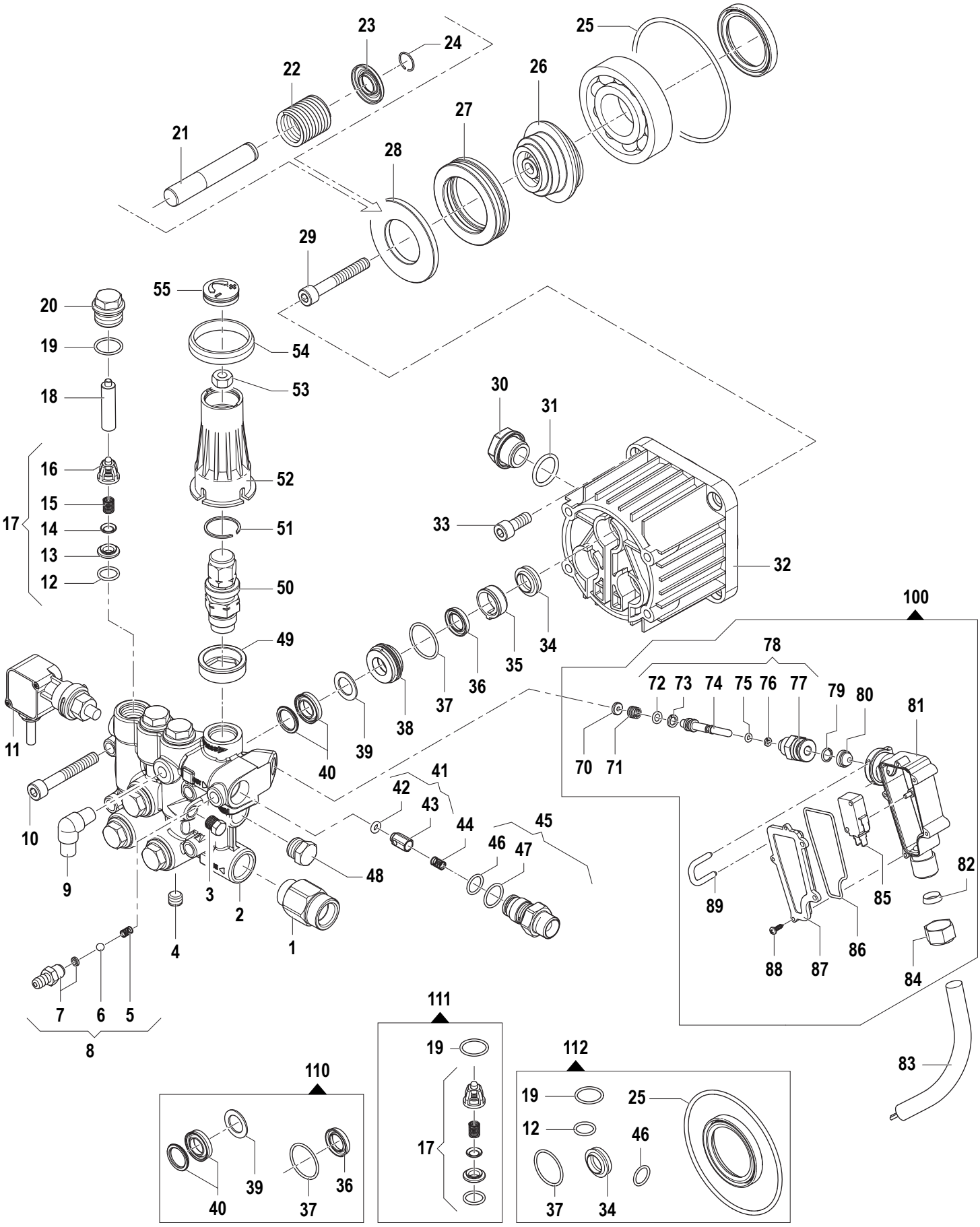

N°	Cod.	Descrizione	*Description*	Note	Q.ty	Model
1	2000 0056	Nipplo	*Nipple*	M-M G3/4"-G1/2"	1	
2	3218 0473	Testata Pompa	*Manifold*		1	
3	3202 0018	Tappo	*Cap*	G1/8"	1	
4	3200 0017	Tappo	*Plug*	1/8x8	1	
5	1802 0180	Molla Detergente	*Detergent Spring*		1	
6	3003 0024	Sfera	*Ball*	7/32"	1	
7	2803 0424	Raccordo Asp. Deterg.	*Chem. Coupling*		1	
8	2803 0435	Kit Raccordo Asp. Deterg.	*Chem. Coupling Kit*		1	
9	1211 0061	Raccordo a Gomito	*Elbow Coupling*	G1/8-G1/4"	1	
10	3609 0014	Vite	*Screw*	M8x55	4	
11	2421 0037	Pressostato	*Pressure Switch*	G1/8" 25bar	1	
12	1210 0049	Guarnizione OR	*O-Ring*	Ø1,78x12,42	6	
13	3009 0170	Sede Valvola Regol.	*Valve Seat*		6	
14	3604 0028	Valvola Aspir./Mand.	*Suct./Del. Valve*		6	
15	1802 0227	Molla Valv. Asp./Mand.	*Suct./Del. Valve Spring*		6	
16	1205 0037	Gabbia Valv. Asp./ Mand.	*Suct./Del. Valve Cage*		6	
17	1220 0058	Gruppo Valv. Asp./ Mand.	*Suct./Del. Valve Ass.y kit*		6	
18	0601 0273	Distanziale	*Spacer*		2	
19	1210 0151	Guarnizione OR	*O-Ring*	Ø1,78x17,17	6	
20	3202 0236	Tappo	*Plug*		6	
21	2409 0089	Pistone	*Piston*		3	
22	1802 0153	Molla	*Spring*		3	
23	0009 0221	Anello	*Ring*		3	
24	0009 0220	Anello	*Ring*	Ø14	3	
25	1210 0429	Guarnizione OR	*O-Ring*	Ø3x92	1	
26	0001 0420	Albero Eccentrico	*Eccentric Shaft*		1	
27	0436 0017	Cuscinetto Assiale	*Axial Bearing*		1	
28	2816 0088	Ralla Cuscinetto	*Thrust Bearing*		1	
29	3609 0005	Vite	*Screw*	M8x20	1	
30	3201 0027	Spia Livello Olio	*Oil Indicator*	G1/2"	1	
31	1210 0048	Guarnizione OR	*O-Ring*	Ø2,62x20,24	1	
32	0403 0135	Carter Pompa	*Pump Crankcase*		1	
33	3609 0005	Vite	*Screw*	M8x20	4	
34	0019 0058	Anello Tenuta Olio	*Oil Seal*	Ø14x22x5/7	3	
35	0601 0308	Distanziale Paraolio	*Oil Seal Spacer*		3	
36	1241 0057	Guarnizione Tenuta	*Packing*	Ø14x22x4	3	
37	1210 0356	Guarnizione OR	*O-Ring*	Ø1,78x25,12	3	
38	0009 0219	Anello Porta Guarniz.	*Packing Retainer*		3	
39	0009 0369	Anello	*Ring*		3	
40	1241 0059	Guarnizione Tenuta	*Packing*		3	
41	2409 0091	Kit Pistone NON Ritorno	*Check Valve Kit*		1	
42	1210 0460	Guarnizione OR	*O-Ring*	Ø2,4x4,3	1	
43	2409 0086	Pistone NON Ritorno	*Check Valve*		1	
44	1802 0197	Molla	*Spring*		1	
45	3410 0317	Kit Eiettore	*Injector Body Kit*	G3/8"	1	
46	1210 0040	Guarnizione OR	*O-Ring*	Ø1,78x15,6	1	
47	1210 0049	Guarnizione OR	*O-Ring*	Ø1,78x12,42	1	
48	3200 0007	Tappo	*Cap*	G3/8"	1	
49	2416 0311	Protezione	*Protection*		1	
50	1215 0610	Kit Valvola Regolazione	*Regulation Valve Ass.y*	180 bar	1	
51	0009 0373	Anello	*Ring*		1	
52	1817 0083	Manopola	*Knob*		1	
53	0600 0066	Dado	*Nut*	M8	1	
54	0009 0379	Anello	*Ring*		1	
55	3202 0255	Tappo	*Plug*		1	
70	2812 0081	Ron. Reg. Detergente	*Detergent Washer*		1	
71	1802 0297	Molla	*Spring*		1	
72	1210 0227	Guarnizione OR	*O-Ring*	Ø1,78x5,25	1	
73	0009 0110	Anello	*Ring*	Ø1,78x6,07	1	
74	0015 0200	Asta Valvola	*Rod*		1	
75	1210 0146	Guarnizione OR	*O-Ring*	Ø1,78x2,9	1	
76	0009 0202	Anello	*Ring*		1	
77	3605 0117	Vite Speciale	*Special Screw*		1	
78	0111 0006	Kit Asta Total Stop	*Total Stop Rod Kit*		1	
79	0009 0229	Anello	*Ring*		1	
80	2416 0112	Protezione Interruttore	*Switch Protection*		1	
81	3001 0538	Scatola Total Stop	*Total Stop Box*		1	
82	1201 0137	Guarnizione	*Gasket*	PG11	1	
83	0456 0432	Cavo Total Stop	*Total Stop Cable*		1	
84	1200 0056	Galletto	*Ring Nut*	PG11	1	

N°	Cod.	Descrizione	*Description*	Note	Q.ty	Model
85	1825 0010	Interruttore Total Stop	*Total Stop Switch*	10A	1	
86	1201 0136	Guarnizione OR	*O-Ring*	Ø2x118,5	1	
87	0402 0200	Coperchio	*Cover*		1	
88	3625 0048	Vite	*Screw*	3x10	3	
89	1202 0066	Gancio ad"U"	*"H" Hook*		1	

Kit Ricambi

Spare Parts Kit

100	3103 0038	Kit Total Stop Completo	*Complete Total Stop Kit*		1	
110	5019 0078	Kit Guarnizioni Acqua	*Water Seal Kit*		1	
111	5025 0014	Kit Valvola	*Valve Kit*		1	
112	5019 0079	Kit Guarnizioni Olio	*Oil Seal Kit*		1	

Motore Elettrico

Electric Motor

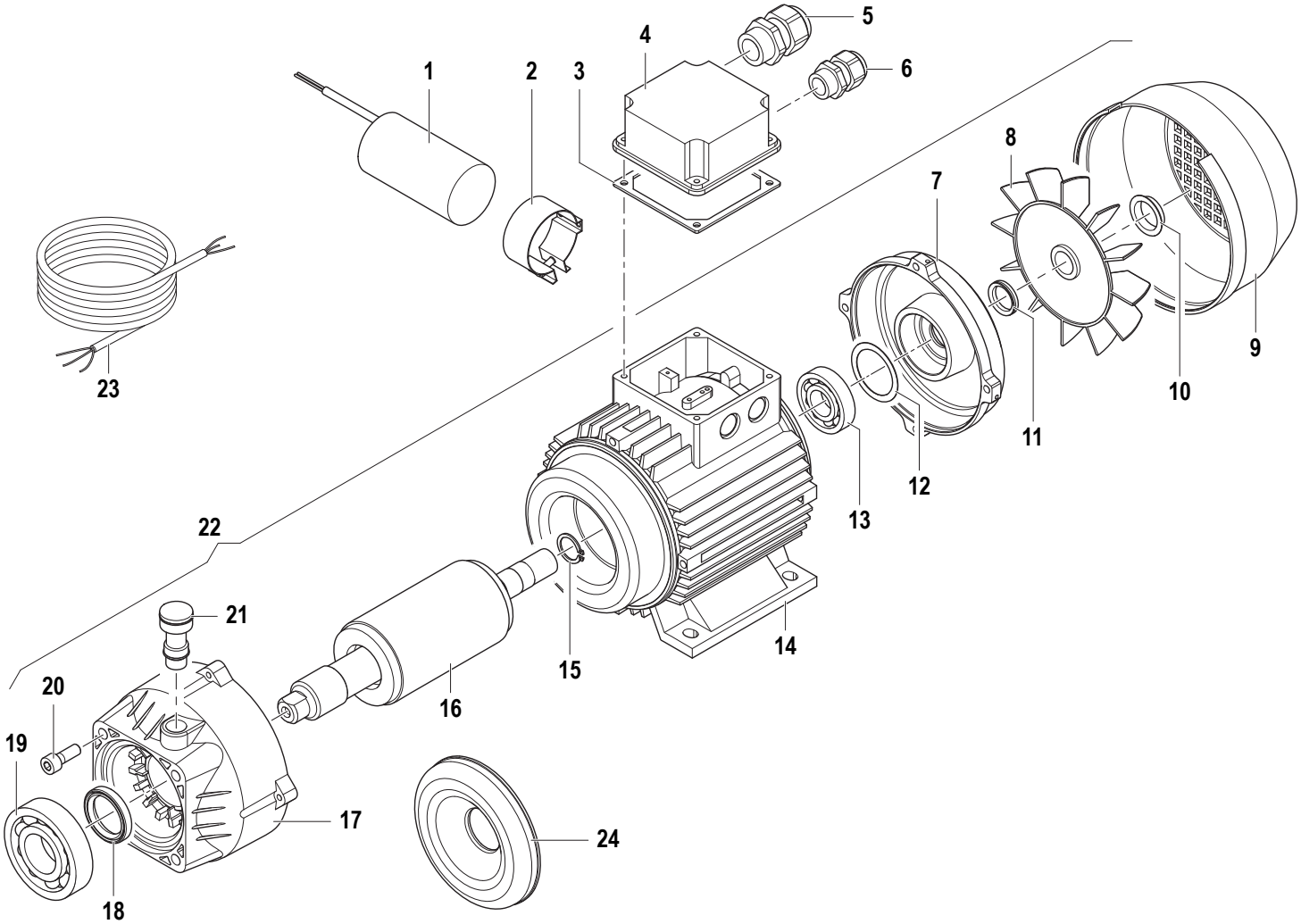

N°	Cod.	Descrizione	*Description*	Note	Q.ty	Model
1	0434 0323	Condensatore	*Capacitor*	45µF	1	Solo / Only 3.10 MNF
2	1003 0075	Fissaggio Condensatore	*Capacitor Holder*		1	
3	1201 0127	Guarnizione	*Gasket*		1	
4	0402 0264	Coperchio Scat. Elettrica	*Electrical Box Cover*		1	
5	2434 0062	Passacavo	*Cable Holder*	M25x1,5	1	
6	2434 0052	Passacavo	*Cable Holder*	M20x1,5	1	
7	1009 0244	Flangia Posteriore	*Rear Flange*		1	3.10 MNF
	1009 0192	Flangia Posteriore	*Rear Flange*		1	5.12 TRF
8	3632 0070	Ventola	*Fan*		1	3.10 MNF
	3632 0071	Ventola	*Fan*		1	5.12 TRF
9	0402 0310	Copriventola	*Fan Cover*		1	3.10 MNF
	0402 0261	Copriventola	*Fan Cover*		1	5.12 TRF
10	0009 0280	Anello Ventola	*Fan Ring*		1	
11	1241 0110	Guarnizione	*Gasket*		1	3.10 MNF
	1241 0070	Guarnizione	*Gasket*		1	5.12 TRF
12	0009 0327	Anello	*Ring*	Ø40x46,5x0,5	1	3.10 MNF
	0009 0275	Anello	*Ring*	Ø41x51,8x0,5	1	5.12 TRF
13	0438 0083	Cuscinetto a Sfere	*Ball Bearing*	Ø20x47x14	1	3.10 MNF
	0438 0086	Cuscinetto a Sfere	*Ball Bearing*	Ø25x52x15	1	5.12 TRF
14	3041 0382	Kit Statore	*Stator Kit*		1	3.10 MNF
	3041 0183	Kit Statore	*Stator Kit*		1	5.12 TRF
15	3019 0011	Seeger Esterno	*Outer Seeger*	Ø20x47x14	1	Solo / Only 3.10 MNF

N°	Cod.	Descrizione	*Description*	Note	Q.ty	Model
16	0001 0955	Kit Albero Rotore	*Rotor Shaft Kit*		1	3.10 MNF
	0001 0492	Kit Albero Rotore	*Rotor Shaft Kit*		1	5.12 TRF
17	3002 0611	Flangia Anteriore	*Front Flange*		1	3.10 MNF
	3002 0539	Flangia Anteriore	*Front Flange*		1	5.12 TRF
18	0019 0036	Anello Tenuta Olio	*Oil Seal*	Ø30x42x7	1	3.10 MNF
	0019 0034	Anello Tenuta Olio	*Oil Seal*	Ø40x55x7	1	5.12 TRF
19	0438 0098	Cuscinetto a Sfere	*Ball Bearing*	Ø30x47x19	1	3.10 MNF
	0438 0076	Cuscinetto a Sfere	*Ball Bearing*	Ø40x80x18	1	5.12 TRF
20	3609 0280	Vite	*Screw*	M8x22	4	
21	3200 0087	Kit Tappo	*Cap Kit*		1	
22	1831 0604	Kit Motore Elettrico	*Electric Motor Kit*	3CV 380/400V	1	3.10 MNF
	1831 0509	Kit Motore Elettrico	*Electric Motor Kit*	5CV 230V	1	5.12 TRF
23	0456 0431	Cavo Elettrico	*Electrical Cable*	3Gx2,5mm²	1	3.10 MNF
	0456 0433	Cavo Elettrico	*Electrical Cable*	5Gx2,5mm²	1	5.12 TRF
24	0460 0033	Coperchio	*Cover*		1	Solo / Only 5.12 TRF

Quadro Elettrico

Electrical Panel

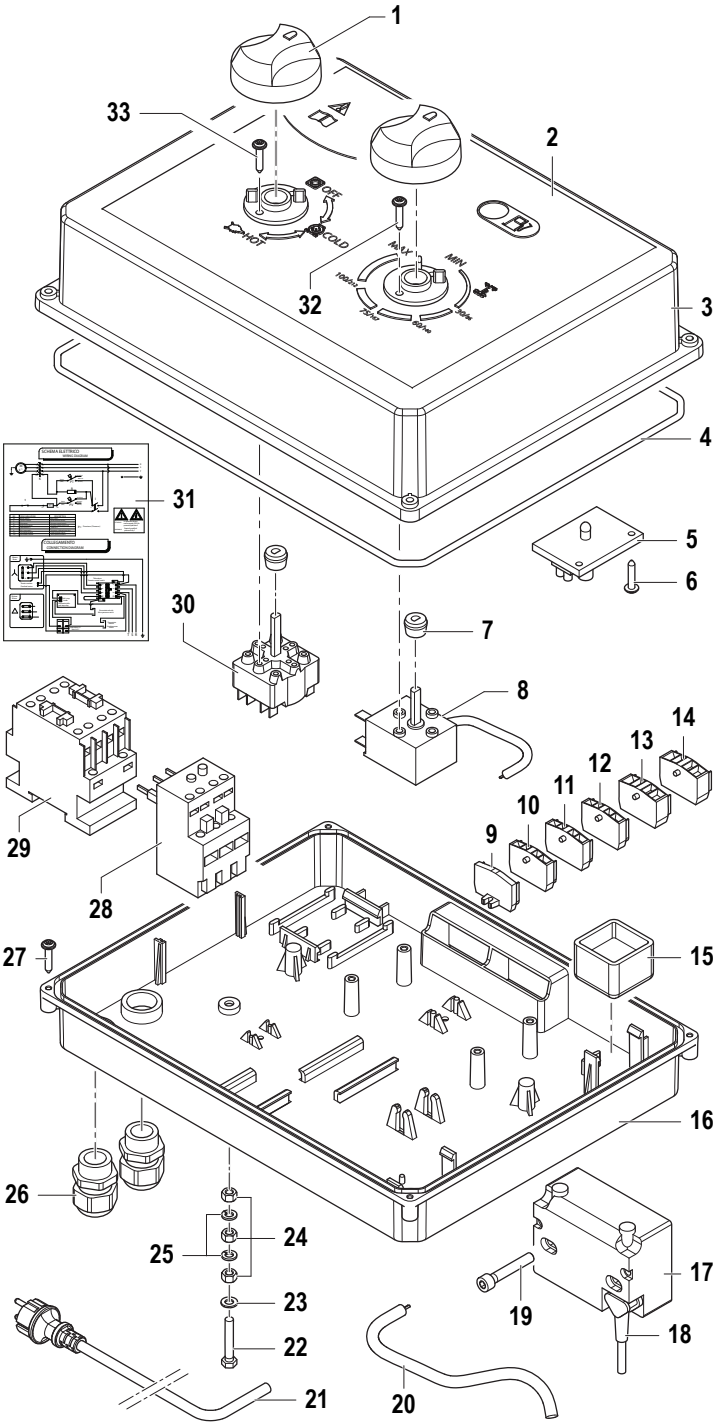

N°	Cod.	Descrizione	*Description*	Note	Q.ty	Model
1	1817 0057	Manopola	*Knob*		2	
2	0457 0055	Etichetta Quadro Elettrico	*Electrical Panel Sticker*		1	
3	0402 0461	Coperchio	*Cover*		1	
4	1201 0240	Guarnizione	*Gasket*	Ø4 L=1080	1	
5	3043 0024	Scheda Spia Gasolio	*Diesel Electronic Board*		1	
6	3625 0037	Vite	*Screw*	3,5x13	2	
7	0204 0041	Boccola	*Bushing-Seal*		2	
8	3230 0030	Termostato	*Thermostat*		1	
9	1805 0055	Morsetto Chiusura	*End Wire Connector*		1	
10	1805 0052	Morsetto	*Wire Connector*		1	
11	1805 0052	Morsetto	*Wire Connector*		1	Solo / Only
12	1805 0052	Morsetto	*Wire Connector*		1	3.10 MNF
13	1805 0053	Morsetto Chiusura	*End Wire Connector*		1	
14	1805 0053	Morsetto Chiusura	*End Wire Connector*		1	
15	3043 0037	Ritardatore Bruciatore	*Burner Delayer*		1	
16	3001 0550	Scatola Elettrica	*Electrical Box*		1	
17	3226 0087	Trasformatore A.T.	*H.T. Trasformer*	230V 50/60Hz	1	
18	0456 0411	Cavo Trasformatore A.T.	*H.T. Trasformer Cable*		1	
19	3609 0199	Vite	*Screw*	M5x40	2	
20	0456 0261	Cavo Elettrico	*Electrical Cable*	4Gx2,5mm² L=6600	1	5.12 MNF
21	0456 0309	Cavo Elettrico	*Electrical Cable*	3Gx2,5mm² L=6900	1	3.10 MNF
22	3607 0234	Vite	*Screw*	M5x30	1	
23	2811 0037	Rondella	*Washer*	Ø5,3x10x1	1	
24	0604 0061	Dado	*Nut*	M5x5	3	
25	2819 0009	Rondella Elastica	*Spring Washer*		2	
26	2434 0052	Pressacavo Cavo Elettr.	*Cable Holder*	M20x1,5	2	
27	3605 0103	Vite	*Screw*	4x20	4	
28	2821 0048	Relè Termico	*Thermic Relay*	12-18A	1	3.10 MNF
	2821 0047	Relè Termico	*Thermic Relay*	9-13A	1	5.12 TRF
29	3225 0092	Teleruttore	*Remote Control Switch*	18A 230V	1	3.10 MNF
	3225 0088	Teleruttore	*Remote Control Switch*	12A 400V	1	5.12 TRF
30	1410 0112	Interruttore	*Switch*		1	
31	1610 1378	Schema Elettrico	*Electric Diagram*	MNF	1	3.10 MNF
	1610 1497	Schema Elettrico	*Electric Diagram*	TRF	1	5.12 TRF
32	3623 0007	Vite	*Screw*	M4x10	2	
33	3623 0007	Vite	*Screw*	M4x10	2	

Caldaia

Boiler

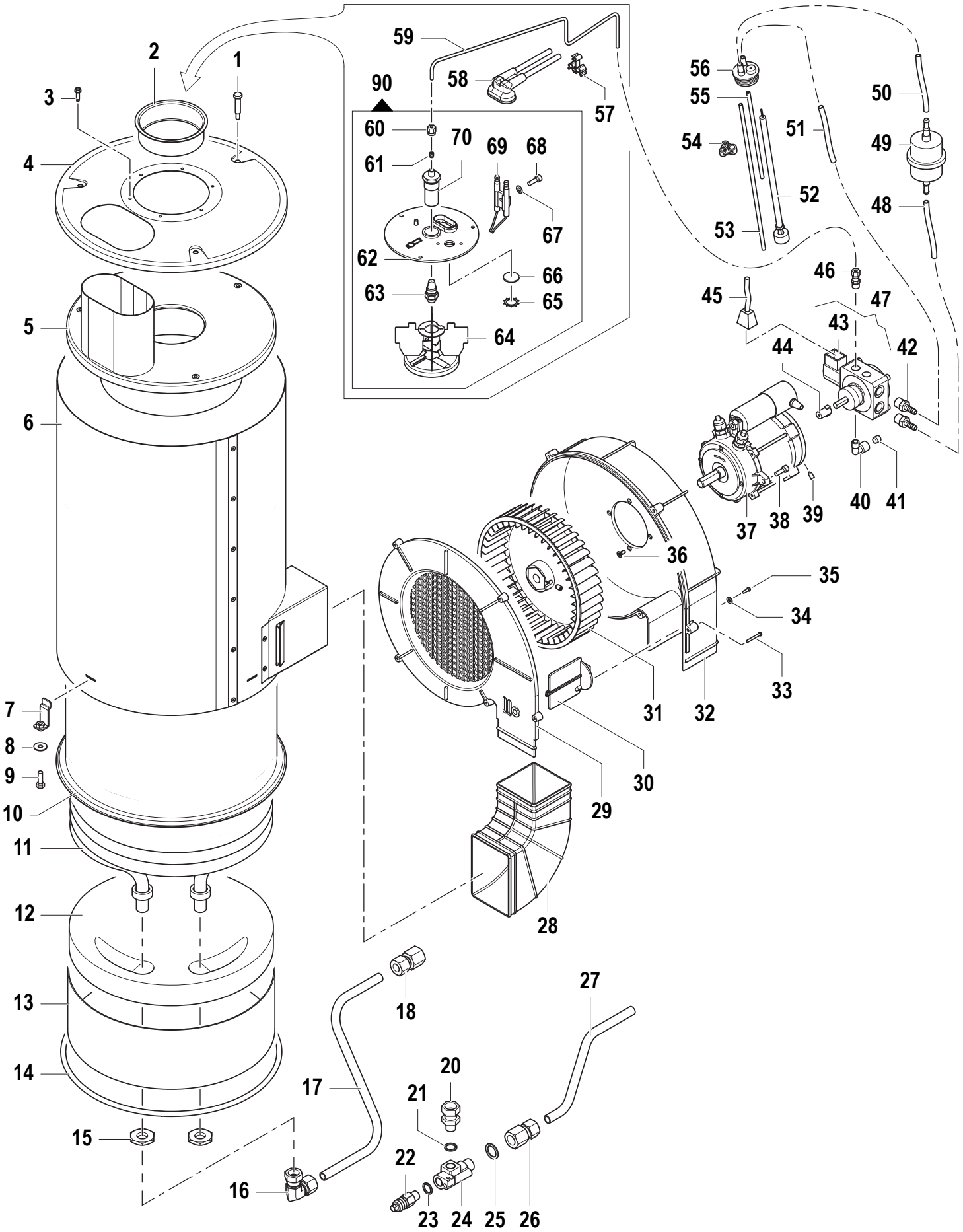

Caldaia

Boiler

N°	Cod.	Descrizione	*Description*	Note	Q.ty	Model
1	3605 0150	Vite	*Screw*	4,2x13	3	
2	0218 0017	Boccaglio	*Air Nozzle*		1	
3	3625 0095	Vite	*Screw*	4,2x13	3	
4	0402 0454	Coperchio Superiore	*Upper Cover*		1	
5	0402 0453	Coperchio Inferiore	*Lower Covert*		1	
6	0424 0491	Corpo Caldaia	*Boiler Body*		1	
7	2404 0189	Piedi Caldaia	*Boiler Mounting Bracket*		4	
8	2811 0097	Rondella	*Washer*	Ø6,5x18x1,5	4	
9	3607 0098	Vite	*Screw*	M6x20	4	
10	0424 0490	Corpo Caldaia Interno	*Internal Boiler Body*		1	
11	3044 0022	Serpentina	*Coil*		1	
12	2822 0017	Refrattario	*Refractory Pad*		1	
13	0009 0245	Corpo Inferiore	*Bottom Body*	Ø286x283	1	
14	1210 0712	Guarnizione Caldaia	*Boiler Gasket*	Ø6,99x291,5	1	
15	1227 0035	Ghiera Fiss. Serpentina	*Coil-Lock Nut*	G3/8"x8	2	
16	2803 0625	Raccordo Curvo	*Elbow Coupling*	G3/8"-M18x1,5	1	
17	3208 1237	Tubo	*Hose*	Ø9x12	1	5.10 MNF
	3208 1226	Tubo	*Hose*	Ø9x12	1	5.12 TRF
18	2803 0677	Raccordo Speciale	*Special Nipple*	G3/8"+OGV-M18x1,5	1	
20	0011 0006	Adattatore	*Adapter*	M-F G1/4-3/8"	1	
21	1209 0113	Rondella	*Washer*	G1/4"	1	
22	1215 0361	Valvola di Sicurezza	*Safety Valve*	165bar	1	3.10 MNF
	1215 0519	Valvola di Sicurezza	*Safety Valve*	220bar	1	5.12 TRF
23	1209 0097	Rondella	*Washer*	1/4"	1	
24	0424 0377	Raccordo	*Coupling*	G1/4"F	1	
25	1209 0091	Rondella	*Washer*	G3/8"	1	
26	2803 0644	Raccordo Speciale	*Special Nipple*	G3/8"-M18x1,5	1	
27	3208 1172	Tubo	*Hose*	Ø9x12	1	
28	1810 0041	Manicotto	*Sleeve*		1	
29	0466 0052	Coperchio Convogliatore	*Conveyor Cover*		1	
30	0466 0026	Farfalla Aria	*Fly Valve*		1	
31	3632 0093	Kit Ventola	*Fan Kit*	Ø200x45	1	
32	0404 0031	Convogliatore	*Conveyor*		1	
33	3625 0028	Vite	*Screw*	3,5x25	5	
34	2811 0006	Rondella	*Washer*	Ø4,3x9	1	
35	3625 0049	Vite	*Screw*	3,5x9,5	1	
36	3608 0005	Vite	*Screw*	M4x10	4	
37	1831 0555	Motore Elettrico	*Electric Motor*		1	
38	3609 0123	Vite	*Screw*	M5x14	3	
39	3622 0029	Vite	*Screw*	M5x10	3	
40	1211 0015	Raccordo Curvo	*Elbow Coupling*	M-F G1/8"	1	
41	3200 0017	Tappo	*Cap*	G1/8"x8	1	

N°	Cod.	Descrizione	*Description*	Note	Q.ty	Model
42	2803 0570	Raccordo p.g.	*Coupling*	G1/4"	2	
43	0217 0015	Bobina	*Coil*		1	
44	1221 0017	Giunto	*Coupling*		1	
45	0430 0057	Connettore	*Connector*		1	
46	2803 0322	Raccordo	*Coupling*	G1/8"	1	
47	2422 0035	Pompa Gasolio	*Diesel Pump*		1	
48	3208 1268	Tubo Gasolio	*Diesel Hose*	Ø6x12 L=460	1	
49	1002 0120	Filtro Gasolio	*Diesel Filter*	15 µm	1	
50	3208 0938	Tubo Gasolio	*Diesel Hose*	Ø6x12 L=270	1	
51	3208 0893	Tubo Gasolio	*Diesel Hose*	Ø6x12 L=650	1	
52	3042 0024	Kit Livello Gasolio	*Fuel Level Sensor Kit*		1	
53	3208 1201	Tubo Aspirazione	*Suction Hose*	Ø4x6	1	
54	1202 0078	Gancio per Tubi	*Tubes Hook*		2	
55	3208 1202	Tubo Mandata	*Delivery Hose*	Ø4x6	1	
56	3002 0768	Supporto Livello Gasolio	*Diesel Level Support*		1	
57	1202 0052	Gancio	*Hook*		1	
58	0535 0073	Kit Cavi A.T.	*H.T. Cable Kit*	L=530	1	
59	3208 1169	Tubo Gasolio in Rame	*Copper Diesel Hose*	Ø4	1	
60	0600 0076	Raccordo	*Coupling*	M8x1	1	
61	0204 0097	Ogiva	*Ogive*		1	
62	0602 0079	Disco Porta Elettrodi	*Elettrodi Holder Disc*		1	
63	3400 0649	Ugello Gasolio	*Diesel Nozzle*	1 - 60°B	1	
64	0466 0056	Disco Turbolenza Aria	*Air Turbolence Ring*		1	
65	3019 0035	Seeger Esterno	*Outer Seeger*	ZJ Ø22	1	
66	3200 0074	Tappo	*Plug*	Ø21,75x2	1	
67	2819 0034	Rondella	*Washer*	Ø5,3x11x05	1	
68	3623 0042	Vite	*Screw*	M5x16	1	
69	0805 0032	Elettrodo Bifilare	*Bifilar Electrode*		1	
70	2427 0004	Porta Ugello	*Nozzle Holder*		1	
90	0335 0042	Kit Bruciatore	*Complete Burner Kit*		1	

Dotazione Standard

Standard Equipment

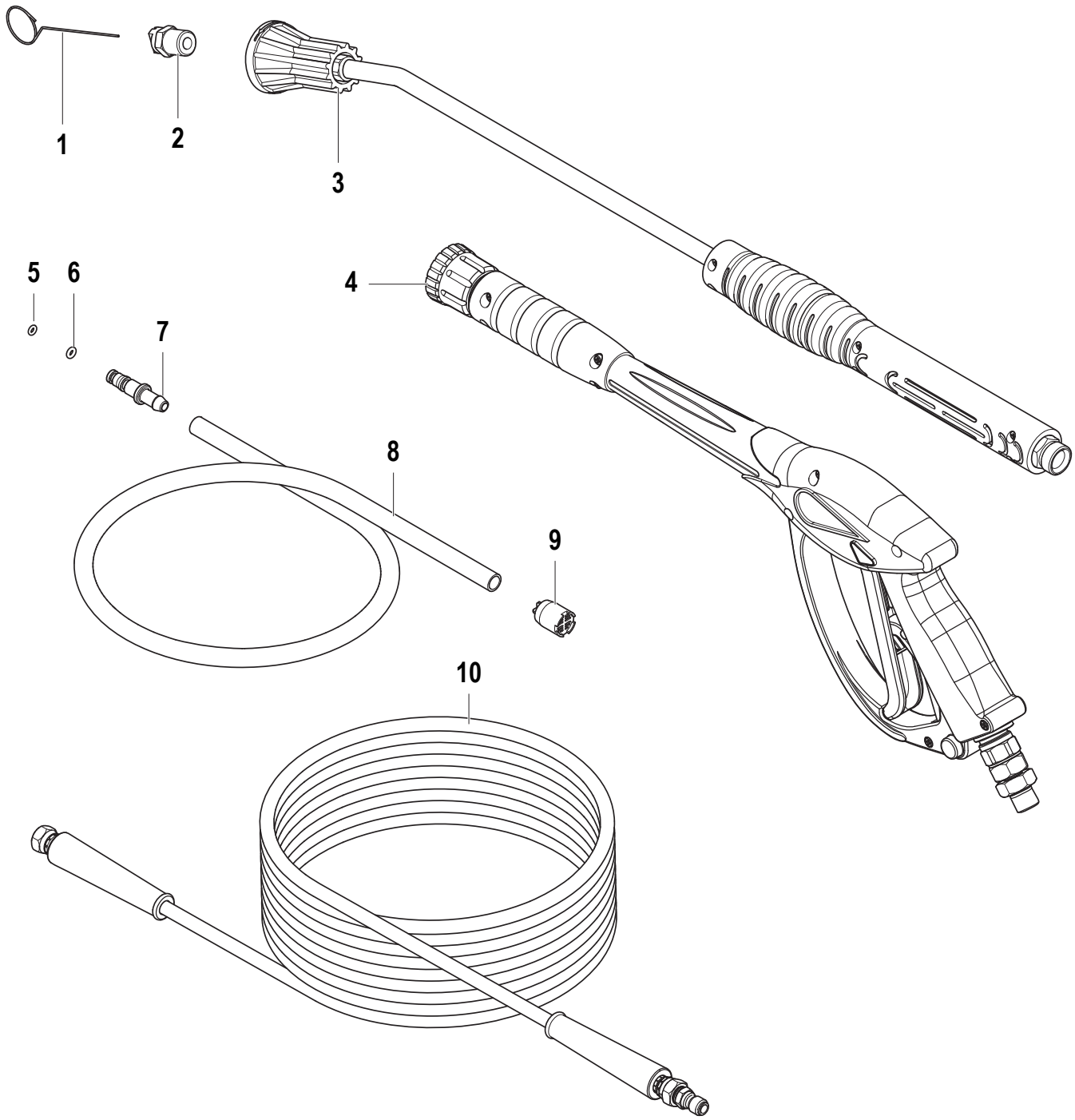

N°	Cod.	Descrizione	*Description*	Note	Q.ty	Model
1	0455 0013	Spillo Pulizia Ugello	*Nozzle Cleaning Pin*		1	
2	3400 0677	Ugello Acqua	*Water Nozzle*	Ø1,14 (Blister COMET)	1	3.10 MNF
	3400 0690	Ugello Acqua	*Water Nozzle*	Ø1,19 (Blister COMET)	1	5.12 TRF
3	3301 0787	Lancia Angolata	*Bent Lance*	(Blister COMET)	1	
4	2410 0202	Pistola	*Spray Gun*	(Blister COMET)	1	
5	1210 0469	Guarnizione OR	*O-Ring*	Ø1,5x4	1	
6	1210 0014	Guarnizione OR	*O-Ring*	Ø1,78x4,48	1	
7	2800 0101	Raccordo	*Coupling*		1	

N°	Cod.	Descrizione	*Description*	Note	Q.ty	Model
8	3208 0829	Tubo Detergente	*Detergent Hose*	Ø7x10 L=1000	1	
9	1002 0109	Filtro Detergente	*Detergent Filter*		1	
10	3301 1184	Tubo A.P.	*H.P. Hose*	R1 1/4" L=10mt (Blister COMET)	1	3.10 MNF
	3301 0987	Tubo A.P.	*H.P. Hose*	R1 5/16" L=10mt (Blister COMET)	1	5.12 TRF