BPX 25

BPX 25 PA

BPX 25 PP

Pumps for special purposes

Recent times have brought new challenges to all of us: environmental sustainability, reduction of energy consumption, new applicatioNs, primarily organic farming.

For this Comet has created the new BPX25, a pump with wet parts totally in plastic, for maximum resistance to abrasion and corrosion, an unlimited series of power drives, combined with maximum ease of maintenance, thanks to the new external manifolds and valves, now inspectables them with the use of a normal hex or allen key. Available in Nylon and Polypropylene versions.

Pompe per applicazioni speciali

I tempi recenti hanno portato nuove sfide per tutti noi: sostenibilità ambientale, riduzione dei consumi energetici, nuovi settori applicativi: in primis l'agricoltura biologica.

Per questo Comet ha realizzato la nuova BPX25, una pompa con wet-parts totalmente in plastica, per la massima resistenza all'abrasione e alla corrosione, una serie illimitata di alimentazioni, unite alla massima facilità di manutenzione, grazie ai nuovi collettori esterni ed alle valvole, ora ispezionabili con una normale chiave esagonale o a brugola. Disponibile in versioni Nylon e Polipropilene.

TECHNICAL DETAILS · *DETTAGLI TECNICI*

BPX 25 PA	BPX 25 PP
Nylon / *Nylon* - SS 316 Polypropylene / *Polipropilene* - SS 316	Nylon / *Nylon* - SS 316 Polypropylene / *Polipropilene* - SS 316
650 rpm	650 rpm
29,9 l/min 7,9 US gpm	29,9 l/min 7,9 US gpm
20 Bar 290 P.s.i.	15 Bar 217 P.s.i.
1,6 CV	1,6 CV
14,3 kg 32 lb	14,3 kg 32 lb

BPX 25

HIGHLIGHTS

A Extreme chemical resistance based on the innovative plastic-made wet parts: heads and manifolds.

B Ease of maintenance thanks to external manifolds and inspectable check-valves.

C Easy topping up with oil, thanks to the external tank.

D Polypropylene version.

E Multiple drive solutions: PTO, hydraulic, stroke, electric, etcc.

HIGHLIGHTS

Estrema resistenza chimica basata sulle innovative wet-parts (testate e collettori) in plastica.

Facilità di manutenzione grazie a collettori esterni e valvole di aspirazione e mandata ispezionabili.

Facile rabbocco dell'olio, grazie al serbatoio esterno.

Versione in polipropilene.

Molteplici soluzioni di azionamento: PTO, motore idraulico, motore a scoppio, motore elettrico, ecc.

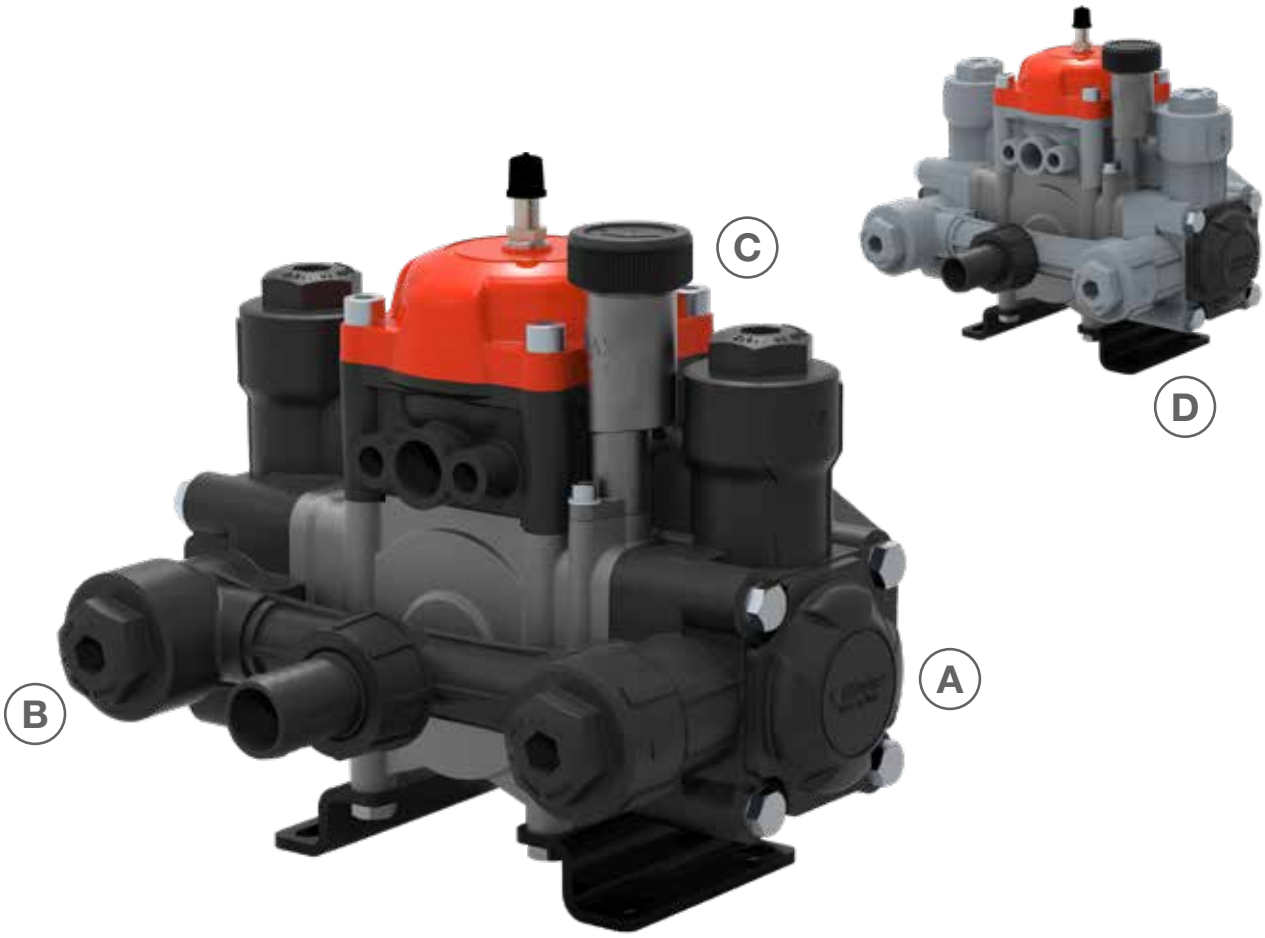

BPX 25

LOW PRESSURE DIAPHRAGM PUMPS / *POMPE A MEMBRANA A BASSA PRESSIONE*

HIGHLIGHTS

15 - 20 bar 217 - 290 p.s.i.	
29,9 l/min 7,9 US gpm	
650 rpm	
1,6 HP 1,2 kW	
Polyamide *Poliammide* Polypropylene *Polipropilene*	
NBR	Standard
DESMOPAN	On request
VITON	On request
Standard *Di serie*	

FEATURES

Configuration: 2 diaphragms in NBR (Desmopan® and Viton available on request). Parts in contact with spray liquid: polyamide (standard versions), polypropylene (acid version).

CARATTERISTICHE

Configurazione: 2 membrane in NBR (Desmopan® e Viton a richiesta). Parti a contatto con il liquido: poliammide (versioni standard), polipropilene (versioni acidi).

BENEFITS

1. Innovative plastic-made wet parts: heads and manifolds.
2. External manifolds and inspectable check-valves. Extreme chemical resistance.
3. Polypropylene version.
4. Multiple drive solutions.

BENEFICI

1. *Innovative wet-parts (testate e collettori) in plastica.*
2. *Collettori esterni e valvole di aspirazione e mandata ispezionabili. Estrema resistenza chimica.*
3. *Versione in polipropilene.*
4. *Molteplici soluzioni di azionamento.*

APPLICATIONS · *APPLICAZIONI*

Spot spraying
Irrorazione localizzata

Fert injection
Iniezione fertilizzanti

Soft wash
Lavaggio facciate

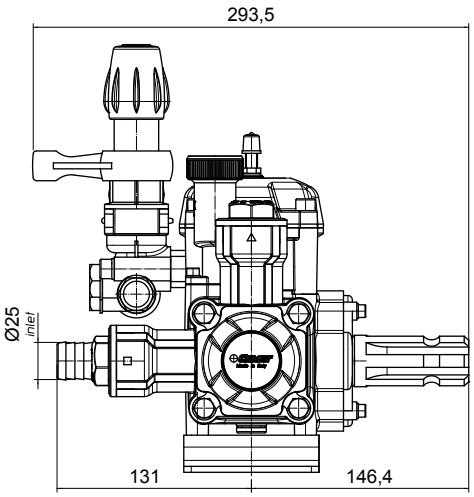

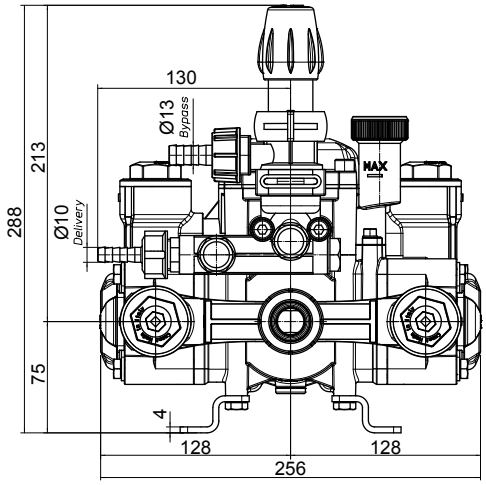

TECHNICAL FEATURES · *CARATTERISTICHE TECNICHE*

BPX 25 PA	0 bar - 0 p.s.i				5 bar - 72 p.s.i				10 bar - 145 p.s.i				15 bar - 217 p.s.i				20 bar - 290 p.s.i					
RPM	l/min	U.S.g.p.m.	HP	kW	l/min	U.S.g.p.m.	HP	kW	l/min	U.S.g.p.m.	HP	kW	l/min	U.S.g.p.m.	HP	kW	l/min	U.S.g.p.m.	HP	kW	kg	lb
500	22,6	6,0	0,3	0,2	22,4	5,9	0,4	0,3	22,2	5,9	0,7	0,5	21,9	5,8	1,2	0,9	21,7	5,7	1,3	0,9		
550	25,1	6,6	0,3	0,2	24,8	6,6	0,4	0,3	24,6	6,5	0,8	0,6	24,1	6,4	1,2	0,9	23,8	6,3	1,4	1,0		
600	27,6	7,3	0,4	0,3	27,3	7,2	0,5	0,4	26,8	7,1	1,0	0,7	26,3	6,9	1,3	0,9	26,1	6,9	1,5	1,1	6,5	14,3
650	29,9	7,9	0,5	0,4	29,6	7,8	0,6	0,5	28,8	7,6	1,1	0,8	28,4	7,5	1,3	0,9	27,9	7,4	1,6	1,2		

BPX 25 PP	0 bar - 0 p.s.i				5 bar - 72 p.s.i				10 bar - 145 p.s.i				15 bar - 217 p.s.i					
RPM	l/min	U.S.g.p.m.	HP	kW	l/min	U.S.g.p.m.	HP	kW	l/min	U.S.g.p.m.	HP	kW	l/min	U.S.g.p.m.	HP	kW	kg	lb
500	22,6	6,0	0,3	0,2	22,4	5,9	0,4	0,3	22,2	5,9	0,7	0,5	21,9	5,8	1,2	0,9		
550	25,1	6,6	0,3	0,2	24,8	6,6	0,4	0,3	24,6	6,5	0,8	0,6	24,1	6,4	1,2	0,9		
600	27,6	7,3	0,4	0,3	27,3	7,2	0,5	0,4	26,8	7,1	1,0	0,7	26,3	6,9	1,3	0,9	6,5	14,3
650	29,9	7,9	0,5	0,4	29,6	7,8	0,6	0,5	28,8	7,6	1,1	0,8	28,4	7,5	1,3	0,9		

AVAILABLE VERSIONS · *VERSIONI DISPONIBILI*

A BLANK - Ø 17
CHIUSO - Ø 17

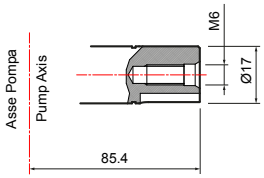

B BLANK - 1" 3/8 F
CHIUSO - 1" 3/8 F

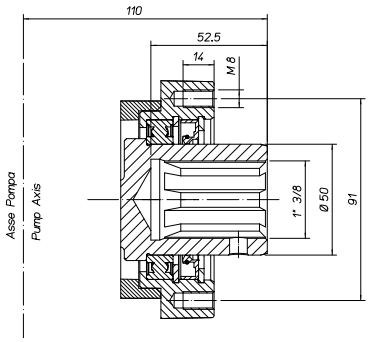

C BLANK - HYDRAULIC MOTOR 1"
CHIUSO - MOTORE IDRAULICO 1"

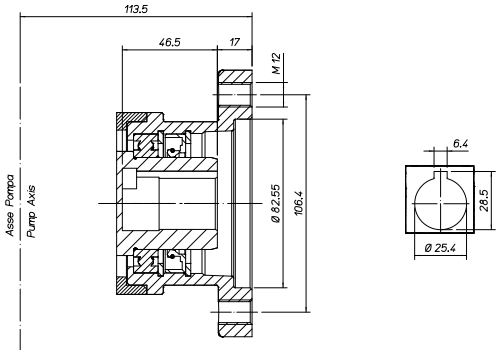

D BLANK - ELECTRIC MOTOR
CHIUSO - MOTORE ELETTRICO

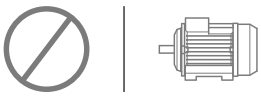

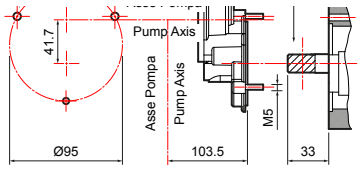

E BLANK - GAS ENGINE
CHIUSO - MOTORE A SCOPPIO

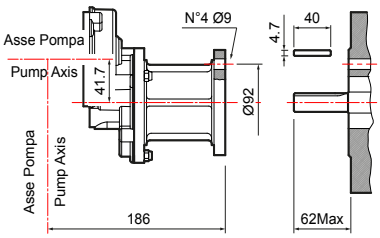

F BLANK - 12 V ELECTRIC MOTOR
CHIUSO - MOTORE ELETTRICO 12 V

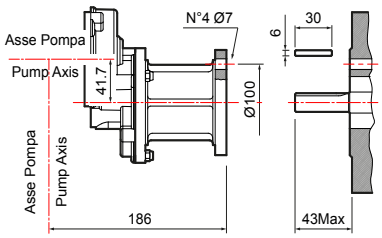

PUMPS AND IMPLEMENTS · *POMPA E APPLICAZIONI*

IMPLEMENTS · *APPLICAZIONI*	DRIVE-SHAFT TYPE · *TIPO DI ALBERO* Pump code · *Codice pompa*	IMPLEMENTS · *APPLICAZIONI*

A

BLANK - Ø 17
CHIUSO - Ø 17

BPX 25 PA
30078-00009
with holding brackets /
con piedi di supporto

BPX 25 PP
30078-00010
with holding brackets /
con piedi di supporto

Adapter 1" 3/8 M *Adattatore 1" 3/8 M*	
1" 3/8 M *1" 3/8 M*	**10001-04583**

B

BLANK - 1" 3/8 F
CHIUSO - 1" 3/8 F

BPX 25 PA
30078-00007
without feet / *senza piedi*

BPX 25 PP
30078-00008
without feet / *senza piedi*

Torque arm and chain quick coupling *Attacco rapido traversa catena*	
1" 3/8 F	**10001-10606**
Drive-shaft guard *Protezione cardano* **UNI EN ISO 4254**	**10002-14689**

C

BLANK - HYDRAULIC MOTOR 1"
CHIUSO - MOTORE IDRAULICO 1"

BPX 25 PA
30078-00001
with holding brackets /
con piedi di supporto

BPX 25 PP
30078-00015
with holding brackets /
con piedi di supporto

Gearboxes / *Riduttori.* **Adapters / *Adattatori.*** **Pulleys / *Pulegge.*** **Overgearboxes / *Moltiplicatori.*** **Guards / *Protezioni.***

PUMPS AND IMPLEMENTS · *POMPA E APPLICAZIONI*

IMPLEMENTS · *APPLICAZIONI*	DRIVE-SHAFT TYPE · *TIPO DI ALBERO* Pump code · *Codice pompa*	IMPLEMENTS · *APPLICAZIONI*

D

BLANK - ELECTRIC MOTOR
CHIUSO - MOTORE ELETTRICO

Gearbox included / *Riduttore incluso*
BPX 25 PA
30078-00003
without feet / *senza piedi*

BPX 25 PP
30078-00004
without feet / *senza piedi*

E

BLANK - GAS ENGINE
CHIUSO - MOTORE A SCOPPIO

Gearbox included / *Riduttore incluso*
BPX 25 PA
30078-00011
without feet / *senza piedi*

BPX 25 PP
30078-00012
without feet / *senza piedi*

F

BLANK - 12 V ELECTRIC MOTOR
CHIUSO - MOTORE ELETTRICO 12 V

Gearbox included / *Riduttore incluso*
BPX 25 PA
30078-00005
without feet / *senza piedi*

BPX 25 PP
30078-00006
without feet / *senza piedi*

Gearboxes / *Riduttori.* **Adapters / *Adattatori.*** **Pulleys / *Pulegge.*** **Overgearboxes / *Moltiplicatori.*** **Guards / *Protezioni.***

PUMP-MOUNTED CONTROL UNITS · *GRUPPI DI COMANDI SU POMPA*

GENIUS

	DIAPHRAGM *MEMBRANA*	PRESSURE *PRESSIONE* bar (p.s.i.)	PUMP VERSION *VERSIONE POMPA*	PART NUMBER *CODICE*	DELIVERY *MANDATA*	BY-PASS *RIFIUTO*
		20 (290)	**BPX 25 PA**	**42001-00218**	Ø 10	Ø 13
		15 (217)	**BPX 25 PP**	**42001-00219**	Ø 10	Ø 13
	●	20 (290)	**BPX 25 PA**	**42001-00324**	Ø 10	Ø 15 elbow/*curvo*
	●	15 (217)	**BPX 25 PP**	**42001-00325**	Ø 10	Ø 15 elbow/*curvo*

Can also be used remotely with the following remote control kits · *Utilizzabile anche da remoto con i seguenti kit comando a distanza*

REMOTE CONTROL KITS · *KIT COMANDO A DISTANZA*

	Ø 13 Straigh fittings *Raccordi dritti Ø 13*
	10001-11600

OTHER ACCESSORIES · *ALTRI ACCESSORI*

	Delivery kit *Kit mandata*	Ø 10	Ø 13
		10001-13359	**10001-11556**

GAS ENGINE MOTORPUMPS · *MOTOPOMPE MOTORE A SCOPPIO*

GAS ENGINE FEATURES ***CARATTERISTICHE MOTORE A SCOPPIO***					**SPRAYING UNITS** ***GRUPPI MOTOPOMPA***	
Brand *Marca*	Type *Modello*	Fuel *Alimentazione*	Net power *Potenza netta* HP (kW)	Drive *Tipo trasmissione*	**BPX 25 (PA)** **GENIUS**	**BPX 25 (PP)** **GENIUS**
HONDA	**GX 160** 4 stroke with base *4 tempi con base*	Gasoline *Benzina*	3,5 (2,6)	Gearbox *Riduttore*	**33001-01259**	**33001-01260** (15 bar)
LONCIN	**G 200 F** 4 stroke with base *4 tempi con base*	Gasoline *Benzina*	5,5 (4,1)	Gearbox *Riduttore*	**33001-01214**	**33001-01217** (15 bar)

On request versions with diaphragm control unit · *Versioni con gruppo di comando a membrana a richiesta*

SAFETY VALVES · *VALVOLE DI SICUREZZA*

Not included
Non inclusa

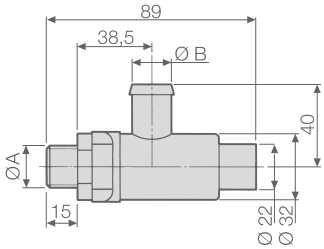

PUMPS *POMPE*	SAFETY VALVE KIT (valve included) *KIT VALVOLA DI SICUREZZA (valvola inclusa)*	SAFETY VALVE (for spare part use) *VALVOLA DI SICUREZZA (per uso ricambio)*	TECHNICAL FEATURES · *CARATTERISTICHE TECNICHE*			
			Ø A	Ø B mm (in)	PRESSURE *PRESSIONE* bar (p.s.i.)	Color *Colore*
BPX 25 PA	**10002-16758**	**10002-04629**	G 3/8	13 (0,51)	20 (290)	Green - *Verde*

ELECTROPUMPS · *MOTOPOMPE ELETTRICHE*

ELECTRIC MOTOR FEATURES ***CARATTERISTICHE MOTORE ELETTRICO***					**BASE MOUNTED SPRAYING UNITS** ***GRUPPI MOTOPOMPA SU BASE***	
Type *Modello*		Power *Potenza* HP (kW)	Drive *Tipo trasmissione*	Motor part number *Codice motore*	**BPX 25 (PA)** **GENIUS**	**BPX 25 (PP)** **GENIUS**
BATTERY	**V12** Duty S2 60' *Servizio S2 60'*	-	-	-	**33001-01229** (8 bar)	**33001-01232** (8 bar)
MEC 80	**V230** 2 poles single-phase *2 poli monofase*	1,5 (1,1)	-	00059-00300	**33001-01225** (15 bar)	**33001-01226** (15 bar)

On request versions with diaphragm control unit · *Versioni con gruppo di comando a membrana a richiesta*

MAINTENANCE SET · *KIT MANUTENZIONE*

SERIES *SERIE*	MODEL *MODELLO*	PART NUMBER *CODICE*	DIAPHRAGM TYPE *TIPOLOGIA MEMBRANA*
BPX	25 (PA)	**10001-13096**	NBR
		10001-11557	DESMOPAN
	25 (PP)	**10001-12834**	NBR
		10001-11537	DESMOPAN

DIAPHRAGMS · *MEMBRANE*

	MATERIAL · *MATERIALE*		
	NBR	D	V
Pump diaphragm *Membrana pompa*	**00006-00016**	**00006-00084**	**00006-00023**
Pressure damper diaphragm *Membrana accumulatore di pressione*	**00006-00028**	**00006-00095**	**00006-00106** **00006-00109**