APS 31 · APS 41

BOMBAS DE MEMBRANA DE ALTA PRESIÓN / *BOMBAS COM MEMBRANA DE ALTA PRESSÃO*

HIGHLIGHTS

	40 bar 580 p.s.i.
	28 - 41 l/min 7,4 - 10,8 US gpm
	550 rpm
	2,7 - 4,1 HP 2,0 - 3,0 kW
	Aluminio anodizado *Alumínio anodizado*
	NBR Standard DESMOPAN On request VITON On request

CARACTERÍSTICAS

Configuración: Tres membranas de NBR (Desmopan® y Viton bajo pedido). Piezas en contacto con el líquido: aluminio anodizado. Bajo pedido: válvula de seguridad. Válvulas de aspiración-impulsión todas dispuestas en el lado impulsión. Tratamiento de cataforesis en las versiones para motobombas.

CARACTERÍSTICAS

Configuração: 3 membranas em NBR (Desmopan® e Viton mediante solicitação). Peças em contato com o líquido: alumínio anodizado. Mediante solicitação: válvula de segurança. Válvulas de aspiração-distribuição, todas dispostas no lado de distribuição. Tratamento de cataforese nas versões para motobomba.

BENEFICIOS

1. Relación perfecta carrera/escariado, con la capacidad de reducir al mínimo los esfuerzos a cargo de las membranas.
2. Componentes sobredimensionados para asegurar una solidez única, resistencia a los empujes y duración en el tiempo.
3. Extremadamente compactas para adaptarse a la escasez de espacio disponible en los atomizadores para cultivos frutales.

BENEFÍCIOS

1. *Perfeita relação curso/diâmetro capaz de minimizar a tensão nas membranas.*
2. *Componentes superdimensionados para garantir robustez única, resistência ao impulso e durabilidade ao longo do tempo.*
3. *Extremamente compactas para se adaptarem à falta de espaço disponível nos atomizadores de pomares.*

APLICACIONES · *APLICAÇÕES*

Rociado localizado
Pulverização localizada

Antiincendios
Combate a incêndios

Curvo
Curvo

Aspiración
Aspiração

Ø 25

Impulsión
Distribuição

G 1/2" M

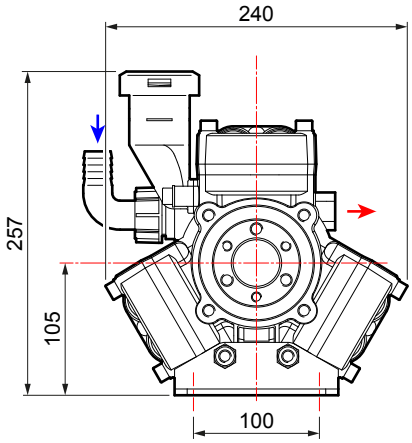

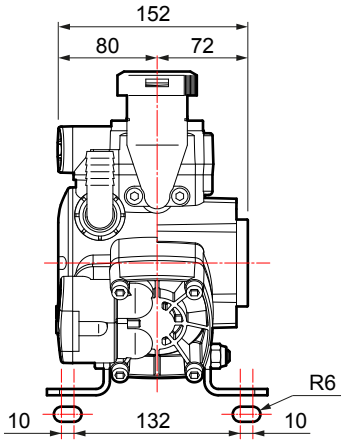

CARACTERÍSTICAS TÉCNICAS · *CARACTERÍSTICAS TÉCNICAS*

APS 31	0 bar - 0 p.s.i				20 bar - 290 p.s.i				30 bar - 435 p.s.i				40 bar - 580 p.s.i					
RPM	l/min	U.S.g.p.m.	HP	kW	l/min	U.S.g.p.m.	HP	kW	l/min	U.S.g.p.m.	HP	kW	l/min	U.S.g.p.m.	HP	kW	kg	lb
400	20	5,4	0,3	0,2	20	5,2	1,0	0,8	19	5,0	1,5	1,1	18	4,8	1,9	1,4	10	22
450	23	6,1	0,3	0,2	22	5,8	1,2	0,9	21	5,6	1,7	1,3	20	5,4	2,2	1,6		
500	25	6,7	0,4	0,3	25	6,5	1,3	1,0	24	6,2	1,9	1,4	23	6,0	2,4	1,8		
550	28	7,4	0,4	0,3	27	7,1	1,4	1,1	26	6,9	2,1	1,5	25	6,6	2,7	2,0		

APS 41	0 bar - 0 p.s.i				20 bar - 290 p.s.i				30 bar - 435 p.s.i				40 bar - 580 p.s.i					
RPM	l/min	U.S.g.p.m.	HP	kW	l/min	U.S.g.p.m.	HP	kW	l/min	U.S.g.p.m.	HP	kW	l/min	U.S.g.p.m.	HP	kW	kg	lb
400	30	7,9	0,3	0,2	29	7,7	1,6	1,1	28	7,5	2,3	1,7	28	7,3	2,9	2,2	10	22
450	34	8,9	0,3	0,2	33	8,6	1,7	1,3	32	8,4	2,6	1,9	31	8,2	3,3	2,4		
500	37	9,8	0,4	0,3	36	9,6	1,9	1,4	35	9,4	2,8	2,1	35	9,1	3,7	2,7		
550	41	10,8	0,4	0,3	40	10,6	2,1	1,6	39	10,3	3,1	2,3	38	10,0	4,1	3,0		

VERSIONES DISPONIBLES · *VERSÕES DISPONÍVEIS*

A CERRADO - SEIS AGUJEROS
FECHADO - 6 ORIFÍCIOS

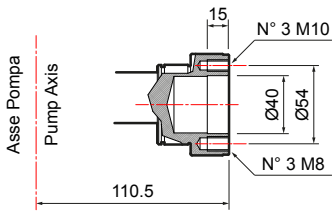

B Ø 20 - SEIS AGUJEROS
Ø 20 - 6 ORIFÍCIOS

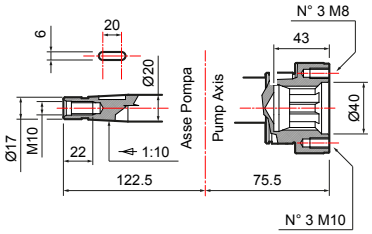

BOMBA Y APLICACIONES · *BOMBA E APLICAÇÕES*

APLICACIONES · *APLICAÇÕES*	TIPO DE EJE · *TIPO DE EIXO* Código de la bomba · *Código bomba*	APLICACIONES · *APLICAÇÕES*

A — CERRADO - SEIS AGUJEROS / *FECHADO - 6 ORIFÍCIOS*

APS 31
30033-00009
sin pies de apoyo/*sem pés*

APS 41
30032-00003
sin pies de apoyo/*sem pés*

Acoplamiento rápido de la pieza transversal y cadena *Engate rápido da barra corrente*	
1" 3/8 F	**10001-04561**
Reductores para motor de explosión *Redutores para motor de combustão*	
Extension 3 (SAE J 609 a) R.R: 1 : 6,44 - 3600 rpm	**10001-04659**
Extension 3 (SAE J 609 a) R.R: 1 : 6,44 - 3600 rpm **Tornillos métricos / *Parafusos métricos M8***	**10001-04679**
Extension 4 (SAE J 609 a) R.R: 1 : 6,44 - 3600 rpm sólo para/*somente para* APS 41	**10001-04663**
Eje cónico / *Eixo cônico* R.R: 1 : 6,44 - 3600 rpm	**10001-04670**
Reductor para motor eléctrico *Redutor para motor elétrico*	
Gr. 100-112 (Hz 50 - 2 polos / *polos*) R.R. 1 : 5,09 - 2800 rpm	**10001-04660**
Gr. 90 (Hz 50 - 2 polos / *polos*) R.R. 1 : 5,09 - 2800 rpm sólo para/*somente para* APS 31	**10001-04662**

A C — CERRADO - SEIS AGUJEROS / *FECHADO - 6 ORIFÍCIOS*

APS 31
30033-00009
sin pies de apoyo/*sem pés*

APS 41
30032-00032
sin pies de apoyo/*sem pés*

Adaptador 1" 3/8 M *Adaptador 1" 3/8 M*	
1" 3/8 M - seis agujeros *1" 3/8 M - 6 orifícios*	**10001-04575**
Adaptador de eje cilíndrico *Adaptador do eixo cilíndrico*	
Ø 30 mm M - seis agujeros *Ø 30 mm M - 6 orifícios*	**10001-04576**
1" M - seis agujeros *1" M - 6 orifícios*	**10001-04582**
Adaptador para motor hidráulico *Adaptador para motor hidráulico*	
Eje cilíndrico Ø1" con chaveta 6,35 mm *Eixo cilíndrico Ø1" com chaveta de 6,35 mm*	**10001-00518**
Eje cilíndrico Ø 25" con chaveta 8 mm *Eixo cilíndrico Ø 25" com chaveta de 8 mm*	**10001-00530**
Kit de polea *Kit de polia*	
Dos ranuras A Ø 172 *2 ranhuras A Ø 172*	**10001-04542**
Dos ranuras A Ø 247 *2 ranhuras A Ø 247*	**10001-13664**

A — CERRADO - SEIS AGUJEROS / *FECHADO - 6 ORIFÍCIOS*

APS 31
30033-00001
con pies de apoyo / com pés

APS 41
30032-00001
con pies de apoyo / com pés

B — Ø 20 - SEIS AGUJEROS / *Ø 20 - 6 ORIFÍCIOS*

APS 41
30032-00002
con pies de apoyo / com pés

Adaptadores de la bomba para multiplicadores *Adaptadores da bomba para multiplicadores*	
BIMA - CAR 3 1" 3/8 Adaptadores para agujeros con una distancia entre los ejes de 160x75 *Adaptadores em orifícios com espaçamento de 160x75*	**10001-00646**
Tapón de protección con seis agujeros *Tampa de proteção 6 orifícios*	**10002-01744**

Adaptador en el eje pasante cónico *Adaptador no eixo passante cônico*	
1" 3/8 M - Ø 20	**10001-04584**

Reductores / *Redutores.* **Adaptadores / *Adaptadores.*** **Poleas / *Polias.*** **Multiplicadores / *Multiplicadores.*** **Protecciones / *Proteções.***

GRUPOS DE MANDO EN LA BOMBA · *GRUPOS DE CONTROLE NA BOMBA*

GCP 2V

	NÚMERO DE VÍAS *N. VIAS*	PRESIÓN *PRESSÃO* bar (p.s.i.)	CÓDIGO *CÓDIGO*
	2	40 (580)	**42001-00119**

GEMINI

	NÚMERO DE VÍAS *N. VIAS*	PRESIÓN *PRESSÃO* bar (p.s.i.)	CÓDIGO *CÓDIGO*
	2	40 (580)	**42001-00056**

GRUPOS DE MANDO A DISTANCIA · *GRUPOS DE CONTROLE À DISTÂNCIA*

(Más información en la página 236 · *Para obter mais detalhes, veja a página 236)*

SIRIUS

	NÚMERO DE VÍAS *N. VIAS*	PRESIÓN *PRESSÃO* bar (p.s.i.)	CÓDIGO *CÓDIGO*
	2	40 (580)	**42001-00159**
	3	40 (580)	**42001-00103**

KIT DE MANDO A DISTANCIA · *KIT DE CONTROLE À DISTÂNCIA*

	Racores curvos (Rilsan) *Conexões curvas (Rilsan)*		Racores rectos (Rilsan) *Conexões retas (Rilsan)*
	10001-04592		**10001-04591**

POLARIS

	NÚMERO DE VÍAS *N. VIAS*	ACOPLAMIENTO *ENGATE*	PRESIÓN *PRESSÃO* bar (p.s.i.)	CÓDIGO *CÓDIGO*
	2	1/2 gas	40 (580)	**42001-00318**
	3	1/2 gas	40 (580)	**42001-00320**

GCP 3V

	PRESIÓN *PRESSÃO* bar (p.s.i.)	CÓDIGO *CÓDIGO*
	40 (580)	**42001-00019**

KIT DE MANDO A DISTANCIA · *KIT DE CONTROLE À DISTÂNCIA*

	Racores rectos G 1/2" *Conexões retas G 1/2"*
	10001-04635

VÁLVULAS DE SEGURIDAD · *VÁLVULAS DE SEGURANÇA*

No incluida
Não incluída

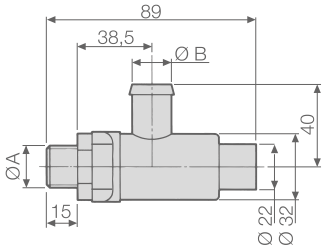

BOMBAS *BOMBAS*	KIT VÁLVULA DE SEGURIDAD (válvula incluida) *KIT DE VÁLVULA DE SEGURANÇA (válvula incluída)*	VÁLVULA DE SEGURIDAD (para uso de repuesto) *VÁLVULA DE SEGURANÇA (para uso de peças de reposição)*	CARACTERÍSTICAS TÉCNICAS · *CARACTERÍSTICAS TÉCNICAS*			
			Ø A	Ø B mm (in)	PRESIÓN *PRESSÃO* bar (p.s.i.)	Color *Cor*
APS 31 **APS 41**	G 1/2" (Impulsión/*Distribuição*) - **00009-00843**	**10002-01446**	G 3/8	13 (0,51)	40 (580)	Naranja - *Laranja*
	G 3/4" (Impulsión/*Distribuição*) - **00009-00844**					

OTROS ACCESORIOS · *OUTROS ACESSÓRIOS*

	Kit de pies de la bomba *Kit de pés da bomba*	CÓDIGO *CÓDIGO*
		10001-00537

MOTOBOMBAS CON MOTOR DE EXPLOSIÓN · *MOTOBOMBAS COM MOTOR DE COMBUSTÃO*

CARACTERÍSTICAS DEL MOTOR DE EXPLOSIÓN ***CARACTERÍSTICAS DO MOTOR DE COMBUSTÃO***					**GRUPOS MOTOBOMBAS** ***GRUPOS MOTOBOMBAS***	
Marca *Marca*	Modelo *Modelo*	Alimentación *Alimentação*	Potencia neta *Potência líquida* HP (kW)	Tipo de transmisión *Tipo de transmissão*	**APS 31** **GEMINI** Dos vías / *2 vias*	**APS 41** **GEMINI** Dos vías / *2 vias*
HONDA	**GX 160** 4 tiempos con base *4 tempos com base*	Gasolina *Gasolina*	3,5 (2,6)	Reductor *Redutor*	**33001-01252** (30 bar)	
	GX 160 4 tiempos con base *4 tempos com base*	Gasolina *Gasolina*	4,8 (3,6)	Reductor *Redutor*		**33001-00113**
	GX 160 4 tiempos sin base de arranque eléctrico *4 tempos sem base com acionamento elétrico*	Gasolina *Gasolina*	4,8 (3,6)	Reductor *Redutor*		**33001-00075**
	GP 160 H 4 tiempos con base *4 tempos com base*	Gasolina *Gasolina*	4,8 (3,6)	Reductor *Redutor*		**33001-00164**
	GP 160 H 4 tiempos sin base *4 tempos sem base*	Gasolina *Gasolina*	4,8 (3,6)	Reductor *Redutor*	**33001-00163**	**33001-00165**
LONCIN	**G 200 F** 4 tiempos con base *4 tempos com base*	Gasolina *Gasolina*	5,5 (4,1)	Reductor *Redutor*	**33001-00178**	**33001-00180**
	G 200 F 4 tiempos sin base *4 tempos sem base*	Gasolina *Gasolina*	5,5 (4,1)	Reductor *Redutor*	**33001-00179**	**33001-00181**

MOTOBOMBAS ELÉCTRICAS · *MOTOBOMBAS ELÉTRICAS*

CARACTERÍSTICAS DEL MOTOR ELÉCTRICO *CARACTERÍSTICAS DO MOTOR ELÉTRICO*					GRUPOS MOTOBOMBAS SOBRE BASE *GRUPOS MOTOBOMBAS NA BASE*	
Modelo *Modelo*		Potencia *Potência* HP (kW)	Tipo de transmisión *Tipo de transmissão*	Código del motor *Código motor*	**APS 31** **GEMINI** Dos vías / *2 vias*	**APS 41** **GEMINI** Dos vías / *2 vias*
MEC 90	**V230 ✱** 2 polos monofásico *2 polos monofásico*	2,0 (1,5)	Reductor *Redutor*	10002-01666	**33001-00063** (30 bar)	
MEC 100	**V230 ✱** 2 polos monofásico *2 polos monofásico*	3,0 (2,2)	Reductor *Redutor*	10002-01668		**33001-00066** (30 bar)
	V400 ✱ 2 polos trifásico *2 polos trifásico*	4,0 (3,0)	Reductor *Redutor*	10002-01670		**33001-00067**

✱ Servicio intermitente periódico S3 (IEC 60034-1) hasta el 75%. · *Serviço intermitente periódico S3 (IEC 60034-1) até 75%.*

KIT DE MANTENIMIENTO · *KIT DE MANUTENÇÃO*

SERIE *SÉRIE*	MODELO *MODELO*	CÓDIGO *CÓDIGO*	TIPO DE MEMBRANA *TIPO DE MEMBRANA*
APS	31	**10001-01919**	NBR
	41		

MEMBRANAS · *MEMBRANAS*

	MATERIAL · *MATERIAL*		
	NBR	D	V
Membrana de la bomba *Membrana da bomba*	**00006-00016**	**00006-00084**	**00006-00023**