APS 96

POMPES À MEMBRANE Á HAUTE PRESSION / *HOCHDRUCK-MEMBRANPUMPEN*

HIGHLIGHTS

50 bar 725 p.s.i.	
94 l/min 24,8 US gpm	
550 rpm	
11,7 HP 8,6 kW	
Aluminium Anodisé *Eloxiertes Aluminium*	
NBR DESMOPAN VITON	Standard On request On request
Standard *Standard*	

CARACTÉRISTIQUES

Configuration : 4 membranes en NBR (Desmopan® et Viton à la demande). Pièces en contact avec le liquide : aluminium anodisé. Standard : accumulateur de pression et soupape de sécurité.

EIGENSCHAFTEN

Konfiguration: 4 NBR-Membranen (Desmopan® und Viton auf Anfrage). Teile, die mit der Flüssigkeit in Berührung kommen: eloxiertes Aluminium. Standardlieferung: mit Druckspeicher und Sicherheitsventil.

AVANTAGES

1. Rapport course/alésage parfait en mesure de réduire au minimum les contraintes sur les membranes.
2. Composants surdimensionnés pour assurer une robustesse unique, une résistance aux poussées et une longue durée de vie.
3. Extrêmement compactes pour s'adapter au manque d'espace disponible sur les pulvérisateurs de verger.
4. Soupapes spéciales pour carbonate de calcium disponibles.

VORTEILE

1. *Perfektes Hub-Bohrungs-Verhältnis, das die Belastung der Membranen auf ein Minimum reduziert.*
2. *Überdimensionierte Bauteile für einzigartige Robustheit, Schubfestigkeit und lange Lebensdauer.*
3. *Extrem kompakte Bauweise, um sich an den knappen Platz auf den Obstsprühgeräten anzupassen.*
4. *Spezielle Ventile für Kalziumkarbonat sind erhältlich.*

APPLICATIONS · *ANWENDUNGSBEREICHE*

Pulvérisateurs
Sprühgeräte

Lutte contre l'incendie
Brandschutz

Coudé
Gebogen

Aspiration
Ansaug

Ø 40

Refoulement
Drucken

1 x Ø 10
1 x G 3/4" F

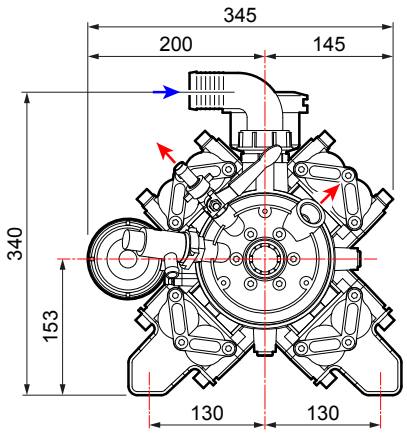

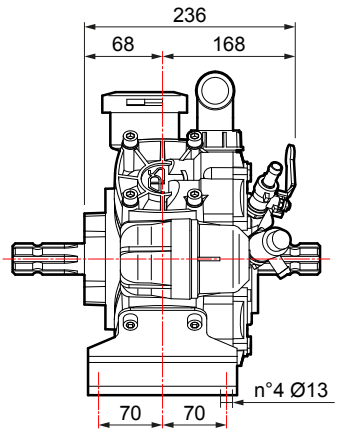

CARACTÉRISTIQUES TECHNIQUES · *TECHNISCHE EIGENSCHAFTEN*

APS 96	0 bar - 0 p.s.i				20 bar - 290 p.s.i				30 bar - 435 p.s.i				40 bar - 580 p.s.i				50 bar - 725 p.s.i					
RPM	l/min	U.S.g.p.m.	HP	kW	l/min	U.S.g.p.m.	HP	kW	l/min	U.S.g.p.m.	HP	kW	l/min	U.S.g.p.m.	HP	kW	l/min	U.S.g.p.m.	HP	kW	kg	lb
400	74	19,5	0,7	0,5	68	18,0	3,7	2,8	67	17,7	5,3	3,9	66	17,4	6,8	5,0	65	17,2	8,5	6,3		
450	83	21,9	1,0	0,7	77	20,3	4,3	3,1	75	19,8	6,0	4,4	74	19,5	7,7	5,7	73	19,3	9,5	7,0		
500	89	23,5	1,2	0,9	85	22,5	4,8	3,6	83	21,9	6,8	5,0	81	21,4	8,7	6,4	80	21,1	10,6	7,8	22,5	49,6
550	94	24,8	1,5	1,1	91	24,0	5,3	3,9	90	23,8	7,5	5,5	89	23,5	9,5	7,0	88	23,2	11,7	8,6		

VERSIONS DISPONIBLES · *ERHÄLTLICHE VERSIONEN*

A 1" 3/8 F - 1" 3/8 M

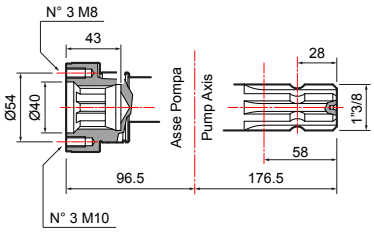

B 1" 3/8 M - 1" 3/8 M

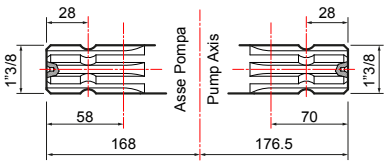

POMPE ET APPLICATIONS · *PUMPE UND ANWENDUNGSBEREICHE*

APPLICATIONS · *ANWENDUNGSBEREICHE*	TYPE D'ARBRE · *WELLENTYP* Code pompe · *Pumpencode*	APPLICATIONS · *ANWENDUNGSBEREICHE*

Adaptateur 1" 3/8 M *Adapter 1" 3/8 M*	
1" 3/8 M - 6 trous *1" 3/8 M - 6 Löcher*	**10001-04575**
Adaptateur d'arbre cylindrique *Zylindrischer Wellenadapter*	
Ø 30 mm M - 6 trous *Ø 30 mm M - 6 Löcher*	**10001-04576**
1" M - 6 trous *1" M - 6 Löcher*	**10001-04582**
Accouplement rapide barre transversale/chaîne *Zapfwellen-Schnellkupplungssatz*	
1" 3/8 F	**10001-04561**
Adaptateur pour moteur hydraulique *Adapter für Hydraulikmotor*	
Arbre cylindrique Ø 1" avec clavette 6,35 mm *Zylinderwelle Ø 1" mit 6,35 mm-Passfeder*	**10001-00518**
Arbre cylindrique Ø 25" avec clavette 8 mm *Zylinderwelle Ø 25" mit 8 mm-Passfeder*	**10001-00530**
Kit poulie *Riemenscheiben-Satz*	
3 rainures A Ø 300 *3 Nuten A Ø 300*	**10001-04559**
3 rainures B Ø 290 *3 Nuten B Ø 290*	**10001-04535**
3 rainures A Ø 350 *3 Nuten A Ø 350*	**10001-04540**
Bouchon de protection à 6 trous *Schutzkappe mit 6 Löchern*	**10002-01774**

Adaptateurs pompe pour multiplicateurs *Übersetzungsadapter*	
COMER - D7, D 21, D 27	**10001-00644**
BIMA - M 30, M 47, M 60, MSB	
BIMA - CAR 3 1" 3/8 Adaptateurs pour trous d'entraxe 160x75 *Für Achsabstand 160x75*	**10001-00646**
FIENI - V1	**10001-00651**

Protection du cardan *Kardanwellenschutz*	**10002-01744**

A

1" 3/8 F - 1" 3/8 M

APS 96
30015-00008
avec pieds / *mit Füßen*

B

1" 3/8 M - 1" 3/8 M

APS 96
30015-00007
avec pieds / *mit Füßen*

Protection du cardan *Kardanwellenschutz* **UNI EN ISO 4254**	**10002-01776**
Protection du cardan *Kardanwellenschutz*	**10002-01744**

Réducteurs / *Untersetzungsgetriebe.* **Adaptateurs / *Adapter.*** **Poulies / *Riemenscheibe.*** **Multiplicateurs / *Übersetzungsgetriebe.***
Protections / *Schutzvorrichtungen.*

GROUPES DE COMMANDE SUR POMPE · *DRUCKREGLER AN PUMPE*

GCP 3V

	NO. DE VOIES *ANZ. WEGE*	PRESSION *DRUCK* bar (p.s.i.)	CODE *CODE*	Kit raccord sur pompe *Anschlusssatz an Pumpe* (Obligatoire/*Erforderlich)*
	3	50 (725)	**42001-00112**	**00009-00902**

Peut également être utilisé à distance avec les kits suivants de commande à distance · *Auch für die Fernbedienung mit folgenden Fernbedienungs-Sets geeignet*

KIT DE COMMANDE Á DISTANCE · *FERNBEDIENUNGS-SET*

	Raccords coudés G 1/2" *Gebogene Anschlüsse G 1/2"*		Raccords coudés G 3/4" *Gebogene Anschlüsse G 3/4"*		Raccords coudés avec autobloquants G 1/2" *Gebogene Anschlüsse mit selbstsich. Vorrichtungen G 1/2"*
	10001-04622		**10001-04626**		**10001-04620**

GROUPES DE COMMANDE Á DISTANCE · *FERN-DRUCKREGLER*

(Pour plus de détails, voir page 236 · *Nähere Informationen auf Seite 236)*

HPR 2

	NO. DE VOIES *ANZ. WEGE*	PRESSION *DRUCK* bar (p.s.i.)	CODE *CODE*	Version avec soupape en Stellite *Version mit Stellit-Ventil*	Kit de raccords porte-tuyau *Schlauchanschluss-Set*	
	3	50 (725)	**42001-00115**	**42001-00184**	Ø 8x10 (n. 3 pièces/*Stück)*	**00009-00996**

KIT DE COMMANDE Á DISTANCE · *FERNBEDIENUNGS-SET*

	Raccords coudés *Gebogene Anschlüsse*		Raccords coudés avec autobloquants *Gebogene Anschlüsse mit selbstsich. Vorrichtungen*
	00009-00877		**10001-04618**

ARGO SERIES

ARGO

	PRESSION *DRUCK* bar (p.s.i.)	Sans manomètre *Ohne Druckmesser*	Avec manomètre *Mit Druckmesser*
	50 (725)	**42001-00307**	**42001-00308**

ARGO HD

	PRESSION *DRUCK* bar (p.s.i.)	Sans manomètre *Ohne Druckmesser*	Avec manomètre *Mit Druckmesser*
	50 (725)	**42001-00305**	**42001-00306**

ARGO C

	PRESSION *DRUCK* bar (p.s.i.)	Sans manomètre *Ohne Druckmesser*	Avec manomètre *Mit Druckmesser*
	50 (725)	**42001-00311**	**42001-00312**

ARGO HDC

	PRESSION *DRUCK* bar (p.s.i.)	Sans manomètre *Ohne Druckmesser*	Avec manomètre *Mit Druckmesser*
	50 (725)	**42001-00309**	**42001-00310**

KIT DE COMMANDE Á DISTANCE · *FERNBEDIENUNGS-SET*

	Kit plaque de fixation, commande à distance *Satz Befestigungsplatte, Fernausführung*		Raccords coudés *Gebogene Anschlüsse*		Raccords coudés avec autobloquants *Gebogene Anschlüsse mit selbstsich. Vorrichtungen*
	00071-01795		**00009-00877**		**10001-04618**

SOUPAPES DE SÉCURITÉ · *SICHERHEITSVENTILE*

Standard inclus
Standardlieferung

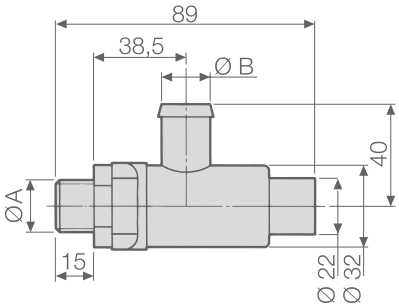

POMPES *PUMPEN*	CODE *CODE*	CARACTÉRISTIQUES TECHNIQUES · *TECHNISCHE EIGENSCHAFTEN*			
		Ø A	Ø B mm (in)	PRESSION *DRUCK* bar (p.s.i.)	Couleur *Farbe*
APS 96	**10002-01451**	G 3/8	13 (0,51)	50 (725)	Rouge - *Rot*

AUTRES ACCESSOIRES · *SONSTIGES ZUBEHÖR*

	Kit soupapes pour carbonate de calcium (6 pièces) *Kalziumkarbonat-Ventilsatz (6 Stück)*	CODE *CODE*
		10001-11571

MOTOPOMPES MOTEUR Á EXPLOSION · *MOTORPUMPEN MIT VERBRENNUNGSMOTOR*

CARACTÉRISTIQUES MOTEUR Á EXPLOSION ***EIGENSCHAFTEN VERBRENNUNGSMOTOR***					**GROUPES MOTOPOMPES** ***MOTORPUMPENGRUPPEN***
Marque *Marke*	Modèle *Modell*	Alimentation *Kraftstoffart*	Puissance nette *Nutzleistung* HP (kW)	Type de transmission *Antrieb*	**APS 96** **G.C.P** 3 voies / *3 Wege*
HONDA	**GX 270** 4 temps avec base *4-Takt mit Sockel*	Essence *Benzin*	8,0 (6,0)	Réducteur *Untersetzungsgetriebe*	**33001-00263** (30 bar)

KIT D'ENTRETIEN · *WARTUNGSSATZ*

SÉRIE *BAUREIHE*	MODÈLE *MODELL*	CODE *CODE*	TYPE DE MEMBRANE *MEMBRANTYP*
APS	96	**10001-01776**	NBR

MEMBRANES · *MEMBRANEN*

	MATÉRIAU · *MATERIAL*		
	NBR	D	V
Membrane de la pompe *Pumpenmembran*	**00006-00069**	**00006-00079**	**00006-00078**
Membrane de l'accumulateur de pression *Membran Druckspeicher*	**00006-00076**	-	**00006-00083**