IDS 1201 · IDS 1401

POMPES À MEMBRANE Á HAUTE PRESSION / *HOCHDRUCK-MEMBRANPUMPEN*

HIGHLIGHTS

50 bar 725 p.s.i.	
124 - 137 l/min 32,8 - 36,2 US gpm	
550 rpm	
15,5 - 16,6 HP 11,4 - 12,2 kW	
Laiton *Messing*	
NBR	Standard
DESMOPAN	On request
VITON	On request
Standard *Standard*	

CARACTÉRISTIQUES

Configuration : 3 membranes en NBR (Desmopan® et Viton à la demande). Pièces en contact avec le liquide : laiton. Standard : accumulateur de pression, soupape de sécurité.

EIGENSCHAFTEN

Konfiguration: 3 NBR-Membranen (Desmopan® und Viton auf Anfrage). Teile, die mit der Flüssigkeit in Berührung kommen: Messing. Standardlieferung: mit Druckspeicher, Sicherheitsventil.

AVANTAGES

1. Les pièces mobiles surdimensionnées et les robustes étriers de soutien répondent aux critères les plus rigoureux, garantissant une résistance maximale.
2. Composants réalisés en laiton pour une résistance à l'abrasion et une compatibilité chimique maximales.
3. Soupapes immédiatement accessibles à l'opérateur, consentant d'effectuer les opérations d'assistance de façon facile et rapide.
4. Rapport course/alésage parfait en mesure de réduire au minimum les contraintes sur les membranes.
5. **Nouvelles versions avec accumulateur de pression sphérique.**

VORTEILE

1. *Die überdimensionierten beweglichen Teile und die robusten Stützbügel erfüllen strengere Anforderungen und garantieren maximale Widerstandsfähigkeit.*
2. *Bauteile aus Messing für maximale Abriebfestigkeit und chemische Verträglichkeit.*
3. *Die Ventile sind für den Bediener sofort zugänglich, was eine einfache und schnelle Wartung ermöglicht.*
4. *Perfektes Hub-Bohrungs-Verhältnis, das die Belastung der Membranen auf ein Minimum reduziert.*
5. ***Neue Versionen mit Kugeldruckspeicher.***

APPLICATIONS · *ANWENDUNGSBEREICHE*

Pulvérisateurs
Sprühgeräte

Coudé
Gebogen

Aspiration
Ansaug

Ø 40

Refoulement
Drucken

3 x Ø 10
1 x G 3/4" F

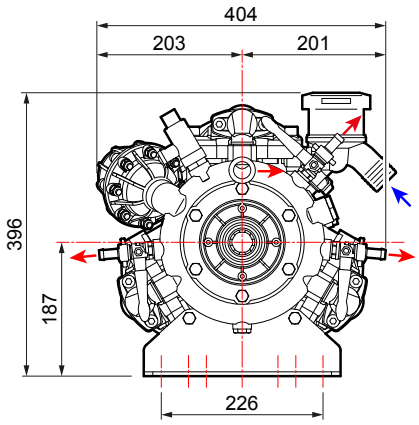

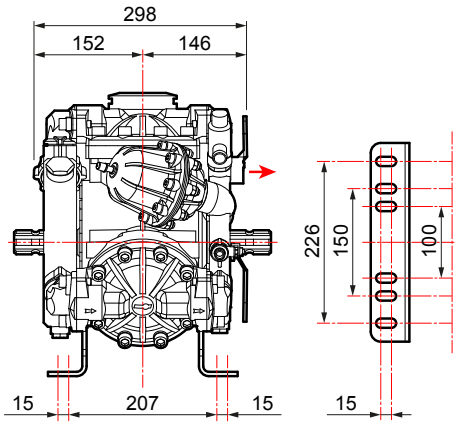

CARACTÉRISTIQUES TECHNIQUES · *TECHNISCHE EIGENSCHAFTEN*

IDS 1201	0 bar - 0 p.s.i				20 bar - 290 p.s.i				30 bar - 435 p.s.i				40 bar - 580 p.s.i				50 bar - 725 p.s.i					
RPM	l/min	U.S.g.p.m.	HP	kW	l/min	U.S.g.p.m.	HP	kW	l/min	U.S.g.p.m.	HP	kW	l/min	U.S.g.p.m.	HP	kW	l/min	U.S.g.p.m.	HP	kW	kg	lb
400	94	24,7	1,6	1,2	92	24,3	4,8	3,5	92	24,2	6,9	5,1	91	23,9	9,0	6,6	90	23,6	11,3	8,3	53	117
450	105	27,6	1,9	1,4	103	27,1	5,6	4,1	102	26,9	8,1	5,9	101	26,7	10,3	7,6	101	26,5	12,8	9,4		
500	116	30,5	2,2	1,6	114	30,0	6,2	4,5	113	29,9	8,7	6,4	113	29,7	11,4	8,4	111	29,4	14,1	10,3		
550	124	32,8	2,6	1,9	122	32,3	7,0	5,1	122	32,2	9,9	7,3	121	32,0	12,7	9,3	121	31,8	15,5	11,4		

IDS 1401	0 bar - 0 p.s.i				20 bar - 290 p.s.i				30 bar - 435 p.s.i				40 bar - 580 p.s.i				50 bar - 725 p.s.i					
RPM	l/min	U.S.g.p.m.	HP	kW	l/min	U.S.g.p.m.	HP	kW	l/min	U.S.g.p.m.	HP	kW	l/min	U.S.g.p.m.	HP	kW	l/min	U.S.g.p.m.	HP	kW	kg	lb
400	106	28,0	1,1	0,8	103	27,2	5,2	3,8	102	26,9	7,6	5,6	102	26,9	9,8	7,2	101	26,7	12,1	8,9	53	117
450	119	31,4	1,2	0,9	116	30,6	6,0	4,4	115	30,4	8,6	6,3	114	30,1	11,4	8,4	114	30,1	13,6	10,0		
500	131	34,6	1,6	1,2	129	34,1	6,8	5,0	128	33,8	9,8	7,2	127	33,5	12,8	9,4	125	33,0	15,6	11,5		
550	137	36,2	2,6	1,9	136	35,9	7,2	5,3	135	35,7	10,3	7,6	135	35,7	13,5	9,9	135	35,7	16,6	12,2		

VERSIONS DISPONIBLES · *ERHÄLTLICHE VERSIONEN*

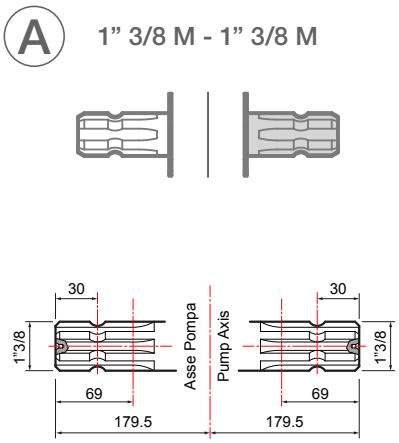

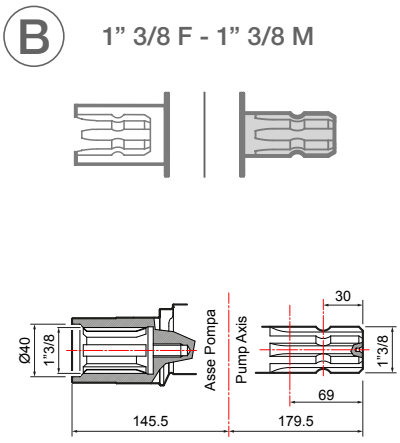

POMPE ET APPLICATIONS · *PUMPE UND ANWENDUNGSBEREICHE*

APPLICATIONS · *ANWENDUNGSBEREICHE*	TYPE D'ARBRE · *WELLENTYP* Code pompe · *Pumpencode*	APPLICATIONS · *ANWENDUNGSBEREICHE*

Adaptateur pour moteur hydraulique *Adapter für Hydraulikmotor*	
Arbre cylindrique Ø 32" avec clavette 10 mm *Zylinderwelle Ø 32" mit 10 mm-Passfeder*	**10001-00541**
Protection du cardan *Kardanwellenschutz* **UNI EN ISO 4254**	**10002-01775**
Protection du cardan *Kardanwellenschutz*	**10002-01741**

A

1" 3/8 M - 1" 3/8 M

IDS 1201
Ø 40 mm - **30056-00001**
avec pieds / *mit Füßen*

IDS 1401
Ø 40 mm - **30036-00001**
avec pieds / *mit Füßen*

Spherical pr. dumper / *Accumulatore pr. sferico*
IDS 1201
Ø 40 mm - **30056-00004**
avec pieds / *mit Füßen*

IDS 1401
Ø 40 mm - **30036-00009**
avec pieds / *mit Füßen*

Protection du cardan *Kardanwellenschutz* **UNI EN ISO 4254**	**10002-01775**
Protection du cardan *Kardanwellenschutz*	**10002-01741**

B

1" 3/8 F - 1" 3/8 M

IDS 1201
Ø 40 mm - **30056-00002**
avec pieds / *mit Füßen*

IDS 1401
Ø 40 mm - **30036-00002**
avec pieds / *mit Füßen*

Kit poulie *Riemenscheiben-Satz*	
3 rainures A Ø 350 *3 Nuten A Ø 350*	**10001-04554**
3 rainures B Ø 300 *3 Nuten B Ø 300*	**10001-13088**
Adaptateurs pompe pour multiplicateurs *Übersetzungsadapter*	
COMER - D7, D 21, D 27	**10001-00654**
BIMA - M 30, M 47, M 60, MSB	

Réducteurs / *Untersetzungsgetriebe.* **Adaptateurs / *Adapter.*** **Poulies / *Riemenscheibe.*** **Multiplicateurs / *Übersetzungsgetriebe.*** **Protections / *Schutzvorrichtungen.***

GROUPES DE COMMANDE SUR POMPE · *DRUCKREGLER AN PUMPE*

VRS

	NO. DE VOIES *ANZ. WEGE*	RACCORD PORTE-TUYAU *SCHLAUCHANSCHLUSS* Ø	REFOULEMENT *DRUCKEN*	CODE *CODE*
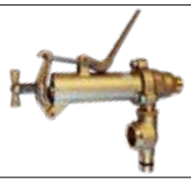	1	24	Droit - *Gerade*	**10002-00926**
	1	23	Coudé - *Gebogen*	**10002-01092**

GROUPES DE COMMANDE Á DISTANCE · *FERN-DRUCKREGLER*

(Pour plus de détails, voir page 236 · *Nähere Informationen auf Seite 236)*

HPR 2

	NO. DE VOIES *ANZ. WEGE*	PRESSION *DRUCK* bar (p.s.i.)	CODE *CODE*	Version avec soupape en Stellite *Version mit Stellit-Ventil*	Kit de raccords porte-tuyau *Schlauchanschluss-Set*	
	3	50 (725)	**42001-00115**	**42001-00184**	Ø 8x10 (n. 3 pièces/*Stück*)	**00009-00996**

KIT DE COMMANDE Á DISTANCE · *FERNBEDIENUNGS-SET*

	Raccords coudés *Gebogene Anschlüsse*		Raccords coudés avec autobloquants *Gebogene Anschlüsse mit selbstsich. Vorrichtungen*		Raccords droits *Gerade Anschlüsse*
	00009-00877		**10001-04618**		**00009-01263**

ARGO SERIES

ARGO

	PRESSION *DRUCK* bar (p.s.i.)	Sans manomètre *Ohne Druckmesser*	Avec manomètre *Mit Druckmesser*
	50 (725)	**42001-00307**	**42001-00308**

ARGO HD

	PRESSION *DRUCK* bar (p.s.i.)	Sans manomètre *Ohne Druckmesser*	Avec manomètre *Mit Druckmesser*
	50 (725)	**42001-00305**	**42001-00306**

ARGO C

	PRESSION *DRUCK* bar (p.s.i.)	Sans manomètre *Ohne Druckmesser*	Avec manomètre *Mit Druckmesser*
	50 (725)	**42001-00311**	**42001-00312**

ARGO HDC

	PRESSION *DRUCK* bar (p.s.i.)	Sans manomètre *Ohne Druckmesser*	Avec manomètre *Mit Druckmesser*
	50 (725)	**42001-00309**	**42001-00310**

KIT DE COMMANDE Á DISTANCE · *FERNBEDIENUNGS-SET*

	Kit plaque de fixation, commande à distance *Satz Befestigungsplatte, Fernausführung*		Raccords coudés *Gebogene Anschlüsse*		Raccords coudés avec autobloquants *Gebogene Anschlüsse mit selbstsich. Vorrichtungen*
	00071-01795		**00009-00877**		**10001-04618**

SOUPAPES DE SÉCURITÉ · *SICHERHEITSVENTILE*

Standard inclus
Standardlieferung

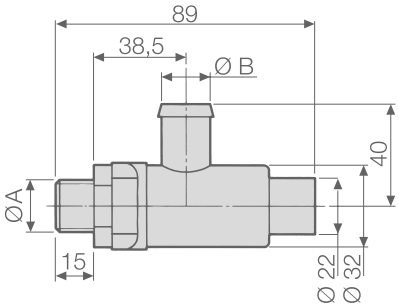

POMPES *PUMPEN*	CODE *CODE*	CARACTÉRISTIQUES TECHNIQUES · *TECHNISCHE EIGENSCHAFTEN*			
		Ø A	Ø B mm (in)	PRESSION *DRUCK* bar (p.s.i.)	Couleur *Farbe*
IDS 1201	**10002-01441**	G 1/2	19 (0,75)	50 (725)	Rouge - *Rot*
IDS 1401					

KIT D'ENTRETIEN · *WARTUNGSSATZ*

SÉRIE *BAUREIHE*	MODÈLE *MODELL*	CODE *CODE*	TYPE DE MEMBRANE *MEMBRANTYP*	KIT SOUPAPES *VENTILSATZ*
IDS	1201	**10001-02034**	NBR	**10001-13350**
	1401			

MEMBRANES · *MEMBRANEN*

○	MATÉRIAU · *MATERIAL*		
	NBR	D	V
Membrane de la pompe *Pumpenmembran*	**00006-00007**	**00006-00081**	**00006-00085**
Membrane de l'accumulateur de pression *Membran Druckspeicher*	**00006-00089**	-	-