2025

CATÁLOGO GENERAL
CATÁLOGO GERAL

BOMBAS PARA ROCIADURA Y DESYERBO
BOMBAS PARA PULVERIZAÇÃO E CAPINA

COMET

ÍNDICE
ÍNDICE

BOMBAS DE BAJA PRESIÓN · *BOMBAS DE BAIXA PRESSÃO* 18
MC 8 · MC 18 20
P 36/15 24
BP 40 K 28
BP 60 K 34
BP 75 38
BP 110 · BP 130 44
HIGHLIGHTS · *HIGHLIGHTS* - BPX 25 48
BPX 25 50
HIGHLIGHTS · *HIGHLIGHTS* - BPX SERIES 58
BPX 120 · BPX 140 60
BPX 180 64
BPX 270 68
HIGHLIGHTS · *HIGHLIGHTS* - BPS SERIES 72
BPS 160 · BPS 195 74
BPS 200 · BPS 255 78
BPS 260 · BPS 325 82
BPS 300 · BPS 385 86
BPS TANDEM 90
BPV 500 96
HIGHLIGHTS · *HIGHLIGHTS* - C SERIES 100
C 610 H · C 610 HS 102

BOMBAS DE MEDIA PRESIÓN · *BOMBAS DE MÉDIA PRESSÃO* 106
MP 20 · MP 30 108
P 40/20 · MP 55 114
P 48 120

BOMBAS DE ALTA PRESIÓN · *BOMBAS DE ALTA PRESSÃO* 126
HIGHLIGHTS · *HIGHLIGHTS* - APS SERIES 128
APS 31 · APS 41 130
APS 51 136
APS 61 · APS 71 144
APS 96 150
APS 101-121 · APS 101 S-121 S 156
APS 145 162
APS 141 · APS 166 168
HIGHLIGHTS · *HIGHLIGHTS* - IDS SERIES 174
IDS 960 176
IDS 1000 182
IDS 1400 188
IDS 1201 · IDS 1401 194
IDS 1501-1701-2001 · IDS HD 1701-2001 200
IDS 2200-2600 · IDS HD 2200-2600 206
HIGHLIGHTS · *HIGHLIGHTS* - Y SERIES 212
YA 65 · YA 75 214
YA 130 · YA 150 220
YB 75 226
YB 150 232

GRUPOS DE MANDO · *GRUPOS DE CONTROLE* 236
VR 10 · VR 15 240
HYDRA 241
SIRIUS 242
POLARIS 243
GCP 2V 244
GCP 3V 245
HPR 2 246
VR 20 · VR 40 247
GEMINI 248
VRS 249
ARGO 250
ARGO HD 251
ARGO C 252
ARGO HDC 253

ROCIADORAS SOBRE CARRO · *PULVERIZADORES SOBRE RODAS* 254
CRRC ECO L · CRRC ECO 256
CBM 260
ACCESORIOS · *ACESSÓRIOS* 262

ROCIADORAS PORTÁTILES · *PULVERIZADORES PORTÁTEIS* 266
KB 15 268
TB 35 269

HIDROLIMPIADORAS · *HIDROLIMPADORAS* 270
PTO 272
FDX HOT CUBE WK 276

MANTENIMIENTO CORRECTO DE LAS BOMBAS DE MEMBRANA · *CORRETA MANUTENÇÃO DAS BOMBAS COM MEMBRANA* 280
MANTENIMIENTO · *MANUTENÇÃO* 282

DIAGNÓSTICO · *DIAGNÓSTICO* 284

LEYENDA
LEGENDA

Presión máx. (bar/p.s.i.)
Pressão máxima (bar/p.s.i.)

Revoluciones del motor (RPM)
RPM do motor

Caudal (l/min / U.S.g.p.m.)
Vazão (l/min / U.S.g.p.m.)

Capacidad del motor hidráulico
Capacidade do motor hidráulico

Potencia absorbida máx. (HP/kW)
Potência máxima de entrada (HP/kW)

Peso (Kg/lb)
Peso (Kg/lb)

Material
Material

Membrana
Membrana

Acumulador de presión
Acumulador de pressão

NBR® — NBR®

D — DESMOPAN®

V — VITON®

Válvula de regulación
Válvula reguladora

Versión para ácidos
Versão ácidas

C — Cataforesis
Cataforese

Bomba con pies de apoyo
Bomba com pés

Bomba sin pies de apoyo
Bomba sem pés

Racor de aspiración recto
Conexão de aspiração reta

Racor de aspiración curvo
Conexão de aspiração curva

Motor de explosión
Motor de combustão

Motor eléctrico
Motor elétrico

LEYENDA
LEGENDA

Eje no pasante de seis agujeros
Eixo não passante 6 orifícios

Eje no pasante 1" 3/8 M
Eixo não passante 1" 3/8 M

Eje no pasante Ø Cilíndrico
Eixo não passante Ø Cilíndrico

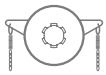

Acoplamiento rápido barra/cadena
Engate rápido de barra/corrente

Eje no pasante 1" 3/8 H
Eixo não passante 1" 3/8 F

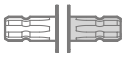

Eje pasante 1“ 3/8 M - 1“ 3/8 M
Eixo passante 1" 3/8 M - 1" 3/8 M

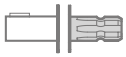

Eje pasante Ø Cilíndrico - 1“ 3/8 M
Eixo passante Ø Cilíndrico - 1” 3/8 M

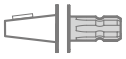

Eje pasante Cónico - 1“ 3/8 M
Eixo passante cônico - 1" 3/8 M

Eje pasante 1“ 3/8 M - Ø Cilíndrico Hembra
Eixo passante 1" 3/8 M - Ø Cilíndrico Fêmea

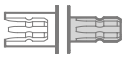

Eje pasante 1“ 3/8 H - 1“ 3/8 M
Eixo passante 1" 3/8 F - 1" 3/8 M

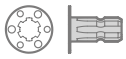

Eje pasante 1“ 3/8 H (seis agujeros) - 1“ 3/8 M
Eixo passante 1“ 3/8 F (6 orifícios) - 1“ 3/8 M

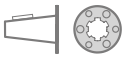

Eje pasante Cónico - 1“ 3/8 H (seis agujeros)
Eixo passante cônico - 1“ 3/8 F (6 orifícios)

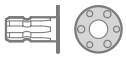

Eje pasante 1“ 3/8 M - seis agujeros
Eixo passante 1“ 3/8 M - 6 orifícios

MOTORES DE EXPLOSIÓN / *MOTORES DE COMBUSTÃO*
Tipos de bridas y ejes / *Tipos de flanges e eixos*

A - Extension 3 (SAE J 609 a)

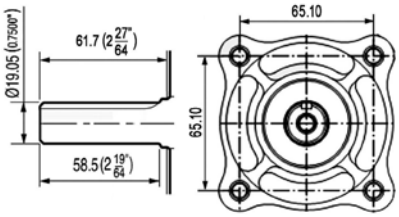

B - Extension 4 (SAE J 609 a)

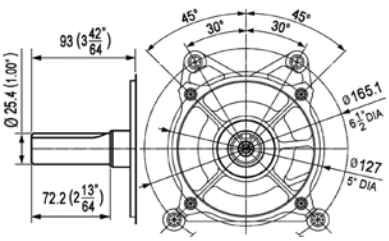

Eje cónico (taper ratio) 1:5
Eixo cônico

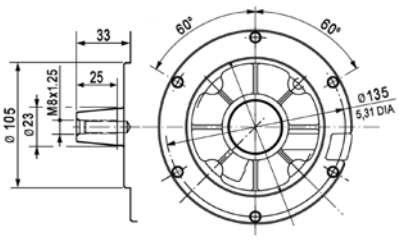

Líder del mercado desde hace más de sesenta años

Nuestra historia

Desde 1959, año de su fundación en Reggio Emilia, Comet ha combinado experiencia e innovación en más de 60 años de historia, convirtiéndose en un protagonista importante de la industria manufacturera italiana, con reconocimiento tanto nacional como internacional.

Nossa história

Desde 1959, ano de sua fundação em Reggio Emilia, A Comet combinou experiência e inovação em mais de 60 anos de história, tornando-se uma figura importante no setor de fabricação italiano, com reconhecimento nacional e internacional.

El número de países a los que exportamos

La excelente calidad de nuestros productos ha consolidado Comet como una marca conocida y apreciada en más de 150 países del mundo.

O número de países para os quais exportamos

A excelência qualitativa dos nossos produtos consolidou a Comet como uma marca premium conhecida e respeitada em mais de 150 países em todo o mundo.

La amplitud de la gama

La amplitud de la gama es una demostración de nuestra dedicación a satisfacer las demandas más diferentes de nuestros clientes. Ofrecemos una amplia gama de productos que garantizan prestaciones excelentes en todos los contextos.

A ampla gama

A amplitude da gama é uma prova da nossa dedicação em atender às mais diversas necessidades dos nossos clientes. Oferecemos uma ampla gama de produtos que garantem um excelente desempenho em todos os contextos.

La cuota del mercado de las bombas de membranas que ocupamos

La cuota del mercado de las bombas de membrana que ocupamos es significativa, afianzando nuestra posición como líder del sector. La confianza de los clientes en nuestra marca y la calidad de nuestros productos nos han permitido conquistar y mantener una posición importante en este sector.

A quota de mercado das bombas com membrana que ocupamos

A quota de mercado das bombas com membrana que ocupamos é significativa, consolidando a nossa posição como líder do setor. A confiança dos clientes na nossa marca e a qualidade dos nossos produtos nos permitiram conquistar e manter uma posição importante neste setor.

Los constructores que nos han elegido

Constructores prestigiosos han elegido Comet como su colaborador de confianza para sus necesidades, reconociendo nuestra capacidad de ofrecer soluciones personalizadas y gracias a la calidad de nuestros productos. Esta confianza reconocida a nuestros productos confirma nuestro rol de colaborador favorito.

Os construtores que nos escolheram

Construtores de prestígio escolheram a Comet como parceira de confiança para as suas necessidades, reconhecendo a nossa capacidade de oferecer soluções personalizadas e a qualidade dos nossos produtos. Essa confiança depositada em nossos produtos confirma o nosso papel como parceiro preferencial.

Nuestros conocimientos

Nuestros conocimientos, fruto de décadas de experiencia, investigación e innovación constante, es el secreto de nuestro éxito. Nos permite ofrecer productos de última generación a nuestros clientes globales, garantizando calidad y prestaciones constantes en el tiempo, para todas las necesidades.

O nosso know how

O nosso know how, resultado de décadas de experiência, pesquisa e constante inovação, é o segredo do nosso sucesso. Nos permite oferecer produtos de última geração aos nossos clientes globais, garantindo qualidade e desempenho constantes ao longo do tempo, projetados para cada necessidade.

Las inversiones continuas en nuevas tecnologías automatizadas

Nuestras inversiones continuas en nuevas tecnologías automatizadas demuestran nuestro compromiso para representar la vanguardia del sector. Estas inversiones mejoran la eficiencia de la producción, garantizan estándares de calidad elevados y mantienen nuestra posición de liderazgo en el sector.

Investimentos contínuos em novas tecnologias automatizadas

Nossos investimentos contínuos em novas tecnologias automatizadas demonstram nosso compromisso em permanecer na vanguarda do setor. Esses investimentos melhoram a eficiência da produção, garantem altos padrões de qualidade e mantêm a nossa posição de liderança no setor.

El Made in Italy

El «Made in Italy» de las bombas Comet contribuye a la excelencia italiana en el mundo, gracias a su precisión y a su calidad.

O Made in Italy

O "Made in Italy" das bombas Comet contribui para a excelência italiana no mundo, caracterizada pela precisão e fiabilidade.

Líder de mercado há mais de 60 anos

La excelencia de los productos Comet redefine los estándares de calidad con soluciones FIABLES e INNOVADORAS

"A excelência dos produtos Comet redefine os padrões de qualidade com soluções FIÁVEIS e INOVADORAS"

División Spraying, las bombas superan la agricultura

AGRICULTURA
AGRICULTURA

SPRAYING

¿Por qué expandirse desde el sector agrícola al sector del rociado?
Ser líder del mercado desde hace más de sesenta años requiere innovación y voluntad de afrontar nuevos desafíos y de adentrarnos en nuevos mercados.
Reducir el potencial de nuestras bombas solamente al sector agrícola, aunque éste represente el centro de nuestra actividad, sería limitarnos.
De hecho, nuestras bombas se han diseñado para la agricultura, pero también son versátiles y aptas para muchas aplicaciones más.

Por que expandir da agricultura para a pulverização?
Ser líder de mercado há mais de 60 anos exige inovação, vontade de enfrentar novos desafios e entrar em novos mercados.
Reduzir o potencial das nossas bombas apenas ao setor agrícola, embora este seja o núcleo do nosso negócio, seria limitante.
De fato, nossas bombas são projetadas para a agricultura, mas também são versáteis e adequadas para muitas outras aplicações.

Spraying Division, as bombas superam a agricultura

Innovar para crecer: nuestras bombas más allá de la agricultura, para superar nuevos desafíos y explorar nuevos mercados

Inovar para crescer: as nossas bombas vão além da agricultura, para superar novos desafios e explorar novos mercados

APLICACIONES TRADICIONALES EN EL SECTOR AGRÍCOLA
APLICAÇÕES TRADICIONAIS NO SETOR AGRÍCOLA

NUEVAS OPORTUNIDADES EN LA INDUSTRIA
NOVAS OPORTUNIDADES NO SETOR INDUSTRIAL

La bomba correcta para la aplicación correcta

ROCIADORAS DE BARRA
PULVERIZADORES DE BARRA

¿Qué es?
El sector del tratamiento de los cultivos se orienta hacia máquinas móviles o remolcadas de gran tamaño, con la capacidad de cubrir amplias áreas rápidamente, respondiendo al aumento de las superficies agrícolas. Las bombas de membrana, componentes fundamentales, deben garantizar un caudal alto para alimentar barras largas y capacidad de cebado, para cargar rápidamente grandes cisternas. El diseño moderno requiere bombas compactas y fáciles de mantener, para intervenciones rápidas e interrupciones mínimas durante la temporada del desyerbo. Las bombas de membrana generan el caudal y la presión necesarios para un rociado uniforme y adecuado, sobre todo para cultivos extensos. Las máquinas rociadoras operan en líneas paralelas, para evitar espacios no tratados o superposiciones dañinas. Para máquinas agrícolas grandes, las bombas pueden combinarse en tándem para aumentar el caudal o permitir aplicaciones múltiples simultáneas.

¿Cuál bomba utilizar?
Las bombas más indicadas para este tipo de aplicación son las bombas de membrana, una parte fundamental de cada máquina rociadora de barra, porque garantizan el caudal y la presión necesarias para cada tratamiento específico.

O que é?
O setor de tratamento de culturas está migrando para grandes máquinas automotoras ou rebocadas, capazes de cobrir grandes áreas rapidamente, respondendo ao aumento das superfícies agrícolas. As bombas com membrana, componentes cruciais, devem garantir alta vazão para alimentar barras longas e capacidade de escorvamento para carregar rapidamente tanques grandes. O design moderno requer bombas compactas e fáceis de manter para intervenções rápidas e mínimas interrupções durante a temporada de capina. As bombas com membrana fornecem a vazão e a pressão necessárias para uma pulverização uniforme e adequada, usadas especialmente para grandes culturas. As máquinas de pulverização operam em linhas paralelas para evitar espaços não tratados ou sobreposições prejudiciais. Para grandes máquinas agrícolas, as bombas podem ser combinadas em conjunto para aumentar a vazão ou permitir múltiplas aplicações simultâneas.

Qual bomba usar?
As bombas mais indicadas para esse tipo de aplicação são as bombas com membrana, uma parte fundamental das máquinas de pulverização com barra, pois garantem a vazão e a pressão necessárias para cada tratamento específico.

ATOMIZADORES
ATOMIZADORES

¿Qué es?
En los campos de aplicación como el tratamiento de viñas, cultivos frutales, cultivos de cítricos y olivares, los atomizadores son las máquinas que se utilizan para los tratamientos de protección y las bombas de membrana representan su corazón pulsante.
El trabajo gravoso de los cultivos requiere bombas con componentes especialmente sólidos (rodamientos, ejes, estribos de soporte, etc.) que tengan la capacidad de resistir a los empujes longitudinales y una buena duración de su vida útil, adaptándose a las condiciones difíciles de los ambientes en que deberán operar (por ejemplo, climas tropicales o subtropicales). Las membranas sobredimensionadas y los pistones de carrera corta reducen la fatiga de las partes móviles, aumentando la duración de la vida útil de membranas, válvulas y otros componentes. El tratamiento fitosanitario contra parásitos y patologías en los cultivos frutales se realiza con atomizadores agrícolas que nebulizan las mezclas antiparasitarias. El rociado es delicado a causa de la deriva del producto en el medioambiente. Los fitofármacos, a menudo abrasivos, requieren bombas de materiales resistentes, como el latón o el aluminio anodizado.

¿Cuál bomba utilizar?
La presión de un atomizador varía entre los 30 y los 40 bares; por esta razón, las bombas más indicadas para este tipo de aplicación son las bombas Comet APS y Comet IDS, que resisten a estas presiones.

O que é?
Nos campos de aplicação como o tratamento de vinhas, pomares, pomares de frutas cítricas e olivais, os atomizadores são as máquinas usadas para tratamentos de proteção e as bombas com membrana representam o seu coração pulsante.
O trabalho pesado de cultivo requer bombas com componentes particularmente robustos (rolamentos, eixos, suportes, etc.) capazes de resistir aos impulsos axiais e uma boa durabilidade ao longo do tempo, adaptando-se às difíceis condições dos ambientes em que terão de operar (por exemplo, climas tropicais ou subtropicais). As membranas superdimensionadas e os pistões de curso curto reduzem a fadiga das peças móveis, aumentando a vida útil das membranas, válvulas e outros componentes. O tratamento fitossanitário contra parasitas e patologias em pomares é realizado com atomizadores agrícolas que nebulizam a mistura antiparasitária. A pulverização é delicada devido à dispersão do produto no ambiente. Os pesticidas, muitas vezes abrasivos, requerem bombas feitas de materiais resistentes, como latão ou alumínio anodizado.

Qual bomba usar?
A pressão de um atomizador está entre 30 e 40 bar, por isso as bombas mais indicadas para esse tipo de aplicação são as bombas Comet APS e Comet IDS que resistem a essas pressões.

A bomba certa para a aplicação certa

ROCIADO LOCALIZADO
PULVERIZAÇÃO LOCALIZADA

¿Qué es?
El rociado localizado es un método para la aplicación precisa de sustancias como herbicidas contra plantas no deseadas o infestaciones localizadas.
En concreto, se utiliza para tratar sólo las plantas de destino, reduciendo al mínimo el impacto sobre los otros organismos y sobre el medioambiente circunstante.
El rociado localizado es especialmente útil cuando es necesario controlar las hierbas infestantes o las enfermedades de las plantas en áreas específicas, sin dañar las plantas deseadas circunstantes.
Los usos principales son para el tratamiento de setos, árboles, viñas, la desinfestación de establos y graneros y el rociado de impermeabilizantes en paredes o terrazas.

¿Cuál bomba utilizar?
Las bombas más indicadas para este tipo de aplicación son las motobombas sobre carros equipadas con lanza o con los rociadores de soporte lateral o sobre carro.

O que é?
O spot spraying é um método de aplicação direcionada de substâncias como herbicidas em plantas indesejadas ou infestações localizadas.
Na prática, é usado para tratar apenas as plantas alvo, minimizando o impacto nos organismos não-alvo e no ambiente circundante.
O spot spraying é particularmente útil quando é necessário controlar ervas daninhas ou doenças de plantas em áreas específicas, sem danificar as plantas desejadas ao redor.
Os principais usos são no tratamento de sebes, árvores, vinhas, desinfestação de estábulos e celeiros e pulverização de impermeabilizantes em muros ou terraços.

Qual bomba usar?
As bombas mais indicadas para esse tipo de aplicação são as motobombas sobre carrinhos equipadas com lança ou com pulverizadores de ombro ou carrinho.

DESHIELO DE CARRETERAS
DE-ICING DE ESTRADAS

¿Qué es?
Cuando la intemperie acecha y las temperaturas descienden bajo cero, mantener los caminos libres de nieve y hielo es fundamental para la seguridad.
Durante las nevadas, el riesgo de accidentes es más bajo porque la nieve es visible, mientras que el hielo es más peligroso, porque es más difícil de ver.
Para prevenir la formación de hielo se usan maquinarias esparcidoras de sal con cloruro de sodio o cloruro de calcio, pero este método es costoso. Para solucionar este problema, se utiliza el deshielo vial, utilizando barras rociadoras instaladas sobre vehículos pesados, que cubren los caminos con una solución constituida por agua y sal.
Este método alternativo resulta más ventajoso, porque consume menos sal, corroe menos el pavimento y reduce la contaminación de las napas acuíferas y de la vegetación que se encuentra al borde del camino.

¿Cuál bomba utilizar?
Las bombas más indicadas para este tipo de aplicación son las bombas de membrana de baja presión, especialmente aptas para el tipo de solución que hay que rociar.

O que é?
Quando o mau tempo chega e as temperaturas caem abaixo de zero, é essencial para a segurança manter as estradas sem neve e gelo.
Durante a queda de neve, o risco de acidentes é menor porque a neve é visível, enquanto o gelo é mais perigoso porque é menos visível.
Máquinas espalhadoras de sal com cloreto de sódio ou cloreto de cálcio são usadas para evitar a formação de gelo, mas este método é caro. Para resolver este problema, usa-se o de-icing de estradas, através de barras de pulverização instaladas em veículos pesados, que borrifam as estradas com uma solução composta de água e sal.
Este método alternativo é mais vantajoso porque consume menos sal, corrói menos o asfalto e reduz a contaminação dos lençóis freáticos e da vegetação das estradas.

Qual bomba usar?
As bombas mais indicadas para este tipo de aplicação são as bombas com membrana de baixa pressão particularmente adequadas ao tipo de solução a pulverizar.

La bomba correcta para la aplicación correcta

INYECCIÓN DE FERTILIZANTES
INJEÇÃO DE FERTILIZANTE

¿Qué es?
Se habla de fertilización en surco, cuando los fertilizantes se riegan directamente en las semillas durante la siembra.
Se ha demostrado que este tipo de fertilización al comienzo de la temporada ayuda el crecimiento de los cultivos, reduciendo al mismo tiempo los problemas globales de fertilidad.
Este método es mejor con respecto a la fertilización en campo abierto post-siembra, por varias razones:
la primera es la energía: cuando la semilla se fecunda cuando se planta, las sustancias nutritivas se encuentran justamente en la posición de la semilla;
la segunda es la reducción de las sustancias nutritivas necesarias, con el consiguiente ahorro considerable de dinero y, en segundo lugar, menos tiempo que debe transcurrirse en el campo.

¿Cuál bomba utilizar?
Las bombas más indicadas para este tipo de aplicación son las bombas de membrana.

O que é?
Falamos de fertilização em sulco quando os fertilizantes são pulverizados diretamente sobre as sementes durante a semeadura.
Está comprovado que este tipo de fertilização no início da temporada de plantio contribui para o crescimento das culturas, ao mesmo tempo que reduz os problemas gerais de fertilidade.
Este método é melhor do que a fertilização em campo aberto pós-semeadura por vários motivos:
o primeiro é a energia, quando a semente é fertilizada no momento do plantio, os nutrientes são encontrados exatamente no local da semente;
o segundo é a redução dos nutrientes necessários, resultando em economias significativas de dinheiro e, em segundo lugar, menos tempo gasto no campo.

Qual bomba usar?
As bombas mais indicadas para este tipo de aplicação são as bombas com membrana

LAVADO DE FACHADAS
LAVAGEM DE FACHADAS

¿Qué es?
El lavado suave de fachadas se basa sobre la baja presión (inferior a 30 bares), sobre la temperatura alta y sobre la acción combinada del agua con jabones y detergentes, como el hipoclorito de sodio.
Por lo tanto, gracias al lavado suave de fachadas es posible eliminar la suciedad sin causar daños, incluso de las superficies más delicadas, como techos y paredes de ladrillos y de piedra.
Sin embargo, es el enlucido que exalta mayormente la efectividad del lavado suave de fachadas: la delicadeza del material se combina mal con la fuerza de la alta presión, mientras que el lavado delicado con el lavado suave, junto a la acción química de los detergentes utilizados, disgrega delicadamente la suciedad conservando su integridad.
Un último ejemplo de aplicación del lavado suave de fachadas es el de los caminos y de las áreas públicas de alta concurrencia, que permite la higienización y la desinfección.

¿Cuál bomba utilizar?
Las bombas más indicadas para este tipo de aplicación son las bombas de membrana de baja presión, resistentes a los agentes químicos como el hipoclorito de sodio.

O que é?
O soft wash baseia-se na baixa pressão (inferior a 30 bar), alta temperatura e na ação combinada da água com sabões e detergentes como o hipoclorito de sódio.
Portanto, graças ao soft wash a sujeira pode ser removida sem danos, até mesmo nas superfícies mais delicadas, como telhados, paredes de tijolo e pedra.
É o gesso, porém, a potencializar ainda mais a eficiência do soft wash: a delicadeza do material, não compatível com a força da alta pressão, enquanto a lavagem delicada com o soft wash, aliada à ação química dos detergentes usados, decompõe delicadamente a sujeira preservando sua integridade.
Um último exemplo de aplicação do soft wash é o de estradas e áreas públicas de grande circulação, que permite a higienização e desinfecção.

Qual bomba usar?
As bombas mais indicadas para este tipo de aplicação são as bombas com membrana de baixa pressão resistentes aos agentes químicos como o hipoclorito de sódio.

A bomba certa para a aplicação certa

ANTIINCENDIOS
COMBATE A INCÊNDIOS

¿Qué es?
Un medio antiincendio para ser efectivo requiere que en un tiempo corto se bombee una gran cantidad de agua y/o mezclas espumógenas, a una presión adecuada, determinante para aumentar su alcance, de forma de mantener al operador lo más al seguro posible con respecto a las llamas.
Los sistemas antiincendio que actúan en las ciudades normalmente son grandes camiones cisternas que montan bombas centrífugas o de pistones.
Para los incendios que ocurren en bosques o áreas alejadas, difíciles de alcanzar con un camión cisterna, se utilizan principalmente módulos montados sobre camionetas. Se han equipado con bombas de membrana de cebado automático, que garantizan un alto caudal de líquido con el nivel correcto de presión y que resultan especialmente resistentes a los agentes químicos.

¿Cuál bomba utilizar?
Las bombas más indicadas para este tipo de aplicación son las bombas Comet APS y Comet Y.

O que é?
Para que um veículo de combate a incêndios seja eficaz, é necessário que uma grande quantidade de água e/ou misturas de espuma seja bombeada em pouco tempo a uma pressão adequada, sendo crucial para aumentar a sua autonomia, de modo a manter o operador o mais protegido possível das chamas.
Os sistemas de combate a incêndio que operam nas cidades são geralmente grandes caminhões tanque, bombas centrífugas ou de pistão.
Para incêndios que ocorrem em áreas florestais ou inacessíveis, de difícil acesso com caminhão tanque, são usados principalmente módulos montados em pick-ups. São equipados com bombas com membrana autoescorvantes que garantem uma elevada vazão de líquido com o grau de pressão adequado e que são particularmente resistentes aos agentes químicos.

Qual bomba usar?
As bombas mais indicadas para este tipo de aplicação são as bombas Comet APS e Comet Y.

DESINFECCIÓN
DESINFECÇÃO

¿Qué es?
La desinfección es el proceso que tiene el objetivo de eliminar o reducir considerablemente los agentes patógenos microbianos, impidiendo de esta forma la transmisión de enfermedades y patologías mediante sustancias químicas o agentes físicos.
Es indispensable realizar una limpieza cuidadosa antes de proceder a la desinfección, porque los materiales orgánicos e inorgánicos diluyen y neutralizan rápidamente las sustancias químicas, perjudicando de esta forma su efectividad bíocida.
La limpieza preliminar es el elemento más importante del proceso de desinfección y, si se realiza bien, elimina muy probablemente la mayoría de los microorganismos.
La misma explota la potencia de uno de los desinfectantes más comunes, ecológicos y económicos que están disponibles en el mercado: el agua.
Por lo tanto, antes de la aplicación de los desinfectantes es necesario realizar un lavado enérgico y, luego, enjuagar abundantemente con agua. Luego se pasa a la verdadera desinfección con el uso de desinfectantes químicos, cloro y peróxido de hidrógeno.

¿Cuál bomba utilizar?
Las bombas más aptas para este tipo de aplicación son todas las bombas que pueden accionarse mediante la toma de fuerza o hidráulicamente, las bombas tríplex de alta presión y las bombas centrífugas.

O que é?
A desinfecção é o processo que visa eliminar ou reduzir significativamente os agentes patogênicos microbianos, impedindo assim a transmissão de doenças e patologias através de substâncias químicas ou agentes físicos.
É fundamental realizar uma limpeza completa antes de proceder à desinfecção porque os materiais orgânicos e inorgânicos diluem e neutralizam rapidamente as substâncias químicas, comprometendo assim a sua eficácia biocida.
A limpeza preliminar é o elemento mais importante do processo de desinfecção e, se realizada corretamente, provavelmente elimina a maior parte dos microorganismos.
Aproveita o poder de um dos desinfetantes mais comuns, ecológicos e econômicos do mercado: a água.
Antes de aplicar desinfetantes, é necessário lavar vigorosamente e depois enxaguar abundantemente com água. Passamos então à desinfecção propriamente dita com o uso de desinfetantes químicos: cloro e água oxigenada.

Qual bomba usar?
As bombas mais indicadas para este tipo de aplicação são todas aquelas que podem ser acionadas por tomada de força ou hidraulicamente, as bombas triplex de alta pressão e as bombas centrífugas.

Aplicaciones y empleos

	Rociadoras de barra *Pulverizadores de barra*	Atomizadores *Atomizadores*	Rociado localizado *Pulverização localizada*	Deshielo de carreteras *De-icing de estradas*
BP 40 K				
BP 60 K				
BP 75				
BP 110				
BP 130				
BPX 25 PA				
BPX 25 PP				
BPX 120				
BPX 140				
BPX 180				
BPX 270				
BPS 160 - BPS 195				
BPS 200 - BPS 255				
BPS 260 - BPS 325				
BPS 300 - BPS 385				
BPS TANDEM				
BPV 500				
C 610 H				
C 610 HS				
MC 8				
MC 18				
P 36/15				
P 40/20				
MP 55				
P 48				
MP 20				
MP 30				

Aplicações e usos

 Inyección de fertilizantes *Injeção de fertilizante*	 Lavado de fachadas *Lavagem de fachadas*	 Antiincendios *Combate a incêndios*	 Desinfección *Desinfecção*

Aplicaciones y empleos

	Rociadoras de barra *Pulverizadores de barra*	Atomizadores *Atomizadores*	Rociado localizado *Pulverização localizada*	Deshielo de carreteras *De-icing de estradas*
APS 31				
APS 41				
APS 51				
APS 61				
APS 71				
APS 96				
APS 101				
APS 121				
APS 101 S				
APS 121 S				
APS 145				
APS 141				
APS 166				
IDS 960				
IDS 1000				
IDS 1400				
IDS 1201				
IDS 1401				
IDS 1501				
IDS 1701				
IDS 2001				
IDS HD 1701 - IDS HD 2001				
IDS 2200				
IDS 2600				
IDS HD 2200 - IDS HD 2600				
YA 65				
YA 75				
YA 130				
YA 150				
YB 75				
YB 150				

Aplicações e usos

Inyección de fertilizantes *Injeção de fertilizante*	Lavado de fachadas *Lavagem de fachadas*	Antiincendios *Combate a incêndios*	Desinfección *Desinfecção*

Bombas de baja presión
Bombas de baixa pressão

El sector moderno de las máquinas agrícolas para la protección de los cultivos prevé el uso de maquinarias con **barras rociadoras** siempre más de altas prestaciones y las nuevas técnicas de cultivo requieren que todos los componentes, especialmente las **bombas de membrana**, garanticen una **resistencia elevada** a las condiciones más duras de trabajo, manteniendo altas prestaciones en términos de caudal, capacidad de cebado, absorciones de potencia y bajo nivel de ruido.
Además es necesaria una **relación perfecta carrera/escariado de los pistones** que pueda reducir al mínimo los esfuerzos de las membranas, asegurando de esta forma un bajo nivel de mantenimiento, la duración máxima de la vida útil y una óptima capacidad de cebado.
Para las máquinas agrícolas más grandes, a menudo las bombas se combinan en tándem, para aumentar el caudal total y permitir el uso de aplicaciones múltiples al mismo tiempo (rociado/agitación/recirculación).
Las características de las **bombas de membrana para las instalaciones de barra prevén altos caudales** (hasta y más allá de 600 l/min) y **bajas presiones** (entre 10 y 20 bares). Todas las partes en contacto con el líquido bombeado (cabezales y colectores) se han realizado con tecnopolímeros o se han protegido mediante tratamientos de plastificación, para aumentar la resistencia a los agentes químicos.
Siempre por lo que respecta al sector agrícola, las bombas de baja presión, especialmente las más compactas, son el instrumento ideal para una nueva aplicación para la protección de los cultivos que se está difundiendo cada vez más entre los profesionales del sector, gracias a los beneficios inmediatos obtenidos en el campo, es decir la fertirrigación en surco.
Finalmente, este tipo de bombas, por sus características intrínsecas (**baja presión, alto caudal, facilidad de mantenimiento y resistencia a los agentes químicos**), encuentran siempre más a menudo aplicación incluso en sectores no relacionados con el mundo de la agricultura, como el deshielo vial.

*O moderno setor de máquinas agrícolas para proteção de culturas envolve o uso de máquinas com **barras de pulverização** de desempenho cada vez mais elevado e as novas técnicas de cultivo intensivo exigem que todos os componentes, em particular as **bombas com membrana**, garantam uma **elevada resistência** às condições de trabalho mais duras, mantendo um elevado desempenho em termos de vazão, capacidade de escorvamento, absorção de energia e silêncio.*
*Também é necessário ter uma **perfeita relação curso/diâmetro dos pistões** capaz de reduzir ao mínimo as tensões sobre as membranas, garantindo assim baixa manutenção, máxima durabilidade e excelente capacidade de escorvamento.*
Para máquinas agrícolas maiores, as bombas são frequentemente combinadas em conjunto, para aumentar a vazão global ou permitir o uso de múltiplas aplicações em sincronia (pulverização/agitação/recirculação).
*As características das **bombas com membrana para sistemas de barra incluem vazões elevadas** (até e acima de 600 l/min) e **baixas pressões** (entre 10 e 20 bar). Todas as peças em contato com o líquido bombeado (cabeçotes e coletores) são feitas de tecnopolímeros ou protegidas por tratamento plastificante para aumentar a resistência aos agentes químicos.*
Ainda no que diz respeito ao mundo da agricultura, as bombas de baixa pressão, especialmente as mais compactas, são a ferramenta ideal para uma nova aplicação de proteção de culturas que está a tornar-se cada vez mais popular entre os profissionais do setor, dados os benefícios imediatos encontrados no campo, ou seja, a fertirrigação em sulco.
*Por fim, este tipo de bomba, pelas suas características intrínsecas (**baixa pressão, alta vazão, facilidade de manutenção e resistência aos agentes químicos**), vem sendo cada vez mais usada em setores não relacionados à agricultura, como o de-icing de estradas.*

MC 8 · MC 18

BOMBAS DE MEMBRANA DE BAJA PRESIÓN / *BOMBAS COM MEMBRANA DE BAIXA PRESSÃO*

HIGHLIGHTS

	15 bar 217 p.s.i.
	7,8 - 11,9 l/min 2,05 - 3,15 US gpm
	3600 rpm
	0,27 - 0,52 HP 0,20 - 0,38 kW
	Poliamida *Poliamida* Polipropileno *Polipropileno* Acero inoxidable *Aço inoxidável*
	NBR Standard DESMOPAN On request VITON Standard

CARACTERÍSTICAS

Configuración: Dos membranas de NBR en versiones estándar (Desmopan® bajo pedido), de Viton en versiones para ácidos. Piezas en contacto con el líquido: acero inoxidable AISI 316-L, poliamida (versiones estándar), polipropileno (versiones para ácidos). Estándar: válvula de regulación. Aplicación directa al motor eléctrico y con reductor al motor de combustión interna.

BENEFICIOS

1. Resistencia a la corrosión extremadamente alta gracias a las piezas húmedas de plástico (nylon o polipropileno).
2. Válvula de regulación con configuración de la presión de disparo y puesta a cero rápida.
3. Para tratamientos fitosanitarios y de pequeño rociado de pastos y pequeños cultivos. También es ideal para la distribución de detergentes en el lavado industrial.
4. Pueden montarse en grupos motobombas en base o en regadoras sobre carro.

CARACTERÍSTICAS

Configuração: 2 membranas em NBR nas versões padrão (Desmopan® mediante solicitação), em Viton nas versões ácidas. Peças em contato com o líquido: aço inoxidável AISI 316-L, poliamida (versões padrão), polipropileno (versões ácidas). Padrão: válvula reguladora. Aplicação direta com motor elétrico e com redutor de motor de combustão.

BENEFÍCIOS

1. *Elevada resistência à corrosão graças às peças em contato com o líquido em material plástico (Nylon ou Polipropileno).*
2. *Válvula reguladora com ajuste da pressão instantânea e reinicialização rápida.*
3. *Para tratamentos fitossanitários e de pequenas pulverizações de gramados e pequenas culturas. Ideais também para a distribuição de detergentes na lavagem industrial.*
4. *Podem ser montadas em unidades de motobomba sobre uma base ou pulverizadores com rodas.*

APLICACIONES · *APLICAÇÕES*

Rociado localizado
Pulverização localizada

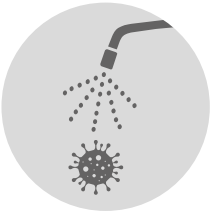

Desinfección
Desinfecção

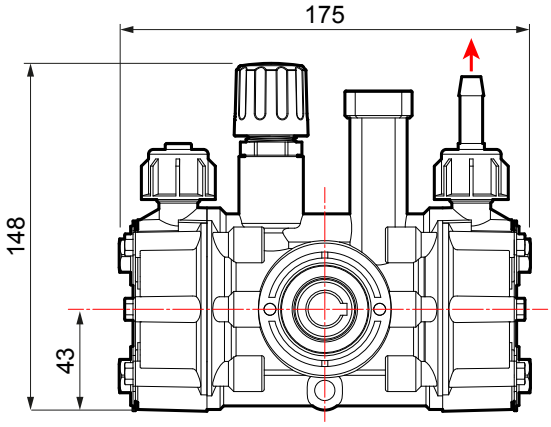

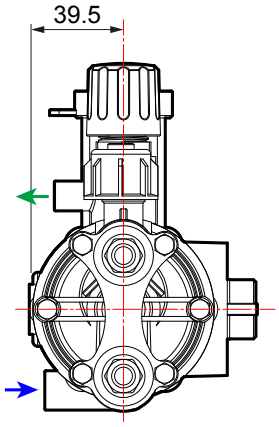

CARACTERÍSTICAS TÉCNICAS · *CARACTERÍSTICAS TÉCNICAS*

MC 8

Motor - *Motor*		Bomba - *Bomba*	0 bar - 0 p.s.i				5 bar - 72 p.s.i				10 bar - 145 p.s.i				15 bar - 217 p.s.i					
TIPO - *TIPO*	RPM	RPM	l/min	U.S.g.p.m.	HP	kW	l/min	U.S.g.p.m.	HP	kW	l/min	U.S.g.p.m.	HP	kW	l/min	U.S.g.p.m.	HP	kW	kg	lb
4 tiempos *4 tempos*	3600	1100	5,9	1,56	0,05	0,04	5,8	1,52	0,09	0,07	5,4	1,44	0,17	0,13	5,2	1,38	0,23	0,17	1,6	3,5
2 tiempos *2 tempos*	1450	1450	7,8	2,05	0,07	0,05	7,6	2,01	0,11	0,08	7,2	1,89	0,19	0,14	6,9	1,82	0,27	0,20		
MEC71	1450																			

MC 18

Motor - *Motor*		Bomba - *Bomba*	0 bar - 0 p.s.i				5 bar - 72 p.s.i				10 bar - 145 p.s.i				15 bar - 217 p.s.i					
TIPO - *TIPO*	RPM	RPM	l/min	U.S.g.p.m.	HP	kW	l/min	U.S.g.p.m.	HP	kW	l/min	U.S.g.p.m.	HP	kW	l/min	U.S.g.p.m.	HP	kW	kg	lb
4 tiempos *4 tempos*	3600	1100	9,0	2,39	0,10	0,07	8,9	2,34	0,17	0,13	8,4	2,22	0,30	0,22	8,1	2,14	0,40	0,29	1,6	3,5
2 tiempos *2 tempos*	1450	1450	11,9	3,15	0,13	0,10	12,0	3,08	0,23	0,17	11,0	2,92	0,38	0,28	11,0	2,82	0,52	0,38		
MEC71	1450																			

VERSIONES DISPONIBLES · *VERSÕES DISPONÍVEIS*

A MOTOR DE EXPLOSIÓN *MOTOR DE COMBUSTÃO*

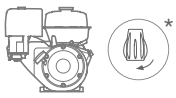

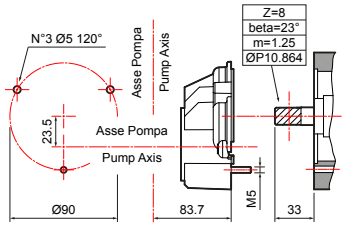

Motor de 2 tiempos / *Motor de 2 tempos*

NBR **MC 18**
30045-00002
sin pies de apoyo / *sem pés*

A MOTOR DE EXPLOSIÓN *MOTOR DE COMBUSTÃO*

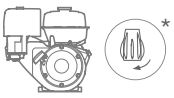

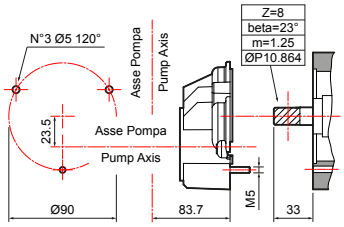

Motor de 4 tiempos / *Motor de 4 tempos*
Eje cilíndrico 3/4" / *Eixo cilíndrico 3/4"*

NBR **MC 18**
30045-00003
sin pies de apoyo / *sem pés*

V **MC 18**
30045-00020
sin pies de apoyo / *sem pés*
ACID

B MOTOR ELÉCTRICO *MOTOR ELÉTRICO*

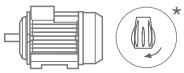

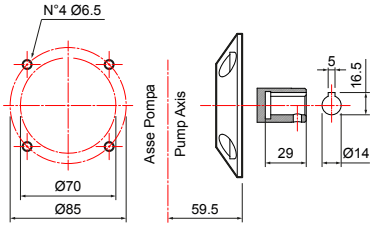

MEC 71

NBR **MC 8**
30044-00001
sin pies de apoyo / *sem pés*

D **MC 8**
30044-00004
sin pies de apoyo / *sem pés*

V **MC 8**
30044-00014
sin pies de apoyo / *sem pés*
ACID

NBR **MC 18**
30045-00001
sin pies de apoyo / *sem pés*

D **MC 18**
30045-00004
sin pies de apoyo / *sem pés*

V **MC 18**
30045-00018
sin pies de apoyo / *sem pés*
ACID

*Con válvula de regulación incluida / *Com válvula reguladora incluída.*

OTROS ACCESORIOS · *OUTROS ACESSÓRIOS*

	Kit manómetro con racor *Kit de manômetro com conexão*	CÓDIGO *CÓDIGO* **10001-00599**

MOTOBOMBAS CON MOTOR DE EXPLOSIÓN · *MOTOBOMBAS COM MOTOR DE COMBUSTÃO*

CARACTERÍSTICAS DEL MOTOR DE EXPLOSIÓN *CARACTERÍSTICAS DO MOTOR DE COMBUSTÃO*					GRUPOS MOTOBOMBAS *GRUPOS MOTOBOMBAS*
Marca *Marca*	Modelo *Modelo*	Alimentación *Alimentação*	Potencia neta *Potência líquida* HP (kW)	Tipo de transmisión *Tipo de transmissão*	**MC 18** 1 vía / *1 via*
HONDA	**GX 160** 4 tiempos con base *4 tempos com base*	Gasolina *Gasolina*	3,5 (2,6)	Reductor *Redutor*	**33001-01243**
					33001-01244 V

MOTOBOMBAS ELÉCTRICAS · *MOTOBOMBAS ELÉTRICAS*

CARACTERÍSTICAS DEL MOTOR ELÉCTRICO *CARACTERÍSTICAS DO MOTOR ELÉTRICO*					GRUPOS MOTOBOMBAS SOBRE BASE *GRUPOS MOTOBOMBAS NA BASE*	
Modelo *Modelo*		Potencia *Potência* HP (kW)	Tipo de transmisión *Tipo de transmissão*	Código del motor *Código motor*	**MC 8** 1 vía / *1 via*	**MC 18** 1 vía / *1 via*
MEC 71	**V220-240** 4 polos monofásico *4 polos monofásico*	0,6 (0,44)	-	00059-00499	**33001-00095** NBR	**33001-00099** NBR
	V220-240 4 polos monofásico *4 polos monofásico*	0,6 (0,44)	-	00059-00499	**33001-00097** ACID	**33001-00100** ACID

KIT DE MANTENIMIENTO · *KIT DE MANUTENÇÃO*

SERIE *SÉRIE*	MODELO *MODELO*	CÓDIGO *CÓDIGO*	TIPO DE MEMBRANA *TIPO DE MEMBRANA*
MC	8	**10001-01991**	VITON
		10001-02006	DESMOPAN
		10001-01990	NBR
	18	**10001-02018**	VITON
		10001-02017	DESMOPAN
		10001-02019	NBR

MEMBRANAS · *MEMBRANAS*

	MATERIAL · *MATERIAL*		
	NBR	D	V
Membrana de la bomba *Membrana da bomba*	**00006-00054**	**00006-00086**	**00006-00067**

P 36/15

BOMBAS DE MEMBRANA DE BAJA PRESIÓN / *BOMBAS COM MEMBRANA DE BAIXA PRESSÃO*

P 36/10

Versión de polipropileno disponible bajo pedido.
Versão em polipropileno disponível mediante solicitação.

HIGHLIGHTS

	15 bar 217 p.s.i.
	35,4 l/min 9,4 US gpm
	550 rpm
	1,6 HP 1,2 kW
	Poliamida *Poliamida* Polipropileno *Polipropileno* Acero inoxidable *Aço inoxidável*
	NBR — On request DESMOPAN — Standard VITON — Standard

CARACTERÍSTICAS

Configuración: Tres membranas de Viton para P 36/10 y Desmopan® para P 36/15 (Viton bajo pedido). Piezas en contacto con el líquido: polipropileno y acero AISI 316-L para P 36/10, poliamida y acero inoxidable para P 36/15. Bajo pedido: válvula de regulación.

CARACTERÍSTICAS

Configuração: 3 membranas em Viton para P 36/10 e Desmopan® para P 36/15 (Viton mediante solicitação). Peças em contato com o líquido: polipropileno e aço AISI 316-L para P 36/10, poliamida e aço inoxidável para P 36/15. Mediante solicitação: válvula reguladora.

BENEFICIOS

1. Excelente resistencia química gracias a las piezas en contacto de nylon reforzado.
2. Fácil mantenimiento gracias a los colectores externos.
3. Su construcción compacta facilita su aplicación en máquinas pequeñas.
4. Para el control de malas hierbas y los tratamientos de fertilización líquida en solución. Pueden aplicarse en máquinas transportadas o sobre carro.
5. Óptimo para la fertirrigación en surco.

BENEFÍCIOS

1. *Excelente resistência química graças às peças de contato em Nylon reforçado.*
2. *Fácil manutenção graças aos coletores externos.*
3. *Construção compacta que facilita a aplicação em máquinas pequenas.*
4. *Para tratamentos de capina e fertilização líquida em solução. Podem ser aplicadas em máquinas montadas ou sobre rodas.*
5. *Ideal para a fertirrigação em sulco.*

APLICACIONES · *APLICAÇÕES*

Inyección de fertilizantes
Injeção de fertilizante

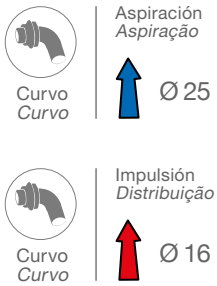

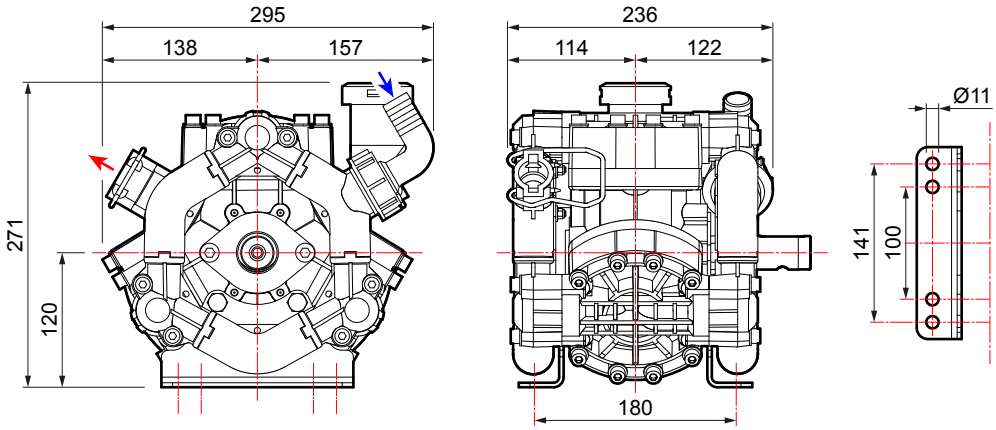

CARACTERÍSTICAS TÉCNICAS · *CARACTERÍSTICAS TÉCNICAS*

P 36/15	0 bar - 0 p.s.i				5 bar - 72 p.s.i				10 bar - 145 p.s.i				15 bar - 217 p.s.i					
RPM	l/min	U.S.g.p.m.	HP	kW	l/min	U.S.g.p.m.	HP	kW	l/min	U.S.g.p.m.	HP	kW	l/min	U.S.g.p.m.	HP	kW	kg	lb
400	25,8	6,8	0,3	0,2	24,7	6,5	0,5	0,4	23,9	6,3	0,8	0,6	23,3	6,2	1,1	0,8		
450	29,0	7,7	0,3	0,2	27,8	7,3	0,6	0,5	26,9	7,1	0,9	0,7	26,3	6,9	1,3	0,9		
500	32,2	8,5	0,4	0,3	31,0	8,2	0,7	0,5	30,0	7,9	1,0	0,8	28,5	7,5	1,4	1,1	8,0	17,6
550	35,4	9,4	0,4	0,3	34,0	9,0	0,8	0,6	33,3	8,8	1,2	0,9	32,4	8,6	1,6	1,2		

VERSIONES DISPONIBLES · *VERSÕES DISPONÍVEIS*

CERRADO - Ø 30
FECHADO - Ø 30

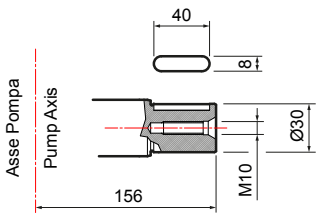

BOMBA Y APLICACIONES · *BOMBA E APLICAÇÕES*

APLICACIONES · *APLICAÇÕES*	TIPO DE EJE · *TIPO DE EIXO* Código de la bomba · *Código bomba*	APLICACIONES · *APLICAÇÕES*

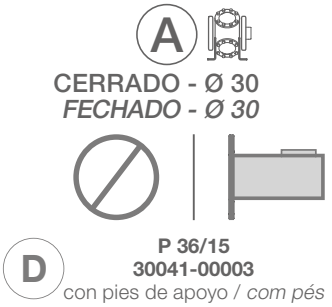

Reductores para motor de explosión *Redutores para motor de combustão*	
Extension 3 (SAE J 609 a) R.R: 1 : 6,44 - 3600 rpm	**10001-04677**
Reductor para motor eléctrico *Redutor para motor elétrico*	
Gr. 90 (Hz 50 - 2 polos / *polos*) R.R. 1 : 5,09 - 2800 rpm	**10001-04676**

Adaptador para motor hidráulico *Adaptador para motor hidráulico*	
Eje cilíndrico Ø1" con chaveta 6,35 mm *Eixo cilíndrico Ø1" com chaveta de 6,35 mm*	**10001-00554**
Eje cilíndrico Ø 25" con chaveta 8 mm *Eixo cilíndrico Ø 25" com chaveta de 8 mm*	**10001-00555**

Reductores / *Redutores.* **Adaptadores / *Adaptadores.*** **Poleas / *Polias.*** **Multiplicadores / *Multiplicadores.*** **Protecciones / *Proteções.***

VÁLVULAS DE SEGURIDAD · *VÁLVULAS DE SEGURANÇA*

No incluida
Não incluída

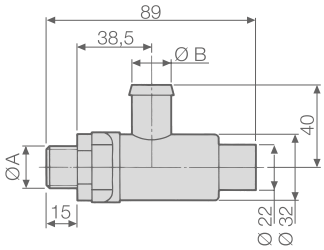

BOMBAS *BOMBAS*	KIT VÁLVULA DE SEGURIDAD (válvula incluida) *KIT DE VÁLVULA DE SEGURANÇA (válvula incluída)*	VÁLVULA DE SEGURIDAD (para uso de repuesto) *VÁLVULA DE SEGURANÇA (para uso de peças de reposição)*	CARACTERÍSTICAS TÉCNICAS · *CARACTERÍSTICAS TÉCNICAS*			
			Ø A	Ø B mm (in)	PRESIÓN *PRESSÃO* bar (p.s.i.)	Color *Cor*
P 36/15	**00009-01075**	**10002-01452**	G 3/8	13 (0,51)	15 (217)	Gris - *Cinza*

OTROS ACCESORIOS · *OUTROS ACESSÓRIOS*

	Protección del cardán *Proteção do eixo cardan* **UNI EN ISO 4254**	CÓDIGO *CÓDIGO* **10002-01782**
	Protección del cardán *Proteção do eixo cardan*	CÓDIGO *CÓDIGO* **10002-01749**

MOTOBOMBAS CON MOTOR DE EXPLOSIÓN · *MOTOBOMBAS COM MOTOR DE COMBUSTÃO*

CARACTERÍSTICAS DEL MOTOR DE EXPLOSIÓN *CARACTERÍSTICAS DO MOTOR DE COMBUSTÃO*					GRUPOS MOTOBOMBAS *GRUPOS MOTOBOMBAS*
Marca *Marca*	Modelo *Modelo*	Alimentación *Alimentação*	Potencia neta *Potência líquida* HP (kW)	Tipo de transmisión *Tipo de transmissão*	**P 36/15** **VR 15**
HONDA	**GX 160** 4 tiempos con base *4 tempos com base*	Gasolina *Gasolina*	3,5 (2,6)	Reductor *Redutor*	**33001-01254**
	GP 160 H 4 tiempos con base *4 tempos com base*	Gasolina *Gasolina*	4,8 (3,6)	Reductor *Redutor*	**33001-00253**

MOTOBOMBAS ELÉCTRICAS · *MOTOBOMBAS ELÉTRICAS*

CARACTERÍSTICAS DEL MOTOR ELÉCTRICO *CARACTERÍSTICAS DO MOTOR ELÉTRICO*					GRUPOS MOTOBOMBAS SOBRE BASE *GRUPOS MOTOBOMBAS NA BASE*
Modelo *Modelo*		Potencia *Potência* HP (kW)	Tipo de transmisión *Tipo de transmissão*	Código del motor *Código motor*	**P 36/15** **VR 15**
MEC 90	**V230** 2 polos monofásico *2 polos monofásico*	2,0 (1,5)	Reductor *Redutor*	10002-01666	**33001-00127**

KIT DE MANTENIMIENTO · *KIT DE MANUTENÇÃO*

SERIE *SÉRIE*	MODELO *MODELO*	CÓDIGO *CÓDIGO*	TIPO DE MEMBRANA *TIPO DE MEMBRANA*
P	36/15	**10001-01993**	DESMOPAN

MEMBRANAS · *MEMBRANAS*

	MATERIAL · *MATERIAL*		
	NBR	D	V
Membrana de la bomba *Membrana da bomba*	**00006-00069**	**00006-00079**	**00006-00078**

BP 40 K

BOMBAS DE MEMBRANA DE BAJA PRESIÓN / *BOMBAS COM MEMBRANA DE BAIXA PRESSÃO*

HIGHLIGHTS

15 bar 217 p.s.i.	
43,3 l/min 11,4 US gpm	
550 rpm	
1,80 HP 1,32 kW	
Aluminio anodizado *Alumínio anodizado*	
NBR DESMOPAN VITON	Standard On request On request
Estándar *Padrão*	

CARACTERÍSTICAS

Configuración: Dos membranas de NBR (Desmopan® y Viton bajo pedido). Piezas en contacto con el líquido: aluminio anodizado. Estándar: acumulador de presión. Bajo pedido: válvula de seguridad.

CARACTERÍSTICAS

Configuração: 2 membranas em NBR (Desmopan® e Viton mediante solicitação). Peças em contato com o líquido: alumínio anodizado. Padrão: acumulador de pressão. Mediante solicitação: válvula de segurança.

BENEFICIOS

1. Buena resistencia a la corrosión gracias al aluminio anodizado.
2. Su construcción compacta facilita su aplicación en máquinas pequeñas.
3. Excelente relación calidad-precio.
4. Facilidad de mantenimiento.
5. Ideal para tratamientos de desyerbo y pequeños rociados; pueden aplicarse en grupos motobombas y máquinas agrícolas motoras.

BENEFÍCIOS

1. *Boa resistência à corrosão graças ao alumínio anodizado.*
2. *Construção compacta que facilita a aplicação em máquinas pequenas.*
3. *Excelente relação qualidade-preço.*
4. *Fácil manutenção.*
5. *Ideal para tratamentos de capina e pequenas pulverizações. Podem ser aplicadas em unidades de motobomba e máquinas agrícolas motorizadas.*

APLICACIONES · *APLICAÇÕES*

Rociado localizado
Pulverização localizada

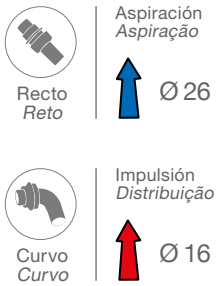

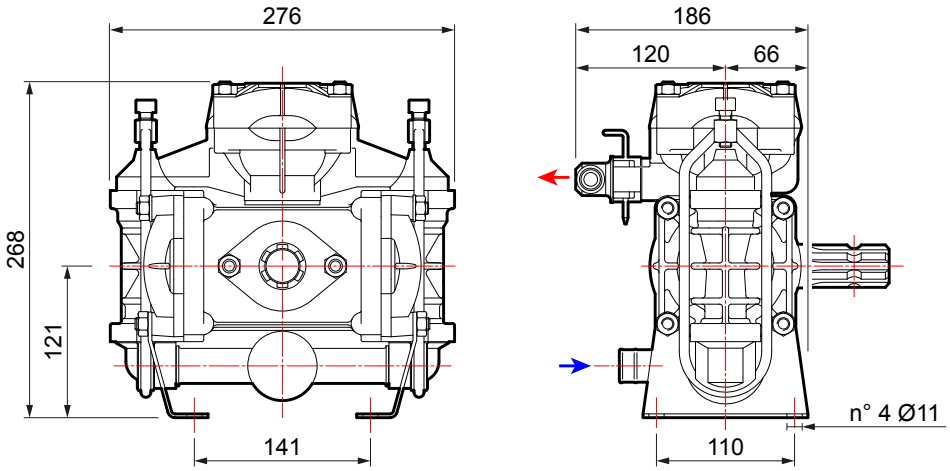

CARACTERÍSTICAS TÉCNICAS · *CARACTERÍSTICAS TÉCNICAS*

BP 40 K	0 bar - 0 p.s.i				5 bar - 72 p.s.i				10 bar - 145 p.s.i				15 bar - 217 p.s.i					
RPM	l/min	U.S.g.p.m.	HP	kW	l/min	U.S.g.p.m.	HP	kW	l/min	U.S.g.p.m.	HP	kW	l/min	U.S.g.p.m.	HP	kW	kg	lb
400	33,3	8,8	0,30	0,22	32,1	8,5	0,50	0,37	31,0	8,2	1,00	0,74	29,9	7,9	1,30	0,96	9,8	21,6
450	37,1	9,8	0,40	0,29	35,9	9,5	0,60	0,44	34,7	9,2	1,10	0,81	33,5	8,8	1,50	1,10		
500	40,7	10,8	0,40	0,29	39,3	10,4	0,70	0,52	38,1	10,1	1,20	0,88	37,0	9,8	1,60	1,18		
550	43,3	11,4	0,40	0,29	42,1	11,1	0,70	0,52	40,9	10,8	1,30	0,96	39,9	10,5	1,80	1,32		

VERSIONES DISPONIBLES · *VERSÕES DISPONÍVEIS*

A CERRADO - 1” 3/8 M
FECHADO - 1” 3/8 M

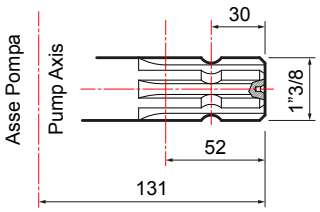

B CERRADO - 1” 3/8
FECHADO - 1” 3/8

BOMBA Y APLICACIONES · *BOMBA E APLICAÇÕES*

APLICACIONES · *APLICAÇÕES*	TIPO DE EJE · *TIPO DE EIXO* Código de la bomba · *Código bomba*	APLICACIONES · *APLICAÇÕES*

A

CERRADO - 1" 3/8 M
FECHADO - 1" 3/8 M

BP 40 K
30011-00005
con pies de apoyo / *com pés*

Acoplamiento rápido de la pieza transversal y cadena *Engate rápido da barra corrente*	
1" 3/8 F	**10001-04564**
Adaptador para motor hidráulico *Adaptador para motor hidráulico*	
Eje cilíndrico Ø1" con chaveta 6,35 mm *Eixo cilíndrico Ø1" com chaveta de 6,35 mm*	**10001-00523**
Eje cilíndrico Ø 25" con chaveta 8 mm *Eixo cilíndrico Ø 25" com chaveta de 8 mm*	**10001-00524**
Protección del cardán *Proteção do eixo cardan* **UNI EN ISO 4254**	**10002-01783**
Protección del cardán *Proteção do eixo cardan*	**10002-01749**

B

CERRADO - 1" 3/8
FECHADO - 1" 3/8

BP 40 K
30011-00006
sin pies de apoyo / *sem pés*

Acoplamiento rápido de la pieza transversal y cadena *Engate rápido da barra corrente*	
1" 3/8 F - **Para uso de repuesto** *1" 3/8 F - **Para uso de peças de reposição***	**10001-04564**

GRUPOS DE MANDO EN LA BOMBA · *GRUPOS DE CONTROLE NA BOMBA*

SIRIUS

	NÚMERO DE VÍAS *N. VIAS*	PRESIÓN *PRESSÃO* bar (p.s.i.)	CÓDIGO *CÓDIGO*
	2	15 (217)	**42001-00058**
	3	15 (217)	**42001-00086**

GCP 3V

	NÚMERO DE VÍAS *N. VIAS*	PRESIÓN *PRESSÃO* bar (p.s.i.)	CÓDIGO *CÓDIGO*
	3	15 (217)	**42001-00033**

GRUPOS DE MANDO A DISTANCIA · *GRUPOS DE CONTROLE À DISTÂNCIA*

(Más información en la página 236 · *Para obter mais detalhes, veja a página 236)*

SIRIUS

	NÚMERO DE VÍAS *N. VIAS*	PRESIÓN *PRESSÃO* bar (p.s.i.)	CÓDIGO *CÓDIGO*
	2	15 (217)	**42001-00061**
	3	15 (217)	**42001-00087**

También puede utilizarse a distancia con los siguientes kits de mando a distancia · *Também pode ser usado remotamente com os seguintes kits de controle à distância*

KIT DE MANDO A DISTANCIA · *KIT DE CONTROLE À DISTÂNCIA*

	Racores curvos (Rilsan) *Conexões curvas (Rilsan)*		Racores rectos (Rilsan) *Conexões retas (Rilsan)*
	10001-04592		**10001-04591**

POLARIS

	NÚMERO DE VÍAS *N. VIAS*	ACOPLAMIENTO *ENGATE*	PRESIÓN *PRESSÃO* bar (p.s.i.)	CÓDIGO *CÓDIGO*
	3	3/4 gas	15 (217)	**42001-00063**

KIT DE MANDO A DISTANCIA · *KIT DE CONTROLE À DISTÂNCIA*

	Racores curvos *Conexões curvas*		Racores rectos *Conexões retas*
	10001-04634		**10001-04633**

GCP 3V

	NÚMERO DE VÍAS *N. VIAS*	PRESIÓN *PRESSÃO* bar (p.s.i.)	CÓDIGO *CÓDIGO*
	3	15 (217)	**42001-00031**

También puede utilizarse a distancia con los siguientes kits de mando a distancia · *Também pode ser usado remotamente com os seguintes kits de controle à distância*

KIT DE MANDO A DISTANCIA · *KIT DE CONTROLE À DISTÂNCIA*

	Racores curvos (Rilsan) *Conexões curvas (Rilsan)*		Racores rectos (Rilsan) *Conexões retas (Rilsan)*
	10001-04592		**10001-04591**

VÁLVULAS DE SEGURIDAD · *VÁLVULAS DE SEGURANÇA*

No incluida
Não incluída

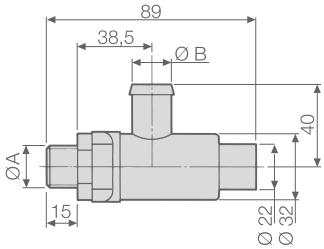

BOMBAS *BOMBAS*	KIT VÁLVULA DE SEGURIDAD (válvula incluida) *KIT DE VÁLVULA DE SEGURANÇA* *(válvula incluída)*	VÁLVULA DE SEGURIDAD (para uso de repuesto) *VÁLVULA DE SEGURANÇA* *(para uso de peças de reposição)*	CARACTERÍSTICAS TÉCNICAS · *CARACTERÍSTICAS TÉCNICAS*			
			Ø A	Ø B mm (in)	PRESIÓN *PRESSÃO* bar (p.s.i.)	Color *Cor*
BP 40 K	**00009-01075**	**10002-01452**	G 3/8	13 (0,51)	15 (217)	Gris - *Cinza*

KIT DE MANTENIMIENTO · *KIT DE MANUTENÇÃO*

SERIE *SÉRIE*	MODELO *MODELO*	CÓDIGO *CÓDIGO*	TIPO DE MEMBRANA *TIPO DE MEMBRANA*
BP	40 K	**10001-02012**	NBR

MEMBRANAS · *MEMBRANAS*

	MATERIAL · *MATERIAL*		
	NBR	D	V
Membrana de la bomba *Membrana da bomba*	**00006-00002**	**00006-00091**	**00006-00027**
Membrana de aspiración *Membrana de aspiração*	**00006-00012**	**-**	**00006-00033**
Membrana del acumulador de presión *Membrana do acumulador de pressão*	**00006-00029**	**00006-00057**	**00006-00104** **00006-00107**

BLOG COMET: Cultivar el conocimiento
BLOG COMET: Cultivar o conhecimento

QUÉ ES UNA BOMBA DE MEMBRANA: DEFINICIÓN Y PRINCIPIOS

Las bombas de membrana son bombas volumétricas, lo que significa que expanden y contraen el volumen de una cavidad para generar desequilibrios de presión entre la cavidad misma (la llamada cámara de bombeo) y los espacios adyacentes.

En el intento de compensar estos desequilibrios, el fluido se desplaza naturalmente desde el área con la presión más alta a la con la presión más baja, produciendo una acción de bombeo.

Expansión / Aspiración
Durante la fase de expansión, el volumen de la cavidad aumenta, generando una caída de presión. Esto causa una aspiración, es decir el fluido se hace volver a la cavidad.

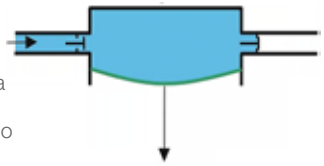

Descarga / Impulsión
Durante la fase de descarga, el volumen de la cavidad se comprime, causando un aumento de presión. Esto hace que el fluido sea empujado hacia el exterior (impulsión o descarga).

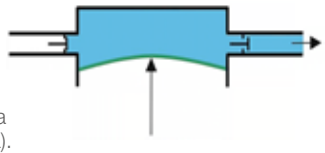

En las bombas de membrana, la expansión y la contracción se generan a partir de la oscilación alterna de un elemento elástico llamado, justamente, membrana. Un ejemplo típico de bomba de membrana es el dispensador de jabón líquido.

La suma de una fase de aspiración más una fase de descarga constituye un ciclo de bombeo completo.

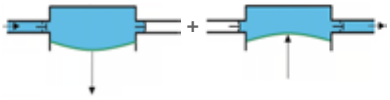

El volumen desplazado (o capacidad de bombeo) en una cámara de bombeo es llamado desplazamiento y se calcula multiplicando la carrera de la membrana por su área.

C = carrera
D = diámetro

$$V = \pi \cdot (D/2)^2 \cdot C$$

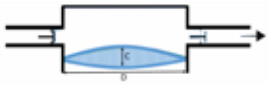

Este volumen es invariable en cada ciclo de bombeo; en otras palabras: **el volumen bombeado en cada ciclo es constante, independientemente de la presión.**

$$V = k$$

Por esta razón, las bombas volumétricas también se conocen como bombas volumétricas constantes o de flujo constante.

La única forma para modificar el caudal es variar el número de ciclos, es decir, la velocidad de la bomba:
más ciclos -> mayor caudal - menos ciclos -> menor caudal

el CAUDAL (volumen) es proporcional a la VELOCIDAD (número de ciclos)

Para más información, consulte el sitio web de Comet o póngase en contacto con nuestro personal info@comet-spa.com

O QUE É UMA BOMBA COM MEMBRANA: DEFINIÇÃO E PRINCÍPIOS

As bombas com membrana são bombas volumétricas que expandem e contraem o volume de uma cavidade para gerar desequilíbrios de pressão entre a própria cavidade (a chamada câmara de bombeamento) e os espaços adjacentes.

Na tentativa de compensar esses desequilíbrios, o fluido se move naturalmente da área com pressão mais alta para a área com pressão mais baixa, produzindo uma ação de bombeamento.

Expansão/Aspiração
Durante a fase de expansão, o volume da cavidade aumenta, causando uma queda de pressão. Isso causa aspiração, ou seja, o fluido é aspirado de volta para a cavidade.

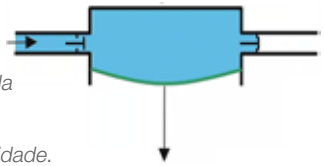

Descarga/Distribuição
Durante a fase de descarga, o volume da cavidade é comprimido, causando um aumento da pressão. Isso faz com que o fluido seja empurrado para fora (distribuição ou descarga).

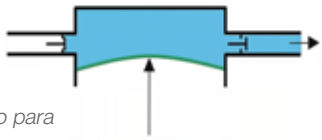

Nas bombas com membrana, a expansão e a contração são geradas pela oscilação alternada de um elemento elástico denominado membrana. Um exemplo típico de bomba com membrana é o distribuidor de sabão líquido.

A combinação de uma fase de aspiração com uma de descarga constitui um ciclo de bombeamento completo.

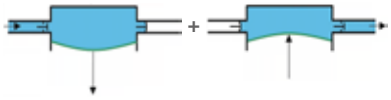

O volume deslocado (ou capacidade de bombeamento) em uma câmara de bombeamento é denominado deslocamento e é calculado multiplicando o curso da membrana pela sua área.

C = Curso
D = Diâmetro

$$V = \pi \cdot (D/2)^2 \cdot C$$

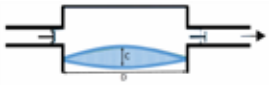

Este volume é invariável em cada ciclo de bombeamento, ou seja: ***o volume bombeado em cada ciclo é constante, independente da pressão.***

$$V = k$$

Por este motivo, as bombas volumétricas também são conhecidas como bombas volumétricas constantes ou de fluxo constante.

A única forma de alterar a vazão é variar o número de ciclos, ou seja, a velocidade da bomba:
vários ciclos -> maior vazão - poucos ciclos -> menor vazão

A VAZÃO (volume) é proporcional à VELOCIDADE (número de ciclos)

Para obter mais informações, consulte o site da Comet ou entre em contato com nossos colaboradores pelo e-mail info@comet-spa.com

BP 60 K

BOMBAS DE MEMBRANA DE BAJA PRESIÓN / *BOMBAS COM MEMBRANA DE BAIXA PRESSÃO*

HIGHLIGHTS

20 bar 290 p.s.i.	
65 l/min 17,2 US gpm	
550 rpm	
3,3 HP 2,4 kW	
Aluminio plastificado *Alumínio plastificado*	
NBR DESMOPAN VITON	Standard On request On request
Estándar *Padrão*	

CARACTERÍSTICAS

Configuración: Dos membranas de NBR (Desmopan® y Viton bajo pedido). Piezas en contacto con el líquido: aluminio plastificado. Estándar: acumulador de presión. Bajo pedido: válvula de seguridad.

CARACTERÍSTICAS

Configuração: 2 membranas em NBR (Desmopan® e Viton mediante solicitação). Peças em contato com o líquido: alumínio plastificado. Padrão: acumulador de pressão. Mediante solicitação: válvula de segurança.

BENEFICIOS

1. Protección completa de las piezas de bombeo mediante plastificación.
2. Facilidad de mantenimiento gracias a los colectores externos.
3. Su construcción compacta facilita su aplicación en máquinas pequeñas.
4. Para el control de malas hierbas y los tratamientos de fertilización líquida en solución. Pueden aplicarse en máquinas pequeñas transportadas o sobre carro.

BENEFÍCIOS

1. *Proteção completa das peças de bombeamento por plastificação.*
2. *Fácil manutenção graças aos coletores externos.*
3. *Construção compacta que facilita a aplicação em máquinas pequenas.*
4. *Para tratamentos de capina e fertilização líquida em solução. Podem ser aplicadas em pequenas máquinas montadas ou sobre rodas.*

APLICACIONES · *APLICAÇÕES*

Rociadoras de barra
Pulverizadores de barra

Rociado localizado
Pulverização localizada

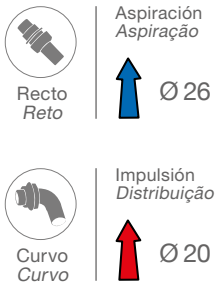

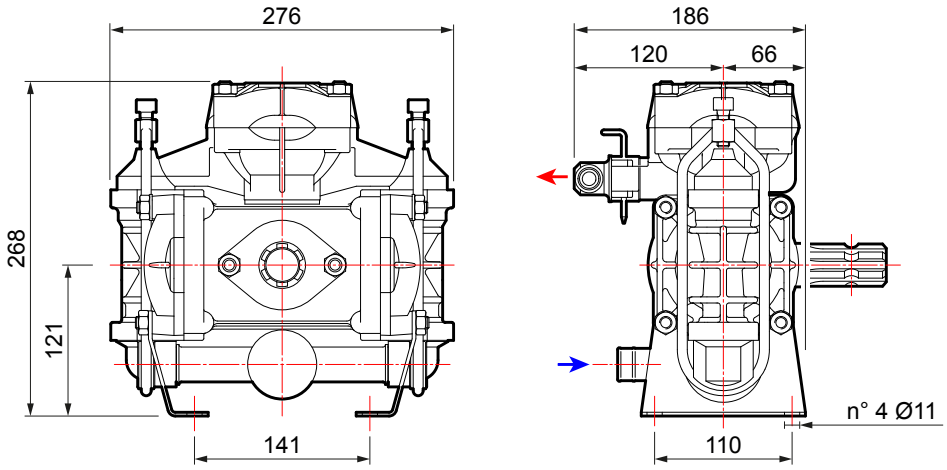

CARACTERÍSTICAS TÉCNICAS · *CARACTERÍSTICAS TÉCNICAS*

BP 60 K	0 bar - 0 p.s.i				5 bar - 72 p.s.i				10 bar - 145 p.s.i				15 bar - 217 p.s.i				20 bar - 290 p.s.i					
RPM	l/min	U.S.g.p.m.	HP	kW	l/min	U.S.g.p.m.	HP	kW	l/min	U.S.g.p.m.	HP	kW	l/min	U.S.g.p.m.	HP	kW	l/min	U.S.g.p.m.	HP	kW	kg	lb
400	50	13,2	0,5	0,4	48	12,7	0,8	0,6	47	12,4	1,5	1,1	45	11,9	2,0	1,5	43	11,4	2,4	1,8	9,8	21,6
450	56	14,8	0,5	0,4	54	14,3	0,9	0,7	52	13,7	1,6	1,2	50	13,2	2,2	1,6	49	12,9	2,8	2,1		
500	61	16,1	0,6	0,4	59	15,6	1,0	0,7	57	15,1	1,8	1,3	55	14,5	2,5	1,8	54	14,3	3,1	2,3		
550	65	17,2	0,6	0,4	63	16,6	1,1	0,8	62	16,4	1,9	1,4	60	15,9	2,6	1,9	58	15,3	3,3	2,4		

VERSIONES DISPONIBLES · *VERSÕES DISPONÍVEIS*

A CERRADO - 1" 3/8 M
FECHADO - 1" 3/8 M

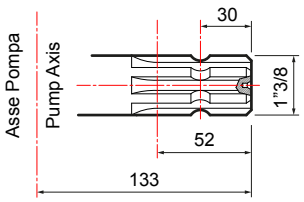

B CERRADO - Ø 30
FECHADO - Ø 30

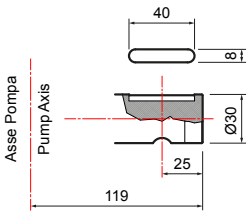

C CERRADO - Ø 30
FECHADO - Ø 30

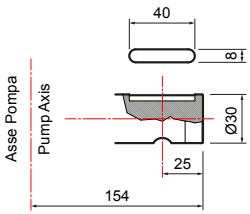

Versión reductor / *Versão redutor*

D CERRADO - 1" 3/8
FECHADO - 1" 3/8

BOMBA Y APLICACIONES · *BOMBA E APLICAÇÕES*

APLICACIONES · *APLICAÇÕES*	TIPO DE EJE · *TIPO DE EIXO* Código de la bomba · *Código bomba*	APLICACIONES · *APLICAÇÕES*	
	A CERRADO - 1” 3/8 M *FECHADO - 1” 3/8 M* **BP 60 K** **30021-00021** con pies de apoyo / com pés	Adaptador para motor hidráulico *Adaptador para motor hidráulico*	
		Eje cilíndrico Ø1" con chaveta 6,35 mm *Eixo cilíndrico Ø1" com chaveta de 6,35 mm*	**10001-00523**
		Eje cilíndrico Ø 25" con chaveta 8 mm *Eixo cilíndrico Ø 25" com chaveta de 8 mm*	**10001-00524**
		Protección del cardán *Proteção do eixo cardan* **UNI EN ISO 4254**	**10002-01783**
		Protección del cardán *Proteção do eixo cardan*	**10002-01749**
	B CERRADO - Ø 30 *FECHADO - Ø 30* **BP 60 K** **30021-00022** con pies de apoyo / com pés	Adaptador para motor hidráulico *Adaptador para motor hidráulico*	
		Eje cilíndrico Ø1" con chaveta 6,35 mm *Eixo cilíndrico Ø1" com chaveta de 6,35 mm*	**10001-00556**
		Eje cilíndrico Ø 25" con chaveta 8 mm *Eixo cilíndrico Ø 25" com chaveta de 8 mm*	**10001-00557**
	C CERRADO - Ø 30 *FECHADO - Ø 30* **BP 60 K** **30021-00034** con pies de apoyo / com pés	Reductores para motor de explosión *Redutores para motor de combustão*	
		Extension 3 (SAE J 609 a) R.R: 1 : 6,44 - 3600 rpm	**10001-04666**
		Reductor para motor eléctrico *Redutor para motor elétrico*	
		Gr. 100-112 (Hz 50 - 2 polos / *polos*) R.R. 1 : 5,09 - 2800 rpm	**10001-04668**
	D CERRADO - 1” 3/8 *FECHADO - 1” 3/8* **BP 60 K** **30021-00023** sin pies de apoyo / *sem pés*	Acoplamiento rápido de la pieza transversal y cadena *Engate rápido da barra corrente*	
		1” 3/8 F - **Para uso de repuesto** *1” 3/8 F - **Para uso de peças de reposição***	**10001-04564**

Reductores / *Redutores.* **Adaptadores / *Adaptadores.*** **Poleas / *Polias.*** **Multiplicadores / *Multiplicadores.*** **Protecciones / *Proteções.***

GRUPOS DE MANDO EN LA BOMBA · *GRUPOS DE CONTROLE NA BOMBA*

GCP 3V

	NÚMERO DE VÍAS *N. VIAS*	PRESIÓN *PRESSÃO* bar (p.s.i.)	CÓDIGO *CÓDIGO*
	3	20 (290)	**42001-00011**

También puede utilizarse a distancia con los siguientes kits de mando a distancia · *Também pode ser usado remotamente com os seguintes kits de controle à distância*

KIT DE MANDO A DISTANCIA · *KIT DE CONTROLE À DISTÂNCIA*

	Racores curvos (Rilsan) *Conexões curvas (Rilsan)*		Racores rectos (Rilsan) *Conexões retas (Rilsan)*
	10001-04593		**10001-04594**

GRUPOS DE MANDO A DISTANCIA · *GRUPOS DE CONTROLE À DISTÂNCIA*

(Más información en la página 236 · *Para obter mais detalhes, veja a página 236)*

VR 20

	PRESIÓN *PRESSÃO* bar (p.s.i.)	Con manómetro *Com manômetro*	Sin manómetro *Sem manômetro*
	20 (290)	**42001-00048**	**42001-00039**

VÁLVULAS DE SEGURIDAD · *VÁLVULAS DE SEGURANÇA*

No incluida
Não incluída

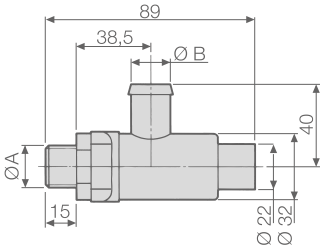

BOMBAS *BOMBAS*	KIT VÁLVULA DE SEGURIDAD (válvula incluida) *KIT DE VÁLVULA DE SEGURANÇA* *(válvula incluída)*	VÁLVULA DE SEGURIDAD (para uso de repuesto) *VÁLVULA DE SEGURANÇA* *(para uso de peças de reposição)*	CARACTERÍSTICAS TÉCNICAS · *CARACTERÍSTICAS TÉCNICAS*			
			Ø A	Ø B mm (in)	PRESIÓN *PRESSÃO* bar (p.s.i.)	Color *Cor*
BP 60 K	**00009-00712**	**10002-01442**	G 3/8	13 (0,51)	20 (290)	Verde - *Verde*

KIT DE MANTENIMIENTO · *KIT DE MANUTENÇÃO*

SERIE *SÉRIE*	MODELO *MODELO*	CÓDIGO *CÓDIGO*	TIPO DE MEMBRANA *TIPO DE MEMBRANA*
BP	60 K	**10001-02013**	NBR

MEMBRANAS · *MEMBRANAS*

○	MATERIAL · *MATERIAL*		
	NBR	D	V
Membrana de la bomba *Membrana da bomba*	**00006-00002**	**00006-00091**	**00006-00027**
Membrana de aspiración *Membrana de aspiração*	**00006-00012**	**-**	**00006-00033**
Membrana del acumulador de presión *Membrana do acumulador de pressão*	**00006-00029**	**00006-00057**	**00006-00104** **00006-00107**

BP 75

BOMBAS DE MEMBRANA DE BAJA PRESIÓN / *BOMBAS COM MEMBRANA DE BAIXA PRESSÃO*

HIGHLIGHTS

20 bar 290 p.s.i.	
71 l/min 18,8 US gpm	
550 rpm	
3,5 HP 2,6 kW	
Poliamida *Poliamida*	
NBR DESMOPAN VITON	Standard Standard On request

CARACTERÍSTICAS

Configuración: Tres membranas NBR y Desmopan® (Viton bajo pedido). Piezas en contacto con el líquido: poliamida. Bajo pedido: válvula de seguridad.

CARACTERÍSTICAS

Configuração: 3 membranas em NBR e Desmopan® (Viton mediante solicitação). Peças em contato com o líquido: poliamida. Mediante solicitação: válvula de segurança.

BENEFICIOS

1. Excelente resistencia química gracias a las piezas en contacto de nylon reforzado.
2. Fácil mantenimiento gracias a los colectores externos.
3. Su construcción compacta facilita su aplicación en máquinas pequeñas.
4. Para el control de malas hierbas y los tratamientos de fertilización líquida en solución. Pueden aplicarse en máquinas transportadas o sobre carro.
5. Óptimo para la fertirrigación en surco.

BENEFÍCIOS

1. *Excelente resistência química graças às peças de contato em Nylon reforçado.*
2. *Fácil manutenção graças aos coletores externos.*
3. *Construção compacta que facilita a aplicação em máquinas pequenas.*
4. *Para tratamentos de capina e fertilização líquida em solução. Podem ser aplicadas em máquinas montadas ou sobre rodas.*
5. *Ideal para a fertirrigação em sulco.*

APLICACIONES · *APLICAÇÕES*

Rociadoras de barra
Pulverizadores de barra

Rociado localizado
Pulverização localizada

Inyección de fertilizantes
Injeção de fertilizante

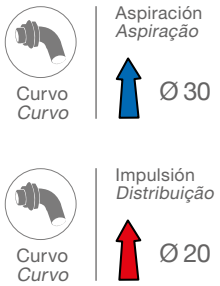

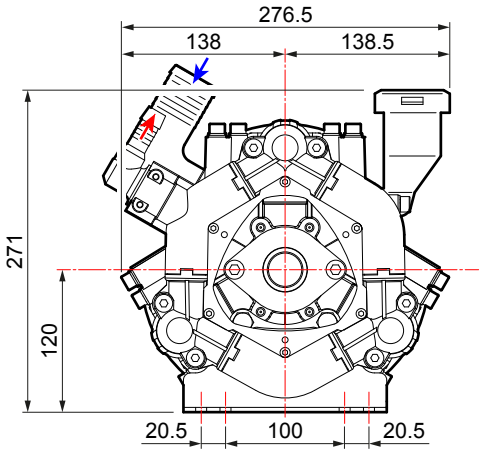

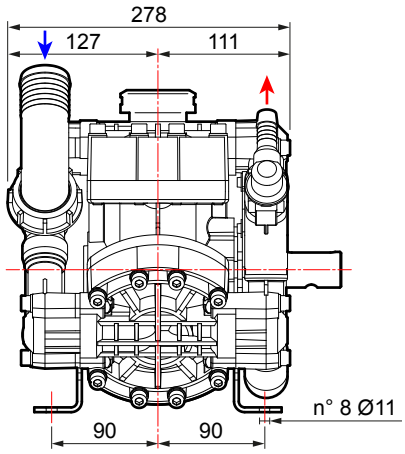

CARACTERÍSTICAS TÉCNICAS · *CARACTERÍSTICAS TÉCNICAS*

BP 75	0 bar - 0 p.s.i				5 bar - 72 p.s.i				10 bar - 145 p.s.i				15 bar - 217 p.s.i				20 bar - 290 p.s.i					
RPM	l/min	U.S.g.p.m.	HP	kW	l/min	U.S.g.p.m.	HP	kW	l/min	U.S.g.p.m.	HP	kW	l/min	U.S.g.p.m.	HP	kW	l/min	U.S.g.p.m.	HP	kW	kg	lb
400	52	13,7	0,3	0,2	51	13,4	0,7	0,5	50	13,3	1,3	1,0	49	13,1	1,9	1,4	48	12,7	2,5	1,8		
450	58	15,4	0,3	0,2	57	15,1	0,7	0,5	56	14,9	1,5	1,1	56	14,7	2,2	1,6	55	14,5	2,9	2,1		
500	65	17,1	0,4	0,3	64	16,8	0,8	0,6	63	16,6	1,6	1,2	62	16,3	2,4	1,8	61	16,1	3,2	2,3	10,0	22,0
550	71	18,8	0,4	0,3	70	18,5	0,9	0,7	69	18,2	1,8	1,3	68	18,8	2,7	2,0	67	17,7	3,5	2,6		

VERSIONES DISPONIBLES · *VERSÕES DISPONÍVEIS*

A CERRADO - 1" 3/8 M
FECHADO - 1" 3/8 M

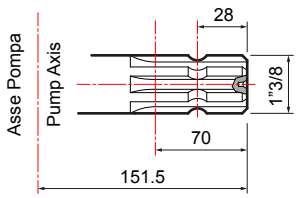

B CERRADO - Ø 30
FECHADO - Ø 30

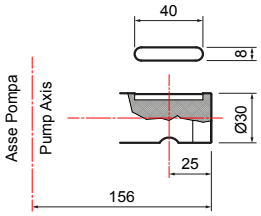

C Ø 20 - 1" 3/8 M

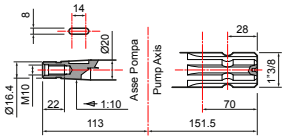

D CERRADO - 1" 3/8
FECHADO - 1" 3/8

BOMBA Y APLICACIONES · *BOMBA E APLICAÇÕES*

APLICACIONES · *APLICAÇÕES*	TIPO DE EJE · *TIPO DE EIXO* Código de la bomba · *Código bomba*	APLICACIONES · *APLICAÇÕES*

A

CERRADO - 1” 3/8 M
FECHADO - 1” 3/8 M

NBR — **BP 75** **30039-00001** con pies de apoyo / com pés

D — **BP 75** **30039-00004** con pies de apoyo / com pés

Adaptador para motor hidráulico *Adaptador para motor hidráulico*	
Eje cilíndrico Ø1" con chaveta 6,35 mm *Eixo cilíndrico Ø1" com chaveta de 6,35 mm*	**10001-00552**
Eje cilíndrico Ø 25" con chaveta 8 mm *Eixo cilíndrico Ø 25" com chaveta de 8 mm*	**10001-00553**
Protección del cardán *Proteção do eixo cardan* **UNI EN ISO 4254**	**10002-01782**
Protección del cardán *Proteção do eixo cardan*	**10002-01749**

B

CERRADO - Ø 30
FECHADO - Ø 30

NBR — **BP 75** **30039-00002** con pies de apoyo / com pés

D — **BP 75** **30039-00005** con pies de apoyo / com pés

Adaptador para motor hidráulico *Adaptador para motor hidráulico*	
Eje cilíndrico Ø1" con chaveta 6,35 mm *Eixo cilíndrico Ø1" com chaveta de 6,35 mm*	**10001-00554**
Eje cilíndrico Ø 25" con chaveta 8 mm *Eixo cilíndrico Ø 25" com chaveta de 8 mm*	**10001-00555**

Reductores para motor de explosión *Redutores para motor de combustão*	
Extension 3 (SAE J 609 a) R.R: 1 : 6,44 - 3600 rpm	**10001-04677**
Reductor para motor eléctrico *Redutor para motor elétrico*	
Gr. 100-112 (Hz 50 - 2 polos / *polos*) R.R. 1 : 5,09 - 2800 rpm	**10001-04668**

Adaptador en el eje pasante cónico *Adaptador no eixo passante cônico*	
1” 3/8 M - Ø 20	**10001-04584**

C

Ø 20 - 1” 3/8 M

NBR — **BP 75** **30039-00003** con pies de apoyo / com pés

D — **BP 75** **30039-00006** con pies de apoyo / *com pés*

D

CERRADO - 1” 3/8
FECHADO - 1” 3/8

D — **BP 75** **30039-00009** sin pies de apoyo / *sem pés*

Acoplamiento rápido de la pieza transversal y cadena *Engate rápido da barra corrente*	
1” 3/8 F - **Para uso de repuesto** *1” 3/8 F - **Para uso de peças de reposição***	**10001-04564**

Reductores / *Redutores.* **Adaptadores / *Adaptadores.*** **Poleas / *Polias.*** **Multiplicadores / *Multiplicadores.*** **Protecciones / *Proteções.***

GRUPOS DE MANDO EN LA BOMBA · *GRUPOS DE CONTROLE NA BOMBA*

GCP 3V

	NÚMERO DE VÍAS *N. VIAS*	PRESIÓN *PRESSÃO* bar (p.s.i.)	CÓDIGO *CÓDIGO*
	3	20 (290)	**42001-00014**

También puede utilizarse a distancia con los siguientes kits de mando a distancia · *Também pode ser usado remotamente com os seguintes kits de controle à distância*

KIT DE MANDO A DISTANCIA · *KIT DE CONTROLE À DISTÂNCIA*

	Racores curvos (Rilsan) *Conexões curvas (Rilsan)*		Racores rectos (Rilsan) *Conexões retas (Rilsan)*
	10001-04593		**10001-04594**

GRUPOS DE MANDO A DISTANCIA · *GRUPOS DE CONTROLE À DISTÂNCIA*

(Más información en la página 236 · *Para obter mais detalhes, veja a página 236)*

VR 20

	PRESIÓN *PRESSÃO* bar (p.s.i.)	Con manómetro *Com manômetro*	Sin manómetro *Sem manômetro*
	20 (290)	**42001-00048**	**42001-00039**

VÁLVULAS DE SEGURIDAD · *VÁLVULAS DE SEGURANÇA*

No incluida
Não incluída

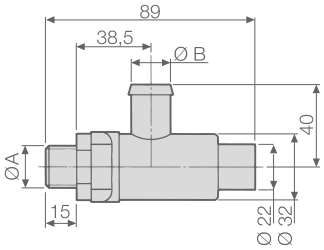

BOMBAS *BOMBAS*	KIT VÁLVULA DE SEGURIDAD (válvula incluida) *KIT DE VÁLVULA DE SEGURANÇA* *(válvula incluída)*	VÁLVULA DE SEGURIDAD (para uso de repuesto) *VÁLVULA DE SEGURANÇA* *(para uso de peças de reposição)*	CARACTERÍSTICAS TÉCNICAS · *CARACTERÍSTICAS TÉCNICAS*			
			Ø A	Ø B mm (in)	PRESIÓN *PRESSÃO* bar (p.s.i.)	Color *Cor*
BP 75	**00009-00711**	**10002-04629**	G 3/8	13 (0,51)	20 (290)	Verde - *Verde*

KIT DE MANTENIMIENTO · *KIT DE MANUTENÇÃO*

SERIE *SÉRIE*	MODELO *MODELO*	CÓDIGO *CÓDIGO*	TIPO DE MEMBRANA *TIPO DE MEMBRANA*
BP	75	**10001-01992**	NBR

MEMBRANAS · *MEMBRANAS*

	MATERIAL · *MATERIAL*		
	NBR	D	V
Membrana de la bomba *Membrana da bomba*	**00006-00069**	**00006-00079**	**00006-00078**

BLOG COMET: Cultivar el conocimiento
BLOG COMET: Cultivar o conhecimento

LOS ELEMENTOS PRINCIPALES DE UNA BOMBA DE MEMBRANA

Los elementos principales de una unidad de bombeo son:
- Membrana
- Válvula de aspiración
- Válvulas de impulsión
- Cámara de bombeo

MEMBRANA
La membrana es un **disco de goma**, cuyo agujero central se ha atornillado en la parte superior del pistón con un perno y un disco de fijación. Su borde se ha fijado entre el cilindro y el cabezal. Como el borde es fijo, la membrana no se desliza en el interior del cilindro, sino se flexiona sencillamente de forma síncrona con el pistón (concepto de membrana semi-hidráulica).

La membrana es el **elemento distintivo de la bomba**, porque realiza dos funciones fundamentales:
- **Expande y comprime de forma alterna el volumen de la cámara de bombeo**, permitiendo de esta forma la acción de bombeo.
- **Separa la cámara de bombeo del sistema de transmisión**, impidiendo al fluido entrar en contacto con las partes mecánicas y con el aceite, evitando de esta forma riesgos graves de daños para la bomba.

Dos características distintivas definen una membrana:
- **Dureza**: valor numérico que mide la deformación plástica y se define como la capacidad de resistir a la deformación permanente.
- **Materiales** (y sus niveles de elasticidad y dureza): influyen en la duración de la vida útil de la membrana, la rigidez (durómetro) y la resistencia a la corrosión química o ambiental.

Fundamentalmente, las membranas están disponibles en **tres materiales distintos**:

NBR

NBR - la goma de buna nitrilo es un polímero resistente a los aceites en general.
Características: elasticidad y resistencia mecánica a partículas sólidas y abrasivas excelentes, junto a una buena resistencia química. Por esta razón, es la membrana más popular en el sector de los atomizadores (cítricos, cultivos de aceitunas y frutales en general).

D

Desmopan® - Elastómero termoplástico (poliuretano) producido por Covestro.
Características: resistencia química y dureza excelentes. Resistencia elevada a la compresión, a la flexión y a la abrasión. Buena resistencia al desgaste, a la hidrólisis, al oxígeno, a los disolventes y a los alcoholes o bases. Es el tipo de membrana más aconsejados para las máquinas de barra de desyerbo (cereales).

V

Viton® - Fluoroelastómero by DuPont™.
Características: brinda una resistencia comprobada a los productos químicos y a las temperaturas extremas.

Continúa en la página 57

Para más información, consulte el sitio web de Comet o póngase en contacto con nuestro personal info@comet-spa.com

OS PRINCIPAIS ELEMENTOS DE UMA BOMBA COM MEMBRANA

Os principais elementos de uma unidade de bombeamento são:
- *Membrana*
- *Válvula de aspiração*
- *Válvula de distribuição*
- *Câmara de bombeamento*

MEMBRANA
*A membrana é um **disco de borracha**, cujo orifício central é aparafusado na parte superior do pistão com um parafuso e um disco de fixação. Sua borda é fixada entre o cilindro e o cabeçote. Sendo a borda fixa, a membrana não desliza dentro do cilindro, mas simplesmente flexiona em sincronia com o pistão (conceito de membrana semi-hidráulica).*

*A membrana é o **elemento distintivo da bomba**, pois desempenha duas funções fundamentais:*
- ***Expande e comprime alternadamente o volume da câmara de bombeamento**, possibilitando assim a ação de bombeamento.*
- ***Separa a câmara de bombeamento do sistema de transmissão**, impedindo que o fluido entre em contato com as peças mecânicas e com o óleo, evitado assim sérios riscos de danos à bomba.*

Duas características distintivas definem uma membrana:
- ***Dureza**: valor numérico que mede a deformação plástica e é definido como a capacidade de resistir à deformação permanente.*
- ***Os materiais** (e seus níveis de elasticidade e dureza) influenciam a vida útil da membrana, a rigidez (durômetro) e a resistência à corrosão química ou ambiental.*

*Essencialmente, as membranas estão disponíveis em **três materiais diferentes**:*

NBR

***NBR -** A borracha nitrílica buna é um polímero resistente a óleos em geral.*
***Características:** excelente elasticidade e resistência mecânica a partículas sólidas e abrasivas, juntamente com boa resistência química. Por este motivo, é a membrana mais usada no setor de atomizadores (citrinos, cultivo de oliveiras e fruteiras em geral).*

D

***Desmopan® -** Elastômero termoplástico (poliuretano) produzido pela Covestro.*
***Características:** excelente resistência química e dureza. Alta resistência à compressão, dobra e abrasão. Boa resistência ao desgaste, hidrólise, oxigênio, solventes e alcoóis ou bases. É o tipo de membrana mais recomendado para máquinas capinadoras de barras (cereais).*

V

***Viton® -** Fluoroelastômero da DuPont™.*
***Características:** oferece resistência comprovada a produtos químicos e temperaturas extremas.*

Continua na pág. 57

Para obter mais informações, consulte o site da Comet ou entre em contato com nossos colaboradores pelo e-mail info@comet-spa.com

BP 110 · BP 130

BOMBAS DE MEMBRANA DE BAJA PRESIÓN / *BOMBAS COM MEMBRANA DE BAIXA PRESSÃO*

HIGHLIGHTS

20 bar 290 p.s.i.	
71 l/min 18,8 US gpm	
550 rpm	
3,5 HP 2,6 kW	
Poliamida *Poliamida*	
NBR DESMOPAN VITON	Standard Standard On request
On request *A richiesta*	

CARACTERÍSTICAS

Configuración: Tres membranas de NBR y Desmopan® (Viton bajo pedido). Piezas en contacto con el líquido: poliamida. Bajo pedido: acumulador de presión, válvula de seguridad.

CARACTERÍSTICAS

Configuração: 3 membranas em NBR e Desmopan® (Viton mediante solicitação). Peças em contato com o líquido: poliamida. Mediante solicitação: acumulador de pressão, válvula de segurança.

BENEFICIOS

1. Cabezales y colectores de tecnopolímero de alta resistencia mecánica y química.
2. Pies fijados directamente en el cárter de la bomba, con una resistencia elevada en todas las condiciones de uso.
3. Cabezales optimizados desde el punto de vista fluidodinámicos.
4. Válvulas de aspiración e impulsión de rendimiento volumétrico elevado.

BENEFÍCIOS

1. *Cabeçotes e coletores em tecnopolímero de alta resistência mecânica e química.*
2. *Pés fixados diretamente no cárter da bomba, com alta resistência em todas as condições de uso.*
3. *Cabeçotes otimizados do ponto de vista dinâmico e fluido.*
4. *Válvulas de aspiração e distribuição com alta eficiência volumétrica.*

APLICACIONES · *APLICAÇÕES*

Rociadoras de barra
Pulverizadores de barra

Rociado localizado
Pulverização localizada

Inyección de fertilizantes
Injeção de fertilizante

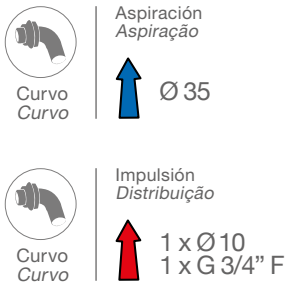

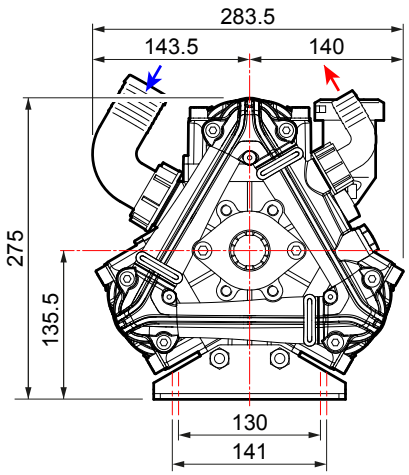

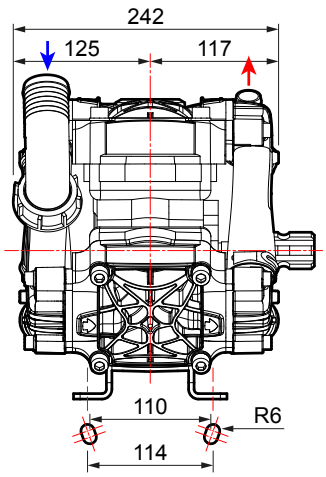

CARACTERÍSTICAS TÉCNICAS · *CARACTERÍSTICAS TÉCNICAS*

BP 110	0 bar - 0 p.s.i				5 bar - 72 p.s.i				10 bar - 145 p.s.i				15 bar - 217 p.s.i				20 bar - 290 p.s.i					
RPM	l/min	U.S.g.p.m.	HP	kW	l/min	U.S.g.p.m.	HP	kW	l/min	U.S.g.p.m.	HP	kW	l/min	U.S.g.p.m.	HP	kW	l/min	U.S.g.p.m.	HP	kW	kg	lb
400	86	23	0,8	0,6	84	22	1,5	1,1	82	22	2,4	1,8	80	21	3,3	2,4	80	21	4,6	3,4		
450	96	25	1,0	0,7	94	25	1,7	1,2	92	24	2,8	2,1	90	24	3,8	2,8	90	24	5,2	3,8	13,0	28,7
500	106	28	1,2	0,9	104	28	2,0	1,5	102	27	3,2	2,4	100	26	4,3	3,2	100	26	5,6	4,1		
550	116	31	1,4	1,0	114	30	2,4	1,8	112	30	3,6	2,7	110	29	4,8	3,5	110	29	6,0	4,4		

BP 130	0 bar - 0 p.s.i				5 bar - 72 p.s.i				10 bar - 145 p.s.i				15 bar - 217 p.s.i				20 bar - 290 p.s.i					
RPM	l/min	U.S.g.p.m.	HP	kW	l/min	U.S.g.p.m.	HP	kW	l/min	U.S.g.p.m.	HP	kW	l/min	U.S.g.p.m.	HP	kW	l/min	U.S.g.p.m.	HP	kW	kg	lb
400	98	26	0,9	0,6	97	26	1,8	1,3	95	25	3,1	2,3	93	25	4,2	3,1	92	24	5,4	4,0		
450	137	36	1,2	0,9	109	29	2,1	1,5	106	28	3,3	2,4	104	27	4,7	3,5	103	27	5,8	4,3		
500	121	32	1,5	1,1	120	32	2,5	1,8	117	31	3,9	2,9	114	30	5,1	3,8	113	30	6,4	4,7	13	28,7
550	132	35	2,0	1,5	130	34	3,0	2,2	128	34	4,3	3,2	126	33	5,7	4,2	124	33	7,1	5,2		

VERSIONES DISPONIBLES · *VERSÕES DISPONÍVEIS*

A CERRADO - 1" 3/8 M
FECHADO - 1" 3/8 M

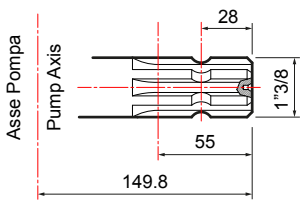

B CERRADO - Ø 30
FECHADO - Ø 30

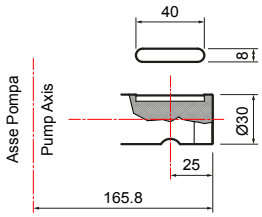

BOMBA Y APLICACIONES · *BOMBA E APLICAÇÕES*

APLICACIONES · *APLICAÇÕES*	TIPO DE EJE · *TIPO DE EIXO* Código de la bomba · *Código bomba*	APLICACIONES · *APLICAÇÕES*

A
CERRADO - 1" 3/8 M
FECHADO - 1" 3/8 M

NBR	**BP 110** **30060-00001** con pies de apoyo / com pés	
D	**BP 110** **30060-00002** con pies de apoyo / com pés	
NBR	**BP 130** **30070-00001** con pies de apoyo / com pés	
D	**BP 130** **30070-00002** con pies de apoyo / com pés	

Adaptador para motor hidráulico *Adaptador para motor hidráulico*	
Eje cilíndrico Ø1" con chaveta 6,35 mm *Eixo cilíndrico Ø1" com chaveta de 6,35 mm*	**10001-00615**
Eje cilíndrico Ø 25" con chaveta 8 mm *Eixo cilíndrico Ø 25" com chaveta de 8 mm*	**10001-00614**
Protección del cardán *Proteção do eixo cardan* **UNI EN ISO 4254**	**10002-01781**
Protección del cardán *Proteção do eixo cardan*	**10002-01764**

B
CERRADO - Ø 30
FECHADO - Ø 30

NBR	**BP 110** **30060-00009** con pies de apoyo / com pés	
NBR	**BP 130** **30070-00005** con pies de apoyo / com pés	
D	**BP 130** **30070-00006** con pies de apoyo / com pés	

Reductores para motor de explosión *Redutores para motor de combustão*	
Extension 3 (SAE J 609 a) R.R: 1 : 6,44 - 3600 rpm	**10001-04698**
Extension 4 (SAE J 609 a) R.R: 1 : 6,44 - 3600 rpm	**10001-04699**
Reductor para motor eléctrico *Redutor para motor elétrico*	
Gr. 100-112 (Hz 50 - 2 polos / *polos*) R.R. 1 : 5,09 - 2800 rpm	**10001-04700**

Reductores / *Redutores.* **Adaptadores / *Adaptadores.*** **Poleas / *Polias.*** **Multiplicadores / *Multiplicadores.*** **Protecciones / *Proteções.***

VÁLVULAS DE SEGURIDAD · *VÁLVULAS DE SEGURANÇA*

No incluida
Não incluída

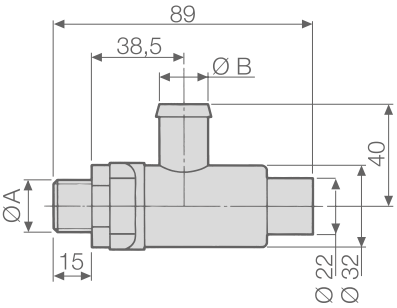

BOMBAS *BOMBAS*	CÓDIGO *CÓDIGO*	CARACTERÍSTICAS TÉCNICAS · *CARACTERÍSTICAS TÉCNICAS*			
		Ø A	Ø B mm (in)	PRESIÓN *PRESSÃO* bar (p.s.i.)	Color *Cor*
BP 110	**10002-01456**	G 3/8	13 (0,51)	20 (290)	Verde - *Verde*
BP 130					

KIT DE MANTENIMIENTO · *KIT DE MANUTENÇÃO*

SERIE *SÉRIE*	MODELO *MODELO*	CÓDIGO *CÓDIGO*	TIPO DE MEMBRANA *TIPO DE MEMBRANA*
BP	110 130	**10001-02041**	NBR
		10001-02042	DESMOPAN

MEMBRANAS · *MEMBRANAS*

○	MATERIAL · *MATERIAL*		
	NBR	D	V
Membrana de la bomba *Membrana da bomba*	**00006-00002**	**00006-00092**	**00006-00027**

BPX 25

BPX 25 PA

BPX 25 PP

Bombas para aplicaciones especiales

Los últimos tiempos han creado nuevos desafíos para todos nosotros: sostenibilidad medioambiental, reducción de los consumos energéticos, nuevos sectores de aplicación, el primero entre todos la agricultura biológica.

Por esta razón Comet ha realizado la nueva BPX25: una bomba con partes húmedas completamente de plástico, para obtener la máxima resistencia a la abrasión y a la corrosión, una serie ilimitada de alimentaciones, junto a la máxima facilidad de mantenimiento, gracias a los nuevos colectores externos y a las válvulas, que ahora pueden inspeccionarse con una normal llave hexagonal o Allen. Disponible en versiones de nailon y polipropileno.

Bombas para aplicações especiais

Os últimos tempos trouxeram novos desafios para todos nós: sustentabilidade ambiental, redução do consumo de energia, novas áreas de aplicação: principalmente a agricultura orgânica.

É por isso que Comet desenvolveu a nova BPX25, uma bomba com peças úmidas feitas inteiramente de plástico, para máxima resistência à abrasão e à corrosão, uma gama ilimitada de alimentações, combinada com máxima facilidade de manutenção, graças aos novos coletores externos e válvulas, que agora podem ser inspecionados com uma chave hexagonal ou Allen normal. Disponível nas versões de Nylon e Polipropileno.

DETALLES TÉCNICOS · *DETALHES TÉCNICOS*

BPX 25 PA	BPX 25 PP
Nylon / *Nylon* - SS 316 Polipropileno / *Polipropileno* - SS 316	Nylon / *Nylon* - SS 316 Polipropileno / *Polipropileno* - SS 316
650 rpm	650 rpm
29,9 l/min 7,9 US gpm	29,9 l/min 7,9 US gpm
20 Bar 290 P.s.i.	15 Bar 217 P.s.i.
1,6 CV	1,6 CV
14,3 kg 32 lb	14,3 kg 32 lb

BPX 25

HIGHLIGHTS

A Resistencia química extrema basada en las partes húmedas innovadoras (cabezales y colectores) de plástico.

B Fácil mantenimiento gracias a los colectores externos y a las válvulas de aspiración y impulsión inspeccionables.

C Fácil rellenado de aceite, gracias al depósito externo.

D Versión de polipropileno.

E Soluciones múltiples de accionamiento: Toma de fuerza, motor hidráulico, motor de combustión interna, motor eléctrico, etc.

HIGHLIGHTS

Extrema resistência química baseada em peças úmidas inovadores (cabeçotes e coletores) de plástico.

Fácil manutenção graças aos coletores externos e válvulas de aspiração e distribuição inspecionáveis.

Fácil reabastecimento de óleo, graças ao reservatório externo.

Versão em polipropileno.

Várias soluções de acionamento: PTO, motor hidráulico, motor de combustão, motor elétrico, etc.

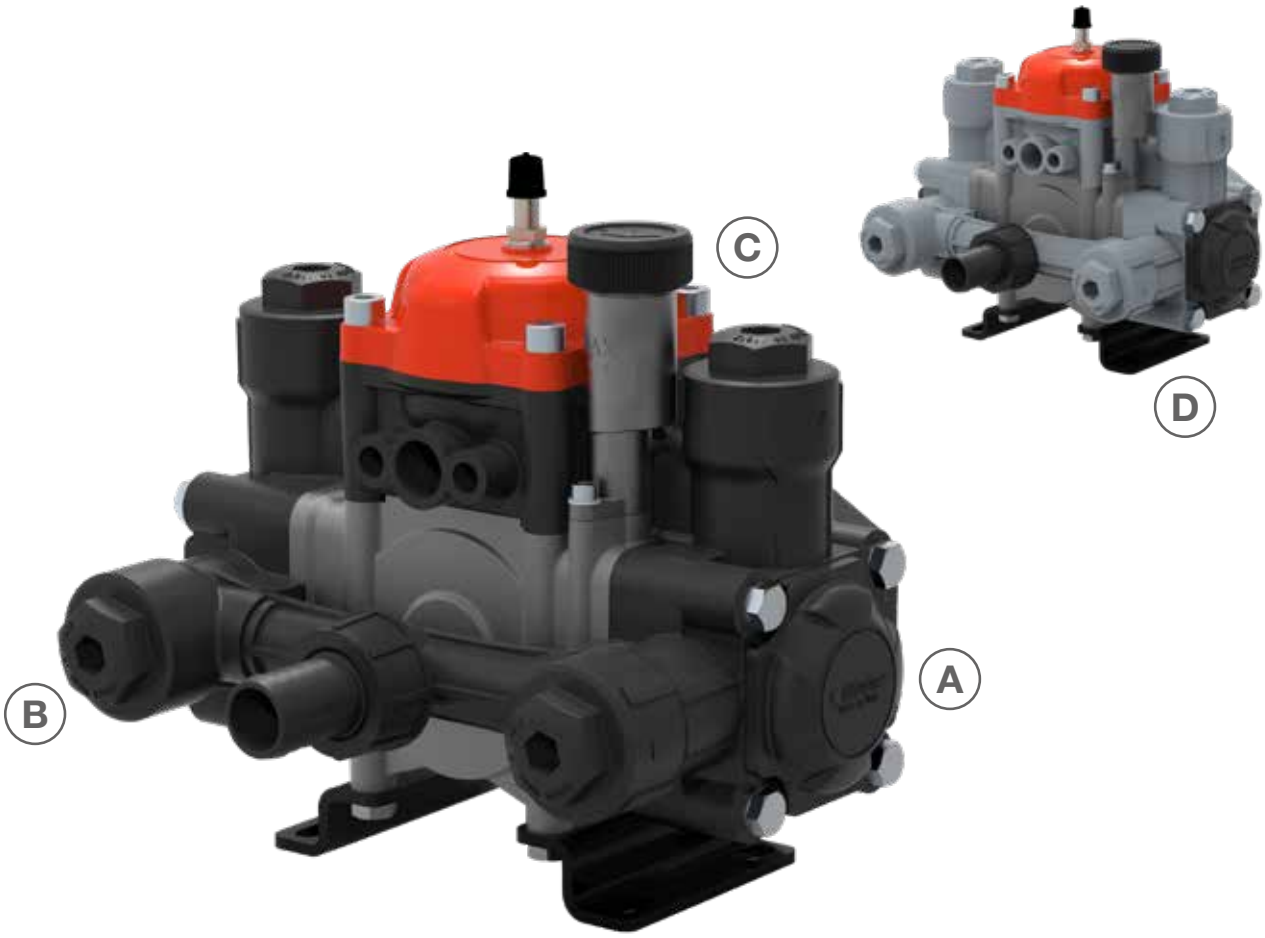

BPX 25

BOMBAS DE MEMBRANA DE BAJA PRESIÓN / *BOMBAS COM MEMBRANA DE BAIXA PRESSÃO*

HIGHLIGHTS

15 - 20 bar 217 - 290 p.s.i.	
29,9 l/min 7,9 US gpm	
650 rpm	
1,6 HP 1,2 kW	
Poliamida *Poliamida* Polipropileno *Polipropileno*	
NBR DESMOPAN VITON	Standard On request On request
Estándar *Padrão*	

CARACTERÍSTICAS

Configuración: Dos membranas de NBR (Desmopan® y Viton bajo pedido). Piezas en contacto con el líquido: poliamida (versiones estándar), polipropileno (versiones para ácidos).

CARACTERÍSTICAS

Configuração: 2 membranas em NBR (Desmopan® e Viton mediante solicitação). Peças em contato com o líquido: poliamida (versões padrão), polipropileno (versões ácidas).

BENEFICIOS

1. Innovadoras piezas húmedas de plástico (cabezales y colectores).
2. Colectores externos y válvulas de aspiración e impulsión inspeccionables. Extrema resistencia química.
3. Versión de polipropileno.
4. Soluciones múltiples de accionamiento.

BENEFÍCIOS

1. *Peças úmidas inovadores (cabeçotes e coletores) de plástico.*
2. *Coletores externos e válvulas de aspiração e distribuição inspecionáveis. Extrema resistência química.*
3. *Versão em polipropileno.*
4. *Várias soluções de acionamento.*

APLICACIONES · *APLICAÇÕES*

Rociado localizado
Pulverização localizada

Inyección de fertilizantes
Injeção de fertilizante

Lavado de fachadas
Lavagem de fachadas

Recto
Reto

Aspiración
Aspiração

Ø 25

Impulsión
Distribuição

Ø 10

Bypass
By-pass

Ø 13

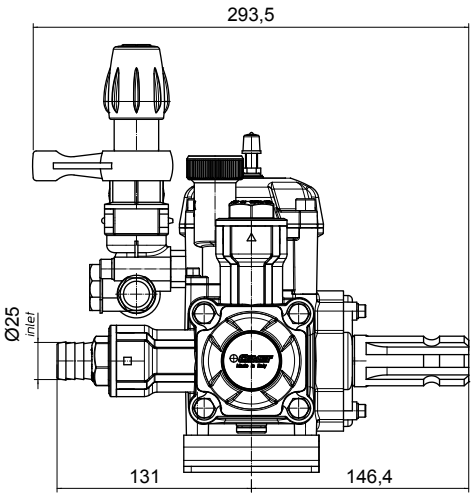

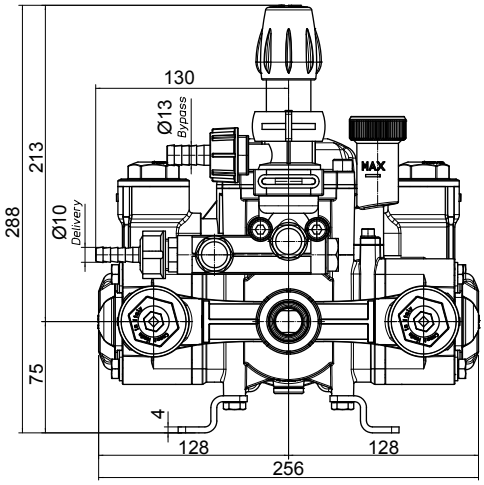

CARACTERÍSTICAS TÉCNICAS · *CARACTERÍSTICAS TÉCNICAS*

BPX 25 PA	0 bar - 0 p.s.i				5 bar - 72 p.s.i				10 bar - 145 p.s.i				15 bar - 217 p.s.i				20 bar - 290 p.s.i					
RPM	l/min	U.S.g.p.m.	HP	kW	l/min	U.S.g.p.m.	HP	kW	l/min	U.S.g.p.m.	HP	kW	l/min	U.S.g.p.m.	HP	kW	l/min	U.S.g.p.m.	HP	kW	kg	lb
500	22,6	6,0	0,3	0,2	22,4	5,9	0,4	0,3	22,2	5,9	0,7	0,5	21,9	5,8	1,2	0,9	21,7	5,7	1,3	0,9		
550	25,1	6,6	0,3	0,2	24,8	6,6	0,4	0,3	24,6	6,5	0,8	0,6	24,1	6,4	1,2	0,9	23,8	6,3	1,4	1,0	6,5	14,3
600	27,6	7,3	0,4	0,3	27,3	7,2	0,5	0,4	26,8	7,1	1,0	0,7	26,3	6,9	1,3	0,9	26,1	6,9	1,5	1,1		
650	29,9	7,9	0,5	0,4	29,6	7,8	0,6	0,5	28,8	7,6	1,1	0,8	28,4	7,5	1,3	0,9	27,9	7,4	1,6	1,2		

BPX 25 PP	0 bar - 0 p.s.i				5 bar - 72 p.s.i				10 bar - 145 p.s.i				15 bar - 217 p.s.i					
RPM	l/min	U.S.g.p.m.	HP	kW	l/min	U.S.g.p.m.	HP	kW	l/min	U.S.g.p.m.	HP	kW	l/min	U.S.g.p.m.	HP	kW	kg	lb
500	22,6	6,0	0,3	0,2	22,4	5,9	0,4	0,3	22,2	5,9	0,7	0,5	21,9	5,8	1,2	0,9		
550	25,1	6,6	0,3	0,2	24,8	6,6	0,4	0,3	24,6	6,5	0,8	0,6	24,1	6,4	1,2	0,9		
600	27,6	7,3	0,4	0,3	27,3	7,2	0,5	0,4	26,8	7,1	1,0	0,7	26,3	6,9	1,3	0,9	6,5	14,3
650	29,9	7,9	0,5	0,4	29,6	7,8	0,6	0,5	28,8	7,6	1,1	0,8	28,4	7,5	1,3	0,9		

VERSIONES DISPONIBLES · *VERSÕES DISPONÍVEIS*

A CERRADO - Ø 17
FECHADO - Ø 17

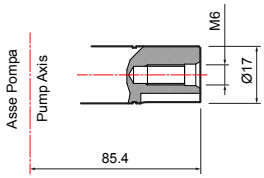

B CERRADO - 1” 3/8 F
FECHADO - 1” 3/8 F

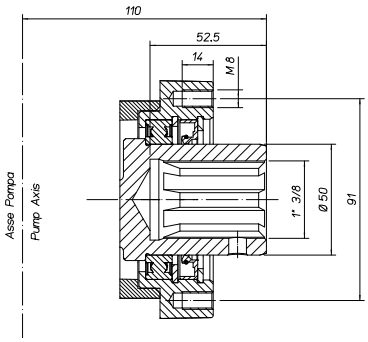

C CERRADO - MOTOR HIDRÁULICO 1”
FECHADO - MOTOR HIDRÁULICO 1"

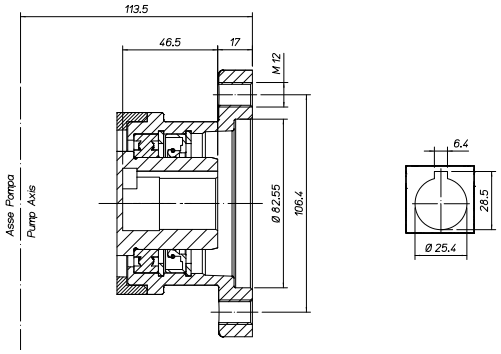

D CERRADO - MOTOR ELÉCTRICO
FECHADO - MOTOR ELÉTRICO

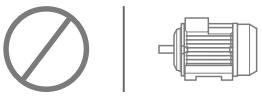

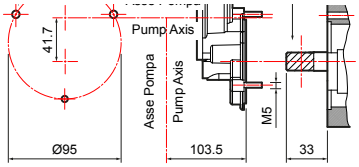

E CERRADO - MOTOR DE EXPLOSIÓN
FECHADO - MOTOR DE COMBUSTÃO

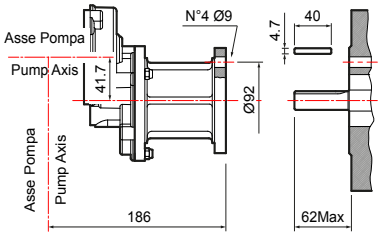

F CERRADO - MOTOR ELÉCTRICO DE 12 V
FECHADO - MOTOR ELÉTRICO DE 12 V

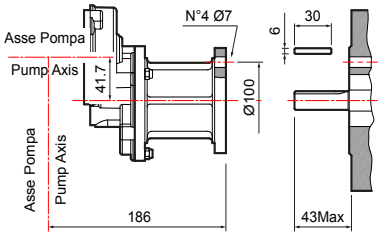

BOMBA Y APLICACIONES · *BOMBA E APLICAÇÕES*

APLICACIONES · *APLICAÇÕES*	TIPO DE EJE · *TIPO DE EIXO* Código de la bomba · *Código bomba*	APLICACIONES · *APLICAÇÕES*

A

CERRADO - Ø 17
FECHADO - Ø 17

BPX 25 PA
30078-00009
con pies de soporte /
com pés de apoio

BPX 25 PP
30078-00010
con pies de soporte /
com pés de apoio

Adaptador 1" 3/8 M *Adaptador 1" 3/8 M*	
1" 3/8 M *1" 3/8 M*	**10001-04583**

B

CERRADO - 1" 3/8 F
FECHADO - 1" 3/8 F

BPX 25 PA
30078-00007
sin pies de apoyo / *sem pés*

BPX 25 PP
30078-00008
sin pies de apoyo / *sem pés*

Acoplamiento rápido de la pieza transversal y cadena *Engate rápido da barra corrente*	
1" 3/8 F	**10001-10606**
Protección del cardán *Proteção do eixo cardan* **UNI EN ISO 4254**	**10002-14689**

C

CERRADO - MOTOR HIDRÁULICO 1"
FECHADO - MOTOR HIDRÁULICO 1"

BPX 25 PA
30078-00001
con pies de soporte /
com pés de apoio

BPX 25 PP
30078-00015
con pies de soporte /
com pés de apoio

Reductores / *Redutores.* **Adaptadores / *Adaptadores.*** **Poleas / *Polias.*** **Multiplicadores / *Multiplicadores.*** **Protecciones / *Proteções.***

BOMBA Y APLICACIONES · *BOMBA E APLICAÇÕES*

APLICACIONES · *APLICAÇÕES*	TIPO DE EJE · *TIPO DE EIXO* Código de la bomba · *Código bomba*	APLICACIONES · *APLICAÇÕES*

D

CERRADO - MOTOR ELÉCTRICO
FECHADO - MOTOR ELÉTRICO

Reductor incluido / *Redutor incluído*
BPX 25 PA
30078-00003
sin pies de apoyo / *sem pés*

BPX 25 PP
30078-00004
sin pies de apoyo / *sem pés*

E

CERRADO - MOTOR DE EXPLOSIÓN
FECHADO - MOTOR DE COMBUSTÃO

Reductor incluido / *Redutor incluído*
BPX 25 PA
30078-00011
sin pies de apoyo / *sem pés*

BPX 25 PP
30078-00012
sin pies de apoyo / *sem pés*

F

CERRADO - MOTOR ELÉCTRICO DE 12 V
FECHADO - MOTOR ELÉTRICO DE 12 V

Reductor incluido / *Redutor incluído*
BPX 25 PA
30078-00005
sin pies de apoyo / *sem pés*

BPX 25 PP
30078-00006
sin pies de apoyo / *sem pés*

GRUPOS DE MANDO EN LA BOMBA · *GRUPOS DE CONTROLE NA BOMBA*

GENIUS

	MEMBRANA *MEMBRANA*	PRESIÓN *PRESSÃO* bar (p.s.i.)	VERSIÓN DE LA BOMBA *VERSÃO DA BOMBA*	CÓDIGO *CÓDIGO*	IMPULSIÓN *DISTRIBUIÇÃO*	BYPASS *BY-PASS*
		20 (290)	**BPX 25 PA**	**42001-00218**	Ø 10	Ø 13
		15 (217)	**BPX 25 PP**	**42001-00219**	Ø 10	Ø 13
	●	20 (290)	**BPX 25 PA**	**42001-00324**	Ø 10	Ø 15 curvo/*curvo*
	●	15 (217)	**BPX 25 PP**	**42001-00325**	Ø 10	Ø 15 curvo/*curvo*

También puede utilizarse a distancia con los siguientes kits de mando a distancia · *Também pode ser usado remotamente com os seguintes kits de controle à distância*

KIT DE MANDO A DISTANCIA · *KIT DE CONTROLE À DISTÂNCIA*

	Racores rectos Ø 13 *Conexões retas Ø 13*
	10001-11600

OTROS ACCESORIOS · *OUTROS ACESSÓRIOS*

	Kit de impulsión *Kit de distribuição*	Ø 10	Ø 13
		10001-13359	**10001-11556**

MOTOBOMBAS CON MOTOR DE EXPLOSIÓN · *MOTOBOMBAS COM MOTOR DE COMBUSTÃO*

CARACTERÍSTICAS DEL MOTOR DE EXPLOSIÓN ***CARACTERÍSTICAS DO MOTOR DE COMBUSTÃO***					**GRUPOS MOTOBOMBAS** ***GRUPOS MOTOBOMBAS***	
Marca *Marca*	Modelo *Modelo*	Alimentación *Alimentação*	Potencia neta *Potência líquida* HP (kW)	Tipo de transmisión *Tipo de transmissão*	**BPX 25 (PA)** **GENIUS**	**BPX 25 (PP)** **GENIUS**
HONDA	**GX 160** 4 tiempos con base *4 tempos com base*	Gasolina *Gasolina*	3,5 (2,6)	Reductor *Redutor*	**33001-01259**	**33001-01260** (15 bar)
LONCIN	**G 200 F** 4 tiempos con base *4 tempos com base*	Gasolina *Gasolina*	5,5 (4,1)	Reductor *Redutor*	**33001-01214**	**33001-01217** (15 bar)

Versiones con grupo de mando de membrana bajo pedido · *Versões com grupo de controle com membrana mediante solicitação*

VÁLVULAS DE SEGURIDAD · *VÁLVULAS DE SEGURANÇA*

No incluida
Não incluída

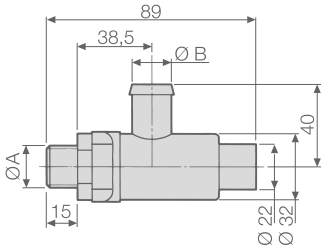

BOMBAS *BOMBAS*	KIT VÁLVULA DE SEGURIDAD (válvula incluida) *KIT DE VÁLVULA DE SEGURANÇA* *(válvula incluída)*	VÁLVULA DE SEGURIDAD (para uso de repuesto) *VÁLVULA DE SEGURANÇA* *(para uso de peças de reposição)*	CARACTERÍSTICAS TÉCNICAS · *CARACTERÍSTICAS TÉCNICAS*			
			Ø A	Ø B mm (in)	PRESIÓN *PRESSÃO* bar (p.s.i.)	Color *Cor*
BPX 25 PA	**10002-16758**	**10002-04629**	G 3/8	13 (0,51)	20 (290)	Verde - *Verde*

MOTOBOMBAS ELÉCTRICAS · *MOTOBOMBAS ELÉTRICAS*

CARACTERÍSTICAS DEL MOTOR ELÉCTRICO ***CARACTERÍSTICAS DO MOTOR ELÉTRICO***					**GRUPOS MOTOBOMBAS SOBRE BASE** ***GRUPOS MOTOBOMBAS NA BASE***	
Modelo *Modelo*		Potencia *Potência* HP (kW)	Tipo de transmisión *Tipo de transmissão*	Código del motor *Código motor*	**BPX 25 (PA)** **GENIUS**	**BPX 25 (PP)** **GENIUS**
BATTERY	**V12** Servicio S2 60' *Serviço S2 60'*	-	-	-	**33001-01229** (8 bar)	**33001-01232** (8 bar)
MEC 80	**V230** 2 polos monofásico *2 polos monofásico*	1,5 (1,1)	-	00059-00300	**33001-01225** (15 bar)	**33001-01226** (15 bar)

Versiones con grupo de mando de membrana bajo pedido · *Versões com grupo de controle com membrana mediante solicitação*

KIT DE MANTENIMIENTO · *KIT DE MANUTENÇÃO*

SERIE *SÉRIE*	MODELO *MODELO*	CÓDIGO *CÓDIGO*	TIPO DE MEMBRANA *TIPO DE MEMBRANA*
BPX	25 (PA)	**10001-13096**	NBR
		10001-11557	DESMOPAN
	25 (PP)	**10001-12834**	NBR
		10001-11537	DESMOPAN

MEMBRANAS · *MEMBRANAS*

○	MATERIAL · *MATERIAL*		
	NBR	D	V
Membrana de la bomba *Membrana da bomba*	**00006-00016**	**00006-00084**	**00006-00023**
Membrana del acumulador de presión *Membrana do acumulador de pressão*	**00006-00028**	**00006-00095**	**00006-00106** **00006-00109**

BLOG COMET: Cultivar el conocimiento
BLOG COMET: Cultivar o conhecimento

LOS ELEMENTOS PRINCIPALES DE UNA BOMBA DE MEMBRANA

VÁLVULAS DE ASPIRACIÓN Y IMPULSIÓN
Cada unidad de bombeado se ha equipado con dos válvulas: una para la aspiración y otra para la impulsión. Las válvulas también se han clasificado como válvulas de no retorno, porque su fin es permitir el flujo en una dirección y bloquearlo en la dirección opuesta.

Elementos

Alojamiento: está constituido por una jaula de plástico (tecnopolímero) que funciona como collar de centrado para el disco y el muelle durante sus movimientos. El alojamiento es un elemento fundamental, porque la precisión del caudal depende de su dimensionamiento correcto.

Muelle: se ha realizado con acero inoxidable resistente a la corrosión. Ejerciendo una fuerza específica en el disco, acelera el cierre de la válvula y la interrupción rápida del flujo. Se mantiene en posición mediante el collar interno situado en el alojamiento.

Disco: está constituido por una placa de acero inoxidable con bordes cónicos del mismo diámetro del orificio de la válvula. Su objetivo es abrir o cerrar de forma alterna la válvula, en respuesta a presiones específicas del fluido. El disco se mueve en un plano perpendicular al flujo, resistido por el muelle.

Anillo de retención: se ha realizado de acero inoxidable y su borde interior cónico corresponde al borde externo del disco. La compresión del disco contra el anillo de retención determina el cierre. En otras palabras, es el elemento de retención de la válvula.

Junta tórica: una junta tórica es una junta mecánica en forma de anillo de goma en forma de rosca. Su objetivo es sellar los espacios entre la válvula y el cabezal de la bomba, impidiendo las posibles pérdidas de fluido.

Funcionamiento
En ausencia de flujo, la carga del muelle mantiene la válvula en posición de cierre. Cuando se presenta un flujo hacia delante, la presión del flujo fuerza el disco a desplazarse adelante, permitiendo el paso del flujo a través de la válvula. El flujo inverso, combinado con la carga del muelle, hace que el disco se cierre contra el anillo de retención, bloqueando el fluido e impidiendo su retorno a lo largo del tubo.

VÁLVULA CERRADA
flujo adelante < presión de apertura

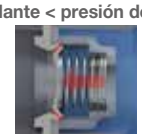

VÁLVULA ABIERTA
flujo adelante > presión de apertura

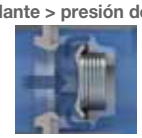

Un concepto clave en las válvulas de retención cargadas con muelle es la presión de apertura. La presión de apertura es la presión mínima en la línea anterior necesaria para abrir la válvula hasta un nivel suficiente para permitir un flujo detectable. Cuándo se alcance la presión de apertura, la válvula se abre para permitir el paso del fluido. Viceversa, cuándo la presión baje a un nivel inferior al umbral de apertura, la válvula se cierra, deteniendo el flujo.

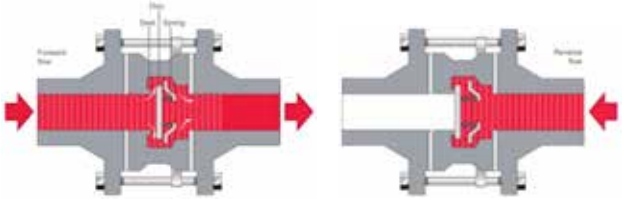

Continúa en la página 95

Para más información, consulte el sitio web de Comet o póngase en contacto con nuestro personal info@comet-spa.com

OS PRINCIPAIS ELEMENTOS DE UMA BOMBA COM MEMBRANA

VÁLVULAS DE ASPIRAÇÃO E DISTRIBUIÇÃO
Cada unidade de bombeamento é equipada com duas válvulas: uma para a aspiração e uma para a distribuição. As válvulas também são classificadas como válvulas de retenção, pois sua finalidade é permitir o fluxo em uma direção e bloqueá-lo na direção oposta.

Elementos

Carcaça: *consiste em uma gaiola de plástico (tecnopolímero) que atua como colar centralizador do disco e da mola durante seus movimentos. A carcaça é um elemento fundamental, pois a precisão da vazão depende do seu correto dimensionamento.*

Mola: *é feita de aço inoxidável resistente à corrosão. Ao exercer uma força específica no disco, o fechamento da válvula e a interrupção rápida do fluxo é acelerada. É mantida em posição pelo colar interno presente na carcaça.*

Disco: *consiste em uma placa de aço inoxidável com bordas cônicas do mesmo diâmetro do orifício da válvula. Sua finalidade é abrir ou fechar alternadamente a válvula em resposta a pressões específicas do fluido. O disco se move em um plano perpendicular ao fluxo, contrastado pela mola.*

Anel de vedação: *é feito de aço inoxidável e sua borda interna cônica corresponde à borda externa do disco. A compressão do disco contra o anel de vedação determina o fechamento. Em outras palavras, é o elemento de vedação da válvula.*

O-Ring: *um O-Ring é uma junta mecânica em forma de anel de borracha em forma de rosca. Sua finalidade é vedar os espaços entre a válvula e o cabeçote da bomba, evitando vazamentos de fluidos.*

Funcionamento
Na ausência de fluxo, a carga da mola mantém a válvula na posição fechada. Quando ocorre um fluxo direto, a pressão do fluido força o disco a se mover para frente, permitindo que o fluxo passe através da válvula. O fluxo reverso, combinado com a carga da mola, faz com que o disco se feche contra o anel de vedação, bloqueando o fluido e evitando que retorne pela tubulação.

VÁLVULA FECHADA
fluxo direto < pressão de abertura

VÁLVULA ABERTA
fluxo direto > pressão de abertura

A pressão de abertura é um conceito importante em válvulas de retenção acionadas por mola. A pressão de abertura é a pressão mínima a montante necessária para abrir a válvula o suficiente para permitir um fluxo detectável. Ao alcançar a pressão de abertura, a válvula se abre para permitir a passagem do fluido. Inversamente, quando a pressão cai abaixo do limite de abertura, a válvula fecha, interrompendo o fluxo.

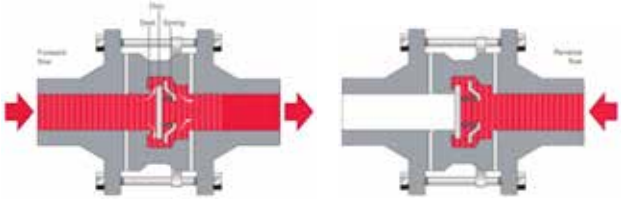

Continua na pág. 95

Para obter mais informações, consulte o site da Comet ou entre em contato com nossos colaboradores pelo e-mail info@comet-spa.com

BPX SERIES

BPX 120

BPX 140

BPX 180

BPX 270

La nueva gama de bombas de rociado de baja presión

La nueva gama BP-X es el desarrollo natural de la gloriosa gama BP-K-line, un auténtico hito en la historia de las bombas para rociado Comet.

El proyecto BP-X se basa en la intención de brindar todas las ventajas posibles con la tecnología actual, sin modificar las características esenciales de la anterior serie BP-K.

Por lo tanto, la gama BP-X permite a los clientes pasar a las tecnologías más recientes de rociado, con un impacto mínimo en el diseño y en el depósito, con enormes ahorros para OEM's, vendedores de repuestos y usuarios finales.

Bombas volumétricas de pistón-membrana; presión máxima: 20 bares; caudal máximo entre 132 y 265 l/1' @ 540 RPM.

A nova gama de bombas de pulverização de baixa pressão

A nova gama BP-X é o desenvolvimento natural da gloriosa gama BP-K, um autêntico marco na história das bombas de pulverização Comet.

O projeto BP-X baseia-se na intenção de fornecer todas as vantagens possíveis do estado da arte sem alterar as características essenciais da BP-K anterior.

Portanto, a gama BP-X permite que os clientes atualizem-se com as mais recentes tecnologias de pulverização com baixo impacto no design e no estoque, resultando em enormes economias para os OEMs, revendedores e utilizadores finais.

Bombas volumétricas de pistão-membrana; pressão máxima: 20 bar; capacidade máx: de 132 a 256 l/1' a 540 RPM.

DETALLES TÉCNICOS · *DETALHES TÉCNICOS*

BPX 120	BPX 140	BPX 180	BPX 270
3 Membranas / *Membranas*	3 Membranas / *Membranas*	4 Membranas / *Membranas*	6 Membranas / *Membranas*
550 rpm	550 rpm	550 rpm	550 rpm
117 l/min 31,0 US gpm	136 l/min 36,0 US gpm	178 l/min 47,0 US gpm	270 l/min 71,4 US gpm
20 Bar 290 P.s.i.	20 Bar 290 P.s.i.	15 Bar 217 P.s.i.	15 Bar 217 P.s.i.
6,1 CV	6,9 CV	7,0 CV	10,9 CV
14,3 kg 32 lb	16,4 kg 36,2 lb	18,4 kg 40,6 lb	18,4 kg 40,6 lb

BPX SERIES

HIGHLIGHTS

A Excelente capacidad de cebado y rendimiento volumétrico, gracias a la fluidodinámica optimizada y volúmenes de holgura reducidos en el interior de las cámaras de bombeo y de los colectores.

B Funcionamiento silencioso y regular gracias a la fluidodinámica optimizada de las válvulas, permitiendo de esta forma retención máxima, velocidad de apertura y cierre y ninguna vibración irregular.

C Resistencia química extrema basada en los cabezales y colectores de nylon innovadores.

D Máxima resistencia al empuje longitudinal y radial, gracias a los estribos de soporte del bastidor.

E Muchas soluciones de accionamiento: toma de fuerza, motor hidráulico, motor de combustión interna.

F Posibilidad de orientar los racores de aspiración e impulsión (disponibles abrazadera u horquilla).

G Tapón de descarga del agua en todas las bombas.

HIGHLIGHTS

Excelente capacidade de escorvamento e eficiência volumétrica, graças à dinâmica de fluidos otimizada e volumes de folga reduzidos dentro das câmaras de bombeamento e coletores.

Funcionamento silencioso e regular, graças à dinâmica de fluidos otimizada das válvulas, permitindo assim uma máxima vedação, velocidade de abertura e fecho sem cintilação.

Extrema resistência química baseada em cabeçotes e coletores de nylon inovadores.

Máxima resistência ao impulso axial e radial, graças aos suportes da estrutura.

Várias soluções de acionamento: tomada de força, motor hidráulico e a combustão.

Ajustabilidade dos acessórios de aspiração e distribuição (porca ou garfo disponíveis).

Plugue de drenagem de água em todas as bombas.

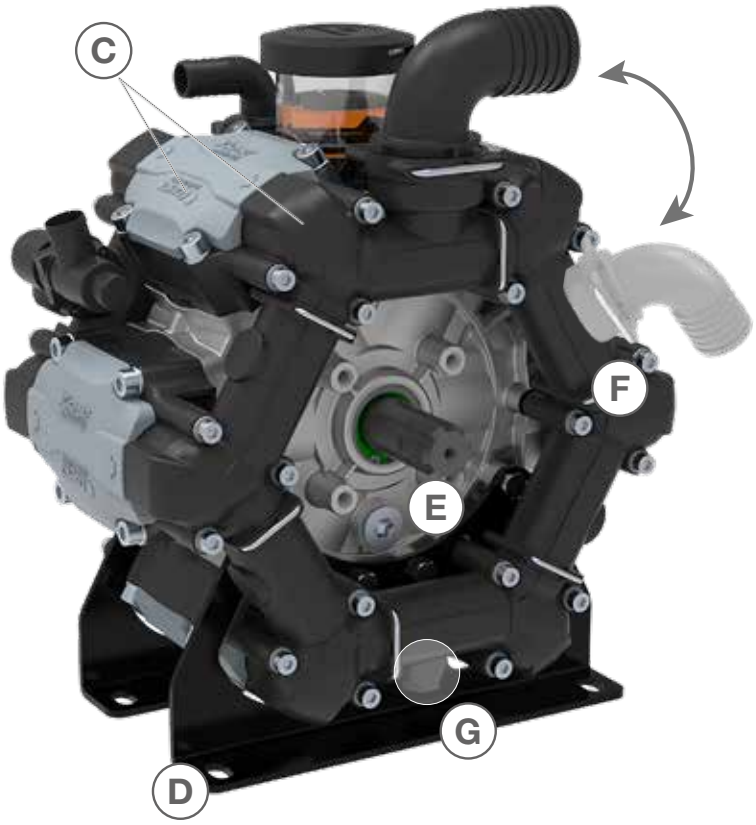

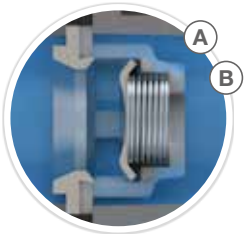

Fluidodinámica optimizada
Dinâmica de fluidos otimizada

BPX 120 · BPX 140

BOMBAS DE MEMBRANA DE BAJA PRESIÓN / *BOMBAS COM MEMBRANA DE BAIXA PRESSÃO*

HIGHLIGHTS

20 bar 290 p.s.i.	
117 - 136 l/min 31,0 - 36,0 US gpm	
550 rpm	
6,1 - 6,9 HP 4,5 - 5,1 kW	
Poliamida *Poliamida*	
NBR	Standard
DESMOPAN	On request
VITON	On request
Estándar *Padrão*	

CARACTERÍSTICAS

Configuración: Tres membranas de NBR y Desmopan® (Viton bajo pedido). Piezas en contacto con el líquido: poliamida. Estándar: acumulador de presión, rodamientos de empuje, drenaje anticongelante. Bajo pedido: válvula de seguridad.

CARACTERÍSTICAS

Configuração: 3 membranas em NBR e Desmopan® (Viton mediante solicitação). Peças em contato com o líquido: poliamida. Padrão: acumulador de pressão, rolamentos axiais, escapamento anticongelante. Mediante solicitação: válvula de segurança.

BENEFICIOS

1. *Excelente capacidad de cebado y eficiencia volumétrica.*
2. *Funcionamiento silencioso y regular gracias al diseño innovador de las válvulas.*
3. *Resistencia química extrema.*
4. *Máxima resistencia al empuje axial y radial.*

BENEFÍCIOS

1. *Excelente capacidade de escorvamento e eficiência volumétrica.*
2. *Funcionamento silencioso e regular graças ao design inovador das válvulas.*
3. *Extrema resistência química.*
4. *Máxima resistência ao impulso axial e radial.*

APLICACIONES · *APLICAÇÕES*

Rociadoras de barra
Pulverizadores de barra

Atomizadores
Atomizadores

Rociado localizado
Pulverização localizada

Deshielo
De-icing

Inyección de fertilizantes
Injeção de fertilizante

Curvo
Curvo

Aspiración
Aspiração

Ø 35 (BPX 120)
Ø 40 (BPX 140)

Curvo
Curvo

Impulsión
Distribuição

Ø 20

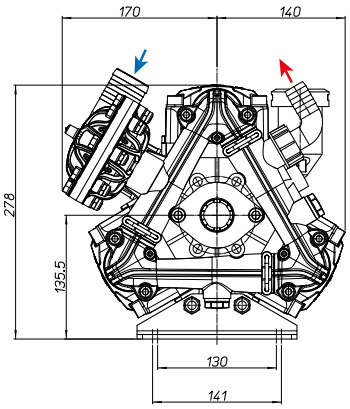

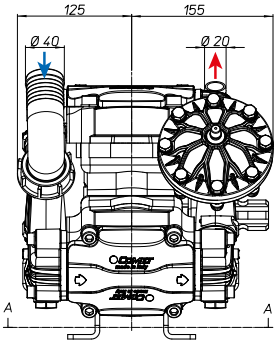

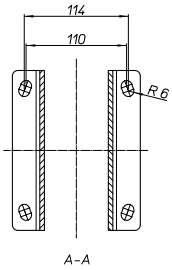

CARACTERÍSTICAS TÉCNICAS · *CARACTERÍSTICAS TÉCNICAS*

BPX 120	0 bar - 0 p.s.i				5 bar - 72 p.s.i				10 bar - 145 p.s.i				15 bar - 217 p.s.i				20 bar - 290 p.s.i					
RPM	l/min	U.S.g.p.m.	HP	kW	l/min	U.S.g.p.m.	HP	kW	l/min	U.S.g.p.m.	HP	kW	l/min	U.S.g.p.m.	HP	kW	l/min	U.S.g.p.m.	HP	kW	kg	lb
400	86	22,7	0,4	0,3	85	22,4	1,5	1,1	84	22,2	2,4	1,8	83	22,0	3,2	2,4	82	21,6	4,0	3,0	14,3	32
450	97	25,7	0,6	0,5	96	25,4	1,6	1,2	95	25,1	2,8	2,0	94	24,8	3,6	2,7	93	24,5	4,7	3,5		
500	107	28,4	0,8	0,6	107	28,1	2,0	1,5	106	27,9	3,2	2,4	104	27,5	4,2	3,1	103	27,2	5,5	4,1		
550	117	31,0	1,0	0,7	116	30,7	2,2	1,6	115	30,4	3,6	2,7	114	30,2	4,8	3,5	113	29,9	6,1	4,5		

BPX 140	0 bar - 0 p.s.i				5 bar - 72 p.s.i				10 bar - 145 p.s.i				15 bar - 217 p.s.i				20 bar - 290 p.s.i					
RPM	l/min	U.S.g.p.m.	HP	kW	l/min	U.S.g.p.m.	HP	kW	l/min	U.S.g.p.m.	HP	kW	l/min	U.S.g.p.m.	HP	kW	l/min	U.S.g.p.m.	HP	kW	kg	lb
400	100	26,5	0,4	0,3	98	25,9	1,6	1,2	97	25,6	2,5	1,9	96	25,3	3,7	2,7	95	25,0	5,0	3,7	14,3	31,5
450	113	29,8	0,6	0,5	110	29,0	1,8	1,3	108	28,5	2,9	2,1	107	28,3	4,0	3,0	106	28,0	5,2	3,8		
500	125	33,1	0,8	0,6	122	32,3	2,2	1,6	121	31,9	3,6	2,7	120	31,6	5,0	3,7	117	31,0	5,7	4,2		
550	136	36,0	1,0	0,7	135	35,8	2,3	1,7	133	35,1	3,7	2,7	132	34,9	5,2	3,8	130	34,4	6,9	5,1		

VERSIONES DISPONIBLES · *VERSÕES DISPONÍVEIS*

A CERRADO - 1” 3/8 M
FECHADO - 1” 3/8 M

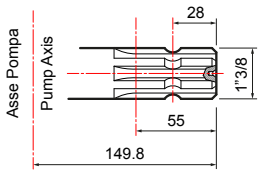

B CERRADO - Ø 30
FECHADO - Ø 30

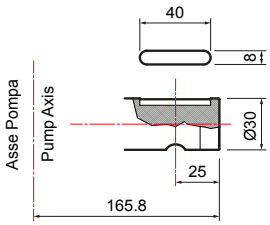

C Ø 20 - 1” 3/8 M

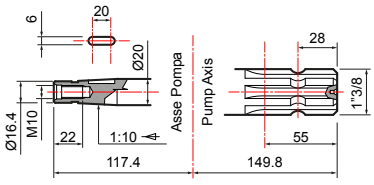

BOMBA Y APLICACIONES · *BOMBA E APLICAÇÕES*

APLICACIONES · *APLICAÇÕES*	TIPO DE EJE · *TIPO DE EIXO* Código de la bomba · *Código bomba*	APLICACIONES · *APLICAÇÕES*

A
CERRADO - 1” 3/8 M
FECHADO - 1” 3/8 M

BPX 120
30088-00003
con pies de apoyo / com pés

BPX 140
30085-00001
con pies de apoyo / com pés

Adaptador para motor hidráulico *Adaptador para motor hidráulico*	
Eje cilíndrico Ø1" con chaveta 6,35 mm *Eixo cilíndrico Ø1" com chaveta de 6,35 mm*	**10001-00615**
Eje cilíndrico Ø 25" con chaveta 8 mm *Eixo cilíndrico Ø 25" com chaveta de 8 mm*	**10001-00614**
Protección del cardán *Proteção do eixo cardan* **UNI EN ISO 4254**	**10002-01781**

B
CERRADO - Ø 30
FECHADO - Ø 30

BPX 120
30088-00004
con pies de apoyo / com pés

BPX 140
30085-00003
con pies de apoyo / com pés

Reductores para motor de explosión *Redutores para motor de combustão*	
Extension 3 (SAE J 609 a) R.R: 1 : 6,44 - 3600 rpm	**10001-04698**
Extension 4 (SAE J 609 a) R.R: 1 : 6,44 - 3600 rpm	**10001-04699**
Reductor para motor eléctrico *Redutor para motor elétrico*	
Gr. 100-112 (Hz 50 - 2 polos / *polos*) R.R. 1 : 5,09 - 2800 rpm	**10001-04700**

C
Ø 20 - 1” 3/8 M

BPX 120
30088-00005
con pies de apoyo / com pés

BPX 140
30085-00004
con pies de apoyo / com pés

Adaptador en el eje pasante cónico *Adaptador no eixo passante cônico*	
1” 3/8 M - Ø 20	**10001-04584**
Adaptador para polea *Adaptador para polia*	
Ø 25 - Ø 20	**10001-04587**

Reductores / *Redutores.* **Adaptadores / *Adaptadores.*** **Poleas / *Polias.*** **Multiplicadores / *Multiplicadores.*** **Protecciones / *Proteções.***

VÁLVULAS DE SEGURIDAD · *VÁLVULAS DE SEGURANÇA*

No incluida
Não incluída

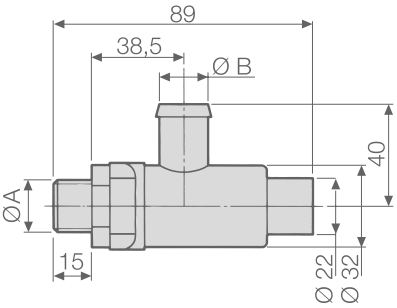

BOMBAS *BOMBAS*	CÓDIGO *CÓDIGO*	CARACTERÍSTICAS TÉCNICAS · *CARACTERÍSTICAS TÉCNICAS*			
		Ø A	Ø B mm (in)	PRESIÓN *PRESSÃO* bar (p.s.i.)	Color *Cor*
BPX 120	**10002-01456**	G 3/8	13 (0,51)	20 (290)	Verde - *Verde*
BPX 140					

KIT DE MANTENIMIENTO · *KIT DE MANUTENÇÃO*

SERIE *SÉRIE*	MODELO *MODELO*	CÓDIGO *CÓDIGO*	TIPO DE MEMBRANA *TIPO DE MEMBRANA*
BPX	120 140	**10001-12851**	NBR
		10001-13749	DESMOPAN

MEMBRANAS · *MEMBRANAS*

○	MATERIAL · *MATERIAL*		
	NBR	D	V
Membrana de la bomba *Membrana da bomba*	**00006-00002**	**00006-00092**	**00006-00027**
Membrana del acumulador de presión *Membrana do acumulador de pressão*	**00006-00028**	**00006-00095**	**00006-00106** **00006-00109**

BPX 180

BOMBAS DE MEMBRANA DE BAJA PRESIÓN / *BOMBAS COM MEMBRANA DE BAIXA PRESSÃO*

HIGHLIGHTS

- 15 bar
  217 p.s.i.
- 178 l/min
  47,0 US gpm
- 550 rpm
- 7,0 HP
  5,2 kW
- Poliamida
  Poliamida
- DESMOPAN Standard
- Estándar
  Padrão

CARACTERÍSTICAS

Configuración: Cuatro membranas de Desmopan®.
Piezas en contacto con el líquido: poliamida.
Estándar: acumulador de presión. Bajo pedido: válvula de seguridad.

CARACTERÍSTICAS

Configuração: 4 membranas em Desmopan®. Peças em contato com o líquido: poliamida.
Padrão: acumulador de pressão. Mediante solicitação: válvula de segurança.

BENEFICIOS

1. Excelente capacidad de cebado y eficiencia volumétrica.
2. Funcionamiento silencioso y regular gracias al diseño innovador de las válvulas.
3. Resistencia química extrema.
4. Máxima resistencia al empuje axial y radial.

BENEFÍCIOS

1. *Excelente capacidade de escorvamento e eficiência volumétrica.*
2. *Funcionamento silencioso e regular graças ao design inovador das válvulas.*
3. *Extrema resistência química.*
4. *Máxima resistência ao impulso axial e radial.*

APLICACIONES · *APLICAÇÕES*

Rociadoras de barra
Pulverizadores de barra

Atomizadores
Atomizadores

Deshielo
De-icing

Inyección de fertilizantes
Injeção de fertilizante

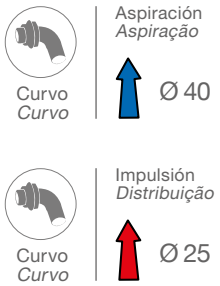

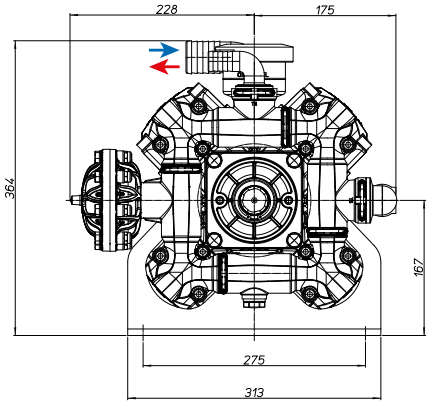

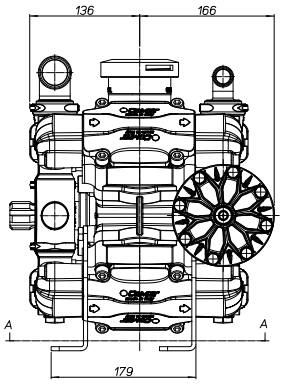

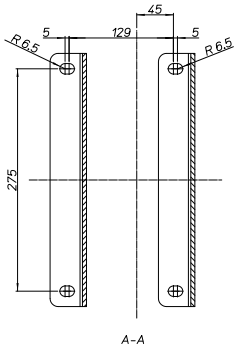

CARACTERÍSTICAS TÉCNICAS · *CARACTERÍSTICAS TÉCNICAS*

BPX 180	0 bar - 0 p.s.i				5 bar - 72 p.s.i				10 bar - 145 p.s.i				15 bar - 217 p.s.i					
RPM	l/min	U.S.g.p.m.	HP	kW	l/min	U.S.g.p.m.	HP	kW	l/min	U.S.g.p.m.	HP	kW	l/min	U.S.g.p.m.	HP	kW	kg	lb
400	130	34,3	1,3	1,0	129	34,2	2,2	1,6	128	33,7	3,5	2,6	127	33,4	4,9	3,6	24	53
450	145	38,4	1,5	1,1	145	38,3	2,5	1,9	143	37,9	3,9	2,9	142	37,5	5,7	4,2		
500	162	42,8	1,7	1,3	162	42,7	2,9	2,1	160	42,3	4,6	3,4	158	41,9	6,5	4,8		
550	178	47,0	2,0	1,5	178	46,9	3,3	2,4	175	46,2	5,0	3,7	174	45,9	7,0	5,2		

VERSIONES DISPONIBLES · *VERSÕES DISPONÍVEIS*

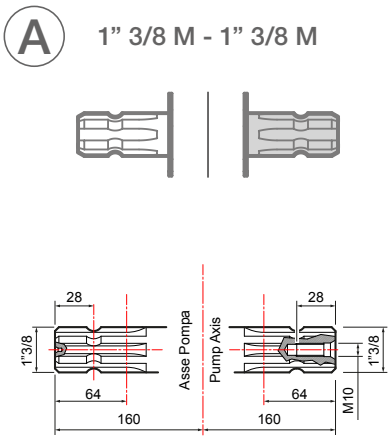

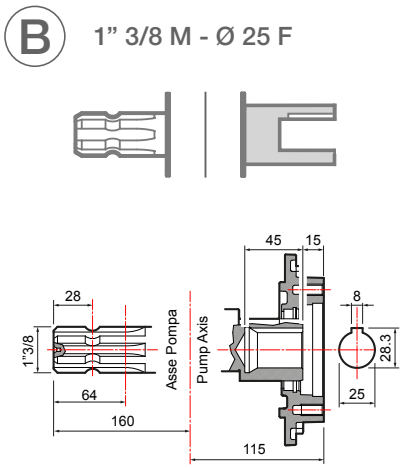

BOMBA Y APLICACIONES · *BOMBA E APLICAÇÕES*

APLICACIONES · *APLICAÇÕES*	TIPO DE EJE · *TIPO DE EIXO* Código de la bomba · *Código bomba*	APLICACIONES · *APLICAÇÕES*

A

1” 3/8 M - 1” 3/8 M

BPX 180
30086-00001
con pies de apoyo / com pés

Tapón del eje M *Tampa do eixo M*	**00042-00117**

Adaptador para motor hidráulico *Adaptador para motor hidráulico*	
Eje cilíndrico Ø 25" con chaveta 8 mm *Eixo cilíndrico Ø 25" com chaveta de 8 mm*	**10001-00532**
Protección del cardán *Proteção do eixo cardan* **UNI EN ISO 4254**	**10002-01783**
Tapón del eje M *Tampa do eixo M*	**00042-00117**

B

1” 3/8 M - Ø 25 F

BPX 180
30086-00002
con pies de apoyo / com pés

Tapón de protección con seis agujeros *Tampa de proteção 6 orifícios*	**10002-01774**

VÁLVULAS DE SEGURIDAD · *VÁLVULAS DE SEGURANÇA*

No incluida
Não incluída

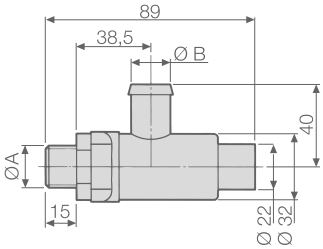

BOMBAS *BOMBAS*	KIT VÁLVULA DE SEGURIDAD (válvula incluida) *KIT DE VÁLVULA DE SEGURANÇA (válvula incluída)*	VÁLVULA DE SEGURIDAD (para uso de repuesto) *VÁLVULA DE SEGURANÇA (para uso de peças de reposição)*	CARACTERÍSTICAS TÉCNICAS · *CARACTERÍSTICAS TÉCNICAS*			
			Ø A	Ø B mm (in)	PRESIÓN *PRESSÃO* bar (p.s.i.)	Color *Cor*
BPX 180	**10002-16601**	**10002-16595**	G 1/2	19 (0,75)	15 (217)	Gris - *Cinza*

KIT DE MANTENIMIENTO · *KIT DE MANUTENÇÃO*

SERIE *SÉRIE*	MODELO *MODELO*	CÓDIGO *CÓDIGO*	TIPO DE MEMBRANA *TIPO DE MEMBRANA*
BPX	180	**10001-13747**	DESMOPAN

MEMBRANAS · *MEMBRANAS*

○	MATERIAL · *MATERIAL*
	D
Membrana de la bomba *Membrana da bomba*	**00006-00091**
Membrana del acumulador de presión *Membrana do acumulador de pressão*	**00006-00057**

BPX 270

BOMBAS DE MEMBRANA DE BAJA PRESIÓN / *BOMBAS COM MEMBRANA DE BAIXA PRESSÃO*

HIGHLIGHTS

- 15 bar
  217 p.s.i.
- 270 l/min
  71,4 US gpm
- 550 rpm
- 10,9 HP
  8,1 kW
- Poliamida
  Poliamida
- DESMOPAN Standard

CARACTERÍSTICAS

Configuración: Seis membranas de Desmopan®. Piezas en contacto con el líquido: poliamida. Bajo pedido: válvula de seguridad.

CARACTERÍSTICAS

Configuração: 6 membranas Desmopan®. Peças em contato com o líquido: poliamida. Mediante solicitação: válvula de segurança.

BENEFICIOS

1. Excelente capacidad de cebado y eficiencia volumétrica.
2. Funcionamiento silencioso y regular gracias al diseño innovador de las válvulas.
3. Extrema resistencia química.
4. Máxima resistencia al empuje axial y radial.

BENEFÍCIOS

1. *Excelente capacidade de escorvamento e eficiência volumétrica.*
2. *Funcionamento silencioso e regular graças ao design inovador das válvulas.*
3. *Extrema resistência química.*
4. *Máxima resistência ao impulso axial e radial.*

APLICACIONES · *APLICAÇÕES*

Rociadoras de barra
Pulverizadores de barra

Atomizadores
Atomizadores

Deshielo
De-icing

Inyección de fertilizantes
Injeção de fertilizante

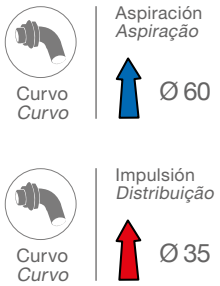

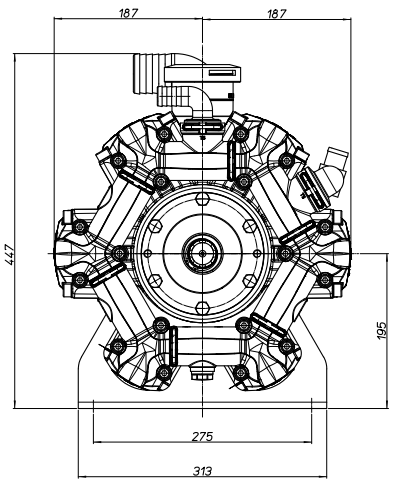

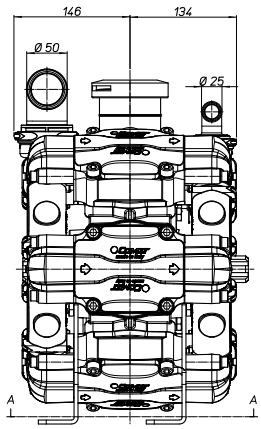

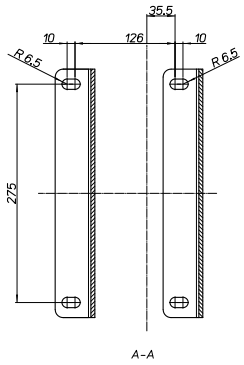

CARACTERÍSTICAS TÉCNICAS · *CARACTERÍSTICAS TÉCNICAS*

BPX 270	0 bar - 0 p.s.i				5 bar - 72 p.s.i				10 bar - 145 p.s.i				15 bar - 217 p.s.i					
RPM	l/min	U.S.g.p.m.	HP	kW	l/min	U.S.g.p.m.	HP	kW	l/min	U.S.g.p.m.	HP	kW	l/min	U.S.g.p.m.	HP	kW	kg	lb
400	201	53,1	1,9	1,4	201	53,0	3,2	2,4	199	52,6	5,5	4,1	197	52,1	7,6	5,6	40	88
450	225	59,4	2,1	1,6	224	59,2	3,5	2,6	223	58,8	6,1	4,5	221	58,4	8,9	6,6		
500	248	65,6	2,4	1,8	248	65,5	4,0	3,0	246	64,9	7,1	5,3	244	64,5	9,6	7,1		
550	270	71,4	2,7	2,0	270	71,2	4,6	3,4	266	70,4	7,6	5,6	264	69,9	10,9	8,1		

VERSIONES DISPONIBLES · *VERSÕES DISPONÍVEIS*

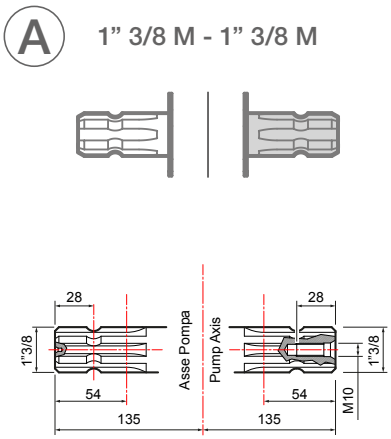

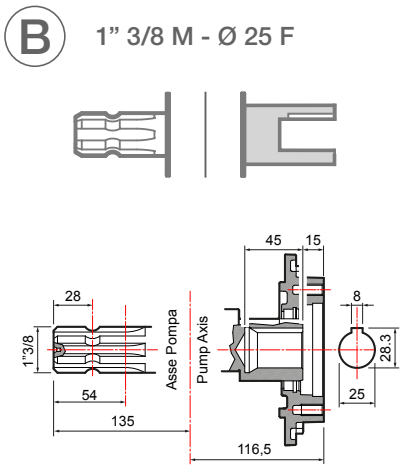

BOMBA Y APLICACIONES · *BOMBA E APLICAÇÕES*

APLICACIONES · *APLICAÇÕES*	TIPO DE EJE · *TIPO DE EIXO* Código de la bomba · *Código bomba*	APLICACIONES · *APLICAÇÕES*

A

1” 3/8 M - 1” 3/8 M

BPX 270
30087-00001
con pies de apoyo / com pés

Protección del cardán *Proteção do eixo cardan* **UNI EN ISO 4254**	**10002-01780**
Tapón del eje M *Tampa do eixo M*	**00042-00117**

Adaptador para motor hidráulico *Adaptador para motor hidráulico*	
Eje cilíndrico Ø 25" con chaveta 8 mm *Eixo cilíndrico Ø 25" com chaveta de 8 mm*	**10001-00525**
Eje cilíndrico Ø 32" con chaveta 10 mm *Eixo cilíndrico Ø 32" com chaveta de 10 mm*	**10001-00533**
Protección del cardán *Proteção do eixo cardan* **UNI EN ISO 4254**	**10002-01783**
Tapón del eje M *Tampa do eixo M*	**00042-00117**

B

1” 3/8 M - Ø 25 F

BPX 270
30087-00002
con pies de apoyo / com pés

Tapón de protección con seis agujeros *Tampa de proteção 6 orifícios*	**10002-01774**

Reductores / *Redutores.* **Adaptadores / *Adaptadores.*** **Poleas / *Polias.*** **Multiplicadores / *Multiplicadores.*** **Protecciones / *Proteções.***

VÁLVULAS DE SEGURIDAD · *VÁLVULAS DE SEGURANÇA*

No incluida
Não incluída

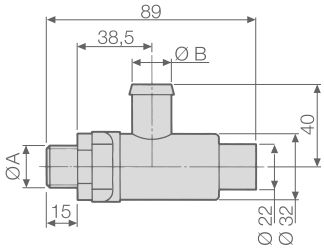

BOMBAS *BOMBAS*	KIT VÁLVULA DE SEGURIDAD (válvula incluida) *KIT DE VÁLVULA DE SEGURANÇA (válvula incluída)*	VÁLVULA DE SEGURIDAD (para uso de repuesto) *VÁLVULA DE SEGURANÇA (para uso de peças de reposição)*	CARACTERÍSTICAS TÉCNICAS · *CARACTERÍSTICAS TÉCNICAS*			
			Ø A	Ø B mm (in)	PRESIÓN *PRESSÃO* bar (p.s.i.)	Color *Cor*
BPX 270	**10002-16602**	**10002-01459**	G 3/4	25 (1,00)	15 (217)	Gris - *Cinza*

KIT DE MANTENIMIENTO · *KIT DE MANUTENÇÃO*

SERIE *SÉRIE*	MODELO *MODELO*	CÓDIGO *CÓDIGO*	TIPO DE MEMBRANA *TIPO DE MEMBRANA*
BPX	270	**10001-13748**	DESMOPAN

MEMBRANAS · *MEMBRANAS*

○	MATERIAL · *MATERIAL*
	D
Membrana de la bomba *Membrana da bomba*	**00006-00091**
Membrana del acumulador de presión *Membrana do acumulador de pressão*	**00006-00057**

BPS SERIES

BPS 160 - BPS 195

BPS 200 - BPS 255

BPS 260 - BPS 325

BPS 300 - BPS 385

Bombas de baja presión Comet con entre tres y seis membranas

La línea BPS garantiza una serie de características excelentes, sin iguales en el mercado: reducción máxima de la ocupación de espacio, facilidad de mantenimiento, larga vida útil y resistencia a las condiciones de trabajo más duras, manteniendo siempre altas prestaciones en términos de caudal, capacidad de cebado, absorciones de potencia y bajo nivel de ruido.

La gama BPS incluye ocho bombas con presión máxima de 20 bares y caudales entre 162 y 382 litros/min, destinadas a equipar las máquinas más modernas y de más altas prestaciones con barras de rociado. Todas las bombas de la gama BPS pueden combinarse en tándem, para aumentar el caudal u obtener aplicaciones múltiples sincronizadas (rociado / agitación / recirculación constante).

A petición de los interesados, las bombas se equipan con: válvula de seguridad, protecciones de cardán (obligatorias en la UE), acumulador de presión (estándar en las bombas de tres y cuatro impulsores.

Además, para una mayor optimización en fase de asistencia, la casi totalidad de los repuestos es común a todos los modelos de la gama.

Bombas de baixa pressão Comet de 3 a 6 membranas

A linha BPS garante uma série de excelentes características incomparáveis no mercado: máxima redução de tamanho, facilidade de manutenção, durabilidade e resistência às mais severas condições de trabalho, mantendo sempre alto desempenho em termos de vazão, capacidade de escorvamento, absorção de potência e silêncio.

A linha BPS compreende 8 bombas com pressão máxima de 20 bar e vazões de 162 a 382 l/min, destinadas a equipar as máquinas mais modernas e de alto desempenho com barras de pulverização. Todas as bombas da linha BPS podem ser combinadas em conjunto para aumentar a vazão ou obter várias aplicações em sincronia (pulverização/agitação/recirculação constante).

As bombas podem ser equipadas mediante solicitação com: válvula de segurança, proteções cardan (obrigatórias na UE), acumulador de pressão (padrão nas bombas com 3 e 4 bombeadores).

Além disso, para uma melhor otimização durante a assistência, quase todas as peças de reposição são comuns a todos os modelos da linha.

DETALLES TÉCNICOS · *DETALHES TÉCNICOS*

BPS 160	BPS 195	BPS 200	BPS 255	BPS 260	BPS 300	BPS 325	BPS 385
3 Membranas / *Membranas*	3 Membranas / *Membranas*	4 Membranas / *Membranas*	4 Membranas / *Membranas*	5 Membranas / *Membranas*	6 Membranas / *Membranas*	5 Membranas / *Membranas*	6 Membranas / *Membranas*
550 rpm	550 rpm	550 rpm	550 rpm	550 rpm	550 rpm	550 rpm	550 rpm
162 l/min 42,8 US gpm	187 l/min 49,3 US gpm	199 l/min 52,7 US gpm	251 l/min 66,2 US gpm	249 l/min 65,9 US gpm	299 l/min 79 US gpm	319 l/min 84,2 US gpm	382 l/min 100,8 US gpm
20 Bar 290 P.s.i.	20 Bar 290 P.s.i.	20 Bar 290 P.s.i.	20 Bar 290 P.s.i.	20 Bar 290 P.s.i.	20 Bar 290 P.s.i.	20 Bar 290 P.s.i.	20 Bar 290 P.s.i.
8,0 CV	9,5 CV	10,3 CV	13,3 CV	12,9 CV	15,4 CV	16,3 CV	20,2 CV
30 kg 66 lb	30 kg 66 lb	37 kg 82 lb	37 kg 82 lb	44 kg 97 lb	50 kg 110 lb	44 kg 97 lb	51 kg 112 lb

BPS SERIES

HIGHLIGHTS

A BAJO MANTENIMIENTO
Membranas sobredimensionadas y carrera reducida del pistón garantizan la **máxima vida útil de membranas, válvulas de no retorno y materiales de consumo**. Tapones de descarga en ambos colectores para evitar la formación de hielo.

B PRESTACIONES
Pistones de carrera corta, membrana sobredimensionada (**1**) y válvulas de no retorno (**2**) con acanalados innovadores para el desagüe de los fluidos y carga de muelle para una **capacidad de cebado, una precisión del caudal y una velocidad de parada inigualables.**

C ESTRUCTURA MODULAR
Las bombas pueden combinarse en «tándem» **para aumentar el caudal** o **para aplicaciones múltiples.**

D VERSATILIDAD
Racores portagoma disponibles con **rosca con giro** (**3**) o en versión con enganche tipo clip (**4**).
Tapas de la toma de fuerza disponibles en versión acanalada M o H 1" 3/8 (**5**)**; 25 o 32 Ø mm F** (**6**).

E EXCELENCIA DE LOS MATERIALES
Cabezales de aluminio plastificado (**7**). Válvulas de no retorno de acero inoxidable - tecnopolímero. Colectores y racores de polímero de alta tecnología (**8**). Soportes de acero con doble revestimiento (**9**). Membranas de NBR y Desmopan.

HIGHLIGHTS

BAIXA MANUTENÇÃO
*Membranas superdimensionadas e curso reduzido do pistão garantem a **máxima durabilidade das membranas, válvulas antirretorno e materiais de consumo**. Tampões de drenagem em ambos os coletores para evitar a formação de gelo.*

DESEMPENHOS
*Pistões de curso curto, membrana superdimensionada (**1**) e válvulas antirretorno (**2**) com ranhuras inovadoras para o fluxo de fluido e carregamento por mola para **capacidade de escorvamento, precisão de vazão e velocidade de parada incomparáveis.***

MODULARIDADE
*As bombas podem ser combinadas em conjunto **para aumentar a vazão** ou **para aplicações simultâneas.***

VERSATILIDADE
*Conexões de mangueira disponíveis com **rosca giratória** (**3**) ou na versão com encaixe (**4**).*
***Tampas de tomada de força disponíveis em versão ranhurada M ou F de 1" 3/8** (**5**)**; 25 ou 32 Ø mm F** (**6**).*

EXCELÊNCIA DOS MATERIAIS
*Cabeçotes de alumínio plastificado (**7**). Válvulas antirretorno em aço inoxidável - tecnopolímero. Coletores e conexões de polímero de alta tecnologia (**8**). Suportes de aço com revestimento duplo (**9**). Membranas em NBR e Desmopan.*

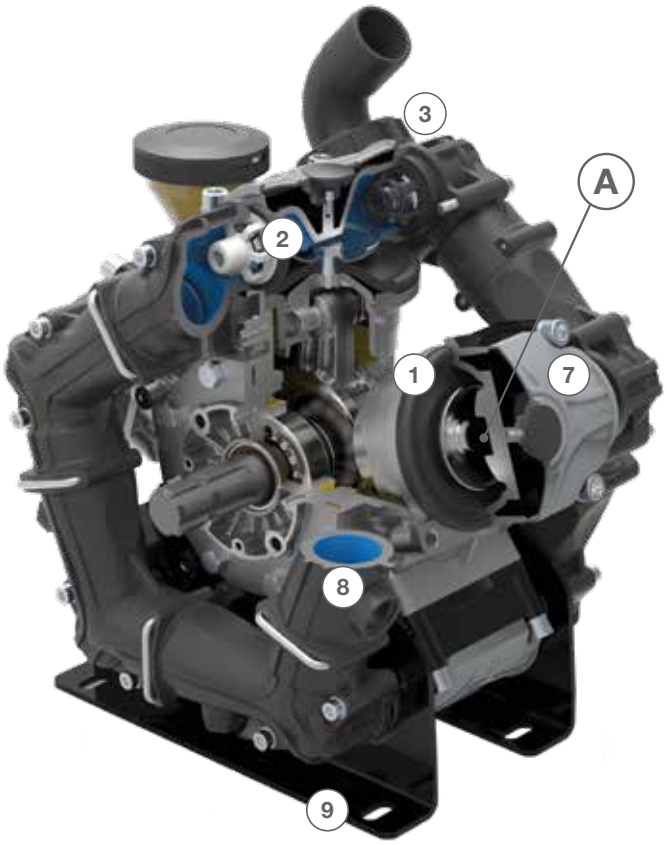

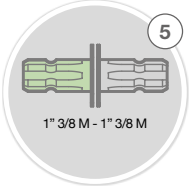

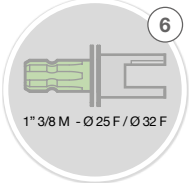

BPS 160 · BPS 195

BOMBAS DE MEMBRANA DE BAJA PRESIÓN / *BOMBAS COM MEMBRANA DE BAIXA PRESSÃO*

HIGHLIGHTS

- 20 bar
  290 p.s.i.
- 162 - 187 l/min
  42,9 - 49,3 US gpm
- 550 rpm
- 8,0 - 9,5 HP
  5,9 - 7,1 kW
- Aluminio plastificado
  Alumínio plastificado
  Poliamida
  Poliamida
- NBR Standard (BPS 160)
  DESMOPAN Standard
- Estándar
  Padrão

CARACTERÍSTICAS

Configuración: Tres membranas de NBR (BPS 160) y Desmopan® (BPS 160 - BPS 195). Piezas en contacto con el líquido: aluminio plastificado y poliamida. Estándar: acumulador de presión. Bajo pedido: válvula de seguridad.

CARACTERÍSTICAS

Configuração: 3 membranas em NBR (BPS 160) e Desmopan® (BPS 160 - BPS 195). Peças em contato com o líquido: alumínio plastificado e poliamida. Padrão: acumulador de pressão. Mediante solicitação: válvula de segurança.

BENEFICIOS

1. Membranas sobredimensionadas.
2. Pistones de carrera corta.
3. Las bombas pueden combinarse en "tándem".
4. Cabezales de aluminio plastificado. Válvulas de no retorno de acero inoxidable - tecnopolímero.

BENEFÍCIOS

1. *Membranas superdimensionadas.*
2. *Pistões de curso curto.*
3. *As bombas podem ser combinadas em conjunto.*
4. *Cabeçotes de alumínio plastificado. Válvulas antirretorno em aço inoxidável - tecnopolímero.*

APLICACIONES · *APLICAÇÕES*

Rociadoras de barra
Pulverizadores de barra

Atomizadores
Atomizadores

Deshielo
De-icing

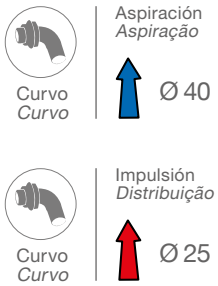

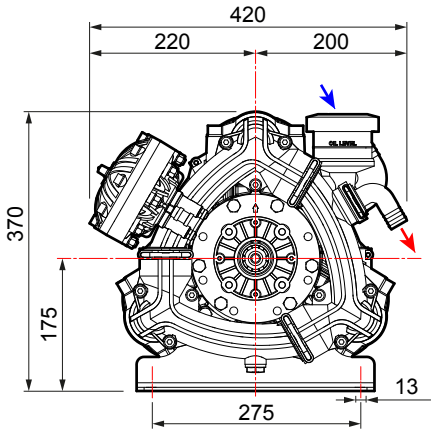

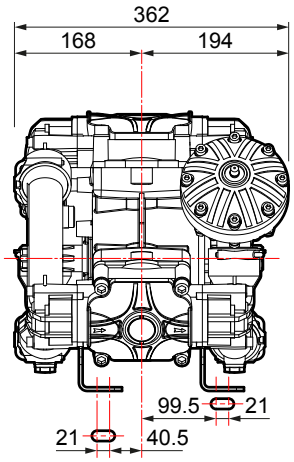

CARACTERÍSTICAS TÉCNICAS · *CARACTERÍSTICAS TÉCNICAS*

BPS 160	0 bar - 0 p.s.i				5 bar - 72 p.s.i				10 bar - 145 p.s.i				15 bar - 217 p.s.i				20 bar - 290 p.s.i					
RPM	l/min	U.S.g.p.m.	HP	kW	l/min	U.S.g.p.m.	HP	kW	l/min	U.S.g.p.m.	HP	kW	l/min	U.S.g.p.m.	HP	kW	l/min	U.S.g.p.m.	HP	kW	kg	lb
400	119	31,4	1,0	0,7	116	30,5	1,9	1,4	113	29,9	3,3	2,4	112	29,7	4,6	3,4	111	29,2	5,8	4,3		
450	134	35,4	1,1	0,8	130	34,2	2,3	1,7	128	33,7	3,5	2,6	126	33,4	4,9	3,6	125	32,9	6,8	5,0	30	66
500	148	39,1	1,2	0,9	145	38,4	2,6	1,9	142	37,4	4,4	3,3	140	37,0	5,8	4,3	139	36,6	7,5	5,6		
550	162	42,9	1,4	1,0	159	41,9	3,0	2,2	156	41,2	4,9	3,6	154	40,8	6,5	4,8	153	40,4	8,0	5,9		

BPS 195	0 bar - 0 p.s.i				5 bar - 72 p.s.i				10 bar - 145 p.s.i				15 bar - 217 p.s.i				20 bar - 290 p.s.i					
RPM	l/min	U.S.g.p.m.	HP	kW	l/min	U.S.g.p.m.	HP	kW	l/min	U.S.g.p.m.	HP	kW	l/min	U.S.g.p.m.	HP	kW	l/min	U.S.g.p.m.	HP	kW	kg	lb
400	141	37,1	1,2	0,9	140	37,1	2,3	1,7	139	36,7	3,7	2,7	138	36,5	5,4	4,0	138	36,4	7,2	5,3		
450	158	41,8	1,4	1,0	158	41,7	2,8	2,0	157	41,4	4,6	3,4	156	41,2	6,4	4,7	155	40,9	8,3	6,1	30	66
500	175	46,2	1,5	1,1	174	45,9	3,3	2,4	173	45,7	5,2	3,8	172	45,4	7,0	5,2	171	45,1	8,9	6,6		
550	187	49,3	1,6	1,2	186	49,1	3,6	2,7	185	48,7	5,7	4,2	184	48,7	8,0	5,9	184	48,6	9,5	7,1		

VERSIONES DISPONIBLES · *VERSÕES DISPONÍVEIS*

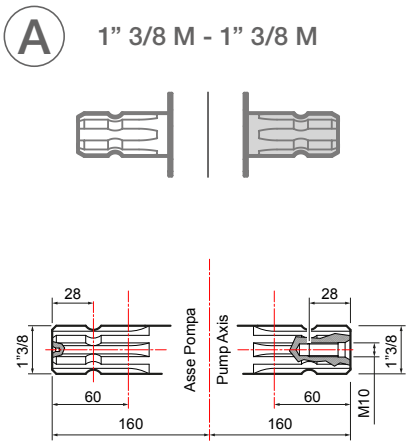

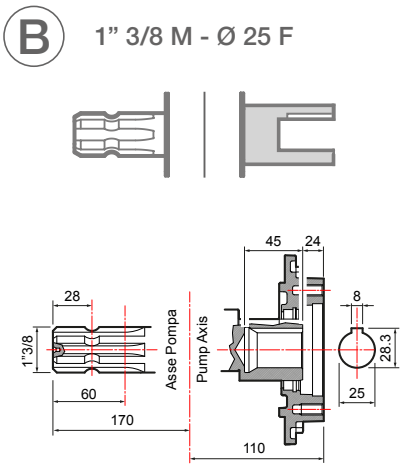

BOMBA Y APLICACIONES · *BOMBA E APLICAÇÕES*

APLICACIONES · *APLICAÇÕES*	TIPO DE EJE · *TIPO DE EIXO* Código de la bomba · *Código bomba*	APLICACIONES · *APLICAÇÕES*

A — 1” 3/8 M - 1” 3/8 M

NBR	**BPS 160** **30069-00001** con pies de apoyo / com pés
D	**BPS 160** **30069-00002** con pies de apoyo / com pés
D	**BPS 195** **30075-00001** con pies de apoyo / com pés

Adaptador para motor hidráulico *Adaptador para motor hidráulico*	
Eje cilíndrico Ø 25" con chaveta 8 mm *Eixo cilíndrico Ø 25" com chaveta de 8 mm*	**10001-00639**
Eje cilíndrico Ø 32" con chaveta 10 mm *Eixo cilíndrico Ø 32" com chaveta de 10 mm*	**10001-00640**
Sensor RPM *Sensor de RPM*	**00069-00238**
Kit de protección *Kit de proteção*	**00042-03582**
Protección del cardán *Proteção do eixo cardan* **UNI EN ISO 4254**	**10002-01775**
Protección del cardán *Proteção do eixo cardan*	**10002-01741**
Tapón del eje M *Tampa do eixo M*	**10002-01740**

Adaptador para motor hidráulico *Adaptador para motor hidráulico*	
Eje cilíndrico Ø 25" con chaveta 8 mm *Eixo cilíndrico Ø 25" com chaveta de 8 mm*	**10001-00618**
Eje cilíndrico Ø 32" con chaveta 10 mm *Eixo cilíndrico Ø 32" com chaveta de 10 mm*	**10001-00619**
Protección del cardán *Proteção do eixo cardan* **UNI EN ISO 4254**	**10002-01775**
Protección del cardán *Proteção do eixo cardan*	**10002-01741**
Tapón del eje M *Tampa do eixo M*	**10002-01785**

B — 1” 3/8 M - Ø 25 F

NBR	**BPS 160** **30069-00003** con pies de apoyo / com pés
D	**BPS 160** **30069-00004** con pies de apoyo / com pés
D	**BPS 195** **30075-00002** con pies de apoyo / com pés

Adaptador para motor hidráulico *Adaptador para motor hidráulico*	
Eje cilíndrico Ø 25" con chaveta 8 mm *Eixo cilíndrico Ø 25" com chaveta de 8 mm*	**Acoplamiento directo,** no es necesario el adaptador ***Conexão direta,*** *o adaptador não é necessário*

VÁLVULAS DE SEGURIDAD · *VÁLVULAS DE SEGURANÇA*

No incluida
Não incluída

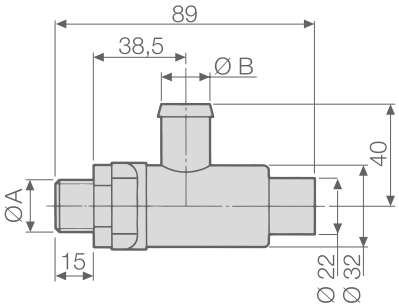

BOMBAS *BOMBAS*	CÓDIGO *CÓDIGO*	CARACTERÍSTICAS TÉCNICAS · *CARACTERÍSTICAS TÉCNICAS*			
		Ø A	Ø B mm (in)	PRESIÓN *PRESSÃO* bar (p.s.i.)	Color *Cor*
BPS 160	**10002-04631**	G 1/2	19 (0,75)	20 (290)	Verde - *Verde*
BPS 195					

OTROS ACCESORIOS · *OUTROS ACESSÓRIOS*

	Kit compensador de aceite a distancia *Kit de compensador de óleo à distância*	CÓDIGO *CÓDIGO*
		10002-00806

KIT DE MANTENIMIENTO · *KIT DE MANUTENÇÃO*

SERIE *SÉRIE*	MODELO *MODELO*	CÓDIGO *CÓDIGO*	TIPO DE MEMBRANA *TIPO DE MEMBRANA*
BPS	160	**10001-01852**	NBR
		10001-01850	DESMOPAN
	195	**10001-01850**	DESMOPAN

MEMBRANAS · *MEMBRANAS*

	MATERIAL · *MATERIAL*	
	NBR	D
Membrana de la bomba *Membrana da bomba*	**00006-00007**	**00006-00093**
Membrana del acumulador de presión *Membrana do acumulador de pressão*	**00006-00029**	**00006-00058**

BPS 200 · BPS 255

BOMBAS DE MEMBRANA DE BAJA PRESIÓN / *BOMBAS COM MEMBRANA DE BAIXA PRESSÃO*

HIGHLIGHTS

	20 bar 290 p.s.i.
	199 - 251 l/min 52,7 - 66,2 US gpm
	550 rpm
	10,3 - 7,6 HP 13,3 - 9,8 kW
	Aluminio plastificado *Alumínio plastificado* Poliamida *Poliamida*
	NBR Standard (BPS 200) DESMOPAN Standard
	Estándar *Padrão*

CARACTERÍSTICAS

Configuración: Cuatro membranas de NBR (BPS 200) y Desmopan® (BPS 200 - BPS 255). Piezas en contacto con el líquido: aluminio plastificado y poliamida. Estándar: acumulador de presión. Bajo pedido: válvula de seguridad.

CARACTERÍSTICAS

Configuração: 4 membranas em NBR (BPS 200) e Desmopan® (BPS 200 - BPS 255). Peças em contato com o líquido: alumínio plastificado e poliamida. Padrão: acumulador de pressão. Mediante solicitação: válvula de segurança.

BENEFICIOS

1. Membranas sobredimensionadas.
2. Pistones de carrera corta.
3. Las bombas pueden combinarse en "tándem".
4. Cabezales de aluminio plastificado. Válvulas de no retorno de acero inoxidable - tecnopolímero.

BENEFÍCIOS

1. *Membranas superdimensionadas.*
2. *Pistões de curso curto.*
3. *As bombas podem ser combinadas em conjunto.*
4. *Cabeçotes de alumínio plastificado. Válvulas antirretorno em aço inoxidável - tecnopolímero.*

APLICACIONES · *APLICAÇÕES*

Rociadoras de barra
Pulverizadores de barra

Atomizadores
Atomizadores

Deshielo
De-icing

Curvo
Curvo

Aspiración
Aspiração

Ø 50

Curvo
Curvo

Impulsión
Distribuição

Ø 25

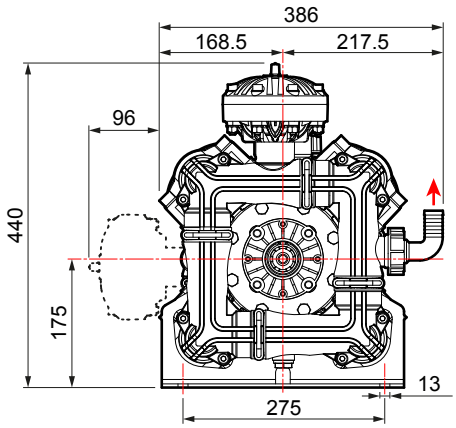

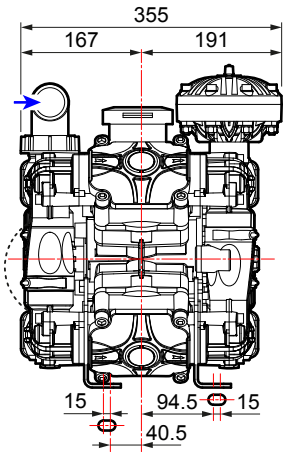

CARACTERÍSTICAS TÉCNICAS · *CARACTERÍSTICAS TÉCNICAS*

BPS 200	0 bar - 0 p.s.i				5 bar - 72 p.s.i				10 bar - 145 p.s.i				15 bar - 217 p.s.i				20 bar - 290 p.s.i					
RPM	l/min	U.S.g.p.m.	HP	kW	l/min	U.S.g.p.m.	HP	kW	l/min	U.S.g.p.m.	HP	kW	l/min	U.S.g.p.m.	HP	kW	l/min	U.S.g.p.m.	HP	kW	kg	lb
400	150	39,5	1,0	0,7	148	39,2	2,3	1,7	148	39,0	4,0	3,0	147	38,9	5,7	4,2	145	38,4	7,3	5,4	37	82
450	167	44,0	1,2	0,9	165	43,6	2,7	2,0	165	43,5	4,6	3,4	165	43,6	6,6	4,9	163	43,0	8,3	6,1		
500	183	48,5	1,3	1,0	183	48,2	3,2	2,4	181	47,7	5,1	3,8	179	47,2	7,3	5,4	179	47,3	9,1	6,7		
550	199	52,7	1,5	1,1	199	52,6	3,6	2,7	199	52,7	5,7	4,2	197	52,1	8,0	5,9	197	51,9	10,3	7,6		

BPS 255	0 bar - 0 p.s.i				5 bar - 72 p.s.i				10 bar - 145 p.s.i				15 bar - 217 p.s.i				20 bar - 290 p.s.i					
RPM	l/min	U.S.g.p.m.	HP	kW	l/min	U.S.g.p.m.	HP	kW	l/min	U.S.g.p.m.	HP	kW	l/min	U.S.g.p.m.	HP	kW	l/min	U.S.g.p.m.	HP	kW	kg	lb
400	190	50,2	1,6	1,2	188	49,8	3,2	2,4	187	49,3	5,1	3,8	186	49,0	7,4	5,5	184	48,7	9,2	6,8	37	82
450	210	55,4	1,8	1,3	209	55,2	3,6	2,7	208	54,8	6,4	4,7	206	54,4	8,8	6,5	205	54,2	10,4	7,7		
500	232	61,2	1,9	1,4	231	61,0	4,2	3,1	229	60,5	6,9	5,1	228	60,1	9,4	7,0	227	60,0	12,1	8,9		
550	251	66,2	2,1	1,6	249	65,9	4,7	3,5	248	65,5	7,8	5,8	247	65,1	10,7	7,9	245	64,8	13,3	9,8		

VERSIONES DISPONIBLES · *VERSÕES DISPONÍVEIS*

A 1” 3/8 M - 1” 3/8 M

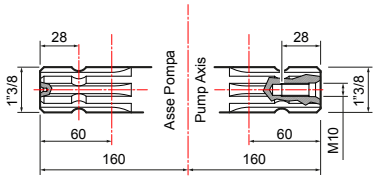

B 1” 3/8 M - Ø 25 F

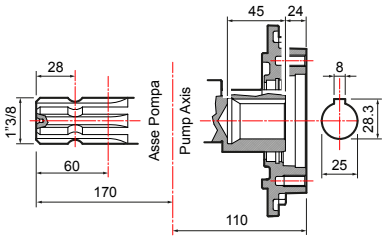

BOMBA Y APLICACIONES · *BOMBA E APLICAÇÕES*

APLICACIONES · *APLICAÇÕES*	TIPO DE EJE · *TIPO DE EIXO* Código de la bomba · *Código bomba*	APLICACIONES · *APLICAÇÕES*

A — 1” 3/8 M - 1” 3/8 M

NBR — **BPS 200**
30061-00001
con pies de apoyo / com pés

D — **BPS 200**
30061-00002
con pies de apoyo / com pés

D — **BPS 255**
30076-00001
con pies de apoyo / com pés

Adaptador para motor hidráulico *Adaptador para motor hidráulico*	
Eje cilíndrico Ø 25" con chaveta 8 mm *Eixo cilíndrico Ø 25" com chaveta de 8 mm*	**10001-00639**
Eje cilíndrico Ø 32" con chaveta 10 mm *Eixo cilíndrico Ø 32" com chaveta de 10 mm*	**10001-00640**
Sensor RPM *Sensor de RPM*	**00069-00238**
Kit de protección *Kit de proteção*	**00042-03582**
Protección del cardán *Proteção do eixo cardan* **UNI EN ISO 4254**	**10002-01775**
Protección del cardán *Proteção do eixo cardan*	**10002-01741**
Tapón del eje M *Tampa do eixo M*	**10002-01740**

Adaptador para motor hidráulico *Adaptador para motor hidráulico*	
Eje cilíndrico Ø 25" con chaveta 8 mm *Eixo cilíndrico Ø 25" com chaveta de 8 mm*	**10001-00618**
Eje cilíndrico Ø 32" con chaveta 10 mm *Eixo cilíndrico Ø 32" com chaveta de 10 mm*	**10001-00619**
Protección del cardán *Proteção do eixo cardan* **UNI EN ISO 4254**	**10002-01775**
Protección del cardán *Proteção do eixo cardan*	**10002-01741**
Tapón del eje M *Tampa do eixo M*	**10002-01785**

B — 1” 3/8 M - Ø 25 F

NBR — **BPS 200**
30061-00003
con pies de apoyo / com pés

D — **BPS 200**
30061-00004
con pies de apoyo / com pés

D — **BPS 255**
30076-00002
con pies de apoyo / com pés

Adaptador para motor hidráulico *Adaptador para motor hidráulico*	
Eje cilíndrico Ø 25" con chaveta 8 mm *Eixo cilíndrico Ø 25" com chaveta de 8 mm*	**Acoplamiento directo,** no es necesario el adaptador ***Conexão direta,*** *o adaptador não é necessário*

Reductores / *Redutores.* **Adaptadores / *Adaptadores.*** **Poleas / *Polias.*** **Multiplicadores / *Multiplicadores.*** **Protecciones / *Proteções.***

VÁLVULAS DE SEGURIDAD · *VÁLVULAS DE SEGURANÇA*

No incluida
Não incluída

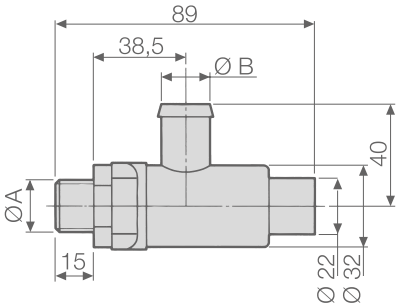

BOMBAS *BOMBAS*	CÓDIGO *CÓDIGO*	CARACTERÍSTICAS TÉCNICAS · *CARACTERÍSTICAS TÉCNICAS*			
		Ø A	Ø B mm (in)	PRESIÓN *PRESSÃO* bar (p.s.i.)	Color *Cor*
BPS 200	**10002-04633**	G 3/4	25 (1,00)	20 (290)	Verde - *Verde*
BPS 255					

KIT DE MANTENIMIENTO · *KIT DE MANUTENÇÃO*

SERIE *SÉRIE*	MODELO *MODELO*	CÓDIGO *CÓDIGO*	TIPO DE MEMBRANA *TIPO DE MEMBRANA*
BPS	200	**10001-02057**	NBR
	255	**10001-02058**	DESMOPAN

MEMBRANAS · *MEMBRANAS*

○	MATERIAL · *MATERIAL*	
	NBR	D
Membrana de la bomba *Membrana da bomba*	**00006-00007**	**00006-00093**
Membrana del acumulador de presión *Membrana do acumulador de pressão*	**00006-00029**	**00006-00058**

BPS 260 · BPS 325

BOMBAS DE MEMBRANA DE BAJA PRESIÓN / *BOMBAS COM MEMBRANA DE BAIXA PRESSÃO*

HIGHLIGHTS

20 bar 290 p.s.i.	
249 - 319 l/min 65,8 - 84,2 US gpm	
550 rpm	
12,9 - 16,3 HP 9,5 - 12,1 kW	
Aluminio plastificado *Alumínio plastificado* Poliamida *Poliamida*	
NBR	Standard (BPS 260)
DESMOPAN	Standard
On request *A richiesta*	

CARACTERÍSTICAS

Configuración: Cinco membranas de NBR (BPS 260) y Desmopan® (BPS 260 - BPS 325). Piezas en contacto con el líquido: aluminio plastificado y poliamida. Bajo pedido: acumulador de presión, válvula de seguridad.

CARACTERÍSTICAS

Configuração: 5 membranas em NBR (BPS 260) e Desmopan® (BPS 260 - BPS 325). Peças em contato com o líquido: alumínio plastificado e poliamida. Mediante solicitação: acumulador de pressão, válvula de segurança.

BENEFICIOS

1. Membranas sobredimensionadas.
2. Pistones de carrera corta.
3. Las bombas pueden combinarse en "tándem".
4. Cabezales de aluminio plastificado. Válvulas de no retorno de acero inoxidable - tecnopolímero.

BENEFÍCIOS

1. *Membranas superdimensionadas.*
2. *Pistões de curso curto.*
3. *As bombas podem ser combinadas em conjunto.*
4. *Cabeçotes de alumínio plastificado. Válvulas antirretorno em aço inoxidável - tecnopolímero.*

APLICACIONES · *APLICAÇÕES*

Rociadoras de barra
Pulverizadores de barra

Atomizadores
Atomizadores

Deshielo
De-icing

Curvo
Curvo

Aspiración
Aspiração

Ø 50 (BPS 260)
Ø 60 (BPS 325)

Curvo
Curvo

Impulsión
Distribuição

Ø 25 (BPS 260)
Ø 40 (BPS 325)

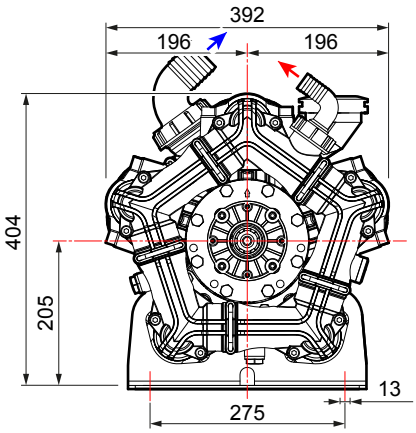

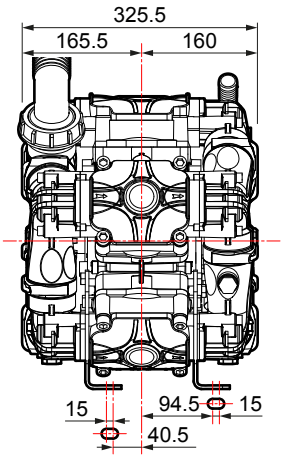

CARACTERÍSTICAS TÉCNICAS · *CARACTERÍSTICAS TÉCNICAS*

BPS 260	0 bar - 0 p.s.i				5 bar - 72 p.s.i				10 bar - 145 p.s.i				15 bar - 217 p.s.i				20 bar - 290 p.s.i					
RPM	l/min	U.S.g.p.m.	HP	kW	l/min	U.S.g.p.m.	HP	kW	l/min	U.S.g.p.m.	HP	kW	l/min	U.S.g.p.m.	HP	kW	l/min	U.S.g.p.m.	HP	kW	kg	lb
400	187	49,4	1,3	1,0	185	48,8	2,8	2,1	185	48,8	5,0	3,7	183	48,4	7,2	5,3	181	47,7	9,1	6,7	44	97
450	208	55,0	1,5	1,1	206	54,6	3,4	2,5	206	54,3	5,8	4,3	206	54,5	8,2	6,1	204	54,0	10,4	7,7		
500	229	60,4	1,6	1,2	229	60,4	4,0	3,0	227	60,0	6,4	4,7	224	59,1	9,1	6,7	224	59,1	11,4	8,4		
550	249	65,8	1,9	1,4	249	65,7	4,6	3,4	249	65,7	7,2	5,3	247	65,3	10,0	7,4	247	65,2	12,9	9,5		

BPS 325	0 bar - 0 p.s.i				5 bar - 72 p.s.i				10 bar - 145 p.s.i				15 bar - 217 p.s.i				20 bar - 290 p.s.i					
RPM	l/min	U.S.g.p.m.	HP	kW	l/min	U.S.g.p.m.	HP	kW	l/min	U.S.g.p.m.	HP	kW	l/min	U.S.g.p.m.	HP	kW	l/min	U.S.g.p.m.	HP	kW	kg	lb
400	237	62,5	1,9	1,4	235	62,2	3,7	2,7	233	61,6	6,6	4,9	232	61,2	9,2	6,8	230	60,8	11,7	8,6	44	97
450	264	69,8	2,2	1,6	263	69,5	4,3	3,2	261	69,0	8,3	6,1	260	68,6	10,0	7,4	258	68,2	12,9	9,6		
500	292	77,0	2,4	1,8	291	76,8	5,2	3,8	289	76,2	8,5	6,3	287	75,7	11,9	8,8	286	75,5	14,6	10,8		
550	319	84,2	2,7	2,0	317	83,8	5,7	4,2	315	83,2	9,1	6,7	313	82,6	13,1	9,7	311	82,1	16,3	12,1		

VERSIONES DISPONIBLES · *VERSÕES DISPONÍVEIS*

A 1” 3/8 M - 1” 3/8 M

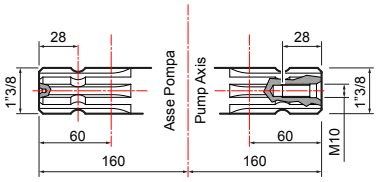

B 1” 3/8 M - Ø 25 F

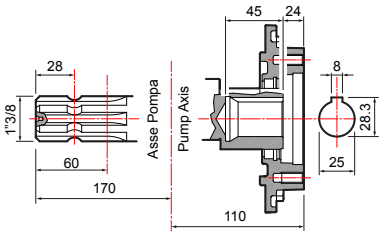

BOMBA Y APLICACIONES · *BOMBA E APLICAÇÕES*

APLICACIONES · *APLICAÇÕES*	TIPO DE EJE · *TIPO DE EIXO* Código de la bomba · *Código bomba*	APLICACIONES · *APLICAÇÕES*

A — 1” 3/8 M - 1” 3/8 M

NBR	**BPS 260** **30064-00001** con pies de apoyo / com pés
D	**BPS 260** **30064-00002** con pies de apoyo / com pés
D	**BPS 325** **30077-00001** con pies de apoyo / com pés

Adaptador para motor hidráulico *Adaptador para motor hidráulico*	
Eje cilíndrico Ø 25" con chaveta 8 mm *Eixo cilíndrico Ø 25" com chaveta de 8 mm*	**10001-00639**
Eje cilíndrico Ø 32" con chaveta 10 mm *Eixo cilíndrico Ø 32" com chaveta de 10 mm*	**10001-00640**
Sensor RPM *Sensor de RPM*	**00069-00238**
Kit de protección *Kit de proteção*	**00042-03582**
Protección del cardán *Proteção do eixo cardan* **UNI EN ISO 4254**	**10002-01775**
Protección del cardán *Proteção do eixo cardan*	**10002-01741**
Tapón del eje M *Tampa do eixo M*	**10002-01740**

Adaptador para motor hidráulico *Adaptador para motor hidráulico*	
Eje cilíndrico Ø 25" con chaveta 8 mm *Eixo cilíndrico Ø 25" com chaveta de 8 mm*	**10001-00618**
Eje cilíndrico Ø 32" con chaveta 10 mm *Eixo cilíndrico Ø 32" com chaveta de 10 mm*	**10001-00619**
Protección del cardán *Proteção do eixo cardan* **UNI EN ISO 4254**	**10002-01775**
Protección del cardán *Proteção do eixo cardan*	**10002-01741**
Tapón del eje M *Tampa do eixo M*	**10002-01785**

B — 1” 3/8 M - Ø 25 F

NBR	**BPS 260** **30064-00003** con pies de apoyo / com pés
D	**BPS 260** **30064-00004** con pies de apoyo / com pés
D	**BPS 325** **30077-00002** con pies de apoyo / com pés

Adaptador para motor hidráulico *Adaptador para motor hidráulico*	
Eje cilíndrico Ø 25" con chaveta 8 mm *Eixo cilíndrico Ø 25" com chaveta de 8 mm*	**Acoplamiento directo,** no es necesario el adaptador ***Conexão direta,*** *o adaptador não é necessário*

VÁLVULAS DE SEGURIDAD · *VÁLVULAS DE SEGURANÇA*

No incluida
Não incluída

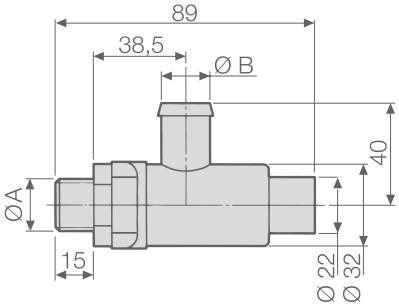

BOMBAS *BOMBAS*	CÓDIGO *CÓDIGO*	CARACTERÍSTICAS TÉCNICAS · *CARACTERÍSTICAS TÉCNICAS*			
		Ø A	Ø B mm (in)	PRESIÓN *PRESSÃO* bar (p.s.i.)	Color *Cor*
BPS 260	**10002-04633**	G 3/4	25 (1,00)	20 (290)	Verde - *Verde*

OTROS ACCESORIOS · *OUTROS ACESSÓRIOS*

	Kit compensador de aceite a distancia *Kit de compensador de óleo à distância*	CÓDIGO *CÓDIGO*
		10002-00804

KIT DE MANTENIMIENTO · *KIT DE MANUTENÇÃO*

SERIE *SÉRIE*	MODELO *MODELO*	CÓDIGO *CÓDIGO*	TIPO DE MEMBRANA *TIPO DE MEMBRANA*
BPS	260	**10001-02049**	NBR
		10001-02050	DESMOPAN
	325	**10001-02050**	DESMOPAN

MEMBRANAS · *MEMBRANAS*

	MATERIAL · *MATERIAL*	
	NBR	D
Membrana de la bomba *Membrana da bomba*	**00006-00007**	**00006-00093**
Membrana del acumulador de presión *Membrana do acumulador de pressão*	**00006-00029**	**00006-00058**

BPS 300 · BPS 385

BOMBAS DE MEMBRANA DE BAJA PRESIÓN / *BOMBAS COM MEMBRANA DE BAIXA PRESSÃO*

HIGHLIGHTS

	20 bar 290 p.s.i.
	299 - 382 l/min 79 - 100,8 US gpm
	550 rpm
	15,4 - 20,2 HP 11,3 - 15,0 kW
	Aluminio plastificado *Alumínio plastificado* Poliamida *Poliamida*
	NBR Standard (BPS 300) DESMOPAN Standard
	On request *A richiesta*

CARACTERÍSTICAS

Configuración: Seis membranas de NBR (BPS 300) y Desmopan® (BPS 300 - BPS 385). Piezas en contacto con el líquido: aluminio plastificado y poliamida. Bajo pedido: acumulador de presión, válvula de seguridad.

CARACTERÍSTICAS

Configuração: 6 membranas em NBR (BPS 300) e Desmopan® (BPS 300 - BPS 385). Peças em contato com o líquido: alumínio plastificado e poliamida. Mediante solicitação: acumulador de pressão, válvula de segurança.

BENEFICIOS

1. Membranas sobredimensionadas.
2. Pistones de carrera corta.
3. Las bombas pueden combinarse en "tándem".
4. Cabezales de aluminio plastificado. Válvulas de no retorno de acero inoxidable - tecnopolímero.

BENEFÍCIOS

1. *Membranas superdimensionadas.*
2. *Pistões de curso curto.*
3. *As bombas podem ser combinadas em conjunto.*
4. *Cabeçotes de alumínio plastificado. Válvulas antirretorno em aço inoxidável - tecnopolímero.*

APLICACIONES · *APLICAÇÕES*

Rociadoras de barra
Pulverizadores de barra

Atomizadores
Atomizadores

Deshielo
De-icing

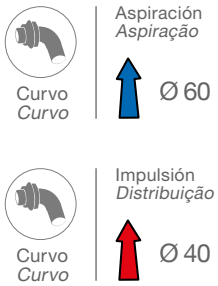

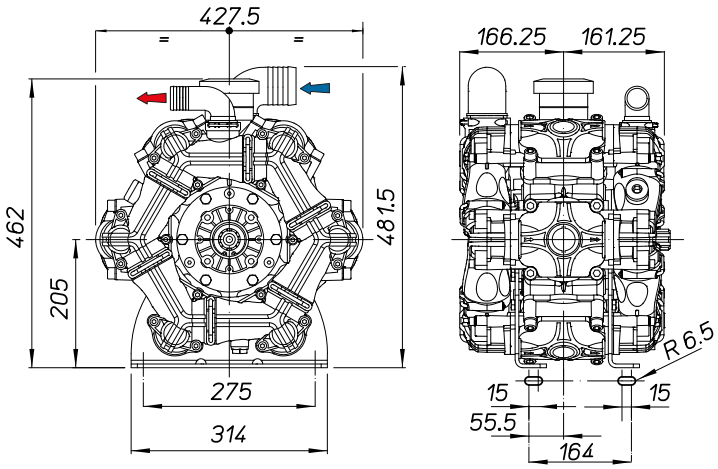

CARACTERÍSTICAS TÉCNICAS · *CARACTERÍSTICAS TÉCNICAS*

BPS 300	0 bar - 0 p.s.i				5 bar - 72 p.s.i				10 bar - 145 p.s.i				15 bar - 217 p.s.i				20 bar - 290 p.s.i					
RPM	l/min	U.S.g.p.m.	HP	kW	l/min	U.S.g.p.m.	HP	kW	l/min	U.S.g.p.m.	HP	kW	l/min	U.S.g.p.m.	HP	kW	l/min	U.S.g.p.m.	HP	kW	kg	lb
400	224	59	2,3	1,7	224	59	3,4	2,5	222	59	6,0	4,4	220	58	8,6	6,3	219	58	11,0	8,1		
450	250	66	3,1	2,3	250	66	4,1	3,0	248	66	6,9	5,1	246	55	9,8	7,2	245	65	12,5	9,2	51	112
500	274	72	3,9	2,9	274	72	4,8	3,5	272	72	7,8	5,7	270	71	10,9	8,0	269	71	13,7	10,1		
550	299	79	4,5	3,3	298	79	5,4	4,0	298	79	8,6	6,3	296	78	12,0	8,8	295	78	15,4	11,3		

BPS 385	0 bar - 0 p.s.i				5 bar - 72 p.s.i				10 bar - 145 p.s.i				15 bar - 217 p.s.i				20 bar - 290 p.s.i					
RPM	l/min	U.S.g.p.m.	HP	kW	l/min	U.S.g.p.m.	HP	kW	l/min	U.S.g.p.m.	HP	kW	l/min	U.S.g.p.m.	HP	kW	l/min	U.S.g.p.m.	HP	kW	kg	lb
400	288	76,1	1,3	0,9	286	75,4	4,6	3,4	283	74,7	8,0	5,9	281	74,3	11,1	8,2	280	74,0	14,5	10,7		
450	320	84,4	1,4	1,0	318	84,1	5,7	4,2	316	83,5	9,0	6,7	316	83,6	13,5	10,0	313	82,7	16,5	12,2	51	112
500	355	93,7	1,5	1,1	353	93,3	7,0	5,2	350	92,5	11,1	8,2	348	92,1	14,9	11,1	347	91,6	18,3	13,6		
550	382	100,8	1,7	1,3	380	100,4	7,7	5,7	378	99,8	12,1	8,9	375	99,0	16,3	12,1	374	98,9	20,2	15,0		

VERSIONES DISPONIBLES · *VERSÕES DISPONÍVEIS*

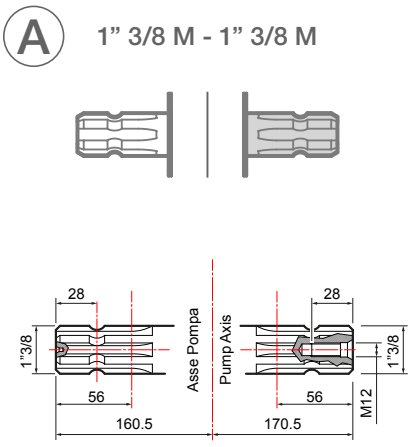

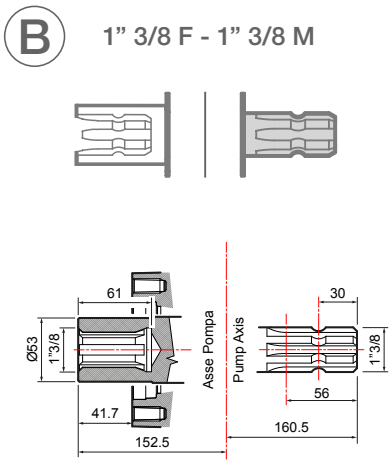

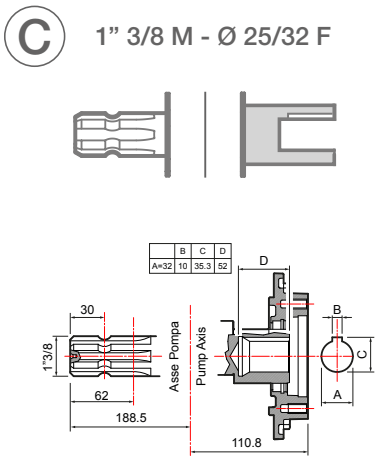

BOMBA Y APLICACIONES · *BOMBA E APLICAÇÕES*

APLICACIONES · *APLICAÇÕES*	TIPO DE EJE · *TIPO DE EIXO* Código de la bomba · *Código bomba*	APLICACIONES · *APLICAÇÕES*

A — 1” 3/8 M - 1” 3/8 M

- NBR — **BPS 300 30067-00002** con pies de apoyo / com pés
- D — **BPS 300 30067-00004** con pies de apoyo / com pés
- D — **BPS 385 30079-00001** con pies de apoyo / com pés

Adaptador para motor hidráulico *Adaptador para motor hidráulico*	
Eje cilíndrico Ø 25" con chaveta 8 mm *Eixo cilíndrico Ø 25" com chaveta de 8 mm*	**10001-00618**
Eje cilíndrico Ø 32" con chaveta 10 mm *Eixo cilíndrico Ø 32" com chaveta de 10 mm*	**10001-00619**
Protección del cardán *Proteção do eixo cardan* **UNI EN ISO 4254**	**10002-01775**
Protección del cardán *Proteção do eixo cardan*	**10002-01741**
Tapón del eje M *Tampa do eixo M*	**10002-01785**

B — 1” 3/8 F - 1” 3/8 M

- NBR — **BPS 300 30067-00012** con pies de apoyo / com pés
- D — **BPS 300 30067-00013** con pies de apoyo / com pés

Adaptador para motor hidráulico *Adaptador para motor hidráulico*	
Eje cilíndrico Ø 25" con chaveta 8 mm *Eixo cilíndrico Ø 25" com chaveta de 8 mm*	**10001-00626**
Eje cilíndrico Ø 32" con chaveta 10 mm *Eixo cilíndrico Ø 32" com chaveta de 10 mm*	**10001-00627**
Protección del cardán *Proteção do eixo cardan* **UNI EN ISO 4254**	**10002-01775**
Protección del cardán *Proteção do eixo cardan*	**10002-01741**
Tapón del eje M *Tampa do eixo M*	**10002-01740**

C — 1” 3/8 M - Ø 25 F

- NBR — **BPS 300 30067-00007** con pies de apoyo / com pés
- D — **BPS 300 30067-00008** con pies de apoyo / com pés

Adaptador para motor hidráulico *Adaptador para motor hidráulico*	
Eje cilíndrico Ø 25" con chaveta 8 mm *Eixo cilíndrico Ø 25" com chaveta de 8 mm*	**Acoplamiento directo,** no es necesario el adaptador ***Conexão direta,*** *o adaptador não é necessário*

Adaptador para motor hidráulico *Adaptador para motor hidráulico*	
Adaptador para motor hidráulico *Adaptador para motor hidráulico*	
Eje cilíndrico Ø 25" con chaveta 8 mm *Eixo cilíndrico Ø 25" com chaveta de 8 mm*	**10001-00626**
Eje cilíndrico Ø 32" con chaveta 10 mm *Eixo cilíndrico Ø 32" com chaveta de 10 mm*	**10001-00627**
Protección del cardán *Proteção do eixo cardan* **UNI EN ISO 4254**	**10002-01775**
Protección del cardán *Proteção do eixo cardan*	**10002-01741**
Tapón del eje M *Tampa do eixo M*	**10002-01740**

C — 1” 3/8 M - Ø 32 F

- NBR — **BPS 300 30067-00005** con pies de apoyo / com pés
- D — **BPS 300 30067-00006** con pies de apoyo / com pés
- D — **BPS 385 30079-00002** con pies de apoyo / com pés

Adaptador para motor hidráulico *Adaptador para motor hidráulico*	
Eje cilíndrico Ø 32" con chaveta 10 mm *Eixo cilíndrico Ø 32" com chaveta de 10 mm*	**Acoplamiento directo,** no es necesario el adaptador ***Conexão direta,*** *o adaptador não é necessário*

Reductores / *Redutores.* **Adaptadores / *Adaptadores.*** **Poleas / *Polias.*** **Multiplicadores / *Multiplicadores.*** **Protecciones / *Proteções.***

VÁLVULAS DE SEGURIDAD · *VÁLVULAS DE SEGURANÇA*

No incluida
Não incluída

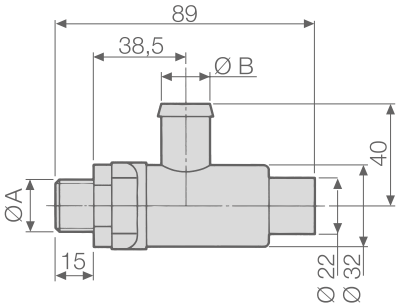

BOMBAS *BOMBAS*	CÓDIGO *CÓDIGO*	CARACTERÍSTICAS TÉCNICAS · *CARACTERÍSTICAS TÉCNICAS*			
		Ø A	Ø B mm (in)	PRESIÓN *PRESSÃO* bar (p.s.i.)	Color *Cor*
BPS 300	**10002-04633**	G 3/4	25 (1,00)	20 (290)	Verde - *Verde*

OTROS ACCESORIOS · *OUTROS ACESSÓRIOS*

	Kit compensador de aceite a distancia *Kit de compensador de óleo à distância*	CÓDIGO *CÓDIGO* **10002-00795**

KIT DE MANTENIMIENTO · *KIT DE MANUTENÇÃO*

SERIE *SÉRIE*	MODELO *MODELO*	CÓDIGO *CÓDIGO*	TIPO DE MEMBRANA *TIPO DE MEMBRANA*
BPS	300	**10001-13750**	NBR
		10001-11547	DESMOPAN
	385	**10001-11547**	DESMOPAN

MEMBRANAS · *MEMBRANAS*

	MATERIAL · *MATERIAL*	
	NBR	D
Membrana de la bomba *Membrana da bomba*	**00006-00007**	**00006-00093**
Membrana del acumulador de presión *Membrana do acumulador de pressão*	**00006-00029**	**00006-00058**

BPS TANDEM

BOMBAS DE MEMBRANA DE BAJA PRESIÓN / *BOMBAS COM MEMBRANA DE BAIXA PRESSÃO*

HIGHLIGHTS

	20 bar 290 p.s.i.
	550 rpm
	Aluminio plastificado *Alumínio plastificado* Poliamida *Poliamida*
	NBR Standard DESMOPAN Standard

CARACTERÍSTICAS

Las bombas de la serie BPS pueden combinarse en tándem, para aumentar el caudal u obtener aplicaciones múltiples sincronizadas (rociado / agitación / recirculación constante).

CARACTERÍSTICAS

As bombas da série BPS podem ser combinadas em conjunto para aumentar a vazão ou obter várias aplicações em sincronia (pulverização/agitação/ recirculação constante).

BENEFICIOS

1. Membranas sobredimensionadas.
2. Pistones de carrera corta.
3. Las bombas pueden combinarse en "tándem".
4. Cabezales de aluminio plastificado. Válvulas de no retorno de acero inoxidable - tecnopolímero.

BENEFÍCIOS

1. *Membranas superdimensionadas.*
2. *Pistões de curso curto.*
3. *As bombas podem ser combinadas em conjunto.*
4. *Cabeçotes de alumínio plastificado. Válvulas antirretorno em aço inoxidável - tecnopolímero.*

APLICACIONES · *APLICAÇÕES*

Rociadoras de barra
Pulverizadores de barra

Atomizadores
Atomizadores

Deshielo
De-icing

DETALLES · *DETALHES*

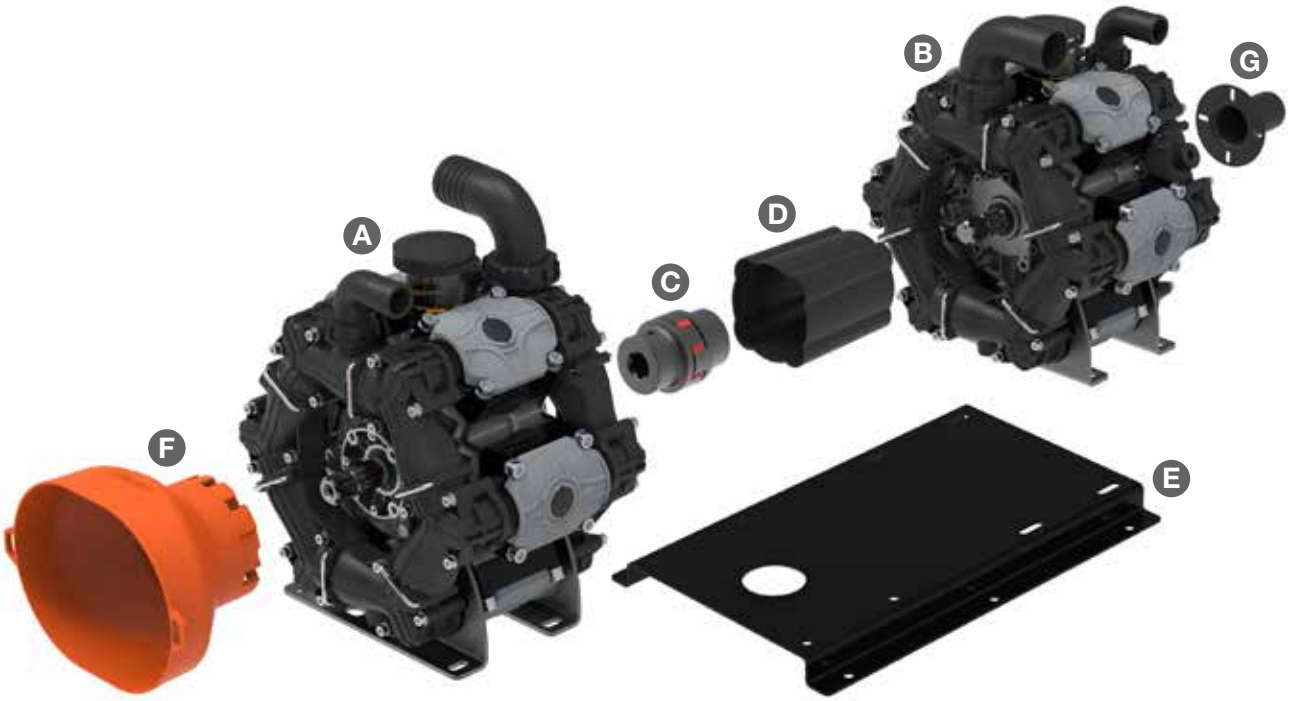

A		Bomba 1 *Bomba 1*	Más información en la página 92 *Veja a página 92*
B		Bomba 2 *Bomba 2*	Más información en la página 92 *Veja a página 92*
C		Junta elástica *Junta elástica*	CÓDIGO *CÓDIGO* **00065-00174**
D	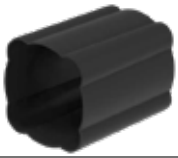	Protección de la junta *Proteção da junta*	CÓDIGO *CÓDIGO* **10002-01738**
E		Base estándar *Base padrão*	CÓDIGO *CÓDIGO* **00071-00416**
F		Protección delantera *Proteção dianteira*	CÓDIGO *CÓDIGO* **10002-01775**
G		Protección trasera *Proteção traseira*	CÓDIGO *CÓDIGO* **10002-01785**

EJEMPLOS DE CONFIGURACIONES POSIBLES · *EXEMPLOS DE CONFIGURAÇÕES POSSÍVEIS*

A BOMBA 1 / *BOMBA 1*	B BOMBA 2 / *BOMBA 2*
BPS 300 (**30067-00004**) / BPS 385 (**30079-00001**) AEP 1" 3/8 M-M DS	BPS 300 (**30067-00004**) / BPS 385 (**30079-00001**) AEP 1" 3/8 M-M DS BPS 260 (**30064-00002**) / BPS 325 (**30077-00001**) AEP 1» 3/8 M-M DS BPS 200 AEP 1» 3/8 M-M DS * **30061-00010** BPS 160 AEP 1» 3/8 M-M DS * **30069-00010**
BPS 260 (**30064-00002**) / BPS 325 (**30077-00001**) AEP 1" 3/8 M-M DS	BPS 260 (**30064-00002**) / BPS 325 (**30077-00001**) AEP 1" 3/8 M-M DS BPS 200 AEP 1» 3/8 M-M DS * **30061-00010** BPS 160 AEP 1» 3/8 M-M DS * **30069-00010**
BPS 200 (**30061-00002**) / BPS 255 (**30076-00001**) AEP 1" 3/8 M-M DS	BPS 200 (**30061-00002**) / BPS 255 (**30076-00001**) AEP 1" 3/8 M-M DS

* Pies altos / *Pés altos.*

PARA OTRAS CONFIGURACIONES, PÓNGASE EN CONTACTO CON EL DEPARTAMENTO COMERCIAL / *PARA OUTRAS CONFIGURAÇÕES, ENTRE EM CONTATO COM O DEPARTAMENTO DE VENDAS.*

DIBUJOS TÉCNICOS · *DESENHOS TÉCNICOS*

BPS 260 / BPS 325 + BPS 160 / BPS 195

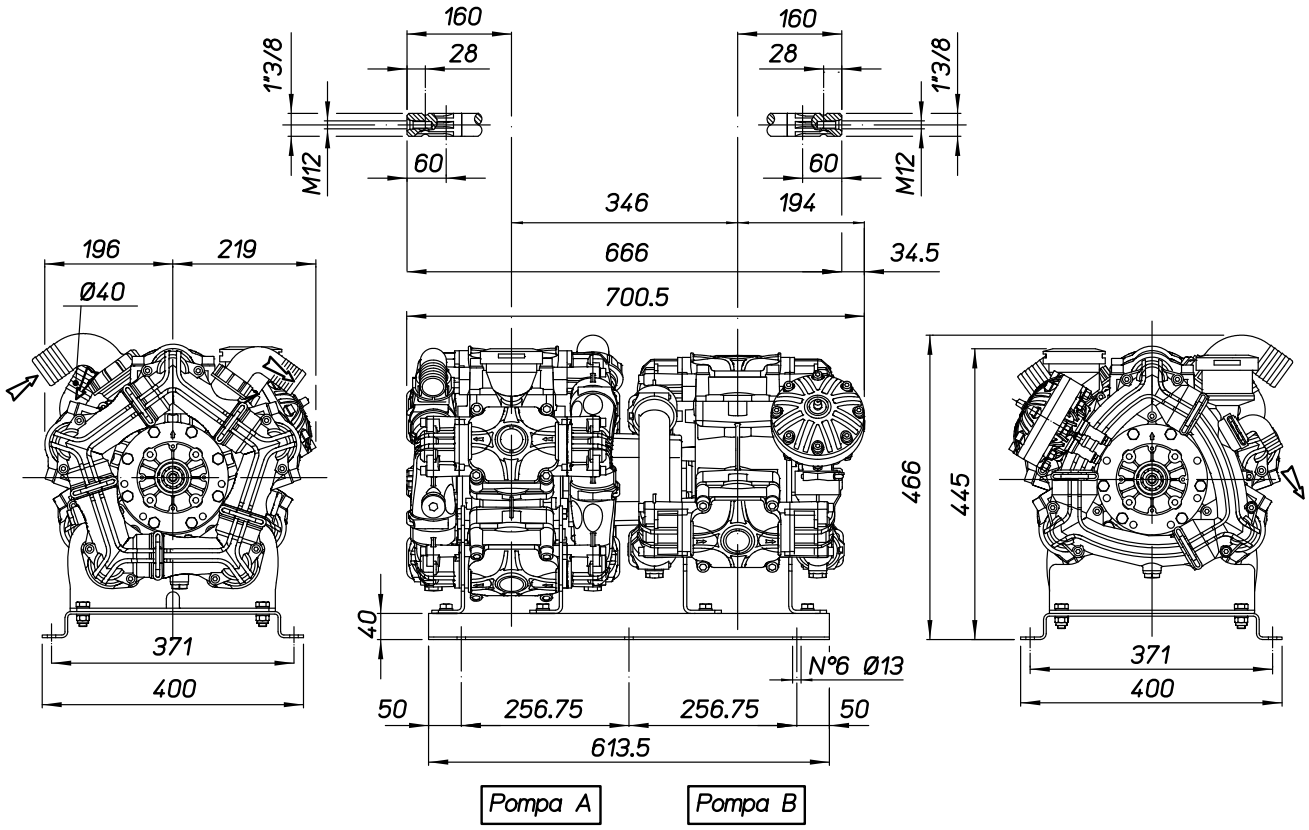

BPS 260 / BPS 325 + BPS 200 / BPS 255

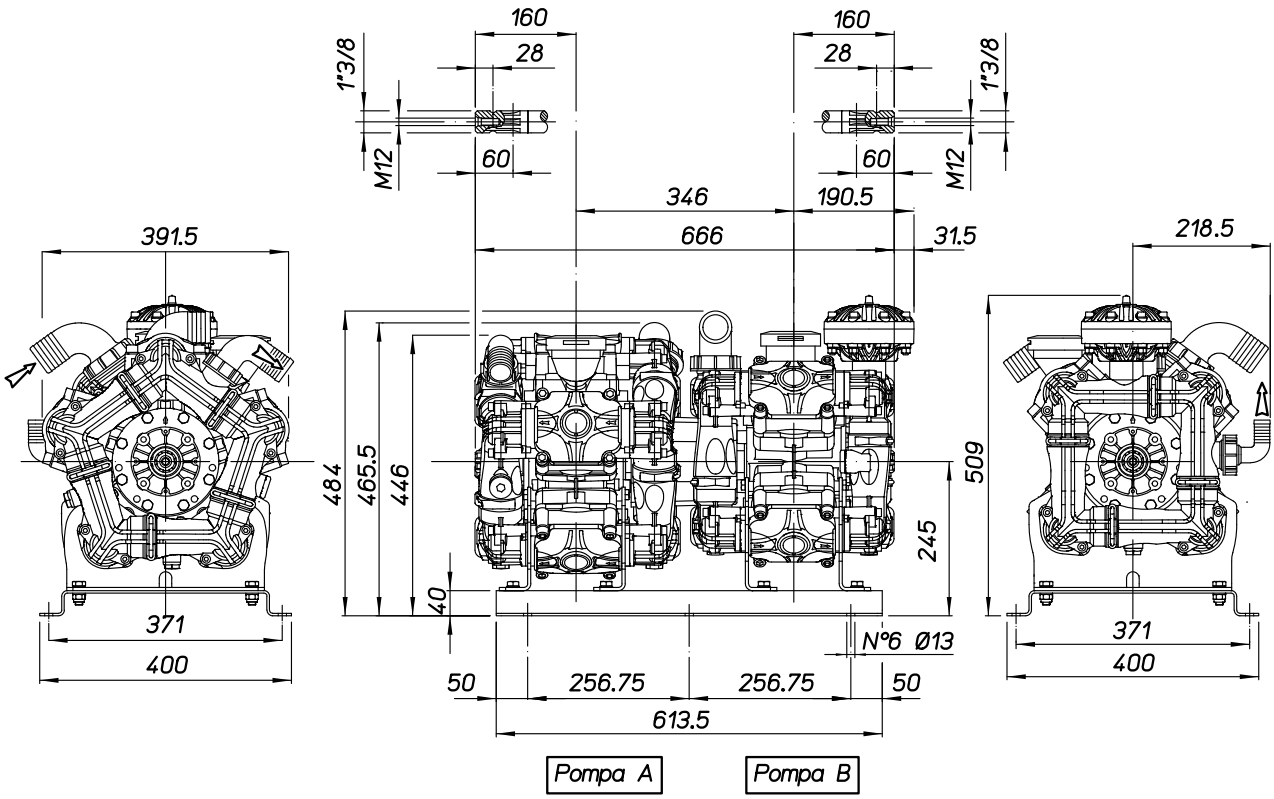

BPS 300 / BPS 385 + BPS 200 / BPS 255

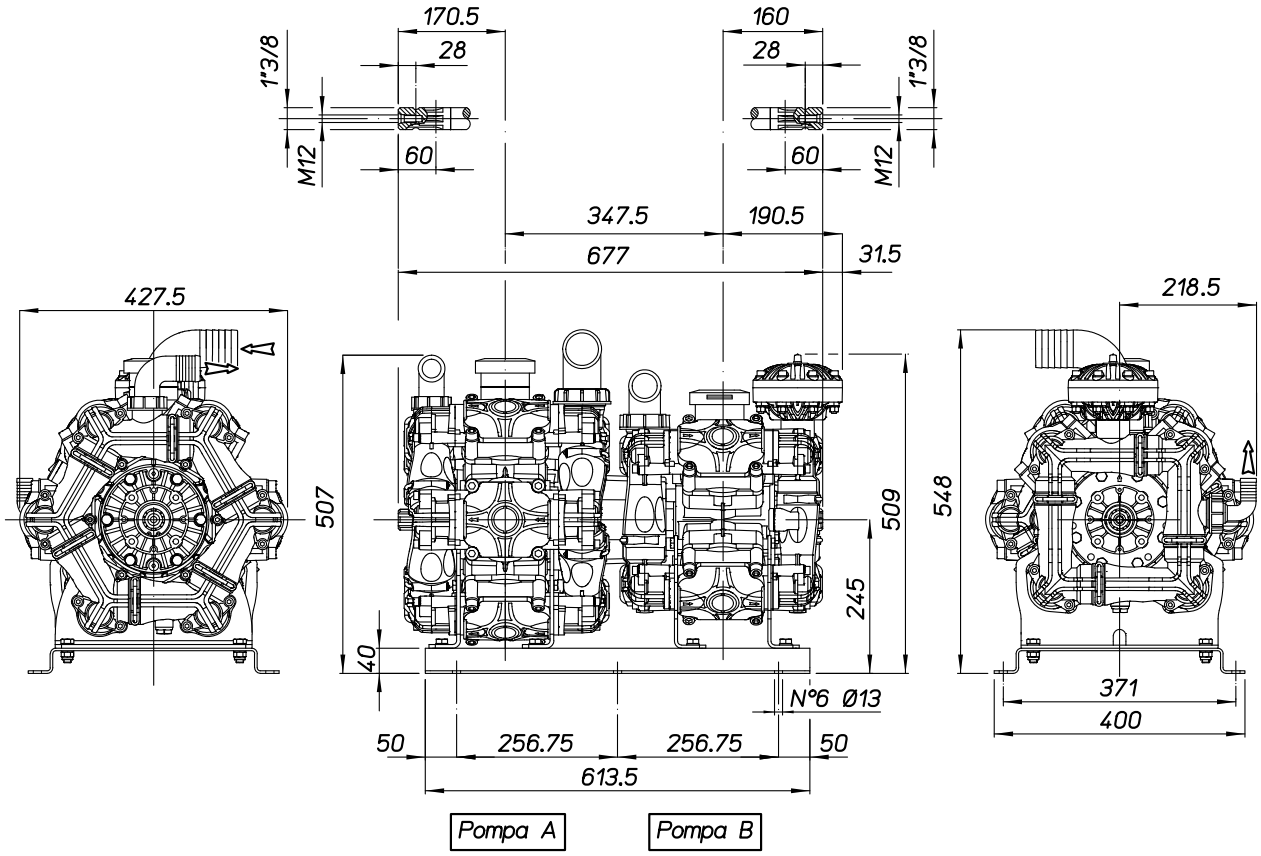

BPS 300 / BPS 385 + BPS 260 / BPS 325

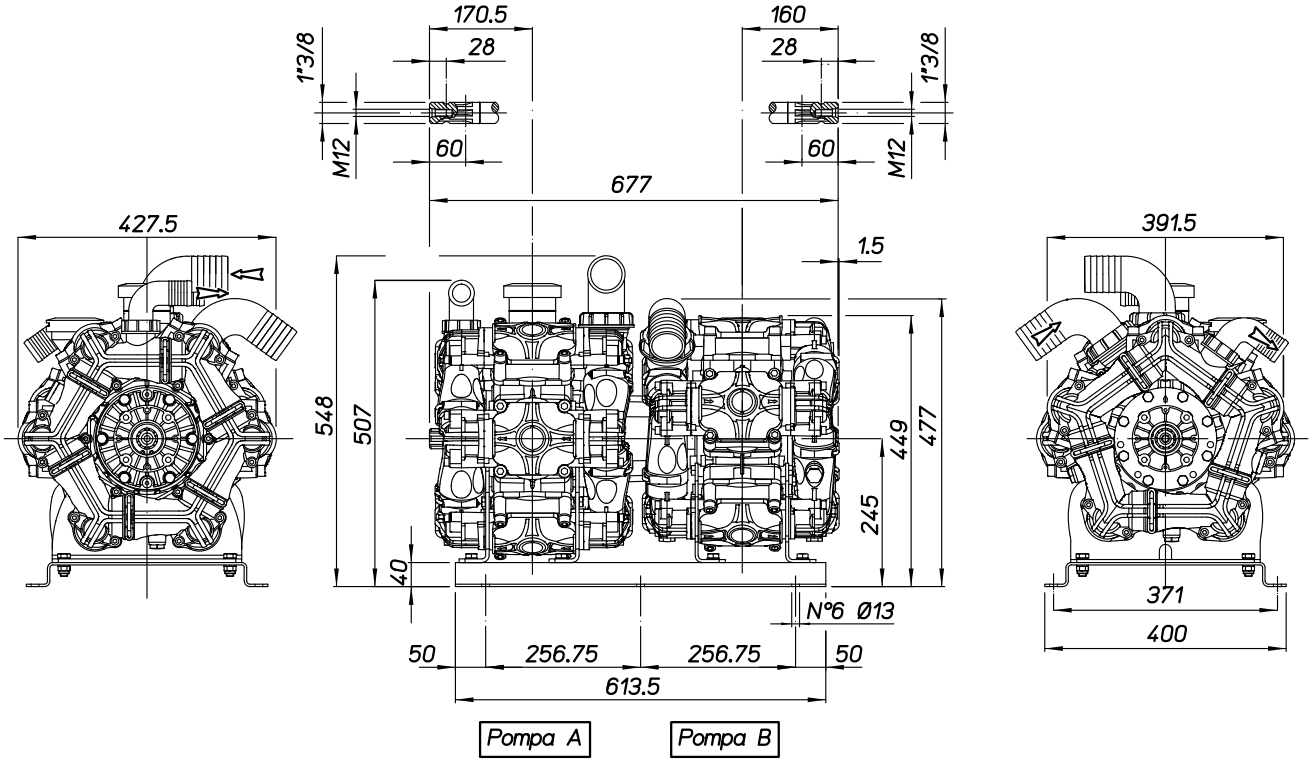

BPS 300 / BPS 385 + BPS 300 / BPS 385

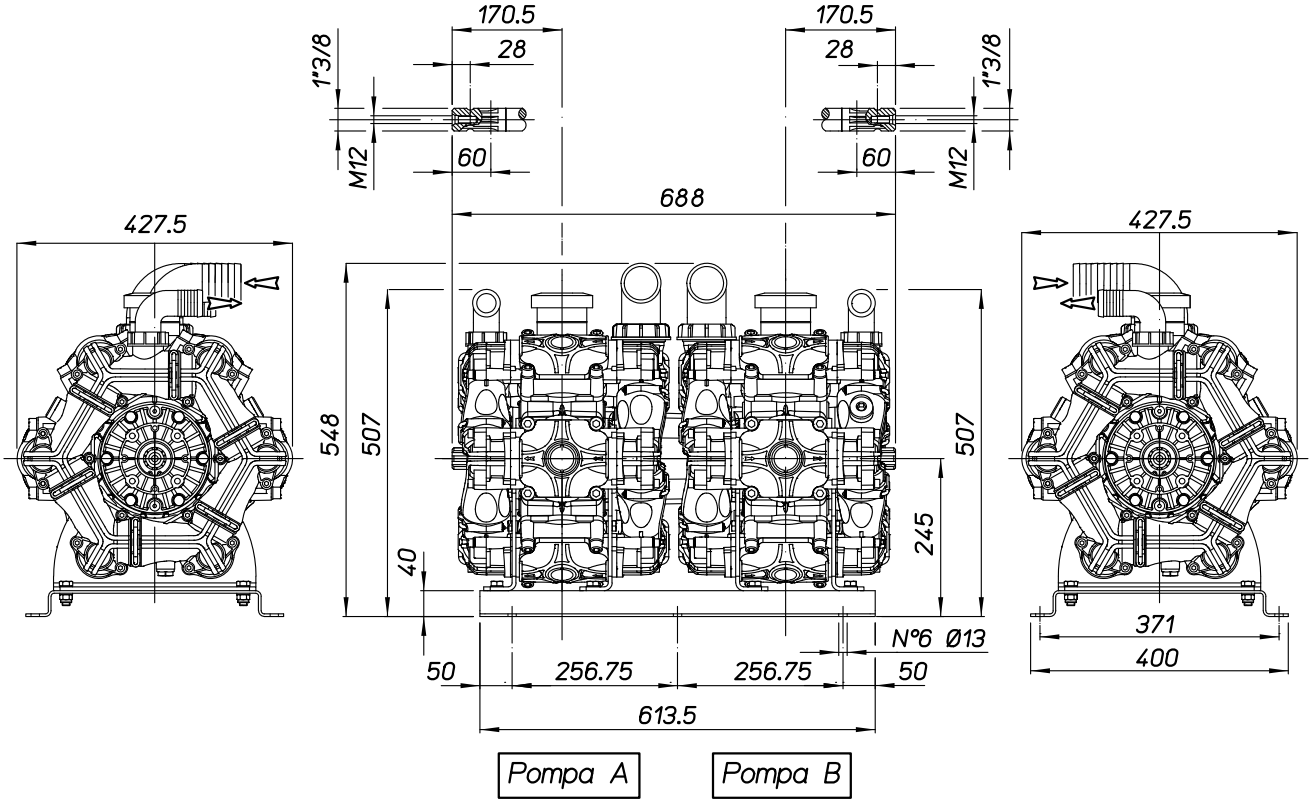

BLOG COMET: Cultivar el conocimiento
BLOG COMET: Cultivar o conhecimento

LOS ELEMENTOS PRINCIPALES DE UNA BOMBA DE MEMBRANA

CAVIDAD DE DESPLAZAMIENTO (O CÁMARA DE BOMBEO)
La cámara de bombeo o cavidad de desplazamiento es el sitio donde el **movimiento de la membrana** genera **contracciones y expansiones volumétricas alternas**.

Es decir, **se trata del espacio entre la cavidad del cabezal y la cara superior de la membrana.**

Cavidad de desplazamiento

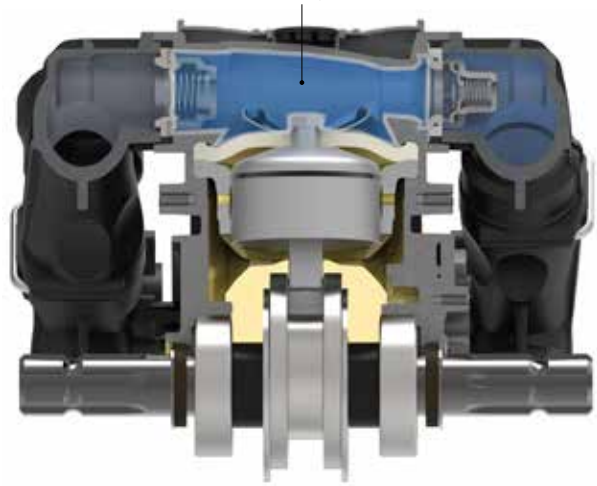

La forma interna del cabezal de la bomba tiene un efecto fundamental sobre las prestaciones.

Por esta razón, su diseño interno tiene una forma cóncava tipo «bóveda», que permite optimizar las prestaciones en términos de:
- **Presión**
- **Aspiración**
- **Cebado**
- **Eficiencia global**

Como esta parte está sujeta a fuertes presiones y a un proceso de desgaste elevado, se realiza normalmente con materiales resistentes, como **latón, aluminio anodizado, aluminio revestido de plástico o tecnopolímeros evolucionados.**

Para más información, consulte el sitio web de Comet o póngase en contacto con nuestro personal info@comet-spa.com

OS PRINCIPAIS ELEMENTOS DE UMA BOMBA COM MEMBRANA

CAVIDADE DE DESLOCAMENTO (OU CÂMARA DE BOMBEAMENTO)
*A câmara de bombeamento ou cavidade de deslocamento é o local onde o **movimento da membrana** gera **contrações e expansões volumétricas alternadas**.*

*Na prática, **este é o espaço entre a cavidade do cabeçote e a face superior da membrana.***

Cavidade de deslocamento

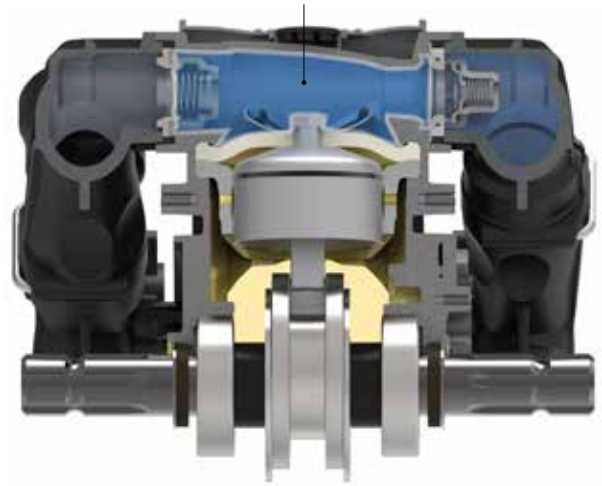

O formato interno do cabeçote da bomba tem um efeito fundamental no desempenho.

Por este motivo, seu design interno possui formato côncavo em "cúpula", o que permite otimizar o desempenho em termos de:
- ***Pressão***
- ***Aspiração***
- ***Escorvamento***
- ***Eficiência geral***

*Como esta peça está sujeita a altas pressões e a um alto processo de desgaste, normalmente é feita de materiais resistentes, como **latão, alumínio anodizado, alumínio revestido de plástico ou tecnopolímeros avançados.***

Para obter mais informações, consulte o site da Comet ou entre em contato com nossos colaboradores pelo e-mail info@comet-spa.com

BPV 500

BOMBAS DE MEMBRANA DE BAJA PRESIÓN / *BOMBAS COM MEMBRANA DE BAIXA PRESSÃO*

HIGHLIGHTS

	20 bar 290 p.s.i.
	474 l/min 125,1 US gpm
	550 rpm
	24,4 HP 18,0 kW
	Aluminio plastificado *Alumínio plastificado* Poliamida *Poliamida*
	NBR On request DESMOPAN Standard VITON On request

CARACTERÍSTICAS

Configuración: Seis membranas de Desmopan®. Piezas en contacto con el líquido: aluminio plastificado y poliamida. Bajo pedido: válvula de seguridad. Diseño externamente compacto, gracias a la configuración patentada en V.

CARACTERÍSTICAS

Configuração: 6 membranas em Desmopan®. Peças em contato com o líquido: alumínio plastificado e poliamida. Mediante solicitação: válvula de segurança. Design extremamente compacto graças à configuração em V patenteada.

BENEFICIOS

1. Colectores de tecnopolímero de alta resistencia mecánica y química.
2. Pies fijados directamente en el cuerpo de la bomba, con resistencia elevada.
3. Cabezales de aluminio plastificado de gran resistencia mecánica y química.
4. Accesibilidad excepcional a las válvulas y a las membranas, sin la necesidad de volcar la bomba.

BENEFÍCIOS

1. *Coletores feitos de tecnopolímero de alta resistência mecânica e química.*
2. *Pés fixados diretamente no corpo da bomba, com alta resistência.*
3. *Cabeçotes de alumínio plastificado de alta resistência mecânica e química.*
4. *Acessibilidade excepcional a válvulas e membranas, sem a necessidade de virar a bomba de cabeça para baixo.*

APLICACIONES · *APLICAÇÕES*

Rociadoras de barra
Pulverizadores de barra

Deshielo
De-icing

Recto
Reto

Aspiración
Aspiração

2 x Ø 60

Recto
Reto

Impulsión
Distribuição

2 x Ø 40

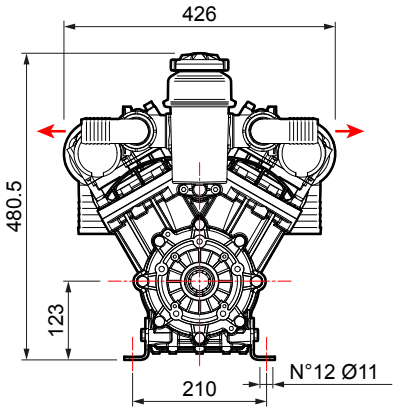

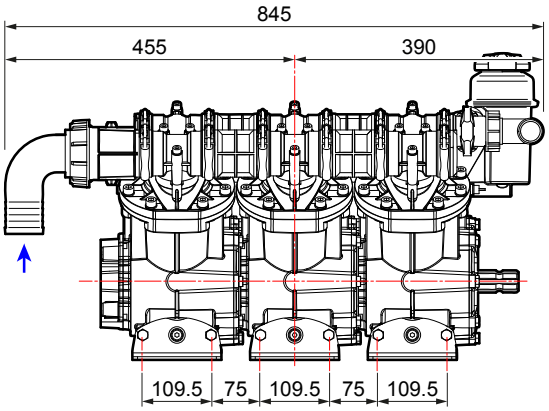

CARACTERÍSTICAS TÉCNICAS · *CARACTERÍSTICAS TÉCNICAS*

BPV 500	0 bar - 0 p.s.i				5 bar - 72 p.s.i				10 bar - 145 p.s.i				15 bar - 217 p.s.i				20 bar - 290 p.s.i					
RPM	l/min	U.S.g.p.m.	HP	kW	l/min	U.S.g.p.m.	HP	kW	l/min	U.S.g.p.m.	HP	kW	l/min	U.S.g.p.m.	HP	kW	l/min	U.S.g.p.m.	HP	kW	kg	lb
400	355	93,9	2,4	1,8	352	92,9	5,4	4,0	352	92,9	9,5	7,0	348	92,0	13,6	10,0	344	91,0	17,3	12,8		
450	396	104,5	2,8	2,0	392	103,5	6,4	4,7	392	103,5	11,0	8,1	392	103,5	15,7	11,5	388	102,4	19,7	14,5	80	176
500	435	115,0	3,1	2,3	435	115,0	7,6	5,6	431	113,7	12,2	9,0	426	112,5	17,2	12,7	426	112,5	21,7	16,0		
550	474	125,1	3,6	2,6	474	125,1	8,7	6,4	474	125,1	13,6	10,0	469	128,8	19,0	13,9	469	123,8	24,4	18,0		

VERSIONES DISPONIBLES · *VERSÕES DISPONÍVEIS*

A 1” 3/8 M - Ø 32 F

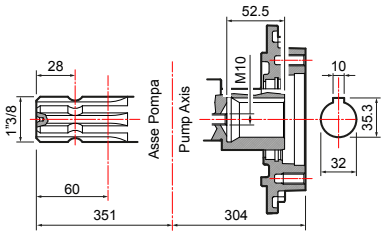

BOMBA Y APLICACIONES · *BOMBA E APLICAÇÕES*

APLICACIONES · *APLICAÇÕES*	TIPO DE EJE · *TIPO DE EIXO* Código de la bomba · *Código bomba*	APLICACIONES · *APLICAÇÕES*

Adaptador para motor hidráulico *Adaptador para motor hidráulico*	
Eje cilíndrico Ø 32" con chaveta 10 mm *Eixo cilíndrico Ø 32" com chaveta de 10 mm*	**10001-00625**
Sensor RPM *Sensor de RPM*	**00069-00238**
Kit de protección *Kit de proteção*	**00042-03582**
Protección del cardán *Proteção do eixo cardan* **UNI EN ISO 4254**	**10002-01784**
Protección del cardán *Proteção do eixo cardan*	**10002-01741**
Tapón del eje M *Tampa do eixo M*	**00042-00214**

A

1" 3/8 M - Ø 32 F

D

BPV 500
30068-00001
con pies de apoyo / com pés

Adaptador para motor hidráulico *Adaptador para motor hidráulico*	
Eje cilíndrico Ø 32" con chaveta 10 mm *Eixo cilíndrico Ø 32" com chaveta de 10 mm*	**Acoplamiento directo,** no es necesario el adaptador ***Conexão direta,*** *o adaptador não é necessário*

OTROS ACCESORIOS · *OUTROS ACESSÓRIOS*

	Cobertura de protección *Capa de proteção*	CÓDIGO *CÓDIGO* **10002-00250**
	Kit racor en 'Y' de aspiración *Kit de conexão em "Y" para aspiração*	CÓDIGO *CÓDIGO* **00009-01056**

KIT DE MANTENIMIENTO · *KIT DE MANUTENÇÃO*

SERIE *SÉRIE*	MODELO *MODELO*	CÓDIGO *CÓDIGO*	TIPO DE MEMBRANA *TIPO DE MEMBRANA*
BPV	500	**10001-02052**	DESMOPAN

MEMBRANAS · *MEMBRANAS*

○	MATERIAL · *MATERIAL*		
	NBR	D	V
Membrana de la bomba *Membrana da bomba*	-	**00006-00096**	-

C SERIES

C 610 H

C 610 HS

Bombas centrífugas

El grupo constituido por motor hidráulico y bomba centrífuga C610 se destina a la aplicación en grandes instalaciones arrastradas o móviles de barra, para el desyerbo y tratamientos de los cultivos.

Responde a a demanda de caudales elevados y ocupación de espacio reducida, permite una facilidad de aplicación en la máquina de forma independiente de la toma de fuerza, permite operar con precisión y seguridad si se asocia con un sistema computarizado para el ajuste y el control de la distribución y es ideal cuando las condiciones requieren soluciones sencillas y fiables.

Las prestaciones se determinan a partir del caudal de aceite del sistema hidráulico y pueden alcanzar un caudal máximo de 650 l/min y una presión máxima de 11.3 bares con la impulsión cerrada.

Las bombas están disponibles en dos materiales: fundición con tratamiento superficial anticorrosión (H) o acero inoxidable AISI 316 (Hs).

Bombas centrífugas

O grupo composto por motor hidráulico e bomba centrífuga C610 é destinado à aplicação em grandes sistemas de barras rebocadas ou automotoras, para capina e tratamentos de culturas.

Atende à necessidade de altas vazões e pequenas dimensões, permite fácil aplicação na máquina independentemente da tomada de força, permite operação precisa e segura se combinada com um sistema informatizado de ajuste e controle da distribuição e é ideal quando as condições exigem soluções simples e fiáveis.

O desempenho é determinado pela vazão de óleo do sistema hidráulico e pode atingir uma vazão máxima de 650 l/min e pressão máxima de 11,3 bar com distribuição fechada.

As bombas estão disponíveis em dois materiais: ferro fundido com tratamento superficial anticorrosivo (H) ou aço inoxidável AISI 316 (HS).

DETALLES TÉCNICOS · *DETALHES TÉCNICOS*

C 610 H	C 610 HS
Hierro fundido / *Ferro fundido*	Acero inoxidable AISI 316 / *Aço inoxidável AISI 316*
655 l/min 173 US gpm	655 l/min 173 US gpm
10 Bar 145 P.s.i.	10 Bar 145 P.s.i.
17,9 CV	17,9 CV
16 kg 35 lb	16 kg 35 lb

C SERIES

HIGHLIGHTS

A EXTREMA RESISTENCIA
Cuerpo de la bomba de acero inoxidable AISI316 (C610HS) o de fundición con tratamiento protector de cataforesis (C610H).

B VERSATILIDAD
Racor de entrada (Ø 50 mm) / impulsión (Ø 60 mm) recto o curvo. Disponibles también en la versión con unión de borne de 2" (**1**).

C Bomba orientable en cuatro posiciones de 90º. Tapones de descarga del agua y de purga del aire en cada una de las cuatro posiciones de orientación de la bomba. Pie fijado en el cuerpo con posición horizontal para cualquier orientación de la bomba, para tener una fijación estable e independiente en las operaciones de mantenimiento.

D EXCELENCIA DE LOS MATERIALES
Impulsor de tecnopolímero de alta resistencia química y mecánica. Retención mecánica de Grafito-Silicio Viton® de larga duración. Eje de la bomba soportado por rodamiento doble. Eje motor acanalado, que garantiza un acoplamiento rápido y sencillo con el eje de la bomba equipado con acanalado hembra. Embridado separado de bomba y motor, para un mantenimiento sencillo y rápido.

E PRESTACIONES SUPERIORES
Motor o engranajes con rendimiento superior al tipo Gerotor.
- Brida SAE A – 2 orificios
- Eje SAE A - 9T
- Uniones traseras
- Disponibles en tres cilindradas distintas (M06, M08, M11)

HIGHLIGHTS

EXTREMA RESISTÊNCIA
Corpo da bomba em aço inoxidável AISI316 (C610HS) ou em ferro fundido com tratamento protetor de cataforese (C610H).

VERSATILIDADE
*Conexão de entrada (Ø 50 mm) / distribuição (Ø 60 mm)/ reta ou curva. Disponível também na versão com conexão de braçadeira de 2" (**1**).*
Bomba ajustável em quatro posições de 90°. Tampões de drenagem de água e purga de ar em cada uma das quatro posições de orientação da bomba. Pé fixado no corpo com posição horizontal para qualquer orientação da bomba, para ter fixação estável e independente durante as operações de manutenção.

EXCELÊNCIA DOS MATERIAIS
Impulsor em tecnopolímero de alta resistência química e mecânica. Vedação mecânica de grafite-silício-Viton® altamente durável. Eixo da bomba apoiado em rolamento duplo. Eixo de transmissão ranhurado que garante acoplamento rápido e simples ao eixo da bomba equipado com ranhura fêmea. Flange separada da bomba e do motor para manutenção simples e rápida.

DESEMPENHOS SUPERIORES
Motor de engrenagens com rendimento superior ao tipo Gerotor.
- *Flange SAE A - 2 orifícios*
- *Eixo SAE A - 9T*
- *Conexões posteriores*
- *Disponíveis em 3 cilindradas diferentes (M06, M08 e M11)*

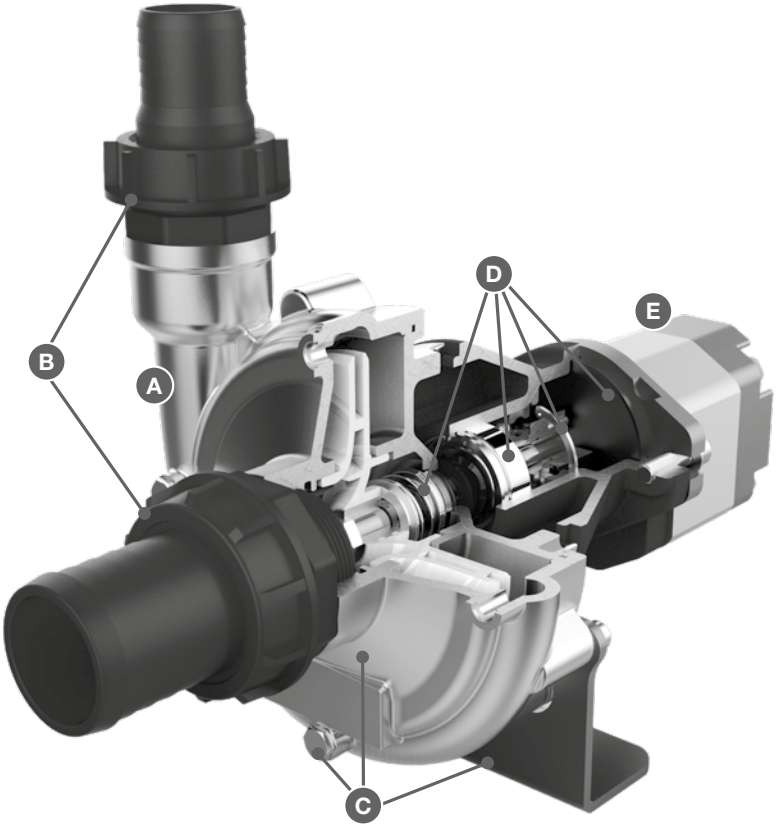

C 610 H · C 610 HS

BOMBAS CENTRÍFUGAS / *BOMBAS CENTRÍFUGAS*

HIGHLIGHTS

	10 bar 145 p.s.i.
	655 l/min 173 US gpm
	-
	13,2 kW
	Hierro fundido con tratamiento de cataforesis (C 610 H) *Ferro fundido com tratamento de cataforese (C 610 H)* Acero inoxidable (C 610 HS) *Aço inoxidável (C 610 HS)*
	NBR Standard DESMOPAN On request VITON On request

CARACTERÍSTICAS

Bombas centrífugas de accionamiento hidráulico. Cuerpo de la bomba de hierro fundido con tratamiento de cataforesis (C 610 H). Cuerpo de la bomba de acero inoxidable AISI 316 (C 610 HS). Impulsor de poliamida, retención mecánica de Grafito-Silicio-Viton®.

CARACTERÍSTICAS

Bombas centrífugas com acionamento hidráulico. Corpo da bomba em ferro fundido com tratamento de cataforese (C 610 H). Corpo da bomba em aço inoxidável AISI 316 (C 610 HS). Impulsor de poliamida, vedação mecânica de grafite-silício-Viton®.

BENEFICIOS

1. Bomba orientable en cuatro posiciones de 90º.
2. Pie fijado en el cuerpo con posición horizontal para cualquier orientación de la bomba.
3. Impulsor de tecnopolímero de alta resistencia química y mecánica.
4. Embridado separado de bomba y motor para un mantenimiento rápido y sencillo.

BENEFÍCIOS

1. *Bomba ajustável em quatro posições de 90°.*
2. *Pé fixado no corpo com posição horizontal para qualquer orientação da bomba.*
3. *Impulsor em tecnopolímero de alta resistência química e mecânica.*
4. *Flange separada da bomba e do motor para manutenção simples e rápida.*

APLICACIONES · *APLICAÇÕES*

Rociadoras de barra
Pulverizadores de barra

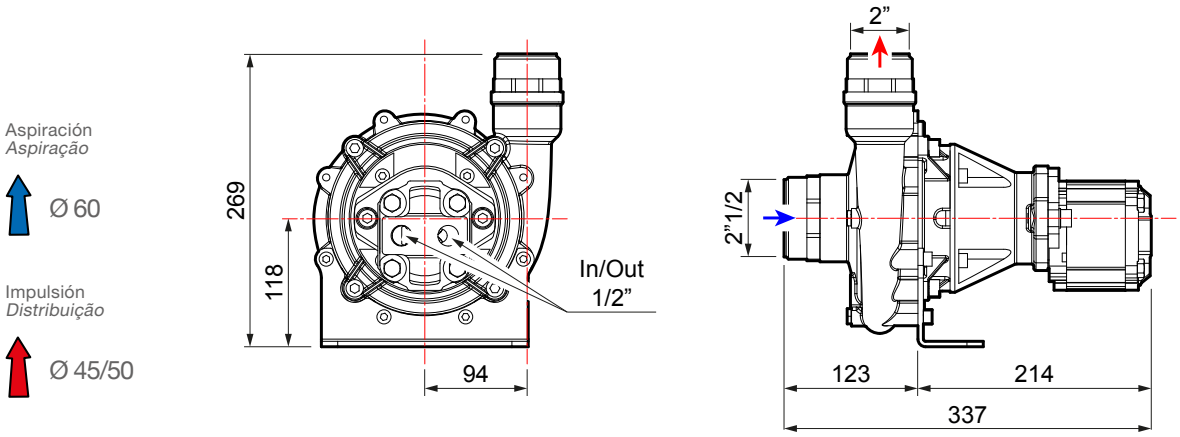

CARACTERÍSTICAS TÉCNICAS · *CARACTERÍSTICAS TÉCNICAS*

C 610 H *	OIL																						
Cilindradas *Cilindradas*	l/min	U.S.g.p.m.	bar	p.s.i.	l/min	U.S.g.p.m.	kW	bar	p.s.i.	l/min	U.S.g.p.m.	kW	bar	p.s.i.	l/min	U.S.g.p.m.	kW	bar	p.s.i.	l/min	U.S.g.p.m.	kW	kg	lb
M06	16	4,2	1,0	15	435	115	1,2	2,0	29	191	50	1,0	-	-	-	-	-	-	-	-	-	-		
	19	5,0	1,0	15	570	151	1,8	2,0	29	446	118	1,8	3,0	44	254	67	1,4	-	-	-	-	-		
	22	5,8	1,0	15	629	166	3,1	2,0	29	598	158	3,4	3,0	44	478	126	3,1	4,0	58	310	82	2,6		
	25	6,6	1,0	15	650	172	4,2	2,0	29	643	170	5,0	3,0	44	625	165	5,5	5,0	73	334	88	3,8		
M08	29	7,7	1,0	15	630	166	3,1	2,0	29	601	159	3,4	3,0	44	473	125	3,0	4,0	58	294	78	2,5		
	33	8,7	1,0	15	645	170	4,2	2,0	29	637	168	4,9	3,0	44	627	166	5,5	5,0	73	365	96	4,1	16	35
	37	9,8	1,0	15	654	173	5,4	3,0	44	647	171	6,8	5,0	73	590	156	7,3	7,0	102	233	62	4,7		
M11	45	11,9	1,0	15	643	170	4,2	2,0	29	636	168	4,9	3,0	44	623	165	5,5	5,0	73	377	100	4,3		
	50	13,2	1,0	15	665	176	5,5	3,0	44	654	173	6,8	5,0	73	571	151	7,0	7,0	102	250	66	5,1		
	56	14,8	1,0	15	664	175	6,7	3,0	44	654	173	8,3	5,0	73	647	171	9,9	8,0	116	396	105	7,9		
	62	16,4	1,0	15	655	173	8,4	3,0	44	647	171	9,9	7,0	102	630	166	13,2	10,0	145	389	103	10,5		

C 610 HS *	OIL																						
Cilindradas *Cilindradas*	l/min	U.S.g.p.m.	bar	p.s.i.	l/min	U.S.g.p.m.	kW	bar	p.s.i.	l/min	U.S.g.p.m.	kW	bar	p.s.i.	l/min	U.S.g.p.m.	kW	bar	p.s.i.	l/min	U.S.g.p.m.	kW	kg	lb
M06	16	4,2	1,0	15	435	115	1,2	2,0	29	191	50	1,0	-	-	-	-	-	-	-	-	-	-		
	19	5,0	1,0	15	570	151	1,8	2,0	29	446	118	1,8	3,0	44	254	67	1,4	-	-	-	-	-		
	22	5,8	1,0	15	629	166	3,1	2,0	29	598	158	3,4	3,0	44	478	126	3,1	4,0	58	310	82	2,6		
	25	6,6	1,0	15	650	172	4,2	2,0	29	643	170	5,0	3,0	44	625	165	5,5	5,0	73	334	88	3,8		
M08	29	7,7	1,0	15	630	166	3,1	2,0	29	601	159	3,4	3,0	44	473	125	3,0	4,0	58	294	78	2,5		
	33	8,7	1,0	15	645	170	4,2	2,0	29	637	168	4,9	3,0	44	627	166	5,5	5,0	73	365	96	4,1	16	35
	37	9,8	1,0	15	654	173	5,4	3,0	44	647	171	6,8	5,0	73	590	156	7,3	7,0	102	233	62	4,7		
M11	45	11,9	1,0	15	643	170	4,2	2,0	29	636	168	4,9	3,0	44	623	165	5,5	5,0	73	377	100	4,3		
	50	13,2	1,0	15	665	176	5,5	3,0	44	654	173	6,8	5,0	73	571	151	7,0	7,0	102	250	66	5,1		
	56	14,8	1,0	15	664	175	6,7	3,0	44	654	173	8,3	5,0	73	647	171	9,9	8,0	116	396	105	7,9		
	62	16,4	1,0	15	655	173	8,4	3,0	44	647	171	9,9	7,0	102	630	166	13,2	10,0	145	389	103	10,5		

* NOTA El rendimiento indicado se alcanza en sistemas hidráulicos con aceite a una presión máxima de 170 bar y una temperatura máxima de 65° C.
N.B. O desempenho indicado é alcançado em sistemas hidráulicos com óleo a uma pressão máxima de 170 bar e a uma temperatura máxima de 65° C.

VERSIONES DISPONIBLES · *VERSÕES DISPONÍVEIS*

A — M06

650 l/min - 5 bar

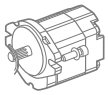

OIL 25 l/min

C 610 H
33003-00001

C 610 HS
33003-00005

B — M08

654 l/min - 7 bar

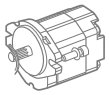

OIL 37 l/min

C 610 H
33003-00002

C 610 HS
33003-00006

C — M11

655 l/min - 10 bar

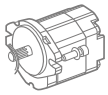

OIL 62 l/min

C 610 H
33003-00003

C 610 HS
33003-00007

OTROS ACCESORIOS · *OUTROS ACESSÓRIOS*

	Kit racor portagoma de aspiración *Kit de conexão da mangueira para aspiração*	**Ø 60 mm** Recto *Reto*	CÓDIGO *CÓDIGO* **00009-01035**
		Ø 60 mm Curvo *Curvo*	CÓDIGO *CÓDIGO* **00009-01038**
	Kit racor portagoma de impulsión *Kit de conexão da mangueira para distribuição*	**Ø 45 mm** Recto *Reto*	CÓDIGO *CÓDIGO* **00009-01033**
		Ø 50 mm Recto *Reto*	CÓDIGO *CÓDIGO* **00009-01034**
		Ø 45 mm Curvo *Curvo*	CÓDIGO *CÓDIGO* **00009-01036**
		Ø 50 mm Curvo *Curvo*	CÓDIGO *CÓDIGO* **00009-01037**

BLOG COMET: Cultivar el conocimiento
BLOG COMET: Cultivar o conhecimento

FUNCIONAMIENTO DE UNA BOMBA DE MEMBRANA

FASE DE ASPIRACIÓN
La membrana se mueve hacia abajo. El volumen de la cámara se expande y crea una presión **(p1)** inferior con respecto a la de las líneas de aspiración **(p2)** e impulsión **(p3)**: **p2 > p1 < p3**.

La presión negativa en el interior de la cavidad **abre la válvula de aspiración**: el vacío supera la fuerza del muelle, haciendo despegar el disco y permitiendo al líquido fluir en el interior de la cavidad.

Al mismo tiempo, el vacío mantiene **cerrada la válvula de impulsión**, porque la fuerza del muelle es mayor que la presión en el interior del disco de la cavidad, impidiendo, de esta forma, cualquier descarga de líquido. Esto permite **el llenado de la cámara de bombeo**.

FASE DE IMPULSIÓN
La membrana se eleva, comprimiendo el volumen y aumentando la presión en el interior de la cavidad **(p1)**, que ahora es superior a la presión en la línea de aspiración **(p2)** y de impulsión **(p3)**:
p2 < p1 > p3.

El aumento de presión hace **cerrar la válvula de aspiración**, porque la presión positiva en la cámara de bombeo mantiene el disco adherente al anillo de retención, impidiendo los reflujos.

Al contrario, la **válvula de impulsión se abre**, porque la presión positiva supera la fuerza del muelle y abre el disco, permitiendo al líquido ser bombeado hacia el exterior a través de la línea de impulsión.

Para más información, consulte el sitio web de Comet o póngase en contacto con nuestro personal info@comet-spa.com

FUNCIONAMENTO DE UMA BOMBA DE MEMBRANA

FASE DE ASPIRAÇÃO
*A membrana se move para baixo. O volume da câmara se expande e cria uma pressão **(p1)** inferior à das linhas de aspiração **(p2)** e distribuição **(p3)**: **p2 > p1 < p3**.*

*A pressão negativa no interior da cavidade **abre a válvula de aspiração**: o vácuo supera a força da mola, fazendo com que o disco se desprenda e permitindo que o líquido flua para dentro da cavidade.*

*Ao mesmo tempo, o vácuo mantém **a válvula de distribuição fechada**, pois a força da mola é superior à pressão dentro do disco da cavidade, impedindo assim qualquer descarga de líquido.*
*Isto permite o enchimento da **câmara de bombeamento**.*

FASE DE DISTRIBUIÇÃO
*A membrana sobe, comprimindo o volume e aumentando a pressão dentro da cavidade **(p1)**, que agora é superior à pressão na linha de aspiração **(p2)** e de distribuição **(p3)**:*
***p2 < p1 > p3**.*

*O aumento da pressão **fecha a válvula de aspiração**, pois a pressão positiva na câmara de bombeamento mantém o disco firme contra o anel de vedação, evitando o refluxo.*

*Por outro lado, a **válvula de distribuição se abre**, pois a pressão positiva supera a força da mola e abre o disco, permitindo que o líquido seja bombeado para fora através da linha de distribuição.*

Para obter mais informações, consulte o site da Comet ou entre em contato com nossos colaboradores pelo e-mail info@comet-spa.com

Bombas de media presión
Bombas de média pressão

Las **bombas de membrana de media presión** (aproximadamente 30 bares) se utilizan principalmente para el **rociado localizado en invernaderos y pequeñas viñas**.
La variedad de aplicaciones posibles, tanto en campo agrícola, como industrial, necesita una **gran variedad de actuadores**, de forma de poder garantizar **flexibilidad** con respecto a las demandas de los clientes. En la gran mayoría de los casos estas bombas se combinan a un motor (endotérmico, eléctrico, hidráulico o de batería) y se conectan a una cisterna, de forma de poder realizar **operaciones en movilidad mediante carretilla o pick-ups**.
En función de los materiales que las constituyen, estas bombas pueden utilizarse para distintos fines, tanto en el **sector agrícola** como en el **sector industrial** (desinfección, lavado de fachadas).
Entre este grupo de bombas se merece una mención especial el modelo MP 55, una bomba realizada con **partes húmedas** completamente de plástico, diseñada para la agricultura biológica, que prevé el uso de caolin, una solución altamente corrosiva para los materiales tradicionales.
La bomba MP 55 se ha ensayado positivamente en el campo durante más de 400 horas, manteniendo una eficiencia constante.
En cambio, su variante de **polipropileno** P 40/20 es la solución ideal para el lavado de fachadas, que prevé el uso de líquidos a base de hipoclorito de sodio.

*As **bombas com membrana de média pressão** (cerca de 30 bar) são usadas principalmente para pulverização localizada em estufas ou pequenos vinhedos**.***
*A variedade de aplicações possíveis, tanto no campo agrícola quanto industrial, exige uma **grande variedade de atuadores** para garantir **flexibilidade** em relação às necessidades do cliente. Na grande maioria dos casos, estas bombas são combinadas com um motor (endotérmico, elétrico, hidráulico ou a bateria) e conectadas a um tanque para que as **operações possam ser realizadas em movimento, usando carrinhos de mão ou pick-ups**.*
*Dependendo dos materiais de que são feitas, essas bombas podem ser usadas para diversas finalidades, tanto no **setor agrícola** quanto no **industrial** (desinfecção, soft wash).*
*Dentre esse grupo de bombas, destaque especial para a MP 55, uma bomba feita com **peças úmidas** inteiramente em plástico, projetada para a agricultura biológica que requer o uso de Caulim, uma solução altamente corrosiva para materiais tradicionais.*
A MP 55 foi testada positivamente em campo por mais de 400 horas, mantendo uma eficácia constante.
*Sua variante em **polipropileno** P 40/20 é a solução ideal para soft wash, que envolve o uso de líquidos à base de hipoclorito de sódio.*

MP 20 · MP 30

BOMBAS DE MEMBRANA DE MEDIA PRESIÓN / *BOMBAS COM MEMBRANA DE MÉDIA PRESSÃO*

HIGHLIGHTS

30 bar 435 p.s.i.
22,4 - 32,0 l/min 5,9 - 8,5 US gpm
550 rpm
1,6 - 2,3 HP 1,2 - 1,7 kW
Aluminio anodizado *Alumínio anodizado*
NBR Standard DESMOPAN On request VITON On request
Estándar *Padrão*

CARACTERÍSTICAS

Configuración: Dos membranas de NBR (Desmopan® y Viton bajo pedido). Piezas en contacto con el líquido: aluminio anodizado. Estándar: acumulador de presión. Bajo pedido: válvula de seguridad.

CARACTERÍSTICAS

Configuração: 2 membranas em NBR (Desmopan® e Viton mediante solicitação). Peças em contato com o líquido: alumínio anodizado. Padrão: acumulador de pressão. Mediante solicitação: válvula de segurança.

BENEFICIOS

1. Buena resistencia a la corrosión gracias a las piezas húmedas de aluminio anodizado.
2. Extrema versatilidad de aplicación incluso en máquina pequeñas, gracias a su tamaño compacto.
3. Diseñadas para tratamientos de rociado en cultivos de tamaño mediano, pueden montarse en equipos transportados o sobre carro, motocultivadores y grupos motobombas.

BENEFÍCIOS

1. *Boa resistência à corrosão garantida pelas peças em contato com o líquido em alumínio anodizado.*
2. *Extrema versatilidade de aplicação mesmo em máquinas pequenas graças à sua compacidade.*
3. *Projetadas para tratamentos de pulverização em culturas de médio porte, podem ser montadas em atomizadores montados ou sobre rodas, motocultivadores e unidades de motobomba.*

APLICACIONES · *APLICAÇÕES*

Rociado localizado
Pulverização localizada

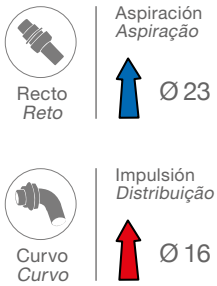

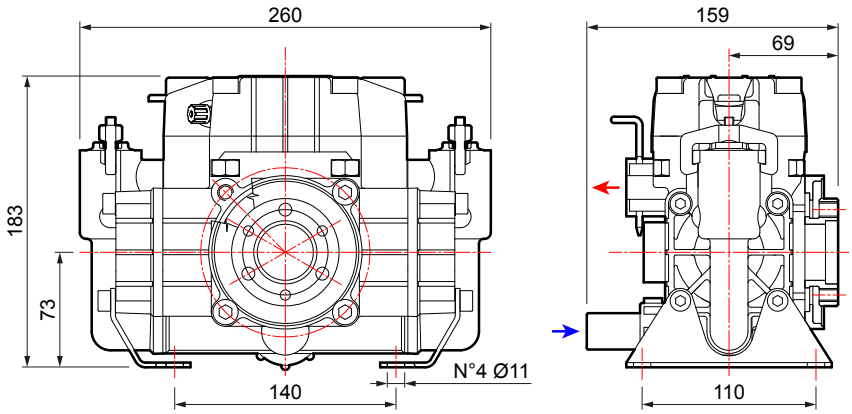

CARACTERÍSTICAS TÉCNICAS · *CARACTERÍSTICAS TÉCNICAS*

MP 20	0 bar - 0 p.s.i				10 bar - 145 p.s.i				20 bar - 290 p.s.i				30 bar - 435 p.s.i					
RPM	l/min	U.S.g.p.m.	HP	kW	l/min	U.S.g.p.m.	HP	kW	l/min	U.S.g.p.m.	HP	kW	l/min	U.S.g.p.m.	HP	kW	kg	lb
400	16,5	4,4	0,1	0,1	14,2	3,8	0,4	0,3	14,1	3,7	0,8	0,6	14,0	3,7	1,1	0,8	6,6	14,6
450	18,0	4,8	0,2	0,1	16,1	4,3	0,5	0,4	16,0	4,2	0,9	0,7	15,9	4,2	1,3	1,0		
500	20,2	5,3	0,2	0,1	18,0	4,8	0,6	0,4	17,8	4,7	1,0	0,7	17,7	4,7	1,4	1,0		
550	22,4	5,9	0,2	0,1	19,9	5,3	0,6	0,4	19,6	5,2	1,1	0,8	19,5	5,2	1,6	1,2		

MP 30	0 bar - 0 p.s.i				10 bar - 145 p.s.i				20 bar - 290 p.s.i				30 bar - 435 p.s.i					
RPM	l/min	U.S.g.p.m.	HP	kW	l/min	U.S.g.p.m.	HP	kW	l/min	U.S.g.p.m.	HP	kW	l/min	U.S.g.p.m.	HP	kW	kg	lb
400	23,3	6,2	0,2	0,1	21,4	5,7	0,7	0,5	21,3	5,6	1,2	0,9	21,2	5,6	1,7	1,3	6,6	14,6
450	26,3	6,9	0,3	0,2	24,2	6,4	0,8	0,6	24,0	6,3	1,4	1,0	23,8	6,3	1,9	1,4		
500	29,3	7,7	0,3	0,2	26,9	7,1	0,8	0,6	26,6	7,0	1,5	1,1	26,4	7,0	2,1	1,5		
550	32,0	8,5	0,3	0,2	29,4	7,8	0,9	0,7	29,2	7,7	1,7	1,3	29,2	7,7	2,3	1,7		

VERSIONES DISPONIBLES · *VERSÕES DISPONÍVEIS*

CERRADO - SEIS AGUJEROS
FECHADO - 6 ORIFÍCIOS

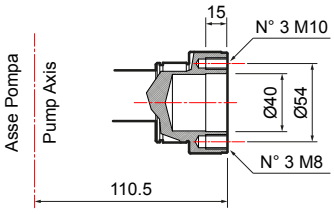

BOMBA Y APLICACIONES · *BOMBA E APLICAÇÕES*

APLICACIONES · *APLICAÇÕES*	TIPO DE EJE · *TIPO DE EIXO* Código de la bomba · *Código bomba*	APLICACIONES · *APLICAÇÕES*

A

CERRADO - SEIS AGUJEROS
FECHADO - 6 ORIFÍCIOS

MP 20
30005-00002
con pies de apoyo / com pés

MP 30
30006-00002
con pies de apoyo / com pés

Reductores para motor de explosión *Redutores para motor de combustão*	
Extension 3 (SAE J 609 a) R.R: 1 : 6,44 - 3600 rpm	**10001-04659**
Extension 3 (SAE J 609 a) R.R: 1 : 6,44 - 3600 rpm **Tornillos métricos / *Parafusos métricos M8***	**10001-04679**
Eje cónico / *Eixo cônico* R.R: 1 : 6,44 - 3600 rpm	**10001-04670**
Reductor para motor eléctrico *Redutor para motor elétrico*	
Gr. 100-112 (Hz 50 - 2 polos / *polos*) R.R. 1 : 5,09 - 2800 rpm sólo para/*somente para* MP 30	**10001-04660**
Gr. 90 (Hz 50 - 2 polos / *polos*) R.R. 1 : 5,09 - 2800 rpm	**10001-04662**

Adaptador 1" 3/8 M *Adaptador 1" 3/8 M*	
1" 3/8 M - seis agujeros *1" 3/8 M - 6 orifícios*	**10001-04575**
Adaptador de eje cilíndrico *Adaptador do eixo cilíndrico*	
Ø 30 mm M - seis agujeros *Ø 30 mm M - 6 orifícios*	**10001-04576**
1" M - seis agujeros *1" M - 6 orifícios*	**10001-04582**
Acoplamiento rápido de la pieza transversal y cadena *Engate rápido da barra corrente*	
1" 3/8 F	**10001-04561**
Adaptador para motor hidráulico *Adaptador para motor hidráulico*	
Eje cilíndrico Ø1" con chaveta 6,35 mm *Eixo cilíndrico Ø1" com chaveta de 6,35 mm*	**10001-00518**
Eje cilíndrico Ø 25" con chaveta 8 mm *Eixo cilíndrico Ø 25" com chaveta de 8 mm*	**10001-00530**
Kit de polea *Kit de polia*	
Dos ranuras A Ø 172 *2 ranhuras A Ø 172*	**10001-04542**
Dos ranuras A Ø 247 *2 ranhuras A Ø 247*	**10001-13664**

Reductores / *Redutores.* **Adaptadores / *Adaptadores.*** **Poleas / *Polias.*** **Multiplicadores / *Multiplicadores.*** **Protecciones / *Proteções.***

GRUPOS DE MANDO EN LA BOMBA · *GRUPOS DE CONTROLE NA BOMBA*

SIRIUS

	NÚMERO DE VÍAS *N. VIAS*	PRESIÓN *PRESSÃO* bar (p.s.i.)	CÓDIGO *CÓDIGO*
	2	30 (435)	**42001-00059**
	3	30 (435)	**42001-00072**

GRUPOS DE MANDO A DISTANCIA · *GRUPOS DE CONTROLE À DISTÂNCIA*

(Más información en la página 236 · *Para obter mais detalhes, veja a página 236)*

SIRIUS

	NÚMERO DE VÍAS *N. VIAS*	PRESIÓN *PRESSÃO* bar (p.s.i.)	CÓDIGO *CÓDIGO*
	2	30 (435)	**42001-00062**
	3	30 (435)	**42001-00088**

KIT DE MANDO A DISTANCIA · *KIT DE CONTROLE À DISTÂNCIA*

	Racores curvos (Rilsan) *Conexões curvas (Rilsan)*		Racores rectos (Rilsan) *Conexões retas (Rilsan)*
	10001-04592		**10001-04591**

POLARIS

	NÚMERO DE VÍAS *N. VIAS*	ACOPLAMIENTO *ENGATE*	PRESIÓN *PRESSÃO* bar (p.s.i.)	CÓDIGO *CÓDIGO*
	3	3/4 gas	30 (435)	**42001-00316**

KIT DE MANDO A DISTANCIA · *KIT DE CONTROLE À DISTÂNCIA*

	Racores curvos *Conexões curvas*		Racores rectos *Conexões retas*
	10001-04634		**10001-04633**

VÁLVULAS DE SEGURIDAD · *VÁLVULAS DE SEGURANÇA*

No incluida
Não incluída

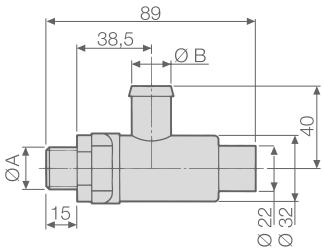

BOMBAS *BOMBAS*	KIT VÁLVULA DE SEGURIDAD (válvula incluida) *KIT DE VÁLVULA DE SEGURANÇA* *(válvula incluída)*	VÁLVULA DE SEGURIDAD (para uso de repuesto) *VÁLVULA DE SEGURANÇA* *(para uso de peças de reposição)*	CARACTERÍSTICAS TÉCNICAS · *CARACTERÍSTICAS TÉCNICAS*			
			Ø A	Ø B mm (in)	PRESIÓN *PRESSÃO* bar (p.s.i.)	Color *Cor*
MP 20	**00009-00117**	**10002-01445**	G 3/8	13 (0,51)	30 (435)	Azure - *Azure*
MP 30						

OTROS ACCESORIOS · *OUTROS ACESSÓRIOS*

	Protección del cardán *Proteção do eixo cardan* **UNI EN ISO 4254**	CÓDIGO *CÓDIGO* **10002-01783**
	Protección del cardán *Proteção do eixo cardan*	CÓDIGO *CÓDIGO* **10002-01754**
	Kit de pies de la bomba *Kit de pés da bomba*	CÓDIGO *CÓDIGO* **10001-00513**

MOTOBOMBAS CON MOTOR DE EXPLOSIÓN · *MOTOBOMBAS COM MOTOR DE COMBUSTÃO*

CARACTERÍSTICAS DEL MOTOR DE EXPLOSIÓN ***CARACTERÍSTICAS DO MOTOR DE COMBUSTÃO***					**GRUPOS MOTOBOMBAS** ***GRUPOS MOTOBOMBAS***	
Marca *Marca*	Modelo *Modelo*	Alimentación *Alimentação*	Potencia neta *Potência líquida* HP (kW)	Tipo de transmisión *Tipo de transmissão*	**MP 20** **SIRIUS** Dos vías / *2 vias*	**MP 30** **SIRIUS** Dos vías / *2 vias*
B. & S.	**VANGUARD 200 St V** 4 tiempos con base *4 tempos com base*	Gasolina *Gasolina*	6,5 (4,8)	Reductor *Redutor*		**33001-00204**
	VANGUARD 200 St V 4 tiempos sin base *4 tempos sem base*	Gasolina *Gasolina*	6,5 (4,8)	Reductor *Redutor*		**33001-00210**
HONDA	**GX 160** 4 tiempos con base *4 tempos com base*	Gasolina *Gasolina*	3,5 (2,6)	Reductor *Redutor*	**33001-01249**	**33001-01250**
	GX 160 4 tiempos sin base *4 tempos sem base*	Gasolina *Gasolina*	3,5 (2,6)	Reductor *Redutor*		**33001-01251**
	GP 160 H 4 tiempos con base *4 tempos com base*	Gasolina *Gasolina*	4,8 (3,6)	Reductor *Redutor*	**33001-00159**	**33001-00160**
	GP 160 H 4 tiempos sin base *4 tempos sem base*	Gasolina *Gasolina*	4,8 (3,6)	Reductor *Redutor*		**33001-00175**
LONCIN	**G 200 F** 4 tiempos con base *4 tempos com base*	Gasolina *Gasolina*	5,5 (4,1)	Reductor *Redutor*	**33001-00214**	**33001-00189**
	G 200 F 4 tiempos sin base *4 tempos sem base*	Gasolina *Gasolina*	5,5 (4,1)	Reductor *Redutor*	**33001-00215**	**33001-00190**

MOTOBOMBAS ELÉCTRICAS · *MOTOBOMBAS ELÉTRICAS*

CARACTERÍSTICAS DEL MOTOR ELÉCTRICO *CARACTERÍSTICAS DO MOTOR ELÉTRICO*					GRUPOS MOTOBOMBAS SOBRE BASE *GRUPOS MOTOBOMBAS NA BASE*	
Modelo *Modelo*		Potencia *Potência* HP (kW)	Tipo de transmisión *Tipo de transmissão*	Código del motor *Código motor*	**MP 20** **SIRIUS** Dos vías / *2 vias*	**MP 30** **SIRIUS** Dos vías / *2 vias*
MEC 90	**V230** 2 polos monofásico *2 polos monofásico*	2,0 (1,5)	Reductor *Redutor*	10002-01666	**33001-00058**	
	V400 ✱ 2 polos trifásico *2 polos trifásico*	3,0 (2,2)	Reductor *Redutor*	10002-01671		**33001-00059**
MEC 100	**V230** 2 polos monofásico *2 polos monofásico*	3,0 (2,2)	Reductor *Redutor*	10002-01668		**33001-00060**

✱ Servicio intermitente periódico S3 (IEC 60034-1) hasta el 75%. · *Serviço intermitente periódico S3 (IEC 60034-1) até 75%.*

KIT DE MANTENIMIENTO · *KIT DE MANUTENÇÃO*

SERIE *SÉRIE*	MODELO *MODELO*	CÓDIGO *CÓDIGO*	TIPO DE MEMBRANA *TIPO DE MEMBRANA*
MP	20	**10001-01769**	NBR
	30		

MEMBRANAS · *MEMBRANAS*

	MATERIAL · *MATERIAL*		
	NBR	D	V
Membrana de la bomba *Membrana da bomba*	**00006-00016**	**00006-00084**	**00006-00023**
Membrana del acumulador de presión *Membrana do acumulador de pressão*	**00006-00028**	**00006-00095**	**00006-00106** **00006-00109**

P 40/20 · **MP** 55

BOMBAS DE MEMBRANA DE MEDIA PRESIÓN / *BOMBAS COM MEMBRANA DE MÉDIA PRESSÃO*

HIGHLIGHTS

	20 - 30 bar 290 - 435 p.s.i.
	43,5 - 56,5 l/min 11,5 - 14,9 US gpm
	550 rpm
	2,3 - 4,6 HP 1,69 - 3,44 kW
	Poliamida (MP 55) *Poliamida (MP 55)* Polipropileno (P 40/20) *Polipropileno (P 40/20)* Acero inoxidable *Aço inoxidável*
	NBR — Standard (MP 55) DESMOPAN — On request VITON — Standard (P 40/20)

CARACTERÍSTICAS

Configuración (P 40/20): Tres membranas de Viton. Piezas en contacto con el líquido: polipropileno. Acero AISI 316-L. Tornillos de acero inoxidable AISI 304. Configuración (MP 55): Tres membranas de NBR. Piezas en contacto con el líquido: poliamida y acero inoxidable.

CARACTERÍSTICAS

Configuração (P 40/20): 3 membranas em Viton. Peças em contato com o líquido: polipropileno. Aço AISI 316-L. Parafusos em aço inoxidável AISI 304. Configuração (MP 55): 3 membranas em NBR. Peças em contato com o líquido: poliamida e aço inoxidável.

BENEFICIOS (P 40/20)

La bomba P 40/20 se ha diseñado específicamente para aplicaciones que requieren la máxima resistencia a la corrosión. Por ello, todas las piezas húmedas son de polipropileno y acero inoxidable.

BENEFÍCIOS (P 40/20)

A P 40/20 foi projetada especificamente para aplicações que exigem máxima resistência à corrosão. Portanto, todas as peças de contato são feitas de polipropileno e aço inoxidável.

BENEFICIOS (MP 55)

La bomba MP 55 se ha realizado para responder a las demandas de la agricultura biológica y de un rociado agrícola sostenible, a base de sustancias naturales. La bomba MP 55 garantiza una presión de 30 bares y, por lo tanto, es perfectamente apta para el tratamiento de viñas, olivares y cultivos frutales en general.

BENEFÍCIOS (MP 55)

A MP 55 foi projetada para atender às necessidades da agricultura biológica e da pulverização agrícola sustentável, à base de substâncias naturais. A MP 55 garante uma pressão de 30 bar, sendo, portanto, perfeitamente adequada para o tratamento de vinhas, olivais e pomares em geral.

APLICACIONES · *APLICAÇÕES*

Lavado de fachadas
Lavagem de fachadas
P 40/20

Desinfección
Desinfecção
P 40/20

Atomizadores
Atomizadores
MP 55

Rociado localizado
Pulverização localizada
MP 55

Curvo
Curvo

Aspiración
Aspiração
Ø 30

Curvo
Curvo

Impulsión
Distribuição
Ø 25

Curvo
Curvo

Bypass
By-pass
Ø 13

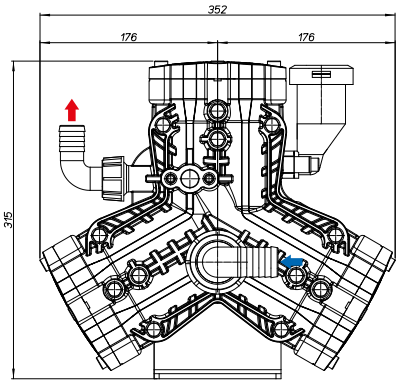

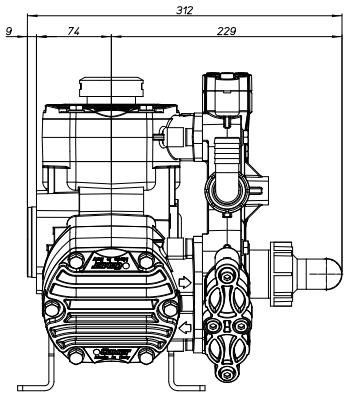

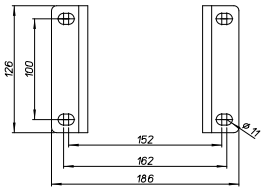

CARACTERÍSTICAS TÉCNICAS · *CARACTERÍSTICAS TÉCNICAS*

P 40/20	0 bar - 0 p.s.i				5 bar - 72 p.s.i				10 bar - 145 p.s.i				15 bar - 217 p.s.i				20 bar - 290 p.s.i					
RPM	l/min	U.S.g.p.m.	HP	kW	l/min	U.S.g.p.m.	HP	kW	l/min	U.S.g.p.m.	HP	kW	l/min	U.S.g.p.m.	HP	kW	l/min	U.S.g.p.m.	HP	kW	kg	lb
400	31,8	8,4	0,09	0,07	31,2	8,2	0,6	0,24	30,8	8,1	0,8	0,6	29,9	7,9	1,1	0,8	24,4	7,8	1,5	1,1	13,7	30,2
450	36,0	9,5	0,10	0,07	35,7	9,4	0,6	0,44	34,7	9,2	1,0	0,74	33,8	8,9	1,3	0,96	33,0	8,7	1,6	1,18		
500	40,0	10,6	0,11	0,8	39,5	10,4	0,7	0,51	38,8	10,2	1,2	0,88	33,0	10,0	1,5	1,1	37,0	9,8	2,1	1,54		
550	43,5	11,5	0,12	0,9	43,0	11,4	0,8	0,59	42,5	11,2	1,3	0,96	41,0	10,8	1,7	1,25	41,5	11,0	2,3	1,69		

MP 55	0 bar - 0 p.s.i				5 bar - 72 p.s.i				10 bar - 145 p.s.i				15 bar - 217 p.s.i				20 bar - 290 p.s.i				30 bar - 435 p.s.i					
RPM	l/min	U.S.g.p.m.	HP	kW	l/min	U.S.g.p.m.	HP	kW	l/min	U.S.g.p.m.	HP	kW	l/min	U.S.g.p.m.	HP	kW	l/min	U.S.g.p.m.	HP	kW	l/min	U.S.g.p.m.	HP	kW	kg	lb
400	41,1	10,8	0,12	0,09	40,7	10,7	0,58	0,43	40,3	10,7	1,2	0,86	40,0	10,6	1,7	1,27	39,6	10,5	2,3	1,68	39,3	10,4	3,4	2,50	13,7	30,2
450	46,2	12,2	0,13	0,10	45,8	12,1	0,65	0,49	45,4	12,0	1,3	0,96	45,0	11,9	1,9	1,43	44,6	11,8	2,5	1,90	44,2	11,7	3,8	2,82		
500	51,4	13,6	0,15	0,11	50,9	13,4	0,73	0,54	50,4	13,3	1,4	1,07	50,0	13,2	2,1	1,59	49,5	13,1	2,8	2,11	49,1	13,0	4,2	3,13		
550	56,5	14,9	0,16	0,12	56,0	14,8	0,80	0,60	55,5	14,7	1,6	1,18	55,0	14,5	2,4	1,75	54,5	14,4	3,1	2,32	54,0	14,3	4,6	3,44		

VERSIONES DISPONIBLES · *VERSÕES DISPONÍVEIS*

A CERRADO - SEIS AGUJEROS
FECHADO - 6 ORIFÍCIOS

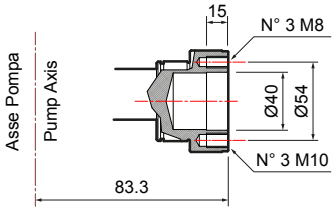

BOMBA Y APLICACIONES · *BOMBA E APLICAÇÕES*

APLICACIONES · *APLICAÇÕES*	TIPO DE EJE · *TIPO DE EIXO* Código de la bomba · *Código bomba*	APLICACIONES · *APLICAÇÕES*

A

CERRADO - SEIS AGUJEROS
FECHADO - 6 ORIFÍCIOS

P 40/20
30073-00006
con pies de apoyo / com pés

MP 55
30072-00004*
con pies de apoyo / com pés

Adaptador 1" 3/8 M *Adaptador 1" 3/8 M*	
1" 3/8 M - seis agujeros *1" 3/8 M - 6 orifícios*	**10001-04575**
Adaptador de eje cilíndrico *Adaptador do eixo cilíndrico*	
Ø 30 mm M - seis agujeros *Ø 30 mm M - 6 orifícios*	**10001-04576**
1" M - seis agujeros *1" M - 6 orifícios*	**10001-04582**
Adaptador para motor hidráulico *Adaptador para motor hidráulico*	
Eje cilíndrico Ø1" con chaveta 6,35 mm *Eixo cilíndrico Ø1" com chaveta de 6,35 mm*	**10001-00518**
Eje cilíndrico Ø 25" con chaveta 8 mm *Eixo cilíndrico Ø 25" com chaveta de 8 mm*	**10001-00530**
Kit de polea *Kit de polia*	
Dos ranuras A Ø 292 Dos ranuras *A Ø 292*	**10001-04544**

A

CERRADO - SEIS AGUJEROS
FECHADO - 6 ORIFÍCIOS

P 40/20
30073-00007
sin pies de apoyo/*sem pés*

MP 55
30072-00005
sin pies de apoyo/*sem pés*

Reductores para motor de explosión *Redutores para motor de combustão*	
Extension 3 R.R: 1 : 6,44 - 3600 rpm	**10001-04659**
Extension 3 R.R: 1 : 6,44 - 3600 rpm **Tornillos métricos / *Parafusos métricos M8***	**10001-04679**
Reductor para motor eléctrico *Redutor para motor elétrico*	
Gr. 100 (Hz 50 - 2 polos / *polos*) R.R. 1 : 5,09 - 2800 rpm	**10001-04660**
Gr. 90 (Hz 50 - 2 polos / *polos*) R.R. 1 : 5,09 - 2800 rpm	**10001-04662**

*Con válvula de seguridad incluida / *Com válvula de segurança incluída.*

Reductores / *Redutores.* **Adaptadores / *Adaptadores.*** **Poleas / *Polias.*** **Multiplicadores / *Multiplicadores.*** **Protecciones / *Proteções.***

GRUPOS DE MANDO EN LA BOMBA · *GRUPOS DE CONTROLE NA BOMBA*

GCP 20 (Sólo para / *Somente para* **P 40/20**)

	CAUDAL *VAZÃO* l/min	PRESIÓN *PRESSÃO* bar (p.s.i.)	CÓDIGO *CÓDIGO*
	40	20 (290)	**42001-00326**

GCP 30 (Sólo para / *Somente para* **MP 55**)

	CAUDAL *VAZÃO* l/min	PRESIÓN *PRESSÃO* bar (p.s.i.)	CÓDIGO *CÓDIGO*
	55	30 (435)	**42001-00327**

GRUPOS DE MANDO A DISTANCIA · *GRUPOS DE CONTROLE À DISTÂNCIA*

(Más información en la página 236 · *Para obter mais detalhes, veja a página 236)*

GCP 3V (Sólo para/*Somente para* **MP 55**)

	NÚMERO DE VÍAS *N. VIAS*	PRESIÓN *PRESSÃO* bar (p.s.i.)	CÓDIGO *CÓDIGO*
	3	30 (435)	**42001-00017**

KIT DE MANDO A DISTANCIA · *KIT DE CONTROLE À DISTÂNCIA*

	Racores curvos (Rilsan) *Conexões curvas (Rilsan)*		Racores rectos (Rilsan) *Conexões retas (Rilsan)*
	10001-04592		**10001-04591**

VÁLVULAS DE SEGURIDAD · *VÁLVULAS DE SEGURANÇA*

No incluida
Não incluída

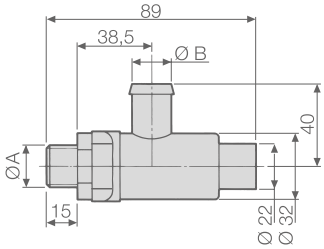

BOMBAS *BOMBAS*	KIT VÁLVULA DE SEGURIDAD (válvula incluida) *KIT DE VÁLVULA DE SEGURANÇA* *(válvula incluída)*	VÁLVULA DE SEGURIDAD (para uso de repuesto) *VÁLVULA DE SEGURANÇA* *(para uso de peças de reposição)*	CARACTERÍSTICAS TÉCNICAS · *CARACTERÍSTICAS TÉCNICAS*			
			Ø A	Ø B mm (in)	PRESIÓN *PRESSÃO* bar (p.s.i.)	Color *Cor*
MP 55 **30072-00005**	**10002-16308**	**10002-01445**	G 3/8	13 (0,51)	30 (435)	Azure - *Azure*

OTROS ACCESORIOS · *OUTROS ACESSÓRIOS*

	Protección del cardán *Proteção do eixo cardan* **UNI EN ISO 4254**	CÓDIGO *CÓDIGO* **10002-01783**
	Protección del cardán *Proteção do eixo cardan*	CÓDIGO *CÓDIGO* **10002-01754**
	Kit de pies de la bomba *Kit de pés da bomba*	CÓDIGO *CÓDIGO* **10001-13746**

MOTOBOMBAS CON MOTOR DE EXPLOSIÓN · *MOTOBOMBAS COM MOTOR DE COMBUSTÃO*

CARACTERÍSTICAS DEL MOTOR DE EXPLOSIÓN ***CARACTERÍSTICAS DO MOTOR DE COMBUSTÃO***					**GRUPOS MOTOBOMBAS** ***GRUPOS MOTOBOMBAS***
Marca *Marca*	Modelo *Modelo*	Alimentación *Alimentação*	Potencia neta *Potência líquida* HP (kW)	Tipo de transmisión *Tipo de transmissão*	**P 40/20** **GCP 20** Versión para ácidos / *Versão ácidas*
HONDA	**GX 160** 4 tiempos con base *4 tempos com base*	Gasolina *Gasolina*	3,5 (2,6)	Reductor *Redutor*	**33001-01258**
	GX 160 4 tiempos sin base *4 tempos sem base*	Gasolina *Gasolina*	3,5 (2,6)	Reductor *Redutor*	**33001-01257**
	GP 160 H 4 tiempos con base *4 tempos com base*	Gasolina *Gasolina*	4,8 (3,6)	Reductor *Redutor*	**33001-01234**
	GP 160 H 4 tiempos sin base *4 tempos sem base*	Gasolina *Gasolina*	4,8 (3,6)	Reductor *Redutor*	**33001-01235**
LONCIN	**G 200 F** 4 tiempos con base *4 tempos com base*	Gasolina *Gasolina*	5,5 (4,1)	Reductor *Redutor*	**33001-01237**
	G 200 F 4 tiempos sin base *4 tempos sem base*	Gasolina *Gasolina*	5,5 (4,1)	Reductor *Redutor*	**33001-01239**

MOTOBOMBAS ELÉCTRICAS · *MOTOBOMBAS ELÉTRICAS*

CARACTERÍSTICAS DEL MOTOR ELÉCTRICO *CARACTERÍSTICAS DO MOTOR ELÉTRICO*					GRUPOS MOTOBOMBAS SOBRE BASE *GRUPOS MOTOBOMBAS NA BASE*
Modelo *Modelo*		Potencia *Potência* HP (kW)	Tipo de transmisión *Tipo de transmissão*	Código del motor *Código motor*	**P 40/20** **GCP 20** Versión para ácidos / *Versão ácidas*
MEC 90	**V400** ✱ 2 polos trifásico *2 polos trifásico*	3,0 (2,2)	Reductor *Redutor*	10002-01671	**33001-01238** ACID
MEC 100	**V230** 2 polos monofásico *2 polos monofásico*	3,0 (2,2)	Reductor *Redutor*	10002-01668	**33001-01236** ACID

✱ Servicio intermitente periódico S3 (IEC 60034-1) hasta el 75%. · *Serviço intermitente periódico S3 (IEC 60034-1) até 75%.*

KIT DE MANTENIMIENTO · *KIT DE MANUTENÇÃO*

SERIE *SÉRIE*	MODELO *MODELO*	CÓDIGO *CÓDIGO*	TIPO DE MEMBRANA *TIPO DE MEMBRANA*
P	40/20	**10001-02077**	VITON
MP	55	**10001-02081**	NBR

MEMBRANAS · *MEMBRANAS*

	MATERIAL · *MATERIAL*		
	NBR	D	V
Membrana de la bomba *Membrana da bomba*	**00006-00069**	**00006-00079**	**00006-00078**

P 48

BOMBAS DE MEMBRANA DE MEDIA PRESIÓN / *BOMBAS COM MEMBRANA DE MÉDIA PRESSÃO*

HIGHLIGHTS

30 bar 435 p.s.i.
35,4 l/min 9,4 US gpm
550 rpm
1,6 HP 1,2 kW
Aluminio plastificado *Alumínio plastificado*
NBR Standard DESMOPAN On request VITON On request
Estándar *Padrão*

CARACTERÍSTICAS

Configuración: Dos membranas de NBR (Desmopan® y Viton bajo pedido). Piezas en contacto con el líquido: aluminio plastificado. Estándar: acumulador de presión. Bajo pedido: válvula de seguridad.

CARACTERÍSTICAS

Configuração: 2 membranas em NBR (Desmopan® e Viton mediante solicitação). Peças em contato com o líquido: alumínio plastificado. Padrão: acumulador de pressão. Mediante solicitação: válvula de segurança.

BENEFICIOS

1. Alta resistencia a la corrosión gracias a las piezas húmedas de aluminio plastificado.
2. Extrema versatilidad de aplicación incluso en máquinas pequeñas, gracias a su tamaño compacto.
3. Diseñadas para tratamientos de rociado en cultivos de tamaño mediano, pueden montarse en equipos transportados o sobre carro, motocultivadores y grupos motobombas.

BENEFÍCIOS

1. *Boa resistência à corrosão garantida pelas peças em contato com o líquido em alumínio plastificado.*
2. *Extrema versatilidade de aplicação mesmo em máquinas pequenas graças à sua compacidade.*
3. *Projetadas para tratamentos de pulverização em culturas de médio porte, podem ser montadas em máquinas montadas ou sobre rodas, motocultivadores e unidades de motobomba.*

APLICACIONES · *APLICAÇÕES*

Rociado localizado
Pulverização localizada

Recto
Reto

Aspiración
Aspiração

Ø 26

Curvo
Curvo

Impulsión
Distribuição

Ø 16

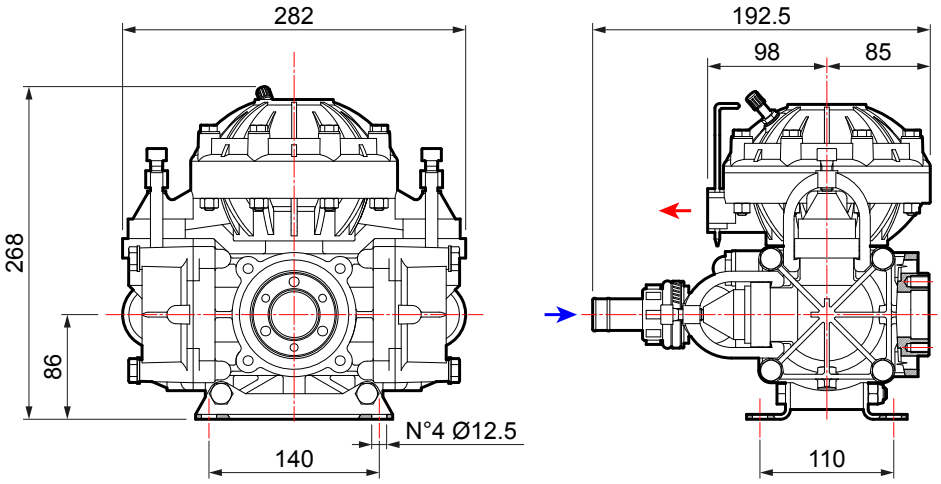

CARACTERÍSTICAS TÉCNICAS · *CARACTERÍSTICAS TÉCNICAS*

P 48	0 bar - 0 p.s.i				10 bar - 145 p.s.i				20 bar - 290 p.s.i				30 bar - 435 p.s.i					
RPM	l/min	U.S.g.p.m.	HP	kW	l/min	U.S.g.p.m.	HP	kW	l/min	U.S.g.p.m.	HP	kW	l/min	U.S.g.p.m.	HP	kW	kg	lb
400	25,8	6,8	0,3	0,2	24,7	6,5	0,5	0,4	23,9	6,3	0,8	0,6	23,3	6,2	1,1	0,8		
450	29,0	7,7	0,3	0,2	27,8	7,3	0,6	0,5	26,9	7,1	0,9	0,7	26,3	6,9	1,3	0,9		
500	32,2	8,5	0,4	0,3	31,0	8,2	0,7	0,5	30,0	7,9	1,0	0,8	28,5	7,5	1,4	1,1	8,0	17,6
550	35,4	9,4	0,4	0,3	34,0	9,0	0,8	0,6	33,3	8,8	1,2	0,9	32,4	8,6	1,6	1,2		

VERSIONES DISPONIBLES · *VERSÕES DISPONÍVEIS*

A CERRADO - SEIS AGUJEROS
FECHADO - 6 ORIFÍCIOS

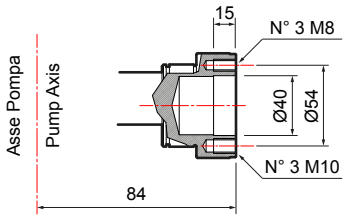

BOMBA Y APLICACIONES · *BOMBA E APLICAÇÕES*

APLICACIONES · *APLICAÇÕES*	TIPO DE EJE · *TIPO DE EIXO* Código de la bomba · *Código bomba*	APLICACIONES · *APLICAÇÕES*

A

CERRADO - SEIS AGUJEROS
FECHADO - 6 ORIFÍCIOS

P 48
30001-00001
sin pies de apoyo/*sem pés*

Reductores para motor de explosión *Redutores para motor de combustão*	
Extension 3 (SAE J 609 a) R.R: 1 : 6,44 - 3600 rpm	**10001-04659**
Extension 4 (SAE J 609 a) R.R: 1 : 6,44 - 3600 rpm	**10001-04663**
Eje cónico / *Eixo cônico* R.R: 1 : 6,44 - 3600 rpm	**10001-04670**
Reductor para motor eléctrico *Redutor para motor elétrico*	
Gr. 100-112 (Hz 50 - 2 polos / *polos*) R.R. 1 : 5,09 - 2800 rpm	**10001-04660**

Adaptador 1" 3/8 M *Adaptador 1" 3/8 M*	
1" 3/8 M - seis agujeros *1" 3/8 M - 6 orifícios*	**10001-04573**
Adaptador de eje cilíndrico *Adaptador do eixo cilíndrico*	
Ø 30 mm M - seis agujeros *Ø 30 mm M - 6 orifícios*	**10001-04574**
Acoplamiento rápido de la pieza transversal y cadena *Engate rápido da barra corrente*	
1" 3/8 F	**10001-04561**
Adaptador para motor hidráulico *Adaptador para motor hidráulico*	
Eje cilíndrico Ø1" con chaveta 6,35 mm *Eixo cilíndrico Ø1" com chaveta de 6,35 mm*	**10001-00518**
Eje cilíndrico Ø 25" con chaveta 8 mm *Eixo cilíndrico Ø 25" com chaveta de 8 mm*	**10001-00530**
Kit de polea *Kit de polia*	
Dos ranuras A Ø 172 *2 ranhuras A Ø 172*	**10001-04531**
Dos ranuras A Ø 247 *2 ranhuras A Ø 247*	**10001-04529**
Dos ranuras A Ø 292 *2 ranhuras A Ø 292*	**10001-04530**

Reductores / *Redutores.* **Adaptadores / *Adaptadores.*** **Poleas / *Polias.*** **Multiplicadores / *Multiplicadores.*** **Protecciones / *Proteções.***

GRUPOS DE MANDO EN LA BOMBA · *GRUPOS DE CONTROLE NA BOMBA*

SIRIUS

	NÚMERO DE VÍAS *N. VIAS*	PRESIÓN *PRESSÃO* bar (p.s.i.)	CÓDIGO *CÓDIGO*
	2	30 (435)	**42001-00075**

GCP 3V

	NÚMERO DE VÍAS *N. VIAS*	PRESIÓN *PRESSÃO* bar (p.s.i.)	CÓDIGO *CÓDIGO*
	3	30 (435)	**42001-00012**

GRUPOS DE MANDO A DISTANCIA · *GRUPOS DE CONTROLE À DISTÂNCIA*

(Más información en la página 236 · *Para obter mais detalhes, veja a página 236)*

SIRIUS

	NÚMERO DE VÍAS *N. VIAS*	PRESIÓN *PRESSÃO* bar (p.s.i.)	CÓDIGO *CÓDIGO*
	2	30 (435)	**42001-00076**
	3	30 (435)	**42001-00089**

KIT DE MANDO A DISTANCIA · *KIT DE CONTROLE À DISTÂNCIA*

	Racores curvos (Rilsan) *Conexões curvas (Rilsan)*		Racores rectos (Rilsan) *Conexões retas (Rilsan)*
	10001-04592		**10001-04591**

POLARIS

	NÚMERO DE VÍAS *N. VIAS*	ACOPLAMIENTO *ENGATE*	PRESIÓN *PRESSÃO* bar (p.s.i.)	CÓDIGO *CÓDIGO*
	3	3/4 gas	30 (435)	**42001-00316**

KIT DE MANDO A DISTANCIA · *KIT DE CONTROLE À DISTÂNCIA*

	Racores curvos *Conexões curvas*		Racores rectos *Conexões retas*
	10001-04634		**10001-04633**

GCP 3V

	NÚMERO DE VÍAS *N. VIAS*	PRESIÓN *PRESSÃO* bar (p.s.i.)	CÓDIGO *CÓDIGO*
	3	30 (435)	**42001-00017**

KIT DE MANDO A DISTANCIA · *KIT DE CONTROLE À DISTÂNCIA*

	Racores curvos (Rilsan) *Conexões curvas (Rilsan)*		Racores rectos (Rilsan) *Conexões retas (Rilsan)*
	10001-04592		**10001-04591**

VÁLVULAS DE SEGURIDAD · *VÁLVULAS DE SEGURANÇA*

No incluida
Não incluída

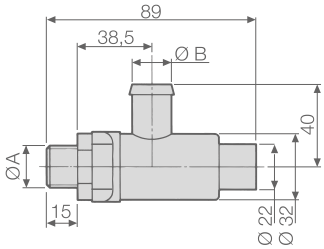

BOMBAS *BOMBAS*	KIT VÁLVULA DE SEGURIDAD (válvula incluida) *KIT DE VÁLVULA DE SEGURANÇA (válvula incluída)*	VÁLVULA DE SEGURIDAD (para uso de repuesto) *VÁLVULA DE SEGURANÇA (para uso de peças de reposição)*	CARACTERÍSTICAS TÉCNICAS · *CARACTERÍSTICAS TÉCNICAS*			
			Ø A	Ø B mm (in)	PRESIÓN *PRESSÃO* bar (p.s.i.)	Color *Cor*
P 48	**00009-01117**	**10002-01445**	G 3/8	13 (0,51)	30 (435)	Azure - *Azure*

OTROS ACCESORIOS · *OUTROS ACESSÓRIOS*

	Protección del cardán *Proteção do eixo cardan* **UNI EN ISO 4254**	CÓDIGO *CÓDIGO* **10002-01783**
	Protección del cardán *Proteção do eixo cardan*	CÓDIGO *CÓDIGO* **10002-01754**
	Kit de pies de la bomba *Kit de pés da bomba*	CÓDIGO *CÓDIGO* **10001-00512**

MOTOBOMBAS CON MOTOR DE EXPLOSIÓN · *MOTOBOMBAS COM MOTOR DE COMBUSTÃO*

CARACTERÍSTICAS DEL MOTOR DE EXPLOSIÓN ***CARACTERÍSTICAS DO MOTOR DE COMBUSTÃO***					**GRUPOS MOTOBOMBAS** ***GRUPOS MOTOBOMBAS***
Marca *Marca*	Modelo *Modelo*	Alimentación *Alimentação*	Potencia neta *Potência líquida* HP (kW)	Tipo de transmisión *Tipo de transmissão*	**P 48** **G.C.P** 3 vías / *3 vias*
B. & S.	**VANGUARD 200 St V** 4 tiempos con base *4 tempos com base*	Gasolina *Gasolina*	6,5 (4,8)	Reductor *Redutor*	**33001-00205**
HONDA	**GX 160** 4 tiempos con base *4 tempos com base*	Gasolina *Gasolina*	4,8 (3,6)	Reductor *Redutor*	**33001-00006**
	GP 160 H 4 tiempos con base *4 tempos com base*	Gasolina *Gasolina*	4,8 (3,6)	Reductor *Redutor*	**33001-00161**
LONCIN	**G 200 F** 4 tiempos con base *4 tempos com base*	Gasolina *Gasolina*	5,5 (4,1)	Reductor *Redutor*	**33001-00191**

MOTOBOMBAS ELÉCTRICAS · *MOTOBOMBAS ELÉTRICAS*

CARACTERÍSTICAS DEL MOTOR ELÉCTRICO *CARACTERÍSTICAS DO MOTOR ELÉTRICO*					GRUPOS MOTOBOMBAS SOBRE BASE *GRUPOS MOTOBOMBAS NA BASE*
Modelo *Modelo*		Potencia *Potência* HP (kW)	Tipo de transmisión *Tipo de transmissão*	Código del motor *Código motor*	**P 48** **G.C.P** 3 vías / *3 vias*
MEC 100	**V400** ✱ 2 polos trifásico *2 polos trifásico*	5,5 (4,0)	Reductor *Redutor*	10002-01670	**33001-00062**

✱ Servicio intermitente periódico S3 (IEC 60034-1) hasta el 75%. · *Serviço intermitente periódico S3 (IEC 60034-1) até 75%.*

KIT DE MANTENIMIENTO · *KIT DE MANUTENÇÃO*

SERIE *SÉRIE*	MODELO *MODELO*	CÓDIGO *CÓDIGO*	TIPO DE MEMBRANA *TIPO DE MEMBRANA*
P	48	**10001-01705**	NBR

MEMBRANAS · *MEMBRANAS*

	MATERIAL · *MATERIAL*		
	NBR	D	V
Membrana de la bomba *Membrana da bomba*	**00006-00002**	**00006-00051**	**00006-00027**
Membrana de aspiración *Membrana de aspiração*	**00006-00012**	-	**00006-00033**
Membrana del acumulador de presión *Membrana do acumulador de pressão*	**00006-00031**	-	**00006-00105** **00006-00108**

Bombas de alta presión
Bombas de alta pressão

Con el término bombas de alta presión se indican las bombas entre los 30 y 50 bares.
La aplicación dominante en campo agrícola para esta tipología de bomba es sin dudas el uso en los **atomizadores** para el tratamiento de viñas, frutales y olivares.
En las **bombas de alta presión** la escasez de espacio disponible en los atomizadores hace que sea imprescindible la realización de las bombas con un **diseño lo más posible compacto**.
Además resulta necesario que sean **hiperresistentes**, es decir que puedan **soportar cargas elevadas axiales y radiales** (empujes de cardán) y tengan la posibilidad de transmitir la máxima potencia a la turbina.
Por esta razón, es necesario que los componentes de transmisión y los soportes de la bomba garanticen la máxima solidez y la máxima resistencia a los esfuerzos.
El uso de **productos químicos extremadamente agresivos** vuelve necesario para las partes en contacto con el líquido (cabezales y colectores) el uso del aluminio anodizado o, aún mejor, del latón, material que más que cualquier otro puede **resistir a la abrasión y a la corrosión química**.
Hace más de cincuenta años que Comet, con sus series APS e IDS representa el punto de referencia mundial para las **bombas para atomizador** gracias a la increíble resistencia y a la calidad de los materiales, a la efectividad y a la larga vida útil de sus productos.
Es gracias a estos requisitos que un fabricante cada dos, hoy como hace cincuenta años, elige una bomba Comet.
Además del sector agrícola, esta tipología de bombas también es una de las alternativas más válidas en la **construcción de módulos antiincendio**; de hecho, por coste y facilidad de mantenimiento se prefieren a las bombas centrífugas que, en este sector, siguen siendo el producto más utilizado, especialmente para la aplicación en unidades pequeñas.

Bombas de alta pressão *são aquelas entre 30 e 50 bar.*
A aplicação dominante no campo agrícola para este tipo de bomba é, sem dúvida, o uso em ***atomizadores*** *para o tratamento de vinhas, pomares e olivais.*
Nas ***bombas de alta pressão****, a falta de espaço disponível nos atomizadores torna imprescindível que as bombas sejam fabricadas com um* ***design o mais compacto possível****.*
Também devem ser ***hiper-resistentes****, ou seja, capazes de* ***suportar elevadas cargas axiais e radiais*** *(impulsos cardânicos) e ter a capacidade de transmitir potência máxima à turbina.*
Por este motivo, as peças de transmissão e os suportes da bomba devem garantir a máxima solidez e resistência à tensão.
O uso de ***produtos químicos extremamente agressivos*** *faz com que seja necessário que as peças em contato com o líquido (cabeçotes e coletores) usem alumínio anodizado ou, melhor ainda, latão, material que mais do que qualquer outro é capaz de* ***resistir à abrasão e à corrosão química****.*
Há mais de 50 anos, a Comet, com suas séries APS e IDS, representa a referência mundial em ***bombas atomizadoras*** *graças à incrível resistência, qualidade dos materiais, eficácia e durabilidade de seus produtos.*
É graças a todos estes requisitos que um em cada dois fabricantes hoje, como há 50 anos, opta por uma bomba Comet.
Além do setor agrícola, este tipo de bomba também é uma das alternativas mais válidas na ***construção de módulos de combate a incêndio****, de fato, por custos e facilidade de manutenção são preferidas às bombas centrífugas que neste setor continuam sendo o produto mais usado, em particular para aplicação em pequenas unidades.*

APS SERIES

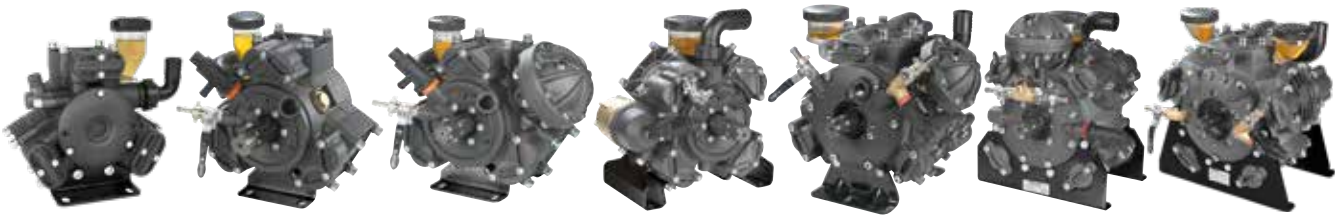

APS 31-41 **APS 51** **APS 61-71** **APS 96** **APS 101-121** **APS 145** **APS 141-166**

El punto de referencia mundial para las bombas para atomizadores

La serie APS es el punto de referencia internacional para las bombas para atomizadores de alta presión.

Un prestigio excepcional alcanzado por Comet, a través de décadas de perfeccionamientos tecnológicos, con el fin de responder a los pedidos siempre más exigentes de clientes que buscan una bomba sencilla de usar, fiable y resistente.

La serie APS es la respuesta a los tratamientos profesionales en cultivos frutales, viñas, cultivos de cítricos y olivares y es muy superior a los productos de la competencia en términos de amplitud de gama, solidez y duración.

O ponto de referência mundial para bombas atomizadoras

A série APS é o ponto de referência internacional para bombas atomizadoras e de alta pressão.

Um prestígio excepcional alcançado pela Comet ao longo de décadas de melhorias tecnológicas, para satisfazer as solicitações cada vez mais exigentes dos clientes que procuram uma bomba fácil de usar, fiável e resistente.

A série APS é a resposta para tratamentos profissionais em pomares, vinhas e olivais, e é muito superior aos produtos concorrentes em termos de amplitude de alcance, robustez e durabilidade.

DETALLES TÉCNICOS · *DETALHES TÉCNICOS*

APS 31	APS 41	APS 51	APS 61	APS 71	APS 96	APS 101	APS 121	APS 145	APS 141	APS 166
3 Membranas/ *Membranas*	3 Membranas/ *Membranas*	3 Membranas/ *Membranas*	3 Membranas/ *Membranas*	3 Membranas/ *Membranas*	4 Membranas/ *Membranas*	3 Membranas/ *Membranas*	3 Membranas/ *Membranas*	4 Membranas/ *Membranas*	5 Membranas/ *Membranas*	5 Membranas/ *Membranas*
550 rpm	550 rpm	550 rpm	550 rpm	550 rpm	550 rpm	550 rpm	550 rpm	550 rpm	550 rpm	550 rpm
28 l/min 7,4 US gpm	41 l/min 10,8 US gpm	53,9 l/min 14,2 US gpm	65,9 l/min 17,4 US gpm	71,3 l/min 18,8 US gpm	94 l/min 24,8 US gpm	100 l/min 26,4 US gpm	120 l/min 31,7 US gpm	149 l/min 39,2 US gpm	145 l/min 38,3 US gpm	169 l/min 44,6 US gpm
40 Bar 580 P.s.i.	40 Bar 580 P.s.i.	40 Bar 580 P.s.i.	40 Bar 580 P.s.i.	50 Bar 725 P.s.i.	50 Bar 725 P.s.i.	50 Bar 725 P.s.i.	50 Bar 725 P.s.i.	50 Bar 725 P.s.i.	50 Bar 725 P.s.i.	50 Bar 725 P.s.i.
2,7 CV	4,1 CV	5,2 CV	8,0 CV	9,1 CV	11,7 CV	12,3 CV	14,5 CV	18 CV	17,8 CV	20,5 CV
10 kg 22 lb	10 kg 22 lb	16,4 kg 36,2 lb	18,4 kg 40,6 lb	18,4 kg 40,6 lb	22,5 kg 49,6 lb	38 kg 83,8 lb	38 kg 83,8 lb	46 kg 101 lb	56 kg 123,5 lb	56 kg 123,5 lb

APS SERIES

HIGHLIGHTS

A EXCELENCIA TECNOLÓGICA
La relación perfecta carrera/escariado de la serie APS tiene la capacidad de reducir al mínimo los esfuerzos a cargo de las membranas, asegurando de esta forma **bajo mantenimiento, máxima duración en el tiempo, funcionamiento silencioso y capacidad inigualable de cebado**.

B SOBREDIMENSIONAMIENTO DE LOS COMPONENTES
Las bombas de la serie APS en general son **mucho más pesadas que las bombas de la competencia.** Eso se debe a los **componentes sobredimensionados**, como rodamientos (**1**), ejes moldeados reforzados (**2**), estribos de soporte (**3**), etc, capaces de asegurar una solidez única, resistencia a los empujes y una vida útil inigualable.

C ESTRUCTURA COMPACTA
Para adaptarse a la escasez de espacio disponible en los atomizadores para cultivos frutales, las bombas APS se caracterizan por un diseño compacto (y muy elegante).

D VERSATILIDAD
Tapas para toma de fuerza disponibles en versión acanalada 1" 3/8 M (**2**) o H (**4**), y en otras versiones distintas (**5**) (**6**) compatibles con los accionamientos más comunes para la transmisión de potencia. Disponibilidad de válvulas especiales para carbonato de calcio.

HIGHLIGHTS

EXCELÊNCIA TECNOLÓGICA
*A perfeita relação curso/diâmetro da série APS é capaz de minimizar a tensão nas membranas, garantindo assim **baixa manutenção, máxima durabilidade, operação silenciosa e excelente capacidade de escorvamento**.*

SUPERDIMENSIONAMENTO DOS COMPONENTES
*As bombas da série APS são geralmente **muito mais pesadas do que as da concorrência**. Isso se deve aos **componentes superdimensionados**, como rolamentos (**1**), eixos prensados reforçados (**2**), suportes (**3**), etc., que garantem robustez única, resistência ao impulso e durabilidade inigualável ao longo do tempo.*

COMPACIDADE
Para se adaptarem à falta de espaço disponível nos atomizadores de pomares, as bombas APS caracterizam-se por um design compacto (e muito elegante).

VERSATILIDADE
*Tampas de tomada de força disponíveis em versão ranhurada de 1" 3/8 M (**2**) ou F (**4**), e em muitas outras versões (**5**) (**6**) compatíveis com os acionamentos de transmissão de potência mais populares.*
Disponibilidade de válvulas especiais de carbonato de cálcio.

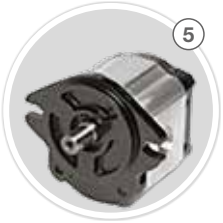

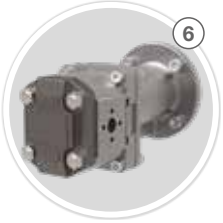

APS 31 · APS 41

BOMBAS DE MEMBRANA DE ALTA PRESIÓN / *BOMBAS COM MEMBRANA DE ALTA PRESSÃO*

HIGHLIGHTS

	40 bar 580 p.s.i.
	28 - 41 l/min 7,4 - 10,8 US gpm
	550 rpm
	2,7 - 4,1 HP 2,0 - 3,0 kW
	Aluminio anodizado *Alumínio anodizado*
	NBR Standard DESMOPAN On request VITON On request

CARACTERÍSTICAS

Configuración: Tres membranas de NBR (Desmopan® y Viton bajo pedido). Piezas en contacto con el líquido: aluminio anodizado. Bajo pedido: válvula de seguridad. Válvulas de aspiración-impulsión todas dispuestas en el lado impulsión. Tratamiento de cataforesis en las versiones para motobombas.

CARACTERÍSTICAS

Configuração: 3 membranas em NBR (Desmopan® e Viton mediante solicitação). Peças em contato com o líquido: alumínio anodizado. Mediante solicitação: válvula de segurança. Válvulas de aspiração-distribuição, todas dispostas no lado de distribuição. Tratamento de cataforese nas versões para motobomba.

BENEFICIOS

1. Relación perfecta carrera/escariado, con la capacidad de reducir al mínimo los esfuerzos a cargo de las membranas.
2. Componentes sobredimensionados para asegurar una solidez única, resistencia a los empujes y duración en el tiempo.
3. Extremadamente compactas para adaptarse a la escasez de espacio disponible en los atomizadores para cultivos frutales.

BENEFÍCIOS

1. *Perfeita relação curso/diâmetro capaz de minimizar a tensão nas membranas.*
2. *Componentes superdimensionados para garantir robustez única, resistência ao impulso e durabilidade ao longo do tempo.*
3. *Extremamente compactas para se adaptarem à falta de espaço disponível nos atomizadores de pomares.*

APLICACIONES · *APLICAÇÕES*

Rociado localizado
Pulverização localizada

Antiincendios
Combate a incêndios

Curvo
Curvo

Aspiración
Aspiração

Ø 25

Impulsión
Distribuição

G 1/2" M

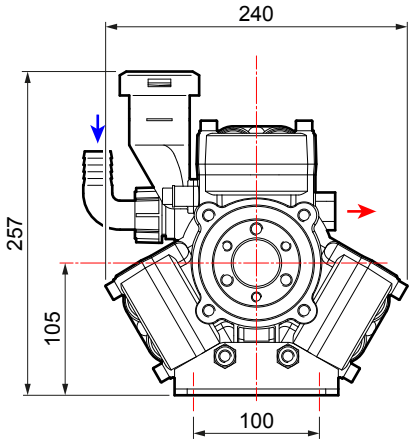

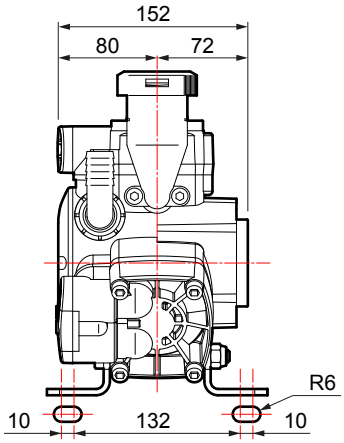

CARACTERÍSTICAS TÉCNICAS · *CARACTERÍSTICAS TÉCNICAS*

APS 31	0 bar - 0 p.s.i				20 bar - 290 p.s.i				30 bar - 435 p.s.i				40 bar - 580 p.s.i					
RPM	l/min	U.S.g.p.m.	HP	kW	l/min	U.S.g.p.m.	HP	kW	l/min	U.S.g.p.m.	HP	kW	l/min	U.S.g.p.m.	HP	kW	kg	lb
400	20	5,4	0,3	0,2	20	5,2	1,0	0,8	19	5,0	1,5	1,1	18	4,8	1,9	1,4	10	22
450	23	6,1	0,3	0,2	22	5,8	1,2	0,9	21	5,6	1,7	1,3	20	5,4	2,2	1,6		
500	25	6,7	0,4	0,3	25	6,5	1,3	1,0	24	6,2	1,9	1,4	23	6,0	2,4	1,8		
550	28	7,4	0,4	0,3	27	7,1	1,4	1,1	26	6,9	2,1	1,5	25	6,6	2,7	2,0		

APS 41	0 bar - 0 p.s.i				20 bar - 290 p.s.i				30 bar - 435 p.s.i				40 bar - 580 p.s.i					
RPM	l/min	U.S.g.p.m.	HP	kW	l/min	U.S.g.p.m.	HP	kW	l/min	U.S.g.p.m.	HP	kW	l/min	U.S.g.p.m.	HP	kW	kg	lb
400	30	7,9	0,3	0,2	29	7,7	1,6	1,1	28	7,5	2,3	1,7	28	7,3	2,9	2,2	10	22
450	34	8,9	0,3	0,2	33	8,6	1,7	1,3	32	8,4	2,6	1,9	31	8,2	3,3	2,4		
500	37	9,8	0,4	0,3	36	9,6	1,9	1,4	35	9,4	2,8	2,1	35	9,1	3,7	2,7		
550	41	10,8	0,4	0,3	40	10,6	2,1	1,6	39	10,3	3,1	2,3	38	10,0	4,1	3,0		

VERSIONES DISPONIBLES · *VERSÕES DISPONÍVEIS*

A CERRADO - SEIS AGUJEROS
FECHADO - 6 ORIFÍCIOS

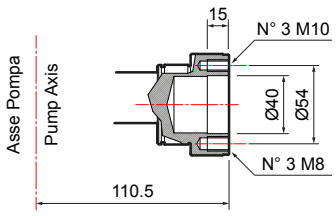

B Ø 20 - SEIS AGUJEROS
Ø 20 - 6 ORIFÍCIOS

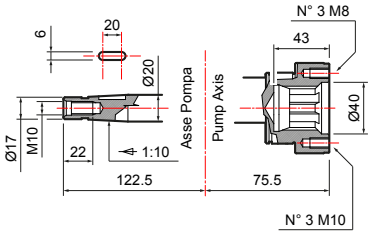

BOMBA Y APLICACIONES · *BOMBA E APLICAÇÕES*

APLICACIONES · *APLICAÇÕES*	TIPO DE EJE · *TIPO DE EIXO* Código de la bomba · *Código bomba*	APLICACIONES · *APLICAÇÕES*

A — CERRADO - SEIS AGUJEROS / *FECHADO - 6 ORIFÍCIOS*

APS 31
30033-00009
sin pies de apoyo/*sem pés*

APS 41
30032-00003
sin pies de apoyo/*sem pés*

Acoplamiento rápido de la pieza transversal y cadena *Engate rápido da barra corrente*	
1" 3/8 F	**10001-04561**
Reductores para motor de explosión *Redutores para motor de combustão*	
Extension 3 (SAE J 609 a) R.R: 1 : 6,44 - 3600 rpm	**10001-04659**
Extension 3 (SAE J 609 a) R.R: 1 : 6,44 - 3600 rpm **Tornillos métricos / *Parafusos métricos M8***	**10001-04679**
Extension 4 (SAE J 609 a) R.R: 1 : 6,44 - 3600 rpm sólo para/*somente para* APS 41	**10001-04663**
Eje cónico / *Eixo cônico* R.R: 1 : 6,44 - 3600 rpm	**10001-04670**
Reductor para motor eléctrico *Redutor para motor elétrico*	
Gr. 100-112 (Hz 50 - 2 polos / *polos*) R.R. 1 : 5,09 - 2800 rpm	**10001-04660**
Gr. 90 (Hz 50 - 2 polos / *polos*) R.R. 1 : 5,09 - 2800 rpm sólo para/*somente para* APS 31	**10001-04662**

A C — CERRADO - SEIS AGUJEROS / *FECHADO - 6 ORIFÍCIOS*

APS 31
30033-00009
sin pies de apoyo/*sem pés*

APS 41
30032-00032
sin pies de apoyo/*sem pés*

Adaptador 1" 3/8 M *Adaptador 1" 3/8 M*	
1" 3/8 M - seis agujeros *1" 3/8 M - 6 orifícios*	**10001-04575**
Adaptador de eje cilíndrico *Adaptador do eixo cilíndrico*	
Ø 30 mm M - seis agujeros *Ø 30 mm M - 6 orifícios*	**10001-04576**
1" M - seis agujeros *1" M - 6 orifícios*	**10001-04582**
Adaptador para motor hidráulico *Adaptador para motor hidráulico*	
Eje cilíndrico Ø1" con chaveta 6,35 mm *Eixo cilíndrico Ø1" com chaveta de 6,35 mm*	**10001-00518**
Eje cilíndrico Ø 25" con chaveta 8 mm *Eixo cilíndrico Ø 25" com chaveta de 8 mm*	**10001-00530**
Kit de polea *Kit de polia*	
Dos ranuras A Ø 172 *2 ranhuras A Ø 172*	**10001-04542**
Dos ranuras A Ø 247 *2 ranhuras A Ø 247*	**10001-13664**

A — CERRADO - SEIS AGUJEROS / *FECHADO - 6 ORIFÍCIOS*

APS 31
30033-00001
con pies de apoyo / com pés

APS 41
30032-00001
con pies de apoyo / com pés

B — Ø 20 - SEIS AGUJEROS / *Ø 20 - 6 ORIFÍCIOS*

APS 41
30032-00002
con pies de apoyo / com pés

Adaptadores de la bomba para multiplicadores *Adaptadores da bomba para multiplicadores*	
BIMA - CAR 3 1" 3/8 Adaptadores para agujeros con una distancia entre los ejes de 160x75 *Adaptadores em orifícios com espaçamento de 160x75*	**10001-00646**
Tapón de protección con seis agujeros *Tampa de proteção 6 orifícios*	**10002-01744**

Adaptador en el eje pasante cónico *Adaptador no eixo passante cônico*	
1" 3/8 M - Ø 20	**10001-04584**

Reductores / *Redutores.* **Adaptadores / *Adaptadores.*** **Poleas / *Polias.*** **Multiplicadores / *Multiplicadores.*** **Protecciones / *Proteções.***

GRUPOS DE MANDO EN LA BOMBA · *GRUPOS DE CONTROLE NA BOMBA*

GCP 2V

	NÚMERO DE VÍAS *N. VIAS*	PRESIÓN *PRESSÃO* bar (p.s.i.)	CÓDIGO *CÓDIGO*
	2	40 (580)	**42001-00119**

GEMINI

	NÚMERO DE VÍAS *N. VIAS*	PRESIÓN *PRESSÃO* bar (p.s.i.)	CÓDIGO *CÓDIGO*
	2	40 (580)	**42001-00056**

GRUPOS DE MANDO A DISTANCIA · *GRUPOS DE CONTROLE À DISTÂNCIA*

(Más información en la página 236 · *Para obter mais detalhes, veja a página 236)*

SIRIUS

	NÚMERO DE VÍAS *N. VIAS*	PRESIÓN *PRESSÃO* bar (p.s.i.)	CÓDIGO *CÓDIGO*
	2	40 (580)	**42001-00159**
	3	40 (580)	**42001-00103**

KIT DE MANDO A DISTANCIA · *KIT DE CONTROLE À DISTÂNCIA*

	Racores curvos (Rilsan) *Conexões curvas (Rilsan)*		Racores rectos (Rilsan) *Conexões retas (Rilsan)*
	10001-04592		**10001-04591**

POLARIS

	NÚMERO DE VÍAS *N. VIAS*	ACOPLAMIENTO *ENGATE*	PRESIÓN *PRESSÃO* bar (p.s.i.)	CÓDIGO *CÓDIGO*
	2	1/2 gas	40 (580)	**42001-00318**
	3	1/2 gas	40 (580)	**42001-00320**

GCP 3V

	PRESIÓN *PRESSÃO* bar (p.s.i.)	CÓDIGO *CÓDIGO*
	40 (580)	**42001-00019**

KIT DE MANDO A DISTANCIA · *KIT DE CONTROLE À DISTÂNCIA*

	Racores rectos G 1/2" *Conexões retas G 1/2"*
	10001-04635

VÁLVULAS DE SEGURIDAD · *VÁLVULAS DE SEGURANÇA*

No incluida
Não incluída

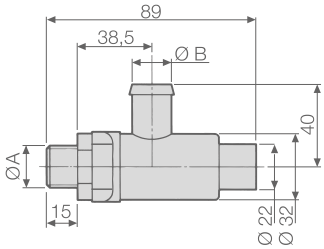

BOMBAS *BOMBAS*	KIT VÁLVULA DE SEGURIDAD (válvula incluida) *KIT DE VÁLVULA DE SEGURANÇA (válvula incluída)*	VÁLVULA DE SEGURIDAD (para uso de repuesto) *VÁLVULA DE SEGURANÇA (para uso de peças de reposição)*	CARACTERÍSTICAS TÉCNICAS · *CARACTERÍSTICAS TÉCNICAS*			
			Ø A	Ø B mm (in)	PRESIÓN *PRESSÃO* bar (p.s.i.)	Color *Cor*
APS 31 **APS 41**	G 1/2" (Impulsión/*Distribuição*) - **00009-00843**	**10002-01446**	G 3/8	13 (0,51)	40 (580)	Naranja - *Laranja*
	G 3/4" (Impulsión/*Distribuição*) - **00009-00844**					

OTROS ACCESORIOS · *OUTROS ACESSÓRIOS*

	Kit de pies de la bomba *Kit de pés da bomba*	CÓDIGO *CÓDIGO*
		10001-00537

MOTOBOMBAS CON MOTOR DE EXPLOSIÓN · *MOTOBOMBAS COM MOTOR DE COMBUSTÃO*

CARACTERÍSTICAS DEL MOTOR DE EXPLOSIÓN ***CARACTERÍSTICAS DO MOTOR DE COMBUSTÃO***					**GRUPOS MOTOBOMBAS** ***GRUPOS MOTOBOMBAS***	
Marca *Marca*	Modelo *Modelo*	Alimentación *Alimentação*	Potencia neta *Potência líquida* HP (kW)	Tipo de transmisión *Tipo de transmissão*	**APS 31** **GEMINI** Dos vías / *2 vias*	**APS 41** **GEMINI** Dos vías / *2 vias*
HONDA	**GX 160** 4 tiempos con base *4 tempos com base*	Gasolina *Gasolina*	3,5 (2,6)	Reductor *Redutor*	**33001-01252** (30 bar)	
	GX 160 4 tiempos con base *4 tempos com base*	Gasolina *Gasolina*	4,8 (3,6)	Reductor *Redutor*		**33001-00113**
	GX 160 4 tiempos sin base de arranque eléctrico *4 tempos sem base com acionamento elétrico*	Gasolina *Gasolina*	4,8 (3,6)	Reductor *Redutor*		**33001-00075**
	GP 160 H 4 tiempos con base *4 tempos com base*	Gasolina *Gasolina*	4,8 (3,6)	Reductor *Redutor*		**33001-00164**
	GP 160 H 4 tiempos sin base *4 tempos sem base*	Gasolina *Gasolina*	4,8 (3,6)	Reductor *Redutor*	**33001-00163**	**33001-00165**
LONCIN	**G 200 F** 4 tiempos con base *4 tempos com base*	Gasolina *Gasolina*	5,5 (4,1)	Reductor *Redutor*	**33001-00178**	**33001-00180**
	G 200 F 4 tiempos sin base *4 tempos sem base*	Gasolina *Gasolina*	5,5 (4,1)	Reductor *Redutor*	**33001-00179**	**33001-00181**

MOTOBOMBAS ELÉCTRICAS · *MOTOBOMBAS ELÉTRICAS*

CARACTERÍSTICAS DEL MOTOR ELÉCTRICO *CARACTERÍSTICAS DO MOTOR ELÉTRICO*					GRUPOS MOTOBOMBAS SOBRE BASE *GRUPOS MOTOBOMBAS NA BASE*	
Modelo *Modelo*		Potencia *Potência* HP (kW)	Tipo de transmisión *Tipo de transmissão*	Código del motor *Código motor*	**APS 31** **GEMINI** Dos vías / *2 vias*	**APS 41** **GEMINI** Dos vías / *2 vias*
MEC 90	**V230 ✱** 2 polos monofásico *2 polos monofásico*	2,0 (1,5)	Reductor *Redutor*	10002-01666	**33001-00063** (30 bar)	
MEC 100	**V230 ✱** 2 polos monofásico *2 polos monofásico*	3,0 (2,2)	Reductor *Redutor*	10002-01668		**33001-00066** (30 bar)
	V400 ✱ 2 polos trifásico *2 polos trifásico*	4,0 (3,0)	Reductor *Redutor*	10002-01670		**33001-00067**

✱ Servicio intermitente periódico S3 (IEC 60034-1) hasta el 75%. · *Serviço intermitente periódico S3 (IEC 60034-1) até 75%.*

KIT DE MANTENIMIENTO · *KIT DE MANUTENÇÃO*

SERIE *SÉRIE*	MODELO *MODELO*	CÓDIGO *CÓDIGO*	TIPO DE MEMBRANA *TIPO DE MEMBRANA*
APS	31	**10001-01919**	NBR
	41		

MEMBRANAS · *MEMBRANAS*

	MATERIAL · *MATERIAL*		
	NBR	D	V
Membrana de la bomba *Membrana da bomba*	**00006-00016**	**00006-00084**	**00006-00023**

APS 51

BOMBAS DE MEMBRANA DE ALTA PRESIÓN / *BOMBAS COM MEMBRANA DE ALTA PRESSÃO*

HIGHLIGHTS

40 bar 580 p.s.i.
53,9 l/min 14,2 US gpm
550 rpm
5,2 HP 3,8 kW
Aluminio anodizado *Alumínio anodizado*
NBR Standard DESMOPAN On request VITON On request
Bajo pedido *Mediante solicitação*

CARACTERÍSTICAS

Configuración: Tres membranas de NBR (Desmopan® y Viton bajo pedido). Piezas en contacto con el líquido: aluminio anodizado. Estándar: válvula de seguridad. Bajo pedido: acumulador de presión.
Tratamiento de cataforesis en las versiones para motobombas.

CARACTERÍSTICAS

Configuração: 3 membranas em NBR (Desmopan® e Viton mediante solicitação). Peças em contato com o líquido: alumínio anodizado. Padrão: válvula de segurança. Mediante solicitação: acumulador de pressão.
Tratamento de cataforese nas versões para motobomba.

BENEFICIOS

1. Relación perfecta carrera/escariado, con la capacidad de reducir al mínimo los esfuerzos a cargo de las membranas.
2. Componentes sobredimensionados para asegurar una solidez única, resistencia a los empujes y duración en el tiempo.
3. Extremadamente compactas para adaptarse a la escasez de espacio disponible en los atomizadores para cultivos frutales.
4. Disponibilidad de válvulas especiales para carbonato cálcico.

BENEFÍCIOS

1. *Perfeita relação curso/diâmetro capaz de minimizar a tensão nas membranas.*
2. *Componentes superdimensionados para garantir robustez única, resistência ao impulso e durabilidade ao longo do tempo.*
3. *Extremamente compactas para se adaptarem à falta de espaço disponível nos atomizadores de pomares.*
4. *Disponibilidade de válvulas especiais de carbonato de cálcio.*

APLICACIONES · *APLICAÇÕES*

Rociado localizado
Pulverização localizada

Antiincendios
Combate a incêndios

Curvo
Curvo

Aspiración
Aspiração

Ø 35

Impulsión
Distribuição

1 x Ø 10
1 x G 3/4" F

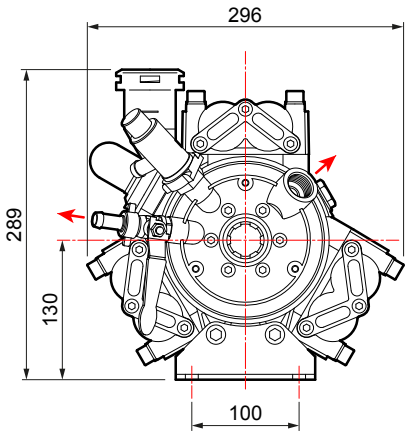

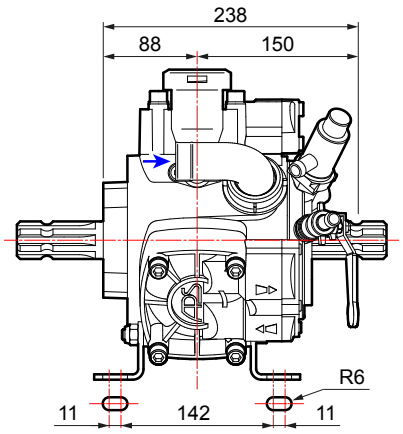

CARACTERÍSTICAS TÉCNICAS · *CARACTERÍSTICAS TÉCNICAS*

APS 51	0 bar - 0 p.s.i				20 bar - 290 p.s.i				30 bar - 435 p.s.i				40 bar - 580 p.s.i					
RPM	l/min	U.S.g.p.m.	HP	kW	l/min	U.S.g.p.m.	HP	kW	l/min	U.S.g.p.m.	HP	kW	l/min	U.S.g.p.m.	HP	kW	kg	lb
400	39,5	10,4	0,4	0,3	38,6	10,2	2,2	1,6	38,2	10,1	3,1	2,3	36,5	9,6	3,8	2,8		
450	44,4	11,7	0,5	0,4	43,4	11,5	2,5	1,8	43,0	11,4	3,4	2,5	41,1	10,9	4,2	3,1		
500	49,0	12,9	0,5	0,4	47,7	12,6	2,7	2,0	47,1	12,4	3,8	2,8	46,1	12,2	4,8	3,5	16,4	36,2
550	53,9	14,2	0,6	0,4	52,4	13,8	3,0	2,2	51,8	13,7	4,2	3,1	50,7	13,4	5,2	3,8		

VERSIONES DISPONIBLES · *VERSÕES DISPONÍVEIS*

A SEIS AGUJEROS - CERRADO
6 ORIFÍCIOS - FECHADO

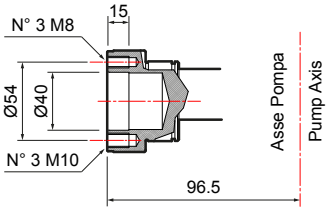

B 1" 3/8 F - 1" 3/8 M

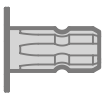

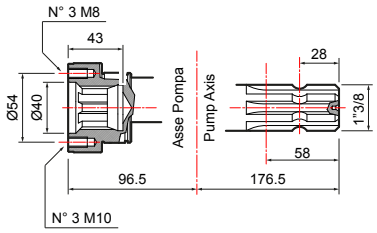

C 1" 3/8 M - 1" 3/8 M

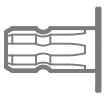

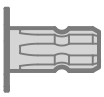

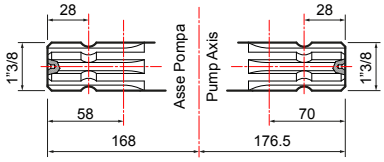

BOMBA Y APLICACIONES · *BOMBA E APLICAÇÕES*

APLICACIONES · *APLICAÇÕES*	TIPO DE EJE · *TIPO DE EIXO* Código de la bomba · *Código bomba*	APLICACIONES · *APLICAÇÕES*

Reductores para motor de explosión *Redutores para motor de combustão*	
Extension 3 (SAE J 609 a) R.R: 1 : 6,44 - 3600 rpm	**10001-04659**
Extension 4 (SAE J 609 a) R.R: 1 : 6,44 - 3600 rpm	**10001-04663**
Eje cónico / *Eixo cônico* R.R: 1 : 6,44 - 3600 rpm	**10001-04670**
Reductor para motor eléctrico *Redutor para motor elétrico*	
Gr. 100-112 (Hz 50 - 2 polos / *polos*) R.R. 1 : 5,09 - 2800 rpm	**10001-04661**

A C

SEIS AGUJEROS - CERRADO
6 ORIFÍCIOS - FECHADO

APS 51
30012-00038
sin pies de apoyo/*sem pés*

Acoplamiento rápido de la pieza transversal y cadena *Engate rápido da barra corrente*	
1" 3/8 F	**10001-04561**

A

SEIS AGUJEROS - CERRADO
6 ORIFÍCIOS - FECHADO

APS 51
30012-00011
sin pies de apoyo/*sem pés*

Adaptador 1" 3/8 M *Adaptador 1" 3/8 M*	
1" 3/8 M - seis agujeros *1" 3/8 M - 6 orifícios*	**10001-04575**
Adaptador de eje cilíndrico *Adaptador do eixo cilíndrico*	
Ø 30 mm M - seis agujeros *Ø 30 mm M - 6 orifícios*	**10001-04576**
1" M - seis agujeros *1" M - 6 orifícios*	**10001-04582**
Adaptador para motor hidráulico *Adaptador para motor hidráulico*	
Eje cilíndrico Ø1" con chaveta 6,35 mm *Eixo cilíndrico Ø1" com chaveta de 6,35 mm*	**10001-00518**
Eje cilíndrico Ø 25" con chaveta 8 mm *Eixo cilíndrico Ø 25" com chaveta de 8 mm*	**10001-00530**
Kit de polea *Kit de polia*	
2 ranuras A Ø 247 *2 ranhuras A Ø 247*	**10001-13666**
3 ranuras A Ø 300 *3 ranhuras A Ø 300*	**10001-04559**
3 ranuras A Ø 350 *3 ranhuras A Ø 350*	**10001-04540**

A

SEIS AGUJEROS - CERRADO
6 ORIFÍCIOS - FECHADO

APS 51
30012-00010
con pies de apoyo / com pés

Reductores / *Redutores.* **Adaptadores / *Adaptadores.*** **Poleas / *Polias.*** **Multiplicadores / *Multiplicadores.*** **Protecciones / *Proteções.***

BOMBA Y APLICACIONES · *BOMBA E APLICAÇÕES*

APLICACIONES · *APLICAÇÕES*	TIPO DE EJE · *TIPO DE EIXO* Código de la bomba · *Código bomba*	APLICACIONES · *APLICAÇÕES*

Adaptador 1" 3/8 M *Adaptador 1" 3/8 M*	
1" 3/8 M - seis agujeros *1" 3/8 M - 6 orifícios*	**10001-04575**
Adaptador de eje cilíndrico *Adaptador do eixo cilíndrico*	
Ø 30 mm M - seis agujeros *Ø 30 mm M - 6 orifícios*	**10001-04576**
1" M - seis agujeros *1" M - 6 orifícios*	**10001-04582**
Acoplamiento rápido de la pieza transversal y cadena *Engate rápido da barra corrente*	
1" 3/8 F	**10001-04561**
Adaptador para motor hidráulico *Adaptador para motor hidráulico*	
Eje cilíndrico Ø1" con chaveta 6,35 mm *Eixo cilíndrico Ø1" com chaveta de 6,35 mm*	**10001-00518**
Eje cilíndrico Ø 25" con chaveta 8 mm *Eixo cilíndrico Ø 25" com chaveta de 8 mm*	**10001-00530**
Kit de polea *Kit de polia*	
2 ranuras A Ø 247 *2 ranhuras A Ø 247*	**10001-13666**
3 ranuras A Ø 300 *3 ranhuras A Ø 300*	**10001-04559**
3 ranuras A Ø 350 *3 ranhuras A Ø 350*	**10001-04540**
Tapón de protección con seis agujeros *Tampa de proteção 6 orifícios*	**10002-01774**

B

1" 3/8 F - 1" 3/8 M

APS 51
30012-00009
con pies de apoyo / com pés

Adaptadores de la bomba para multiplicadores *Adaptadores da bomba para multiplicadores*	
COMER - D7, D 21, D 27	**10001-00644**
BIMA - M 30, M 47, M 60, MSB	
BIMA - CAR 3 1" 3/8 Adaptadores para agujeros con una distancia entre los ejes de 160x75 *Adaptadores em orifícios com espaçamento de 160x75*	**10001-00646**
FIENI - V1	**10001-00651**

Protección del cardán *Proteção do eixo cardan*	**10002-01744**

C

1" 3/8 M - 1" 3/8 M

APS 51
30012-00008
con pies de apoyo / com pés

Protección del cardán *Proteção do eixo cardan* **UNI EN ISO 4254**	**10002-01776**
Protección del cardán *Proteção do eixo cardan*	**10002-01744**

Reductores / *Redutores.* **Adaptadores / *Adaptadores.*** **Poleas / *Polias.*** **Multiplicadores / *Multiplicadores.*** **Protecciones / *Proteções.***

GRUPOS DE MANDO EN LA BOMBA · *GRUPOS DE CONTROLE NA BOMBA*

SIRIUS

	NÚMERO DE VÍAS *N. VIAS*	PRESIÓN *PRESSÃO* bar (p.s.i.)	VERSIONES COMPATIBLES *VERSÕES COMPATÍVEIS*	CÓDIGO *CÓDIGO*	Kit racor en la bomba *Kit de conexão na bomba* (Obligatorio/*Obrigatório*)
	2	40 (580)	**A**	**42001-00060**	**00009-00565**
	3	40 (580)	**A**	**42001-00073**	

GCP 3V

	NÚMERO DE VÍAS *N. VIAS*	PRESIÓN *PRESSÃO* bar (p.s.i.)	VERSIONES COMPATIBLES *VERSÕES COMPATÍVEIS*	CÓDIGO *CÓDIGO*	Kit racor en la bomba *Kit de conexão na bomba*
	3	40 (580)	**B - C**	**42001-00019**	**00009-00902**
	3	40 (580)	**A**	**42001-00010**	**00009-00565**

También puede utilizarse a distancia con los siguientes kits de mando a distancia · *Também pode ser usado remotamente com os seguintes kits de controle à distância*

KIT DE MANDO A DISTANCIA · *KIT DE CONTROLE À DISTÂNCIA* (Sólo para/*Somente para* **42001-00019**)

	Racores curvos (Rilsan/Latón) *Conexões curvas (Rilsan/Latão)*		Racores curvos G 1/2" *Conexões curvas G 1/2"*		Racores curvos G 3/4" *Conexões curvas G 3/4"*		Racores curvos con autoblocantes G 1/2" *Conexões curvas com autotravantes G 1/2"*
	10001-04617		**10001-04622**		**10001-04626**		**10001-04620**

GRUPOS DE MANDO A DISTANCIA · *GRUPOS DE CONTROLE À DISTÂNCIA*

(Más información en la página 236 · *Para obter mais detalhes, veja a página 236)*

SIRIUS

	NÚMERO DE VÍAS *N. VIAS*	PRESIÓN *PRESSÃO* bar (p.s.i.)	CÓDIGO *CÓDIGO*
	2	40 (580)	**42001-00159**
	3	40 (580)	**42001-00103**

KIT DE MANDO A DISTANCIA · *KIT DE CONTROLE À DISTÂNCIA*

	Racores curvos (Rilsan) *Conexões curvas (Rilsan)*		Racores rectos (Rilsan) *Conexões retas (Rilsan)*
	10001-04592		**10001-04591**

POLARIS

	NÚMERO DE VÍAS *N. VIAS*	ACOPLAMIENTO *ENGATE*	PRESIÓN *PRESSÃO* bar (p.s.i.)	CÓDIGO *CÓDIGO*
	2	1/2 gas	40 (580)	**42001-00318**
	3	1/2 gas	40 (580)	**42001-00320**

KIT DE MANDO A DISTANCIA · *KIT DE CONTROLE À DISTÂNCIA*

	Racores curvos *Conexões curvas*		Racores rectos *Conexões retas*
	00009-01764		**00009-01318**

HPR 2

	NÚMERO DE VÍAS *N. VIAS*	PRESIÓN *PRESSÃO* bar (p.s.i.)	CÓDIGO *CÓDIGO*	Versión con válvula de estelite *Versão com válvula de estelite*	Kit racores portagoma *Kit de conexões da mangueira*	
	3	40 (580)	**42001-00117**	**Bajo pedido / *Mediante solicitação***	Ø 8x10 (n. 3 piezas/*unidades*)	**00009-00996**

KIT DE MANDO A DISTANCIA · *KIT DE CONTROLE À DISTÂNCIA*

	Racores curvos *Conexões curvas*		Racores curvos con autoblocantes *Conexões curvas com autotravantes*
	00009-00877		**10001-04618**

VR 40

	PRESIÓN *PRESSÃO* bar (p.s.i.)	Con manómetro *Com manômetro*	Sin manómetro *Sem manômetro*
	40 (580)	**42001-00051**	**42001-00036**

VÁLVULAS DE SEGURIDAD · *VÁLVULAS DE SEGURANÇA*

Incluida estándar
Incluída padrão

BOMBAS *BOMBAS*	CÓDIGO *CÓDIGO*	CARACTERÍSTICAS TÉCNICAS · *CARACTERÍSTICAS TÉCNICAS*			
		Ø A	Ø B mm (in)	PRESIÓN *PRESSÃO* bar (p.s.i.)	Color *Cor*
APS 51	**10002-01446**	G 3/8	13 (0,51)	40 (580)	Naranja - *Laranja*

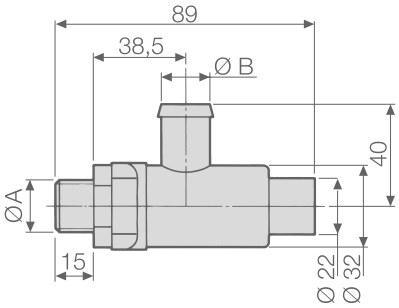

OTROS ACCESORIOS · *OUTROS ACESSÓRIOS*

	Kit acumulador de presión *Kit de acumulador de pressão*	CÓDIGO *CÓDIGO*
		10002-01618

MOTOBOMBAS CON MOTOR DE EXPLOSIÓN · *MOTOBOMBAS COM MOTOR DE COMBUSTÃO*

CARACTERÍSTICAS DEL MOTOR DE EXPLOSIÓN *CARACTERÍSTICAS DO MOTOR DE COMBUSTÃO*					GRUPOS MOTOBOMBAS *GRUPOS MOTOBOMBAS*
Marca *Marca*	Modelo *Modelo*	Alimentación *Alimentação*	Potencia neta *Potência líquida* HP (kW)	Tipo de transmisión *Tipo de transmissão*	**APS 51** **G.C.P** 3 vías / *3 vias*
HONDA	**GP 200 H** 4 tiempos con base *4 tempos com base*	Gasolina *Gasolina*	5,5 (4,1)	Reductor *Redutor*	**33001-00166**
	GX 200 4 tiempos con base *4 tempos com base*	Gasolina *Gasolina*	5,5 (4,1)	Reductor *Redutor*	**33001-00082**
	GX 200 ✱ 4 tiempos con base de arranque eléctrico *4 tempos com base de acionamento elétrico*	Gasolina *Gasolina*	5,5 (4,1)	Reductor *Redutor*	**33001-00102**
	GX 270 4 tiempos con base *4 tempos com base*	Gasolina *Gasolina*	8,0 (6,0)	Reductor *Redutor*	**33001-00007**
	GX 270 ✱ 4 tiempos con base de arranque eléctrico *4 tempos com base de acionamento elétrico*	Gasolina *Gasolina*	8,0 (6,0)	Reductor *Redutor*	**33001-00052**
KOHLER	**CH 270** 4 tiempos con base *4 tempos com base*	Gasolina *Gasolina*	6,0 (4,5)	Reductor *Redutor*	**33001-00121**
YANMAR	**L70 N** 4 tiempos *4 tempos*	Diésel *Diesel*	6,7 (5,0)	Reductor *Redutor*	**33001-00106**
LONCIN	**G 200 F** 4 tiempos con base *4 tempos com base*	Gasolina *Gasolina*	5,5 (4,1)	Reductor *Redutor*	**33001-00142**

✱ Batería y soporte de batería no incluidos. · *Bateria e suporte de bateria não incluídos.*

MOTOBOMBAS ELÉCTRICAS · *MOTOBOMBAS ELÉTRICAS*

CARACTERÍSTICAS DEL MOTOR ELÉCTRICO *CARACTERÍSTICAS DO MOTOR ELÉTRICO*					GRUPOS MOTOBOMBAS SOBRE BASE *GRUPOS MOTOBOMBAS NA BASE*
Modelo *Modelo*		Potencia *Potência* HP (kW)	Tipo de transmisión *Tipo de transmissão*	Código del motor *Código motor*	**APS 51** **G.C.P** 3 vías / *3 vias*
MEC 100	**V400 ✱** 2 polos trifásico *2 polos trifásico*	5,5 (4,1)	Reductor *Redutor*	10002-01670	**33001-00068**

✱ Servicio intermitente periódico S3 (IEC 60034-1) hasta el 75%. · *Serviço intermitente periódico S3 (IEC 60034-1) até 75%.*

KIT DE MANTENIMIENTO · *KIT DE MANUTENÇÃO*

SERIE *SÉRIE*	MODELO *MODELO*	CÓDIGO *CÓDIGO*	TIPO DE MEMBRANA *TIPO DE MEMBRANA*
APS	51	**10001-01773**	NBR

MEMBRANAS · *MEMBRANAS*

	MATERIAL · *MATERIAL*		
	NBR	D	V
Membrana de la bomba *Membrana da bomba*	**00006-00069**	**00006-00079**	**00006-00078**

APS 61 · APS 71

BOMBAS DE MEMBRANA DE ALTA PRESIÓN / *BOMBAS COM MEMBRANA DE ALTA PRESSÃO*

HIGHLIGHTS

40 - 50 bar 580 - 725 p.s.i.	
65,9 - 71,3 l/min 17,4 - 18,8 US gpm	
550 rpm	
6,4 - 9,1 HP 4,7 - 6,7 kW	
Aluminio anodizado *Alumínio anodizado*	
NBR	Standard
DESMOPAN	On request
VITON	On request
Estándar *Padrão*	

CARACTERÍSTICAS

Configuración: Tres membranas de NBR (Desmopan® y Viton bajo pedido). Piezas en contacto con el líquido: aluminio anodizado. Estándar: acumulador de presión y válvula de seguridad.

CARACTERÍSTICAS

Configuração: 3 membranas em NBR (Desmopan® e Viton mediante solicitação). Peças em contato com o líquido: alumínio anodizado. Padrão: acumulador de pressão e válvula de segurança.

BENEFICIOS

1. Relación perfecta carrera/escariado, con la capacidad de reducir al mínimo los esfuerzos a cargo de las membranas.
2. Componentes sobredimensionados para asegurar una solidez única, resistencia a los empujes y duración en el tiempo.
3. Extremadamente compactas para adaptarse a la escasez de espacio disponible en los atomizadores para cultivos frutales.
4. Disponibilidad de válvulas especiales para carbonato cálcico.

BENEFÍCIOS

1. *Perfeita relação curso/diâmetro capaz de minimizar a tensão nas membranas.*
2. *Componentes superdimensionados para garantir robustez única, resistência ao impulso e durabilidade ao longo do tempo.*
3. *Extremamente compactas para se adaptarem à falta de espaço disponível nos atomizadores de pomares.*
4. *Disponibilidade de válvulas especiais de carbonato de cálcio.*

APLICACIONES · *APLICAÇÕES*

Atomizadores
Atomizadores

Rociado localizado
Pulverização localizada

Antiincendios
Combate a incêndios

Curvo
Curvo

Aspiración
Aspiração

Ø 35

Impulsión
Distribuição

1 x Ø 10
1 x G 3/4" F

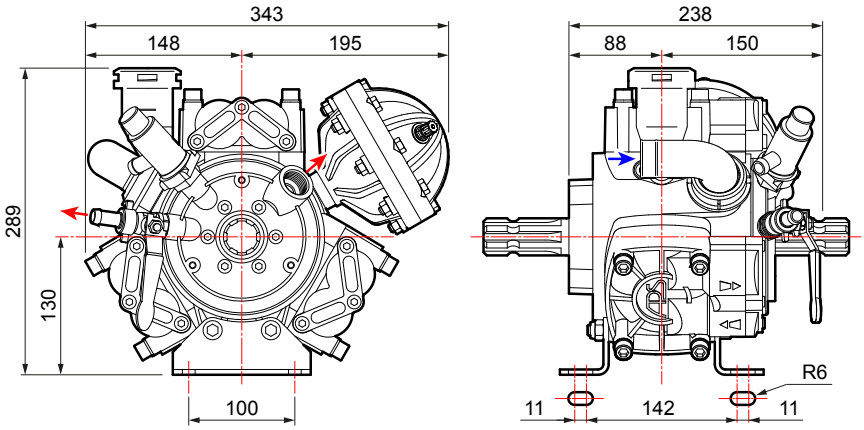

CARACTERÍSTICAS TÉCNICAS · *CARACTERÍSTICAS TÉCNICAS*

APS 61	0 bar - 0 p.s.i				20 bar - 290 p.s.i				30 bar - 435 p.s.i				40 bar - 580 p.s.i					
RPM	l/min	U.S.g.p.m.	HP	kW	l/min	U.S.g.p.m.	HP	kW	l/min	U.S.g.p.m.	HP	kW	l/min	U.S.g.p.m.	HP	kW	kg	lb
400	49,4	13,1	0,5	0,4	47,7	12,6	2,7	2,0	47,4	12,5	3,8	2,8	44,6	11,8	4,6	3,4	18,4	40,6
450	55,6	14,7	0,6	0,4	53,0	14,0	3,0	2,2	52,8	13,9	4,2	3,1	50,2	13,3	5,2	3,8		
500	59,9	15,8	0,6	0,4	58,3	15,4	3,3	2,4	58,0	15,3	4,6	3,4	56,6	15,0	5,8	4,3		
550	65,9	17,4	0,7	0,5	64,2	17,0	3,6	2,6	63,8	16,9	5,1	3,8	62,3	16,5	6,4	4,7		

APS 71	0 bar - 0 p.s.i				20 bar - 290 p.s.i				30 bar - 435 p.s.i				40 bar - 580 p.s.i				50 bar - 725 p.s.i					
RPM	l/min	U.S.g.p.m.	HP	kW	l/min	U.S.g.p.m.	HP	kW	l/min	U.S.g.p.m.	HP	kW	l/min	U.S.g.p.m.	HP	kW	l/min	U.S.g.p.m.	HP	kW	kg	lb
400	53,0	14,0	0,5	0,4	51,7	13,7	2,9	2,1	50,8	13,4	4,0	2,9	50,4	13,3	5,2	3,8	50,0	13,2	6,5	4,8	18,4	40,6
450	59,2	15,6	0,6	0,5	57,8	15,3	3,3	2,4	56,8	15,0	4,6	3,4	56,3	14,9	5,9	4,4	55,8	14,7	7,3	5,4		
500	65,0	17,2	0,8	0,6	63,5	16,8	3,7	2,7	62,4	16,5	5,2	3,8	61,8	16,3	6,7	4,9	61,3	16,2	8,3	6,1		
550	71,3	18,8	0,9	0,7	69,6	18,4	4,1	3,0	68,4	18,1	5,7	4,2	67,8	17,9	7,3	5,4	67,2	17,8	9,1	6,7		

VERSIONES DISPONIBLES · *VERSÕES DISPONÍVEIS*

A SEIS AGUJEROS - CERRADO
6 ORIFÍCIOS - FECHADO

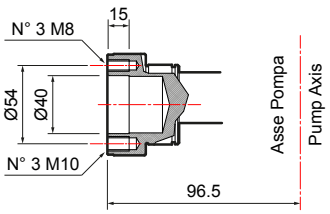

B 1" 3/8 F - 1" 3/8 M

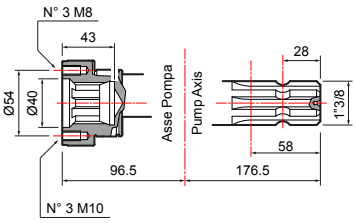

C 1" 3/8 M - 1" 3/8 M

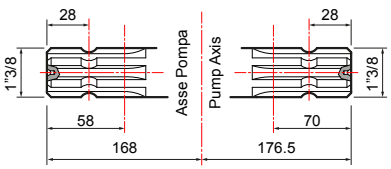

BOMBA Y APLICACIONES · *BOMBA E APLICAÇÕES*

APLICACIONES · *APLICAÇÕES*		TIPO DE EJE · *TIPO DE EIXO* Código de la bomba · *Código bomba*	APLICACIONES · *APLICAÇÕES*
Reductores para motor de explosión *Redutores para motor de combustão*			
Extension 4 (SAE J 609 a) R.R: 1 : 6,44 - 3600 rpm	**10001-04663**	A SEIS AGUJEROS - CERRADO *6 ORIFÍCIOS - FECHADO*	
Reductor para motor eléctrico *Redutor para motor elétrico*			
Gr. 100-112 (Hz 50 - 2 polos / *polos*) R.R. 1 : 5,09 - 2800 rpm	**10001-04661**	**APS 61** **30013-00004** con pies de apoyo / com pés **APS 71** **30014-00010** con pies de apoyo / com pés	
Adaptador 1" 3/8 M *Adaptador 1" 3/8 M*			
1" 3/8 M - seis agujeros *1" 3/8 M - 6 orifícios*	**10001-04575**		
Adaptador de eje cilíndrico *Adaptador do eixo cilíndrico*			
Ø 30 mm M - seis agujeros *Ø 30 mm M - 6 orifícios*	**10001-04576**		
1" M - seis agujeros *1" M - 6 orifícios*	**10001-04582**		
Acoplamiento rápido de la pieza transversal y cadena *Engate rápido da barra corrente*			
1" 3/8 F	**10001-04561**		
Adaptador para motor hidráulico *Adaptador para motor hidráulico*		B 1" 3/8 F - 1" 3/8 M	
Eje cilíndrico Ø1" con chaveta 6,35 mm *Eixo cilíndrico Ø1" com chaveta de 6,35 mm*	**10001-00518**		
Eje cilíndrico Ø 25" con chaveta 8 mm *Eixo cilíndrico Ø 25" com chaveta de 8 mm*	**10001-00530**	**APS 61** **30013-00003** con pies de apoyo / com pés **APS 71** **30014-00008** con pies de apoyo / com pés	
Kit de polea *Kit de polia*			
3 ranuras A Ø 300 *3 ranhuras A Ø 300*	**10001-04559**		
3 ranuras A Ø 350 *3 ranhuras A Ø 350*	**10001-04540**		
Adaptadores de la bomba para multiplicadores *Adaptadores da bomba para multiplicadores*			
COMER - D7, D 21, D 27	**10001-00644**		
BIMA - M 30, M 47, M 60, MSB			
BIMA - CAR 3 1" 3/8 Adaptadores para agujeros con una distancia entre los ejes de 160x75 *Adaptadores em orifícios com espaçamento de 160x75*	**10001-00646**	C 1" 3/8 M - 1" 3/8 M	
FIENI - V1	**10001-00651**		
Tapón de protección con seis agujeros *Tampa de proteção 6 orifícios*	**10002-01774**		
Protección del cardán *Proteção do eixo cardan*	**10002-01744**	**APS 61** **30013-00002** con pies de apoyo / com pés **APS 71** **30014-00009** con pies de apoyo / com pés	Protección del cardán *Proteção do eixo cardan* **UNI EN ISO 4254** **10002-01776** Protección del cardán *Proteção do eixo cardan* **10002-01744**

Reductores / *Redutores.* **Adaptadores / *Adaptadores.*** **Poleas / *Polias.*** **Multiplicadores / *Multiplicadores.*** **Protecciones / *Proteções.***

GRUPOS DE MANDO EN LA BOMBA · *GRUPOS DE CONTROLE NA BOMBA*

GCP 3V

	NÚMERO DE VÍAS *N. VIAS*	PRESIÓN *PRESSÃO* bar (p.s.i.)	CÓDIGO *CÓDIGO*	Kit racor en la bomba *Kit de conexão na bomba* (Obligatorio/*Obrigatório*)
	3	40 (580)	**42001-00019**	**00009-00902**
	3	50 (725)	**42001-00112**	

También puede utilizarse a distancia con los siguientes kits de mando a distancia · *Também pode ser usado remotamente com os seguintes kits de controle à distância*

KIT DE MANDO A DISTANCIA · *KIT DE CONTROLE À DISTÂNCIA*

	Racores curvos (Rilsan/Latón) *Conexões curvas (Rilsan/Latão)* sólo para/*somente para* APS 61		Racores curvos G 1/2" *Conexões curvas G 1/2"*		Racores curvos G 3/4" *Conexões curvas G 3/4"*		Racores curvos con autoblocantes G 1/2" *Conexões curvas com autotravantes G 1/2"*
	10001-04617		**10001-04622**		**10001-04626**		**10001-04620**

GRUPOS DE MANDO A DISTANCIA · *GRUPOS DE CONTROLE À DISTÂNCIA*

(Más información en la página 236 · *Para obter mais detalhes, veja a página 236)*

HPR 2

	NÚMERO DE VÍAS *N. VIAS*	PRESIÓN *PRESSÃO* bar (p.s.i.)	CÓDIGO *CÓDIGO*	Versión con válvula de estelite *Versão com válvula de estelite*	Kit racores portagoma *Kit de conexões da mangueira*	
	3	40 (580)	**42001-00117**	**Bajo pedido / *Mediante solicitação***	Ø 8x10 (n. 3 piezas/*unidades*)	**00009-00996**
	3	50 (725)	**42001-00115**	**42001-00184**		

KIT DE MANDO A DISTANCIA · *KIT DE CONTROLE À DISTÂNCIA*

	Racores curvos *Conexões curvas*		Racores curvos con autoblocantes *Conexões curvas com autotravantes*
	00009-00877		**10001-04618**

VR 40

	PRESIÓN *PRESSÃO* bar (p.s.i.)	Con manómetro *Com manômetro*	Sin manómetro *Sem manômetro*
	40 (580)	**42001-00051**	**42001-00036**

ARGO SERIES (Sólo para/*Somente para* **APS 71**)

ARGO

	PRESIÓN *PRESSÃO* bar (p.s.i.)	Sin manómetro *Sem manômetro*	Con manómetro *Com manômetro*
	50 (725)	**42001-00307**	**42001-00308**

ARGO HD

	PRESIÓN *PRESSÃO* bar (p.s.i.)	Sin manómetro *Sem manômetro*	Con manómetro *Com manômetro*
	50 (725)	**42001-00305**	**42001-00306**

ARGO C

	PRESIÓN *PRESSÃO* bar (p.s.i.)	Sin manómetro *Sem manômetro*	Con manómetro *Com manômetro*
	50 (725)	**42001-00311**	**42001-00312**

ARGO HDC

	PRESIÓN *PRESSÃO* bar (p.s.i.)	Sin manómetro *Sem manômetro*	Con manómetro *Com manômetro*
	50 (725)	**42001-00309**	**42001-00310**

KIT DE MANDO A DISTANCIA · *KIT DE CONTROLE À DISTÂNCIA*

	Kit placa de fijación a distancia *Kit de placa de fixação à distância*		Racores curvos *Conexões curvas*		Racores curvos con autoblocantes *Conexões curvas com autotravantes*
	00071-01795		**00009-00877**		**10001-04618**

VÁLVULAS DE SEGURIDAD · *VÁLVULAS DE SEGURANÇA*

Incluida estándar
Incluída padrão

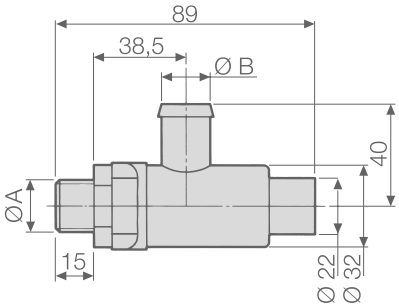

BOMBAS *BOMBAS*	CÓDIGO *CÓDIGO*	CARACTERÍSTICAS TÉCNICAS · *CARACTERÍSTICAS TÉCNICAS*			
		Ø A	Ø B mm (in)	PRESIÓN *PRESSÃO* bar (p.s.i.)	Color *Cor*
APS 61	**10002-01446**	G 3/8	13 (0,51)	40 (580)	Naranja - *Laranja*
APS 71	**10002-01451**	G 3/8	13 (0,51)	50 (725)	Rojo - *Vermelho*

MOTOBOMBAS CON MOTOR DE EXPLOSIÓN · *MOTOBOMBAS COM MOTOR DE COMBUSTÃO*

CARACTERÍSTICAS DEL MOTOR DE EXPLOSIÓN ***CARACTERÍSTICAS DO MOTOR DE COMBUSTÃO***					**GRUPOS MOTOBOMBAS** ***GRUPOS MOTOBOMBAS***	
Marca *Marca*	Modelo *Modelo*	Alimentación *Alimentação*	Potencia neta *Potência líquida* HP (kW)	Tipo de transmisión *Tipo de transmissão*	**APS 61** **G.C.P** 3 vías / *3 vias*	**APS 71** **G.C.P** 3 vías / *3 vias*
HONDA	**GX 270** 4 tiempos con base *4 tempos com base*	Gasolina *Gasolina*	8,0 (6,0)	Reductor *Redutor*	**33001-00008**	**33001-00009** (40 bar)
	GX 270 ✱ 4 tiempos con base de arranque eléctrico *4 tempos com base de acionamento elétrico*	Gasolina *Gasolina*	8,0 (6,0)	Reductor *Redutor*		**33001-00049** (40 bar)
KOHLER	**CH 395** 4 tiempos con base *4 tempos com base*	Gasolina *Gasolina*	8,5 (6,3)	Reductor *Redutor*	**33001-00122**	**33001-00123** (40 bar)
YANMAR	**L100 AE ✱** 4 tiempos de arranque eléctrico *4 tempos de acionamento elétrico*	Diésel *Diesel*	10,0 (7,5)	Reductor *Redutor*		**33001-00107** (40 bar)

✱ Batería y soporte de batería no incluidos. · *Bateria e suporte de bateria não incluídos.*

MOTOBOMBAS ELÉCTRICAS · *MOTOBOMBAS ELÉTRICAS*

CARACTERÍSTICAS DEL MOTOR ELÉCTRICO ***CARACTERÍSTICAS DO MOTOR ELÉTRICO***					**GRUPOS MOTOBOMBAS SOBRE BASE** ***GRUPOS MOTOBOMBAS NA BASE***	
Modelo *Modelo*		Potencia *Potência* HP (kW)	Tipo de transmisión *Tipo de transmissão*	Código del motor *Código motor*	**APS 61** **G.C.P** 3 vías / *3 vias*	**APS 71** **G.C.P** 3 vías / *3 vias*
MEC 112	**V400 ✱** 2 polos trifásico *2 polos trifásico*	7,5 (5,5)	Reductor *Redutor*	10002-01669	**33001-00069**	**33001-00070** (40 bar)

✱ Servicio intermitente periódico S3 (IEC 60034-1) hasta el 75%. · *Serviço intermitente periódico S3 (IEC 60034-1) até 75%.*

KIT DE MANTENIMIENTO · *KIT DE MANUTENÇÃO*

SERIE *SÉRIE*	MODELO *MODELO*	CÓDIGO *CÓDIGO*	TIPO DE MEMBRANA *TIPO DE MEMBRANA*
APS	61	**10001-01774**	NBR
	71		

MEMBRANAS · *MEMBRANAS*

○	MATERIAL · *MATERIAL*		
	NBR	D	V
Membrana de la bomba *Membrana da bomba*	**00006-00069**	**00006-00079**	**00006-00078**
Membrana del acumulador de presión *Membrana do acumulador de pressão*	**00006-00029**	**00006-00058**	**00006-00104** **00006-00107**

BLOG COMET: Cultivar el conocimiento
BLOG COMET: Cultivar o conhecimento

APS PARA CARBONATO CÁLCICO

El sombreado de los invernaderos es fundamental en los países donde se alcanzan altas temperaturas, especialmente durante el verano.
Por esta razón, se utiliza un tipo de producto llamado "sombreador", que protege los cultivos en invernadero de la irradiación excesiva. De hecho, esta aplicación utilizada en invernaderos múltiples o en túnel, gracias a su alta capacidad de apantallado y termorreflectancia, permite **sombrear y refrescar el ambiente en el interior del invernadero**.
Los sombreadores utilizados mayormente son productos líquidos o en polvo a base de carbonato cálcico. De hecho, este material, aplicado directamente en el techo de los invernaderos, además de tener un fuerte poder de cobertura, no es dañino para el medioambiente, ya que no contiene sustancias contaminantes y tiene la peculiaridad de ser autodegradante, es decir está sujeto a una degradación lenta y natural.
Esta aplicación es muy común en España, donde las altas temperaturas junto a leyes muy restrictivas sobre el uso de sustancias tóxicas y dañinas para el medioambiente imponen el uso de un sombreador natural, que al mismo tiempo sea extremadamente efectivo. Comet, considerando el pedido creciente del mercado español, ha diseñado una nueva serie de bombas de alta presión dedicadas al sombreado en el interior de los invernaderos, utilizando productos a base de carbonato cálcico.
Las válvulas de esta gama se han modificado utilizando los aceros templados de la mejor calidad, para resistir al poder abrasivo del carbonato cálcico.
Además de la bomba completa, está disponible también el kit de válvulas para transformar una bomba estándar en una bomba para carbonato cálcico.

APS DE CARBONATO DE CÁLCIO

O sombreamento das estufas é essencial nos países onde as temperaturas são elevadas, especialmente durante o verão.
*Por esse motivo, usa-se um tipo de produto denominado "sombra" que protege as culturas em estufa da irradiação excessiva. De fato, esta aplicação usada em estufas múltiplas ou em túneis, graças à sua elevada blindagem e capacidade de reflexão do calor, permite **sombrear e resfriar o ambiente no interior da estufa**.*
Os produtos de sombreamento mais usados são os produtos líquidos ou em pó à base de carbonato de cálcio. De fato, esse material, aplicado diretamente no teto das estufas, além de ter um forte poder de cobertura, não é prejudicial ao meio ambiente, pois não contém substâncias poluentes e tem a particularidade de ser autodegradável, ou seja, procede com degradação lenta e natural.
Esta aplicação é muito difundida na Espanha, onde as altas temperaturas combinadas com leis muito restritivas quanto ao uso de substâncias tóxicas e nocivas ao meio ambiente exigem o uso de uma sombra natural que seja ao mesmo tempo extremamente eficaz. A Comet, atendendo à crescente demanda do mercado espanhol, projetou uma nova série de bombas de alta pressão dedicadas ao sombreamento interno de estufas, usando produtos à base de carbonato de cálcio.
As válvulas desta linha foram modificadas usando aços temperados da mais alta qualidade para resistir ao poder abrasivo do carbonato de cálcio.
Além da bomba completa, também está disponível um kit de válvula para transformar uma bomba padrão em uma bomba de carbonato de cálcio.

Bombas para carbonato cálcico
Bomba de carbonato de cálcio

APS 51 BE
Cod. 30012-00045

APS 61 BE
Cod. 30013-00015

APS 71 BE
Cod. 30014-00055

Kit de válvulas para carbonato cálcico (seis piezas)
Kit de válvulas de carbonato de cálcio (6 unidades)
Cod. 10001-11571

Para más información, consulte el sitio web de Comet o póngase en contacto con nuestro personal info@comet-spa.com

Para obter mais informações, consulte o site da Comet ou entre em contato com nossos colaboradores pelo e-mail info@comet-spa.com

APS 96

BOMBAS DE MEMBRANA DE ALTA PRESIÓN / *BOMBAS COM MEMBRANA DE ALTA PRESSÃO*

HIGHLIGHTS

- 50 bar
  725 p.s.i.
- 94 l/min
  24,8 US gpm
- 550 rpm
- 11,7 HP
  8,6 kW
- Aluminio anodizado
  Alumínio anodizado
- NBR Standard
  DESMOPAN On request
  VITON On request
- Estándar
  Padrão

CARACTERÍSTICAS

Configuración: Cuatro membranas de NBR (Desmopan® y Viton bajo pedido). Piezas en contacto con el líquido: aluminio anodizado. Estándar: acumulador de presión y válvula de seguridad.

CARACTERÍSTICAS

Configuração: 4 membranas em NBR (Desmopan® e Viton mediante solicitação). Peças em contato com o líquido: alumínio anodizado. Padrão: acumulador de pressão e válvula de segurança.

BENEFICIOS

1. Relación perfecta carrera/escariado, con la capacidad de reducir al mínimo los esfuerzos a cargo de las membranas.
2. Componentes sobredimensionados para asegurar una solidez única, resistencia a los empujes y duración en el tiempo.
3. Extremadamente compactas para adaptarse a la escasez de espacio disponible en los atomizadores para cultivos frutales.
4. Disponibles válvulas especiales para carbonato cálcico.

BENEFÍCIOS

1. *Perfeita relação curso/diâmetro capaz de minimizar a tensão nas membranas.*
2. *Componentes superdimensionados para garantir robustez única, resistência ao impulso e durabilidade ao longo do tempo.*
3. *Extremamente compactas para se adaptarem à falta de espaço disponível nos atomizadores de pomares.*
4. *Disponibilidade de válvulas especiais de carbonato de cálcio.*

APLICACIONES · *APLICAÇÕES*

Atomizadores
Atomizadores

Antiincendios
Combate a incêndios

Curvo
Curvo

Aspiración
Aspiração

Ø 40

Impulsión
Distribuição

1 x Ø 10
1 x G 3/4" F

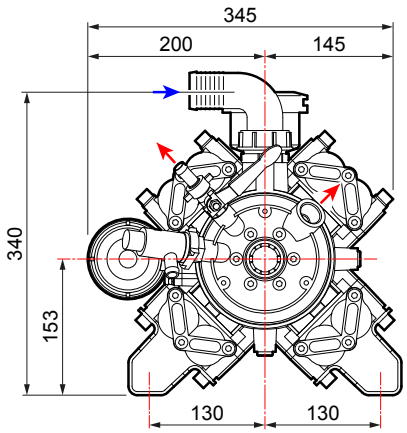

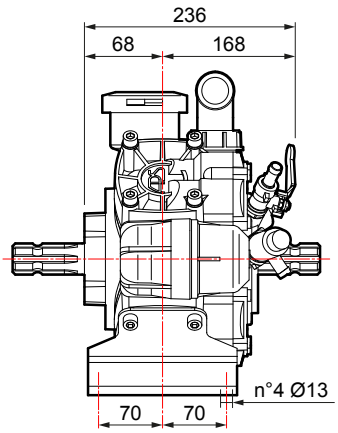

CARACTERÍSTICAS TÉCNICAS · *CARACTERÍSTICAS TÉCNICAS*

APS 96	0 bar - 0 p.s.i				20 bar - 290 p.s.i				30 bar - 435 p.s.i				40 bar - 580 p.s.i				50 bar - 725 p.s.i					
RPM	l/min	U.S.g.p.m.	HP	kW	l/min	U.S.g.p.m.	HP	kW	l/min	U.S.g.p.m.	HP	kW	l/min	U.S.g.p.m.	HP	kW	l/min	U.S.g.p.m.	HP	kW	kg	lb
400	74	19,5	0,7	0,5	68	18,0	3,7	2,8	67	17,7	5,3	3,9	66	17,4	6,8	5,0	65	17,2	8,5	6,3		
450	83	21,9	1,0	0,7	77	20,3	4,3	3,1	75	19,8	6,0	4,4	74	19,5	7,7	5,7	73	19,3	9,5	7,0		
500	89	23,5	1,2	0,9	85	22,5	4,8	3,6	83	21,9	6,8	5,0	81	21,4	8,7	6,4	80	21,1	10,6	7,8	22,5	49,6
550	94	24,8	1,5	1,1	91	24,0	5,3	3,9	90	23,8	7,5	5,5	89	23,5	9,5	7,0	88	23,2	11,7	8,6		

VERSIONES DISPONIBLES · *VERSÕES DISPONÍVEIS*

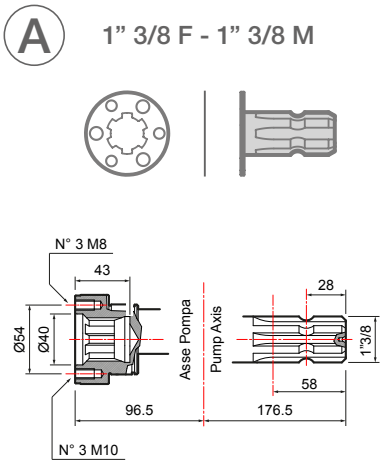

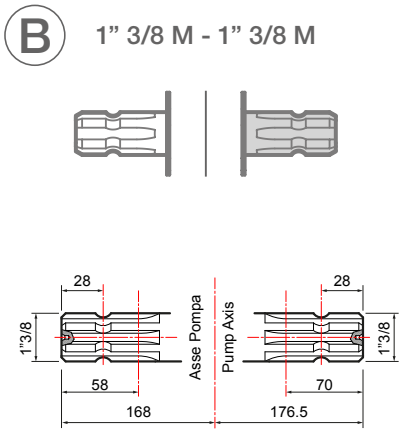

BOMBA Y APLICACIONES · *BOMBA E APLICAÇÕES*

APLICACIONES · *APLICAÇÕES*	TIPO DE EJE · *TIPO DE EIXO* Código de la bomba · *Código bomba*	APLICACIONES · *APLICAÇÕES*

Adaptador 1" 3/8 M *Adaptador 1" 3/8 M*	
1" 3/8 M - seis agujeros *1" 3/8 M - 6 orifícios*	**10001-04575**
Adaptador de eje cilíndrico *Adaptador do eixo cilíndrico*	
Ø 30 mm M - seis agujeros *Ø 30 mm M - 6 orifícios*	**10001-04576**
1" M - seis agujeros *1" M - 6 orifícios*	**10001-04582**
Acoplamiento rápido de la pieza transversal y cadena *Engate rápido da barra corrente*	
1" 3/8 F	**10001-04561**
Adaptador para motor hidráulico *Adaptador para motor hidráulico*	
Eje cilíndrico Ø1" con chaveta 6,35 mm *Eixo cilíndrico Ø1" com chaveta de 6,35 mm*	**10001-00518**
Eje cilíndrico Ø 25" con chaveta 8 mm *Eixo cilíndrico Ø 25" com chaveta de 8 mm*	**10001-00530**
Kit de polea *Kit de polia*	
3 ranuras A Ø 300 *3 ranhuras A Ø 300*	**10001-04559**
3 ranuras B Ø 290 *3 ranhuras B Ø 290*	**10001-04535**
3 ranuras A Ø 350 *3 ranhuras A Ø 350*	**10001-04540**
Tapón de protección con seis agujeros *Tampa de proteção 6 orifícios*	**10002-01774**

Adaptadores de la bomba para multiplicadores *Adaptadores da bomba para multiplicadores*	
COMER - D7, D 21, D 27	**10001-00644**
BIMA - M 30, M 47, M 60, MSB	
BIMA - CAR 3 1" 3/8 Adaptadores para agujeros con una distancia entre los ejes de 160x75 *Adaptadores em orifícios com espaçamento de 160x75*	**10001-00646**
FIENI - V1	**10001-00651**

Protección del cardán *Proteção do eixo cardan*	**10002-01744**

A

1" 3/8 F - 1" 3/8 M

APS 96
30015-00008
con pies de apoyo / com pés

B

1" 3/8 M - 1" 3/8 M

APS 96
30015-00007
con pies de apoyo / com pés

Protección del cardán *Proteção do eixo cardan* **UNI EN ISO 4254**	**10002-01776**
Protección del cardán *Proteção do eixo cardan*	**10002-01744**

Reductores / *Redutores.* **Adaptadores / *Adaptadores.*** **Poleas / *Polias.*** **Multiplicadores / *Multiplicadores.*** **Protecciones / *Proteções.***

GRUPOS DE MANDO EN LA BOMBA · *GRUPOS DE CONTROLE NA BOMBA*

GCP 3V

	NÚMERO DE VÍAS *N. VIAS*	PRESIÓN *PRESSÃO* bar (p.s.i.)	CÓDIGO *CÓDIGO*	Kit racor en la bomba *Kit de conexão na bomba* (Obligatorio/*Obrigatório*)
	3	50 (725)	**42001-00112**	**00009-00902**

También puede utilizarse a distancia con los siguientes kits de mando a distancia · *Também pode ser usado remotamente com os seguintes kits de controle à distância*

KIT DE MANDO A DISTANCIA · *KIT DE CONTROLE À DISTÂNCIA*

	Racores curvos G 1/2" *Conexões curvas G 1/2"*		Racores curvos G 3/4" *Conexões curvas G 3/4"*		Racores curvos con autoblocantes G1/2" *Conexões curvas com autotravantes G 1/2"*
	10001-04622		**10001-04626**		**10001-04620**

GRUPOS DE MANDO A DISTANCIA · *GRUPOS DE CONTROLE À DISTÂNCIA*

(Más información en la página 236 · *Para obter mais detalhes, veja a página 236)*

HPR 2

	NÚMERO DE VÍAS *N. VIAS*	PRESIÓN *PRESSÃO* bar (p.s.i.)	CÓDIGO *CÓDIGO*	Versión con válvula de estelite *Versão com válvula de estelite*	Kit racores portagoma *Kit de conexões da mangueira*	
	3	50 (725)	**42001-00115**	**42001-00184**	Ø 8x10 (n. 3 piezas/*unidades*)	**00009-00996**

KIT DE MANDO A DISTANCIA · *KIT DE CONTROLE À DISTÂNCIA*

	Racores curvos *Conexões curvas*		Racores curvos con autoblocantes *Conexões curvas com autotravantes*
	00009-00877		**10001-04618**

ARGO SERIES

ARGO

	PRESIÓN *PRESSÃO* bar (p.s.i.)	Sin manómetro *Sem manômetro*	Con manómetro *Com manômetro*
	50 (725)	**42001-00307**	**42001-00308**

ARGO HD

	PRESIÓN *PRESSÃO* bar (p.s.i.)	Sin manómetro *Sem manômetro*	Con manómetro *Com manômetro*
	50 (725)	**42001-00305**	**42001-00306**

ARGO C

	PRESIÓN *PRESSÃO* bar (p.s.i.)	Sin manómetro *Sem manômetro*	Con manómetro *Com manômetro*
	50 (725)	**42001-00311**	**42001-00312**

ARGO HDC

	PRESIÓN *PRESSÃO* bar (p.s.i.)	Sin manómetro *Sem manômetro*	Con manómetro *Com manômetro*
	50 (725)	**42001-00309**	**42001-00310**

KIT DE MANDO A DISTANCIA · *KIT DE CONTROLE À DISTÂNCIA*

	Kit placa de fijación a distancia *Kit de placa de fixação à distância*		Racores curvos *Conexões curvas*		Racores curvos con autoblocantes *Conexões curvas com autotravantes*
	00071-01795		**00009-00877**		**10001-04618**

VÁLVULAS DE SEGURIDAD · *VÁLVULAS DE SEGURANÇA*

Incluida estándar
Incluída padrão

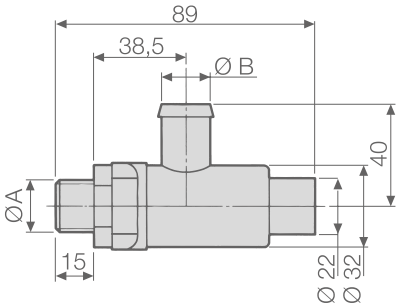

BOMBAS *BOMBAS*	CÓDIGO *CÓDIGO*	CARACTERÍSTICAS TÉCNICAS · *CARACTERÍSTICAS TÉCNICAS*			
		Ø A	Ø B mm (in)	PRESIÓN *PRESSÃO* bar (p.s.i.)	Color *Cor*
APS 96	**10002-01451**	G 3/8	13 (0,51)	50 (725)	Rojo - *Vermelho*

OTROS ACCESORIOS · *OUTROS ACESSÓRIOS*

	Kit de válvulas para carbonato cálcico (6 piezas) *Kit de válvulas de carbonato de cálcio (6 unidades)*	CÓDIGO *CÓDIGO*
		10001-11571

MOTOBOMBAS CON MOTOR DE EXPLOSIÓN · *MOTOBOMBAS COM MOTOR DE COMBUSTÃO*

CARACTERÍSTICAS DEL MOTOR DE EXPLOSIÓN ***CARACTERÍSTICAS DO MOTOR DE COMBUSTÃO***					**GRUPOS MOTOBOMBAS** ***GRUPOS MOTOBOMBAS***
Marca *Marca*	Modelo *Modelo*	Alimentación *Alimentação*	Potencia neta *Potência líquida* HP (kW)	Tipo de transmisión *Tipo de transmissão*	**APS 96** **G.C.P** 3 vías / *3 vías*
HONDA	**GX 270** 4 tiempos con base *4 tempos com base*	Gasolina *Gasolina*	8,0 (6,0)	Reductor *Redutor*	**33001-00263** (30 bar)

KIT DE MANTENIMIENTO · *KIT DE MANUTENÇÃO*

SERIE *SÉRIE*	MODELO *MODELO*	CÓDIGO *CÓDIGO*	TIPO DE MEMBRANA *TIPO DE MEMBRANA*
APS	96	**10001-01776**	NBR

MEMBRANAS · *MEMBRANAS*

	MATERIAL · *MATERIAL*		
	NBR	D	V
Membrana de la bomba *Membrana da bomba*	**00006-00069**	**00006-00079**	**00006-00078**
Membrana del acumulador de presión *Membrana do acumulador de pressão*	**00006-00076**	**-**	**00006-00083**

BLOG COMET: Cultivar el conocimiento
BLOG COMET: Cultivar o conhecimento

CÓMO ELEGIR UNA BOMBA DE MEMBRANA

Las especificaciones clave que hay que considerar en la selección de una bomba de membrana son:

- Caudal
- Presión
- Potencia de transmisión
- Propiedades del líquido

CAUDAL

El caudal es el **volumen de fluido** que atraviesa la bomba en la unidad de tiempo. Se expresa en **l/min** o **GPM** (1 USgpm = 3,785412 litros).
Dos factores principales determinan el caudal total:

Tasa de aplicación

La aplicación principal de una bomba de membrana es el rociado agrícola. La tasa de aplicación es el volumen requerido para un tratamiento específico en un cultivo determinado.

Aplicaciones	Fórmula
Siembra (cereales)	$l/mín = \frac{l/ha \times km/h \times anchura\ de\ la\ barra\ (m)}{600}$
De bandas (hortalizas)	$l/mín = \frac{l/ha \times km/h \times anchura\ total\ (m)}{600}$
Cultivos especiales (frutales y viñas)	$l/mín = \frac{l/ha \times km/h \times distancia\ entre\ los\ hilares\ (m)}{600}$
Rociado manual (Invernaderos y jardines)	$l/mín = \frac{l/ha}{10}$

Tasa de agitación

La tasa de agitación es el volumen de fluido necesario para agitar el líquido en el interior del depósito, evitando de esta forma la sedimentación de sustancias químicas. Se calcula de dos formas diferentes, en función del tipo de producto químico utilizado:

- Productos químicos líquidos, tasa de agitación (l/min) = volumen de depósito en litros x 0.05.
- Polvos solubles, tasa de agitación (l/min) = volumen de depósito en litros x 0.125.

El caudal total es la suma de la tasa de aplicación más la tasa de agitación, multiplicada por 1.2 (margen de seguridad):

CAUDAL TOTAL = (tasa de aplicación + tasa de agitación) x 1.2

PRESIÓN

La presión es la **fuerza ejercida perpendicularmente en una superficie** por un sólido o un fluido en contacto con la misma.
Se expresa en **bar** o **PSI** (1 PSI = 0,068947 bar).
Los requisitos de presión de una bomba dependen de la presión máxima de las boquillas seleccionadas, en función de la aplicación específica.
Las bombas de membrana se dividen en tres grupos de presión principales:

Presión	Especificaciones	Cultivo	Bomba Comet
BAJA Máximo 20 bar/290 psi	Rociadoras de barra	cereales, patatas, verduras	BP - BPS - BPV
MEDIANA Máximo 30 bar/435 psi	Rociadoras fijas o montadas en quads	invernaderos, jardines	P - MP
ALTA Máximo 50 bar/725 psi	Atomizadores	frutales, viñas, olivares	APS - IDS

POTENCIA Y TRANSMISIÓN

Las transmisiones típicas son la toma de fuerza, el motor hidráulico, el motor eléctrico y el motor de gas. Es posible elegir la configuración del eje motor necesaria para adaptarse al tipo de transmisión.

PROPIEDADES DEL LÍQUIDO

Otro factor fundamental en la elección de una bomba de membrana es su compatibilidad con el líquido que hay que bombear, que puede variar desde el agua sucia hasta la salmuera, la lejía y una variedad infinita de soluciones a base de agua. Es posible elegir la bomba en función de su compatibilidad química.

Para más información, consulte el sitio web de Comet o póngase en contacto con nuestro personal info@comet-spa.com

COMO ESCOLHER UMA BOMBA DE MEMBRANA

As principais especificações a serem consideradas ao selecionar uma bomba com membrana são:

- *Vazão*
- *Pressão*
- *Potência e transmissão*
- *Propriedade do líquido*

VAZÃO

*A vazão é o **volume de fluido** que atravessa a bomba por unidade de tempo. É expressa em **l/min** ou **GPM** (1 USgpm = 3,785412 litros).*
Dois fatores principais determinam a vazão total:

Taxa de aplicação

A aplicação principal de uma bomba com membrana é a pulverização agrícola. A taxa de aplicação é o volume necessário para um tratamento específico em uma determinada cultura.

Aplicações	*Fórmula*
Semeadura (cereais)	$l/min = \frac{l/ha \times km/h \times largura\ barra\ (m)}{600}$
Em bandas (legumes)	$l/min = \frac{l/ha \times km/h \times comprimento\ total\ (m)}{600}$
Culturas especiais (pomares e vinhas)	$l/min = \frac{l/ha \times km/h \times distância\ entre\ fileiras\ (m)}{600}$
Pulverização manual (estufas e jardins)	$l/min = \frac{l/ha}{10}$

Taxa de agitação

A taxa de agitação é o volume de fluido necessário para agitar o líquido dentro do reservatório, evitando assim a sedimentação de substâncias químicas. É calculada de duas formas diferentes dependendo do tipo de produto químico usado:

- *Produtos químicos líquidos: taxa de agitação (l/min) = volume do reservatório em litros × 0,05*
- *Pós solúveis: taxa de agitação (l/min) = volume do reservatório em litros × 0,125*

A vazão total é a soma da taxa de aplicação mais a taxa de agitação, multiplicada por 1,2 (margem de segurança):

VAZÃO TOTAL = (taxa de aplicação + taxa de agitação) × 1,2

PRESSÃO

*A pressão é a **força exercida perpendicularmente sobre uma superfície** por um sólido ou fluido em contato com esta.*
*É expressa em **bar** ou **PSI** (1 PSI = 0,068947 bar).*
Os requisitos de pressão de uma bomba dependem da pressão máxima dos bicos selecionados, com base na aplicação específica.
As bombas com membrana são divididas em três grupos principais de pressão:

Pressão	*Especificações*	*Cultivo*	*Bomba Comet*
BAIXA máx. 20 bar/290 psi	*Pulverizadores de barra*	*cereais, batatas, legumes*	*BP - BPS - BPV*
MÉDIA máx. 30 bar/435 psi	*Pulverizadores fixos ou montados em quads*	*estufas, jardins*	*P - MP*
ALTA máx. 50 bar/725 psi	*Atomizadores*	*pomares, vinhas, olivais*	*APS - IDS*

POTÊNCIA E TRANSMISSÃO

As transmissões típicas são PTO, motor hidráulico, motor elétrico e motor a gás. Escolha a configuração do eixo de transmissão necessária para se adequar ao seu tipo de transmissão.

PROPRIEDADE DO LÍQUIDO

Outro fator crucial na escolha de uma bomba com membrana é sua compatibilidade com o líquido a ser bombeado, que pode variar de água suja a salmoura, alvejante e uma infinita variedade de soluções à base de água. Escolha a bomba com base em sua compatibilidade química.

Para obter mais informações, consulte o site da Comet ou entre em contato com nossos colaboradores pelo e-mail info@comet-spa.com

APS 101-121 • APS 101 S - 121 S

BOMBAS DE MEMBRANA DE ALTA PRESIÓN / *BOMBAS COM MEMBRANA DE ALTA PRESSÃO*

HIGHLIGHTS

50 bar 725 p.s.i.	
100 - 120 l/min 26,4 - 31,7 US gpm	
550 rpm	
12,3 - 14,5 HP 9,1 - 10,7 kW	
Aluminio anodizado *Alumínio anodizado*	
NBR	Standard
DESMOPAN	On request
VITON	On request
Estándar *Padrão*	

CARACTERÍSTICAS

Configuración: Tres membranas de NBR (Desmopan® y Viton bajo pedido). Piezas en contacto con el líquido: aluminio anodizado. Estándar: acumulador de presión y válvula de seguridad.

CARACTERÍSTICAS

Configuração: 3 membranas em NBR (Desmopan® e Viton mediante solicitação). Peças em contato com o líquido: alumínio anodizado. Padrão: acumulador de pressão e válvula de segurança.

BENEFICIOS

1. Relación perfecta carrera/escariado, con la capacidad de reducir al mínimo los esfuerzos a cargo de las membranas.
2. Componentes sobredimensionados para asegurar una solidez única, resistencia a los empujes y duración en el tiempo.
3. Extremadamente compactas para adaptarse a la escasez de espacio disponible en los atomizadores para cultivos frutales.
4. Versiones S con estribos de fijación sobredimensionados.

BENEFÍCIOS

1. *Perfeita relação curso/diâmetro capaz de minimizar a tensão nas membranas.*
2. *Componentes superdimensionados para garantir robustez única, resistência ao impulso e durabilidade ao longo do tempo.*
3. *Extremamente compactas para se adaptarem à falta de espaço disponível nos atomizadores de pomares.*
4. *Versões S com* suportes de fixação *superdimensionados.*

APLICACIONES · *APLICAÇÕES*

Atomizadores
Atomizadores

Antiincendios
Combate a incêndios

APS 101 · APS 121

Curvo
Curvo

Aspiración
Aspiração

Ø 40

Impulsión
Distribuição

2 x Ø 13
1 x G 3/4" F

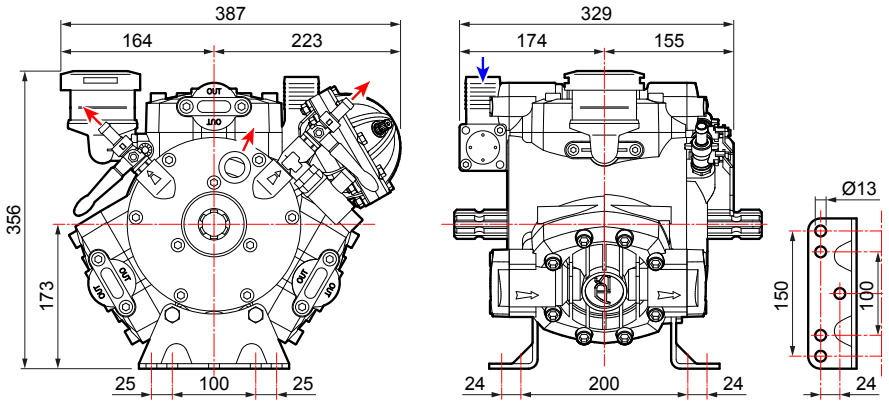

APS 101 S · APS 121 S

Curvo
Curvo

Aspiración
Aspiração

Ø 40

Impulsión
Distribuição

2 x Ø 13
1 x G 3/4" F

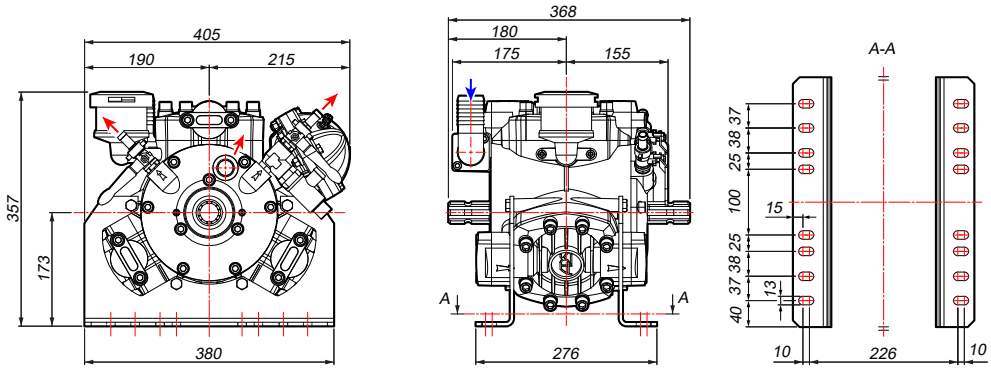

CARACTERÍSTICAS TÉCNICAS · *CARACTERÍSTICAS TÉCNICAS*

APS 101	0 bar - 0 p.s.i				20 bar - 290 p.s.i				30 bar - 435 p.s.i				40 bar - 580 p.s.i				50 bar - 725 p.s.i					
RPM	l/min	U.S.g.p.m.	HP	kW	l/min	U.S.g.p.m.	HP	kW	l/min	U.S.g.p.m.	HP	kW	l/min	U.S.g.p.m.	HP	kW	l/min	U.S.g.p.m.	HP	kW	kg	lb
400	73	19,2	0,8	0,6	71	18,6	4,1	3,0	70	18,4	5,9	4,3	70	18,5	7,4	5,4	70	18,4	9,0	6,6	38	83,8
450	82	21,6	0,9	0,7	79	21,0	4,7	3,5	80	21,1	6,6	4,9	79	20,7	8,4	6,2	79	20,9	10,1	7,4		
500	91	24,0	1,0	0,7	88	23,3	5,1	3,8	87	22,9	7,1	5,2	84	22,3	9,2	6,8	86	22,8	11,2	8,2		
550	100	26,4	1,1	0,8	97	25,6	5,6	4,1	95	25,1	7,9	5,8	94	24,8	10,0	7,4	94	24,8	12,3	9,1		

APS 121	0 bar - 0 p.s.i				20 bar - 290 p.s.i				30 bar - 435 p.s.i				40 bar - 580 p.s.i				50 bar - 725 p.s.i					
RPM	l/min	U.S.g.p.m.	HP	kW	l/min	U.S.g.p.m.	HP	kW	l/min	U.S.g.p.m.	HP	kW	l/min	U.S.g.p.m.	HP	kW	l/min	U.S.g.p.m.	HP	kW	kg	lb
400	87	23,0	0,9	0,7	85	22,5	4,8	3,5	84	22,2	6,8	5,0	84	22,2	8,6	6,3	84	22,2	10,6	7,8	38	83,8
450	98	25,9	1,0	0,7	96	25,4	5,4	4,0	95	25,1	7,6	5,6	94	24,8	9,7	7,1	94	24,8	11,9	8,8		
500	109	28,8	1,1	0,8	106	28,0	6,0	4,4	105	27,7	8,5	6,3	105	27,7	10,8	7,9	105	27,7	13,2	9,7		
550	120	31,7	1,2	0,9	117	30,9	6,6	4,9	116	30,6	9,3	6,8	115	30,4	11,9	8,8	115	30,4	14,5	10,7		

VERSIONES DISPONIBLES · *VERSÕES DISPONÍVEIS*

A 1” 3/8 M - 1” 3/8 M

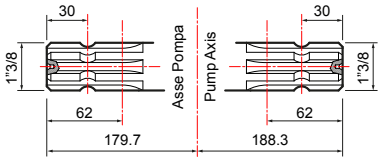

B 1” 3/8 F - 1” 3/8 M

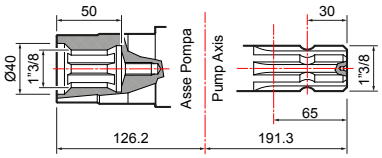

BOMBA Y APLICACIONES · *BOMBA E APLICAÇÕES*

APLICACIONES · *APLICAÇÕES*	TIPO DE EJE · *TIPO DE EIXO* Código de la bomba · *Código bomba*	APLICACIONES · *APLICAÇÕES*

A 1” 3/8 M - 1” 3/8 M

APS 101
30016-00003
con pies de apoyo / com pés

APS 121
30017-00004
con pies de apoyo / com pés

APS 101 S
30016-00004
con pies especiales / *com pés especiais*

APS 121 S
30017-00007
con pies especiales / *com pés especiais*

Adaptador para motor hidráulico *Adaptador para motor hidráulico*	
Eje cilíndrico Ø 25" con chaveta 8 mm *Eixo cilíndrico Ø 25" com chaveta de 8 mm*	**10001-0 0611**
Eje cilíndrico Ø 32" con chaveta 10 mm *Eixo cilíndrico Ø 32" com chaveta de 10 mm*	**10001-00612**
Tapón del eje M *Tampa do eixo M*	**10002-01773**

Protección del cardán *Proteção do eixo cardan* **UNI EN ISO 4254**	**10002-01778**
Protección del cardán *Proteção do eixo cardan*	**10002-01750**
Tapón del eje M *Tampa do eixo M*	**10002-01773**

B 1” 3/8 F - 1” 3/8 M

APS 121
30017-00005
con pies de apoyo / com pés

Kit de polea *Kit de polia*	
3 ranuras B Ø 292 *3 ranhuras B Ø 292*	**10001-04547**
3 ranuras A Ø 350 *3 ranhuras A Ø 350*	**10001-04545**
Adaptadores de la bomba para multiplicadores *Adaptadores da bomba para multiplicadores*	
COMER - D7, D 21, D 27	**10001-00645**
BIMA - M 30, M 47, M 60, MSB	

Reductores / *Redutores.* **Adaptadores / *Adaptadores.*** **Poleas / *Polias.*** **Multiplicadores / *Multiplicadores.*** **Protecciones / *Proteções.***

GRUPOS DE MANDO EN LA BOMBA · *GRUPOS DE CONTROLE NA BOMBA*

GCP 3V (Sólo para / *Somente para* **APS 101 - APS 101 S**)

	NÚMERO DE VÍAS *N. VIAS*	PRESIÓN *PRESSÃO* bar (p.s.i.)	CÓDIGO *CÓDIGO*	Kit racor en la bomba *Kit de conexão na bomba* (Obligatorio/*Obrigatório*)
	3	50 (725)	**42001-00111**	**00009-00902**

GRUPOS DE MANDO A DISTANCIA · *GRUPOS DE CONTROLE À DISTÂNCIA*

(Más información en la página 236 · *Para obter mais detalhes, veja a página 236)*

GCP 3V (Sólo para / *Somente para* **APS 101 - APS 101 S**)

	NÚMERO DE VÍAS *N. VIAS*	PRESIÓN *PRESSÃO* bar (p.s.i.)	CÓDIGO *CÓDIGO*
	3	50 (725)	**42001-00112**

KIT DE MANDO A DISTANCIA · *KIT DE CONTROLE À DISTÂNCIA*

	Racores curvos G 3/4" *Conexões curvas G 3/4"*
	10001-04626

HPR 2

	NÚMERO DE VÍAS *N. VIAS*	PRESIÓN *PRESSÃO* bar (p.s.i.)	CÓDIGO *CÓDIGO*	Versión con válvula de estelite *Versão com válvula de estelite*	Kit racores portagoma *Kit de conexões da mangueira*	
	3	50 (725)	**42001-00115**	**42001-00184**	Ø 8x10 (n. 3 piezas/*unidades*)	**00009-00996**

KIT DE MANDO A DISTANCIA · *KIT DE CONTROLE À DISTÂNCIA*

	Racores curvos *Conexões curvas*		Racores curvos con autoblocantes *Conexões curvas com autotravantes*
	00009-00877		**10001-04618**

ARGO SERIES

ARGO

	PRESIÓN *PRESSÃO* bar (p.s.i.)	Sin manómetro *Sem manômetro*	Con manómetro *Com manômetro*
	50 (725)	**42001-00307**	**42001-00308**

ARGO HD

	PRESIÓN *PRESSÃO* bar (p.s.i.)	Sin manómetro *Sem manômetro*	Con manómetro *Com manômetro*
	50 (725)	**42001-00305**	**42001-00306**

ARGO C

	PRESIÓN *PRESSÃO* bar (p.s.i.)	Sin manómetro *Sem manômetro*	Con manómetro *Com manômetro*
	50 (725)	**42001-00311**	**42001-00312**

ARGO HDC

	PRESIÓN *PRESSÃO* bar (p.s.i.)	Sin manómetro *Sem manômetro*	Con manómetro *Com manômetro*
	50 (725)	**42001-00309**	**42001-00310**

KIT DE MANDO A DISTANCIA · *KIT DE CONTROLE À DISTÂNCIA*

	Kit placa de fijación a distancia *Kit de placa de fixação à distância*		Racores curvos *Conexões curvas*		Racores curvos con autoblocantes *Conexões curvas com autotravantes*
	00071-01795		**00009-00877**		**10001-04618**

VÁLVULAS DE SEGURIDAD · *VÁLVULAS DE SEGURANÇA*

Incluida estándar
Incluída padrão

BOMBAS *BOMBAS*	CÓDIGO *CÓDIGO*	CARACTERÍSTICAS TÉCNICAS · *CARACTERÍSTICAS TÉCNICAS*			
		Ø A	Ø B mm (in)	PRESIÓN *PRESSÃO* bar (p.s.i.)	Color *Cor*
APS 101	**10002-01441**	G 1/2	19 (0,75)	50 (725)	Rojo - *Vermelho*
APS 121					
APS 101 S					
APS 121 S					

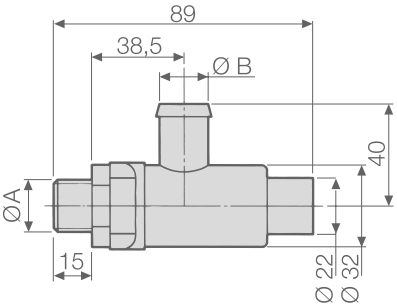

KIT DE MANTENIMIENTO · *KIT DE MANUTENÇÃO*

SERIE *SÉRIE*	MODELO *MODELO*	CÓDIGO *CÓDIGO*	TIPO DE MEMBRANA *TIPO DE MEMBRANA*
APS	101	**10001-01778**	NBR
	121		
	101 S		
	121 S		

MEMBRANAS · *MEMBRANAS*

○	MATERIAL · *MATERIAL*		
	NBR	D	V
Membrana de la bomba *Membrana da bomba*	**00006-00007**	**00006-00050**	**00006-00085**
Membrana del acumulador de presión *Membrana do acumulador de pressão*	**00006-00029**	**00006-00058**	**00006-00104** **00006-00107**

BLOG COMET: Cultivar el conocimiento
BLOG COMET: Cultivar o conhecimento

BENEFICIOS DE UNA BOMBA DE MEMBRANA

Las bombas de membrana presentan varias ventajas significativas:

CAPACIDAD DE CREAR VACÍO EN LA LÍNEA DE ASPIRACIÓN
Gracias a esta característica, las bombas de membrana tienen una excelente capacidad de cebado y auto-cebado.

- **Cebado** es la capacidad de elevar fluidos desde niveles situados debajo de la bomba. Aunque puedan alcanzarse alturas máximas de 5-6 metros, la elevación más común para una bomba de membrana varía entre 3 y 3.8 metros (entre 10.5 y 9.8 pies).
  Ventajas: la bomba puede aspirar líquidos de canales o depósitos situados mucho más abajo, representando una enorme ventaja durante las operaciones de llenado de los depósitos.

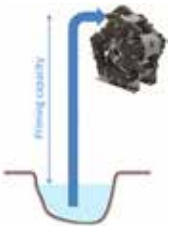

- **Auto-cebado:** es la capacidad de aspirar el aire contenido en la línea de aspiración durante la fase de arranque, eliminándolo a través de la línea de impulsión. Después de haber eliminado el aire, la bomba puede cebar y funcionar normalmente.
  Ventajas: la bomba puede arrancar sin necesidad de llenar el tubo de aspiración (de forma diferente de las bombas centrífugas)

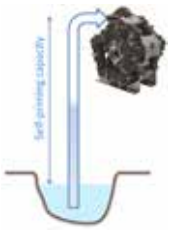

CAPACIDAD DE PRESIÓN
En el sector del rociado agrícola, que representa la aplicación principal de las bombas de membranas, éstas son la solución mejor en términos de capacidad de presión.

De hecho, pueden alcanzar presiones de hasta 50 bares - 725 psi, lo que las vuelve la única opción apta para equipar atomizadores para los tratamientos en los cultivos frutales, porque estas máquinas deben distribuir una cantidad considerable de líquido presurizado.

Además, las bombas de membrana representan la única forma posible para suministrar a la boquilla agitante la presión necesaria para mantener el producto químico mezclado en el interior del depósito.

CAPACIDAD DE FUNCIONAR EN SECO
El funcionamiento en seco se presenta cuando una bomba opera sin una cantidad adecuada de líquido en su interior. Gracias a la lubricación con aceite de todas las piezas mecánicas, las bombas de membrana pueden soportar el funcionamiento en seco sin recalentarse o bloquearse.
Casos típicos de funcionamiento en seco:
- La bomba está elevando agua desde un nivel muy profundo y ésta todavía no ha alcanzado la bomba. Por lo tanto, provisionalmente está bombeando aire.
- Hay una pérdida en el circuito de aspiración y la bomba está aspirando aire.

El funcionamiento en seco no es posible con bombas centrífugas o de pistones.

Continúa en la página 167

Para más información, consulte el sitio web de Comet o póngase en contacto con nuestro personal info@comet-spa.com

BENEFÍCIOS DA BOMBA DE MEMBRANA

As bombas com membrana apresentam diversas vantagens significativas:

CAPACIDADE DE CRIAR O VÁCUO NA LINHA DE ASPIRAÇÃO
Graças a esta característica, as bombas com membrana têm excelentes capacidades de escorvamento e autoescorvamento.

- ***O escorvamento** é a capacidade de elevar fluidos de níveis abaixo da bomba. Embora possam atingir alturas máximas de 5-6 metros, a elevação mais comum para uma bomba com membrana varia entre 3 e 3,8 metros (de 10,5 a 9,8 pés).*
  ***Vantagens:** a bomba pode aspirar líquidos de canais ou reservatórios localizados bem mais abaixo, representando uma enorme vantagem durante as operações de enchimento dos reservatórios.*

- ***O autoescorvamento** é a capacidade de aspirar o ar presente na linha de aspiração durante a inicialização, removendo-o através da linha de distribuição. Após a remoção do ar, a bomba pode escorvar e funcionar normalmente.*
  ***Vantagens:** a bomba pode ser inciada sem precisar encher o tubo de aspiração (ao contrário das bombas centrífugas).*

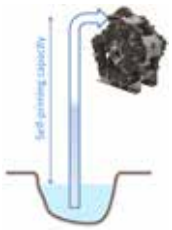

CAPACIDADE DE PRESSÃO
No setor da pulverização agrícola, que representa a principal aplicação das bombas com membrana, estas são a melhor solução em termos de capacidade de pressão.

De fato, podem atingir pressões de até 50 bar - 725 psi, o que as torna a única opção adequada para equipar atomizadores para tratamentos em pomares, já que essas máquinas devem distribuir uma quantidade significativa de líquido pressurizado.

Além disso, as bombas com membrana representam o único modo possível para fornecer ao bico agitador a pressão necessária para manter o produto químico misturado dentro do reservatório.

CAPACIDADE DE FUNCIONAMENTO A SECO
O funcionamento a seco ocorre quando uma bomba funciona sem uma quantidade adequada de líquido em seu interior. Graças à lubrificação com óleo de todas as peças mecânicas, as bombas com membrana podem suportar o funcionamento a seco sem superaquecimento ou bloqueio.
Casos típicos de funcionamento a seco:
- *A bomba está elevando água de um nível muito profundo e esta ainda não chegou à bomba, portanto está bombeando ar temporariamente.*
- *Há um vazamento no circuito de aspiração e a bomba está aspirando ar.*

O funcionamento a seco não é possível com bombas centrífugas ou de pistões.

Continua na pág. 167

Para obter mais informações, consulte o site da Comet ou entre em contato com nossos colaboradores pelo e-mail info@comet-spa.com

APS 145

BOMBAS DE MEMBRANA DE ALTA PRESIÓN / *BOMBAS COM MEMBRANA DE ALTA PRESSÃO*

HIGHLIGHTS

50 bar 725 p.s.i.	
149 l/min 39,2 US gpm	
550 rpm	
18,0 HP 13,2 kW	
Aluminio anodizado *Alumínio anodizado*	
NBR DESMOPAN VITON	Standard On request On request
Estándar *Padrão*	

CARACTERÍSTICAS

Configuración: Cuatro membranas de NBR (Desmopan® y Viton bajo pedido). Piezas en contacto con el líquido: aluminio anodizado. Estándar: acumulador de presión y válvula de seguridad.

CARACTERÍSTICAS

Configuração: 4 membranas em NBR (Desmopan® e Viton mediante solicitação). Peças em contato com o líquido: alumínio anodizado. Padrão: acumulador de pressão e válvula de segurança.

BENEFICIOS

1. Relación perfecta carrera/escariado, con la capacidad de reducir al mínimo los esfuerzos a cargo de las membranas.
2. Componentes sobredimensionados para asegurar una solidez única, resistencia a los empujes y duración en el tiempo.
3. Extremadamente compactas para adaptarse a la escasez de espacio disponible en los atomizadores para cultivos frutales.

BENEFÍCIOS

1. *Perfeita relação curso/diâmetro capaz de minimizar a tensão nas membranas.*
2. *Componentes superdimensionados para garantir robustez única, resistência ao impulso e durabilidade ao longo do tempo.*
3. *Extremamente compactas para se adaptarem à falta de espaço disponível nos atomizadores de pomares.*

APLICACIONES · *APLICAÇÕES*

Atomizadores
Atomizadores

Antiincendios
Combate a incêndios

Curvo
Curvo

Aspiración
Aspiração

Ø 45

Impulsión
Distribuição

2 x Ø 13
1 x G 3/4" F

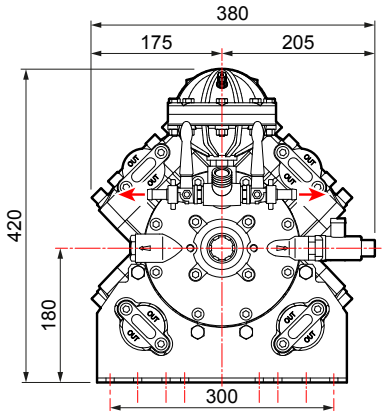

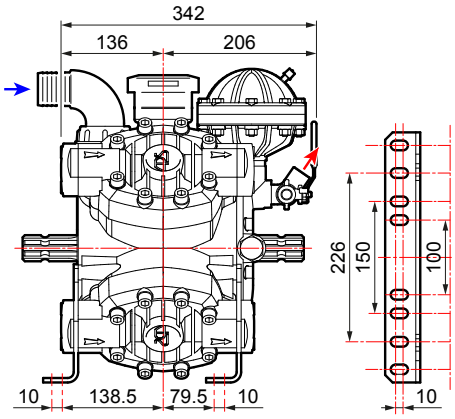

CARACTERÍSTICAS TÉCNICAS · *CARACTERÍSTICAS TÉCNICAS*

APS 145	0 bar - 0 p.s.i				20 bar - 290 p.s.i				30 bar - 435 p.s.i				40 bar - 580 p.s.i				50 bar - 725 p.s.i					
RPM	l/min	U.S.g.p.m.	HP	kW	l/min	U.S.g.p.m.	HP	kW	l/min	U.S.g.p.m.	HP	kW	l/min	U.S.g.p.m.	HP	kW	l/min	U.S.g.p.m.	HP	kW	kg	lb
400	112	29,6	1,1	0,8	109	28,8	6,7	4,9	108	28,5	8,7	6,4	107	28,2	11,0	8,1	106	27,9	13,4	9,9		
450	125	33,0	1,3	1,0	122	32,3	6,9	5,1	121	32,0	9,7	7,1	120	31,8	12,4	9,1	119	31,5	15,0	11,0		
500	138	36,5	1,4	1,0	135	35,7	7,6	5,6	134	35,4	10,8	7,9	133	35,1	13,7	10,1	132	34,8	16,6	12,2	46	101
550	149	39,2	1,5	1,1	145	38,4	8,2	6,0	144	38,1	11,6	8,5	143	37,7	14,7	10,8	142	37,5	18,0	13,2		

VERSIONES DISPONIBLES · *VERSÕES DISPONÍVEIS*

A 1" 3/8 M - 1" 3/8 M

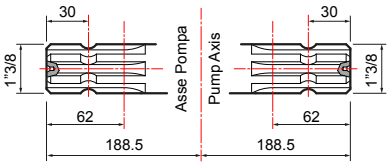

B 1" 3/8 F - 1" 3/8 M

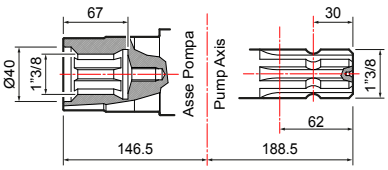

BOMBA Y APLICACIONES · *BOMBA E APLICAÇÕES*

APLICACIONES · *APLICAÇÕES*	TIPO DE EJE · *TIPO DE EIXO* Código de la bomba · *Código bomba*	APLICACIONES · *APLICAÇÕES*

Adaptador para motor hidráulico *Adaptador para motor hidráulico*	
Eje cilíndrico Ø 32" con chaveta 10 mm *Eixo cilíndrico Ø 32" com chaveta de 10 mm*	**10001-00593**
Protección del cardán *Proteção do eixo cardan*	**10002-01769**
Tapón del eje M *Tampa do eixo M*	**10002-01785**

A

1” 3/8 M - 1” 3/8 M

APS 145
30026-00001
con pies de apoyo / com pés

* **APS 145**
30026-00004
con pies de apoyo / com pés

Protección del cardán *Proteção do eixo cardan* **UNI EN ISO 4254**	**10002-01779**
Protección del cardán *Proteção do eixo cardan*	**10002-01750**

B

1” 3/8 F - 1” 3/8 M

APS 145
30026-00002
con pies de apoyo / com pés

Kit de polea *Kit de polia*	
3 ranuras A Ø 300 *3 ranhuras A Ø 300*	**10001-07774**
3 ranuras A Ø 350 *3 ranhuras A Ø 350*	**10001-04554**
3 ranuras B Ø 300 *3 ranhuras B Ø 300*	**10001-13088**
Adaptadores de la bomba para multiplicadores *Adaptadores da bomba para multiplicadores*	
COMER - D7, D 21, D 27	**10001-00648**
BIMA - M 30, M 47, M 60, MSB	

*Con válvula de regulación incluida / *Com válvula reguladora incluída.*

Reductores / *Redutores.* **Adaptadores / *Adaptadores.*** **Poleas / *Polias.*** **Multiplicadores / *Multiplicadores.*** **Protecciones / *Proteções.***

GRUPOS DE MANDO EN LA BOMBA · *GRUPOS DE CONTROLE NA BOMBA*

VRS

	NÚMERO DE VÍAS *N. VIAS*	RACOR PORTAGOMA *CONEXÃO DE MANGUEIRA* Ø	IMPULSIÓN *DISTRIBUIÇÃO*	CÓDIGO *CÓDIGO*
	1	24	Recto - *Reto*	**10002-00926**
	1	23	Curvo - *Curvo*	**10002-01092**

GRUPOS DE MANDO A DISTANCIA · *GRUPOS DE CONTROLE À DISTÂNCIA*

(Más información en la página 236 · *Para obter mais detalhes, veja a página 236)*

HPR 2

	NÚMERO DE VÍAS *N. VIAS*	PRESIÓN *PRESSÃO* bar (p.s.i.)	CÓDIGO *CÓDIGO*	Versión con válvula de estelite *Versão com válvula de estelite*	Kit racores portagoma *Kit de conexões da mangueira*	
	3	50 (725)	**42001-00115**	**42001-00184**	Ø 8x10 (n. 3 piezas/*unidades*)	**00009-00996**

ARGO SERIES

ARGO

	PRESIÓN *PRESSÃO* bar (p.s.i.)	Sin manómetro *Sem manômetro*	Con manómetro *Com manômetro*
	50 (725)	**42001-00307**	**42001-00308**

ARGO HD

	PRESIÓN *PRESSÃO* bar (p.s.i.)	Sin manómetro *Sem manômetro*	Con manómetro *Com manômetro*
	50 (725)	**42001-00305**	**42001-00306**

ARGO C

	PRESIÓN *PRESSÃO* bar (p.s.i.)	Sin manómetro *Sem manômetro*	Con manómetro *Com manômetro*
	50 (725)	**42001-00311**	**42001-00312**

ARGO HDC

	PRESIÓN *PRESSÃO* bar (p.s.i.)	Sin manómetro *Sem manômetro*	Con manómetro *Com manômetro*
	50 (725)	**42001-00309**	**42001-00310**

KIT DE MANDO A DISTANCIA · *KIT DE CONTROLE À DISTÂNCIA*

	Kit placa de fijación a distancia *Kit de placa de fixação à distância*		Racores curvos con autoblocantes *Conexões curvas com autotravantes*
	00071-01795		**10001-04618**

VÁLVULAS DE SEGURIDAD · *VÁLVULAS DE SEGURANÇA*

Incluida estándar
Incluída padrão

BOMBAS *BOMBAS*	CÓDIGO *CÓDIGO*	CARACTERÍSTICAS TÉCNICAS · *CARACTERÍSTICAS TÉCNICAS*			
		Ø A	Ø B mm (in)	PRESIÓN *PRESSÃO* bar (p.s.i.)	Color *Cor*
APS 145	**10002-01441**	G 1/2	19 (0,75)	50 (725)	Rojo - *Vermelho*

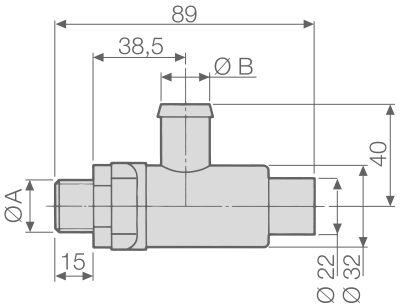

KIT DE MANTENIMIENTO · *KIT DE MANUTENÇÃO*

SERIE *SÉRIE*	MODELO *MODELO*	CÓDIGO *CÓDIGO*	TIPO DE MEMBRANA *TIPO DE MEMBRANA*
APS	145	**10001-01864**	NBR

MEMBRANAS · *MEMBRANAS*

	MATERIAL · *MATERIAL*		
	NBR	D	V
Membrana de la bomba *Membrana da bomba*	**00006-00007**	**00006-00050**	**00006-00085**
Membrana del acumulador de presión *Membrana do acumulador de pressão*	**00006-00029**	**00006-00058**	**00006-00104** **00006-00107**

BLOG COMET: Cultivar el conocimiento
BLOG COMET: Cultivar o conhecimento

BENEFICIOS DE UNA BOMBA DE MEMBRANA

ALTAS RESISTENCIAS EN LAS APLICACIONES CRÍTICAS
Gracias a la ausencia de piezas mecánicas en contacto con el líquido, las bombas de membrana pueden manejar la mayoría de las sustancias a base de agua, incluso cuando se mezclan con ácidos, disolventes, partículas abrasivas, sedimentos y fangos, que contengan una cantidad relativamente elevada de gránulos y partículas sólidas.

Sin embargo, las características siguientes del líquido y su compatibilidad representan un punto clave para la selección de la bomba:

- **Viscosidad:** es la resistencia al deslizamiento (su opuesto es la fluidez). Por ejemplo, la miel es mucho más viscosa que el agua. Las bombas de membrana son aptas para fluidos con viscosidad similar a la del agua ≈ 0,001002 Pa·s (Pascal · segundo) a 20 °C.
- **Abrasividad:** La abrasividad es causada por las partículas sólidas no disueltas. Partículas sólidas no filtradas, especialmente minerales o metales, pueden erosionar rápidamente una bomba si los materiales no se eligen correctamente.
- **Corrosividad:** La corrosión es la destrucción de los materiales (normalmente metales) a causa de una reacción química. Los fluidos corrosivos deben manejarse con bombas específicas, diseñadas para resistir a los mismos.
- **Temperatura:** Las bombas de membrana son aptas para líquidos a temperatura ambiente, en un intervalo incluido entre 0 y 60ºC (32ºF y 140ºF).

A continuación se encuentra un diagrama indicativo y absolutamente no vinculante de los materiales de las bombas en términos de resistencia a la abrasión y a la corrosión.

Clave: E = Excelente; B = Bueno; BB = Bastante bueno

Material	Componente	Resistencia a la abrasión (desgaste)	Resistencia química (corrosión)
Poliamida - Nylon® (PA)	Cabezales, colectores, racores	B	B
Polipropileno (PP)	Cabezales, colectores, racores	BB	E
Latón (B)	Cabezales, colectores, racores	E	B
Aluminio anodizado (AA)	Cabezales, colectores, racores	B	BB
Aluminio cubierto de plástico (AP)	Cabezales, colectores	E	B
Acero inoxidable (S)	Válvula, pernos	E	E
NBR	Membranas	E	BB
Desmopan®	Membranas	B	B
Viton®	Membranas	B	B

Para más información, consulte el sitio web de Comet o póngase en contacto con nuestro personal info@comet-spa.com

BENEFÍCIOS DA BOMBA DE MEMBRANA

ALTA RESISTÊNCIA A APLICAÇÕES CRÍTICAS
Graças à ausência de peças mecânicas em contato com o líquido, as bombas com membrana podem lidar com a maioria das substâncias à base de água, mesmo quando misturadas com ácidos, solventes, partículas abrasivas, sedimentos ou lamas, contendo uma quantidade relativamente elevada de grânulos e partículas sólidas.

Contudo, as seguintes características do líquido e sua compatibilidade são um ponto-chave na seleção da bomba:

- ***Viscosidade:*** *é a resistência ao escoamento (seu oposto é a fluidez). Por exemplo, o mel é muito mais viscoso que a água. As bombas com membrana são adequadas para fluidos com viscosidade semelhante à da água ≈ 0,001002 Pa·s (Pascal segundo) a 20°C.*
- ***Abrasividade:*** *A abrasividade é causada por sólidos não dissolvidos. Partículas sólidas não filtradas, especialmente minerais ou metais, podem corroer rapidamente uma bomba se os materiais não forem escolhidos corretamente.*
- ***Corrosividade:*** *A corrosão é a destruição de materiais (normalmente metais) devido a uma reação química. Fluidos corrosivos devem ser manuseados com bombas específicas projetadas para suportá-los.*
- ***Temperatura:*** *As bombas com membrana são adequadas para líquidos em temperatura ambiente, em um intervalo entre 0 e 60°C (32°F e 140°F).*

Abaixo encontra-se um diagrama indicativo e absolutamente não vinculativo dos materiais da bomba em termos de resistência à abrasão e à corrosão.

Chave: E = Excelente; B = Bom; BS = Bastante bom

Material	*Componente*	*Resistência à abrasão (desgaste)*	*Resistência química (corrosão)*
Poliamida - Nylon® (PA)	*Cabeçotes, coletores, conexões*	*B*	*B*
Polipropileno (PP)	*Cabeçotes, coletores, conexões*	*BS*	*E*
Latão (B)	*Cabeçotes, coletores, conexões*	*E*	*B*
Alumínio anodizado (AA)	*Cabeçotes, coletores, conexões*	*B*	*BS*
Alumínio revestido em plástico (AP)	*Cabeçotes, coletores*	*E*	*B*
Aço inoxidável (S)	*Válvula, parafusos*	*E*	*E*
NBR	*Membranas*	*E*	*BS*
Desmopan®	*Membranas*	*B*	*B*
Viton®	*Membranas*	*B*	*B*

Para obter mais informações, consulte o site da Comet ou entre em contato com nossos colaboradores pelo e-mail info@comet-spa.com

APS 141 · APS 166

BOMBAS DE MEMBRANA DE ALTA PRESIÓN / *BOMBAS COM MEMBRANA DE ALTA PRESSÃO*

HIGHLIGHTS

50 bar 725 p.s.i.	
145 - 169 l/min 38,3 - 44,6 US gpm	
550 rpm	
17,8 - 20,5 HP 13,1 - 15,1 kW	
Aluminio anodizado *Alumínio anodizado*	
NBR	Standard
DESMOPAN	On request
VITON	On request
On request *A richiesta*	

CARACTERÍSTICAS

Configuración: Cinco membranas de NBR (Desmopan® y Viton bajo pedido). Piezas en contacto con el líquido: aluminio anodizado. Estándar: válvula de seguridad. Bajo pedido: acumulador de presión.

CARACTERÍSTICAS

Configuração: 5 membranas em NBR (Desmopan® e Viton mediante solicitação). Peças em contato com o líquido: alumínio anodizado. Padrão: válvula de segurança.
Mediante solicitação: acumulador de pressão.

BENEFICIOS

1. Relación perfecta carrera/escariado, con la capacidad de reducir al mínimo los esfuerzos a cargo de las membranas.
2. Componentes sobredimensionados para asegurar una solidez única, resistencia a los empujes y duración en el tiempo.
3. Extremadamente compactas para adaptarse a la escasez de espacio disponible en los atomizadores para cultivos frutales.

BENEFÍCIOS

1. *Perfeita relação curso/diâmetro capaz de minimizar a tensão nas membranas.*
2. *Componentes superdimensionados para garantir robustez única, resistência ao impulso e durabilidade ao longo do tempo.*
3. *Extremamente compactas para se adaptarem à falta de espaço disponível nos atomizadores de pomares.*

APLICACIONES · *APLICAÇÕES*

Atomizadores
Atomizadores

Antiincendios
Combate a incêndios

Curvo
Curvo

Aspiración
Aspiração

Ø 45

Impulsión
Distribuição

2 x Ø 10
1 x G 3/4" F

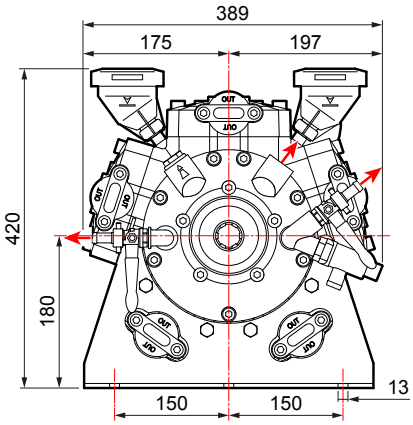

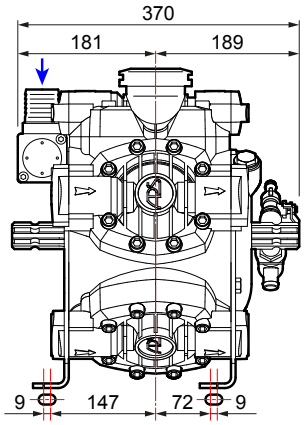

CARACTERÍSTICAS TÉCNICAS · *CARACTERÍSTICAS TÉCNICAS*

APS 141	0 bar - 0 p.s.i				20 bar - 290 p.s.i				30 bar - 435 p.s.i				40 bar - 580 p.s.i				50 bar - 725 p.s.i					
RPM	l/min	U.S.g.p.m.	HP	kW	l/min	U.S.g.p.m.	HP	kW	l/min	U.S.g.p.m.	HP	kW	l/min	U.S.g.p.m.	HP	kW	l/min	U.S.g.p.m.	HP	kW	kg	lb
400	109	28,8	1,1	0,8	106	28,0	6,0	4,4	104	27,5	8,3	6,1	103	27,2	10,6	7,8	102	26,9	12,9	9,5	56	123,5
450	122	32,2	1,3	1,1	118	31,2	6,7	4,9	117	30,9	9,4	6,9	116	30,6	12,0	8,8	115	30,4	14,5	10,7		
500	132	34,9	1,4	1,0	129	34,1	7,3	5,4	129	34,1	10,3	7,6	128	33,8	13,2	9,7	128	33,8	16,2	11,9		
550	145	38,3	1,5	1,1	142	37,5	8,1	6,0	142	37,5	11,4	8,4	141	37,2	14,6	10,7	141	37,2	17,8	13,1		

APS 166	0 bar - 0 p.s.i				20 bar - 290 p.s.i				30 bar - 435 p.s.i				40 bar - 580 p.s.i				50 bar - 725 p.s.i					
RPM	l/min	U.S.g.p.m.	HP	kW	l/min	U.S.g.p.m.	HP	kW	l/min	U.S.g.p.m.	HP	kW	l/min	U.S.g.p.m.	HP	kW	l/min	U.S.g.p.m.	HP	kW	kg	lb
400	126	33,3	1,3	1,0	123	32,5	7,0	5,2	121	32,0	9,7	7,1	121	32,0	12,5	9,2	120	31,7	15,1	11,1	56	123,5
450	142	37,5	1,5	1,1	139	36,7	7,9	5,8	137	36,2	11,0	8,1	136	35,9	14,0	10,3	135	35,7	17,0	12,5		
500	154	40,7	1,6	1,2	151	39,9	8,6	6,3	150	39,6	12,0	8,8	150	39,6	15,5	11,4	148	39,1	18,7	13,8		
550	169	44,6	1,8	1,3	166	43,9	9,4	6,9	164	43,3	13,1	9,6	163	43,1	16,8	12,4	163	43,1	20,5	15,1		

VERSIONES DISPONIBLES · *VERSÕES DISPONÍVEIS*

A 1" 3/8 M - 1" 3/8 M

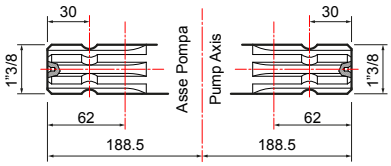

BOMBA Y APLICACIONES · *BOMBA E APLICAÇÕES*

APLICACIONES · *APLICAÇÕES*	TIPO DE EJE · *TIPO DE EIXO* Código de la bomba · *Código bomba*	APLICACIONES · *APLICAÇÕES*

Adaptador para motor hidráulico *Adaptador para motor hidráulico*	
Eje cilíndrico Ø 32" con chaveta 10 mm *Eixo cilíndrico Ø 32" com chaveta de 10 mm*	**10001-00593**
Tapón del eje M *Tampa do eixo M*	**00042-00214**

Protección del cardán *Proteção do eixo cardan* **UNI EN ISO 4254**	**10002-01779**

A

1” 3/8 M - 1” 3/8 M

APS 141
30018-00002
con pies de apoyo / com pés

APS 166
30019-00004
con pies de apoyo / com pés

GRUPOS DE MANDO A DISTANCIA · *GRUPOS DE CONTROLE À DISTÂNCIA*

(Más información en la página 236 · *Para obter mais detalhes, veja a página 236)*

HPR 2

	NÚMERO DE VÍAS *N. VIAS*	PRESIÓN *PRESSÃO* bar (p.s.i.)	CÓDIGO *CÓDIGO*	Versión con válvula de estelite *Versão com válvula de estelite*	Kit racores portagoma *Kit de conexões da mangueira*	
	3	50 (725)	**42001-00115**	**42001-00184**	Ø 8x10 (n. 3 piezas/*unidades*)	**00009-00996**

KIT DE MANDO A DISTANCIA · *KIT DE CONTROLE À DISTÂNCIA*

	Racores curvos *Conexões curvas*		Racores curvos con autoblocantes *Conexões curvas com autotravantes*
	00009-00877		**10001-04618**

ARGO SERIES

ARGO

	PRESIÓN *PRESSÃO* bar (p.s.i.)	Sin manómetro *Sem manômetro*	Con manómetro *Com manômetro*
	50 (725)	**42001-00307**	**42001-00308**

ARGO HD

	PRESIÓN *PRESSÃO* bar (p.s.i.)	Sin manómetro *Sem manômetro*	Con manómetro *Com manômetro*
	50 (725)	**42001-00305**	**42001-00306**

ARGO C

	PRESIÓN *PRESSÃO* bar (p.s.i.)	Sin manómetro *Sem manômetro*	Con manómetro *Com manômetro*
	50 (725)	**42001-00311**	**42001-00312**

ARGO HDC

	PRESIÓN *PRESSÃO* bar (p.s.i.)	Sin manómetro *Sem manômetro*	Con manómetro *Com manômetro*
	50 (725)	**42001-00309**	**42001-00310**

KIT DE MANDO A DISTANCIA · *KIT DE CONTROLE À DISTÂNCIA*

	Kit placa de fijación a distancia *Kit de placa de fixação à distância*		Racores curvos *Conexões curvas*		Racores curvos con autoblocantes *Conexões curvas com autotravantes*
	00071-01795		**00009-00877**		**10001-04618**

VÁLVULAS DE SEGURIDAD · *VÁLVULAS DE SEGURANÇA*

Incluida estándar
Incluída padrão

BOMBAS *BOMBAS*	CÓDIGO *CÓDIGO*	CARACTERÍSTICAS TÉCNICAS · *CARACTERÍSTICAS TÉCNICAS*			
		Ø A	Ø B mm (in)	PRESIÓN *PRESSÃO* bar (p.s.i.)	Color *Cor*
APS 141	**10002-01441**	G 1/2	19 (0,75)	50 (725)	Rojo - *Vermelho*
APS 166					

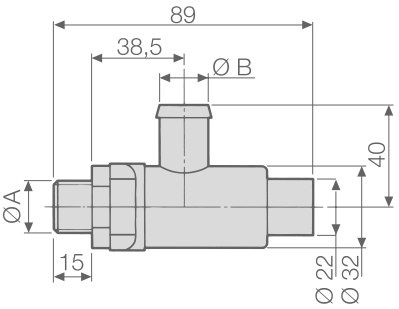

OTROS ACCESORIOS · *OUTROS ACESSÓRIOS*

	Kit acumulador de presión *Kit de acumulador de pressão*	CÓDIGO *CÓDIGO*
		10002-01624

KIT DE MANTENIMIENTO · *KIT DE MANUTENÇÃO*

SERIE *SÉRIE*	MODELO *MODELO*	CÓDIGO *CÓDIGO*	TIPO DE MEMBRANA *TIPO DE MEMBRANA*
APS	141	**10001-01780**	NBR
	166		

MEMBRANAS · *MEMBRANAS*

	MATERIAL · *MATERIAL*		
	NBR	D	V
Membrana de la bomba *Membrana da bomba*	**00006-00007**	**00006-00050**	**00006-00085**

BLOG COMET: Cultivar el conocimiento
BLOG COMET: Cultivar o conhecimento

QUÉ ES LA CAVITACIÓN

PRESIÓN EXCESIVA NEGATIVA EN LA LÍNEA DE ASPIRACIÓN - CAVITACIÓN
A pesar de su capacidad excelente de generar y mantener una presión negativa en la línea de aspiración, es importante recordar que:
la presión atmosférica es la condición ideal en el interior de la línea de aspiración.

Una presión negativa continua y excesiva recupera un **exceso de aceite debajo de la membrana** y la empuja hacia arriba contra los bordes afilados, que la corroen y la cortan, llevando a una rotura precoz de la membrana misma.
Una presión negativa excesiva además puede generar cavitación: a causa del calo de presión, el fluido pasa del estado líquido al estado gaseoso, formando burbujas de vapor (cavidades).
Las burbujas atraviesan la bomba y la presión elevada presente en esta zona causa su implosión violenta, generando un ruido característico, como si la bomba estuviera aspirando gravilla.
Esto comporta una erosión sustancial de la bomba, tanto en aspiración como en impulsión.
La cavitación puede presentarse también cuando la **bomba trabaja a menos del 10%** de su punto de máxima efectividad.

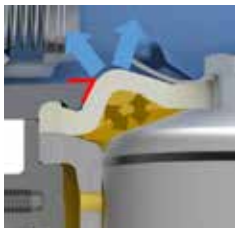

Fase de llenado del depósito.
Durante esta fase, la bomba aspira agua de fuentes situadas a niveles mucho más bajos (canales, depósitos) y la altura entre el eje central de la bomba y el nivel del líquido puede ser significativa, generando, por lo tanto, una presión negativa considerable. Para evitar averías:
- esta altura debe limitarse a un máximo de **4 metros (13 pies);**
- la presión negativa superior a -0,3 bar (-43 PSI) debe **limitarse al tiempo estrictamente necesario para llenar el depósito (máximo 20-30 minutos).**

PRESIÓN POSITIVA EN LA LÍNEA DE ASPIRACIÓN
Recién hemos visto que una bomba de membrana puede soportar un vacío significativo. Al mismo tiempo:
las bombas de membrana no toleran una presión positiva en la línea de aspiración.

De hecho, la presión positiva comprimiría la membrana en el interior del espacio con bordes afilados entre pistón y cilindro, causando una avería precoz de la membrana misma.
Para evitar este riesgo, es suficiente:
- **NO alimentar la bomba con la red hídrica urbana;**
- **NO alimentar la bomba con ninguna otra bomba.**

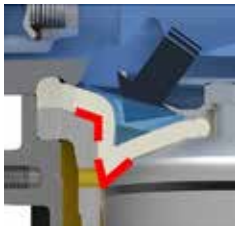

Para más información, consulte el sitio web de Comet o póngase en contacto con nuestro personal info@comet-spa.com

O QUE É CAVITAÇÃO?

PRESSÃO EXCESSIVA NEGATIVA NA LINHA DE ASPIRAÇÃO, CAVITAÇÃO
Apesar de sua excelente capacidade de gerar e manter uma pressão negativa na linha de aspiração, é importante lembrar que: a pressão atmosférica é a condição ideal dentro da linha de aspiração.

*Uma pressão negativa contínua e excessiva puxa **o excesso de óleo sob a membrana** e o força contra as bordas afiadas, que a desgastam e a cortam, levando à falha prematura da mesma.*
Uma pressão negativa excessiva também pode gerar cavitação: devido à queda de pressão, o fluido passa do estado líquido para o gasoso, formando bolhas de vapor (cavidades).
As bolhas atravessam a bomba, e a alta pressão presente nessa área provoca sua violenta implosão, gerando um ruído característico, como se a bomba estivesse aspirando cascalho.
Isto leva a uma erosão substancial da bomba tanto na aspiração como na distribuição.
*A cavitação também pode ocorrer quando a **bomba opera a menos de 10%** do seu ponto de eficiência máxima.*

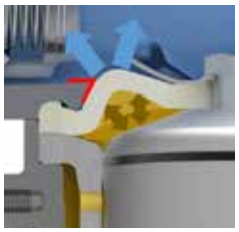

Fase de enchimento do reservatório
Durante esta fase, a bomba aspira água de fontes localizadas em níveis muito mais baixos (canais, reservatórios) e a altura entre o eixo central da bomba e o nível do líquido pode ser significativa, gerando assim uma pressão negativa considerável. Para evitar avarias:
- *esta altura deve ser limitada a um máximo de **4 metros (13 pés);***
- *a pressão negativa superior a -0,3 bar (-43 PSI) deve ser **limitada ao tempo estritamente necessário para encher o reservatório (máximo 20-30 minutos).***

PRESSÃO POSITIVA NA LINHA DE ASPIRAÇÃO
Acabamos de ver que uma bomba com membrana pode suportar um vácuo significativo. Ao mesmo tempo:
as bombas com membrana não toleram pressão positiva na linha de aspiração.

De fato, a pressão positiva comprimiria a membrana dentro do espaço com bordas afiadas entre o pistão e o cilindro, causando falha prematura da própria membrana.
Para evitar este risco, é suficiente:
- ***NÃO alimentar a bomba com a rede hídrica urbana;***
- ***NÃO alimentar a bomba com nenhuma outra bomba.***

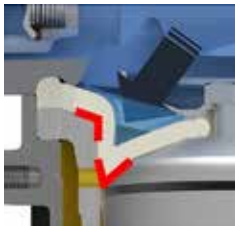

Para obter mais informações, consulte o site da Comet ou entre em contato com nossos colaboradores pelo e-mail info@comet-spa.com

IDS SERIES

IDS 960

IDS 1000

IDS 1400

IDS 1201-1401

IDS 1501-1701-2001

IDS 2200-2600

Las indestructibles bombas de latón Comet de alta presión

La serie IDS es la cumbre de la gama Comet, famosa en todo el mundo por su inigualable prestigio en el campo de las bombas de latón.

Las bombas IDS se han diseñado para usos gravosos en los cultivos frutales, viñas y olivares, y tienen la capacidad de adaptarse a las condiciones más difíciles en ambientes secos, polvorientos y recalentados (por ejemplo climas tropicales o subtropicales). Las bombas IDS además poseen un diseño compacto e impecable.

As indestrutíveis bombas de latão Comet de alta pressão

A série IDS é a melhor linha da Comet, famosa em todo o mundo pelo seu prestígio incomparável no campo das bombas de latão.

As bombas IDS foram projetadas para aplicações pesadas em pomares, vinhas e olivais, e são capazes de se adaptar às condições mais difíceis em ambientes secos, empoeirados e superaquecidos (por exemplo, climas tropicais ou subtropicais). Além disso, as bombas IDS apresentam um design compacto e impecável.

DETALLES TÉCNICOS · *DETALHES TÉCNICOS*

IDS 960	IDS 1000	IDS 1400	IDS 1201	IDS 1401	IDS 1501	IDS 1701	IDS 2001	IDS 2200	IDS 2600
4 Membranas/ *Membranas*	3 Membranas/ *Membranas*	4 Membranas/ *Membranas*	3 Membranas/ *Membranas*	3 Membranas/ *Membranas*	4 Membranas/ *Membranas*	4 Membranas/ *Membranas*	4 Membranas/ *Membranas*	6 Membranas/ *Membranas*	6 Membranas/ *Membranas*
550 rpm	550 rpm	550 rpm	550 rpm	550 rpm	550 rpm	550 rpm	550 rpm	550 rpm	550 rpm
94 l/min 24,7 US gpm	101 l/min 26,7 US gpm	142 l/min 37,5 US gpm	124 l/min 32,8 US gpm	137 l/min 36,2 US gpm	149 l/min 39,4 US gpm	166 l/min 43,9 US gpm	185 l/min 48,9 US gpm	216 l/min 57,1 US gpm	259 l/min 68,4 US gpm
50 Bar 725 P.s.i.	50 Bar 725 P.s.i.	50 Bar 725 P.s.i.	50 Bar 725 P.s.i.	50 Bar 725 P.s.i.	50 Bar 725 P.s.i.	50 Bar 725 P.s.i.	50 Bar 725 P.s.i.	50 Bar 725 P.s.i.	50 Bar 725 P.s.i.
11,5 CV	12,5 CV	17 CV	15,5 CV	16,6 CV	18,4 CV	19,9 CV	22,4 CV	26,2 CV	32,1 CV
30,3 kg 66,6 lb	42 kg 93 lb	58 kg 128 lb	53 kg 116,6 lb	53 kg 116,6 lb	60 kg 132 lb	60 kg 132 lb	60 kg 132 lb	76 kg 168 lb	76 kg 168 lb

IDS SERIES

HIGHLIGHTS

A DURACIÓN INIGUALABLE
Partes móviles sobredimensionadas (rodamientos (**1**), pistones (**2**), eje (**3**) etc...) y estribos de soporte (**4**) **cumplen con los requisitos más severos** de transmisión de potencia, par, empuje axial y desalineaciones, convirtiendo la serie IDS en una unidad substancialmente **indestructible**.
La especial **línea HD,** desde hace poco introducida en el mercado, es un paso adelante ulterior hacia la búsqueda de la excelencia. Monta **rodamientos de marca premium** junto a **estribos de soporte ultra espesos**.

B EXTREMA RESISTENCIA
Todos los componentes en contacto con los fluidos se han realizado de latón, para obtener la máxima **resistencia a la abrasión** y **la mejor compatibilidad química**.

C MANTENIMIENTO FÁCIL
La presencia de colectores externos hace las válvulas inmediatamente accesibles para el operador, permitiendo operaciones de **asistencia sencillas y rápidas**.

D TECNOLOGÍA DE ÚLTIMA GENERACIÓN
Las bombas de la serie IDS se han diseñado con una **óptima relación carrera/escariado**, con el fin de reducir al mínimo los esfuerzos a cargo de las membranas y garantizar una **duración de la vida útil incomparable** de todos los materiales de consumo (por ejemplo, válvulas de no retorno y membranas).

HIGHLIGHTS

DURAÇÃO INCOMPARÁVEL
*Peças móveis superdimensionadas (rolamentos (**1**), pistões (**2**), eixo (**3**) etc.) e suportes (**4**) **atendem aos requisitos mais rigorosos** de transmissão de potência, torque, impulso axial e desalinhamentos, tornando a série IDS uma unidade substancialmente **indestrutível**.*
*A especial **linha HD,** lançada recentemente no mercado, é mais um passo na busca pela excelência. Possui **rolamentos de marca premium** com **suportes ultragrossos**.*

EXTREMA RESISTÊNCIA
*Todos os componentes em contato com os fluidos são projetados em latão, para obter a máxima **resistência à abrasão** e **compatibilidade química**.*

FÁCIL MANUTENÇÃO
*A presença de coletores externos torna as válvulas imediatamente acessíveis ao operador, permitindo operações de **assistência simples e rápidas**.*

TECNOLOGIA DE PONTA
*As bombas da série IDS foram projetadas com uma **excelente relação curso/diâmetro**, a fim de minimizar a tensão nas membranas e garantir uma **duração incomparável** de todos os materiais de consumo (por exemplo, válvulas antirretorno e membranas).*

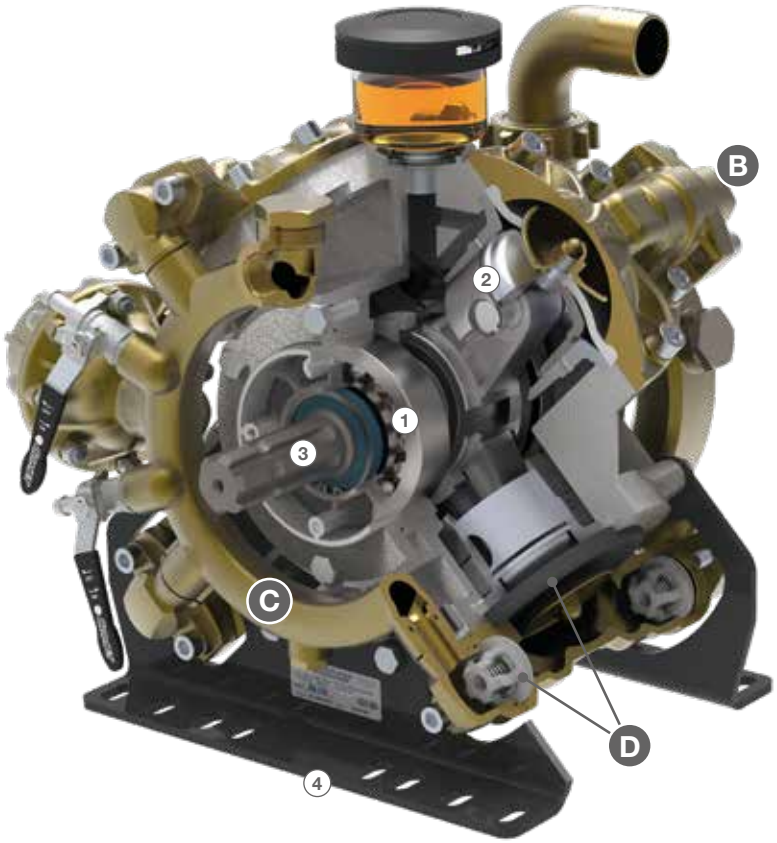

IDS 960

BOMBAS DE MEMBRANA DE ALTA PRESIÓN / *BOMBAS COM MEMBRANA DE ALTA PRESSÃO*

HIGHLIGHTS

50 bar 725 p.s.i.	
94 l/min 24,7 US gpm	
550 rpm	
11,5 HP 8,5 kW	
Latón *Latão*	
NBR DESMOPAN VITON	Standard On request On request
Estándar *Padrão*	

CARACTERÍSTICAS

Configuración: Cuatro membranas de NBR (Desmopan® y Viton bajo pedido). Piezas en contacto con el líquido: latón. Estándar: acumulador de presión y válvula de seguridad.

CARACTERÍSTICAS

Configuração: 4 membranas em NBR (Desmopan® e Viton mediante solicitação). Peças em contato com o líquido: latão. Padrão: acumulador de pressão e válvula de segurança.

BENEFICIOS

1. Las partes móviles sobredimensionadas y los estribos robustos de soporte cumplen con los requisitos más severos, garantizando la máxima resistencia.
2. Componentes realizados de latón para la máxima resistencia a la abrasión y la mejor compatibilidad química.
3. Válvulas inmediatamente accesibles al operador, permitiendo operaciones de asistencia sencillas y rápidas.
4. Relación perfecta carrera/escariado que puede reducir al mínimo los esfuerzos a cargo de las membranas.

BENEFÍCIOS

1. *As peças móveis superdimensionadas e os resistentes suportes atendem aos requisitos mais rigorosos, garantindo a máxima resistência.*
2. *Componentes produzidos em latão para a máxima resistência à abrasão e compatibilidade química.*
3. *Válvulas imediatamente acessíveis ao operador, permitindo operações de assistência simples e rápidas.*
4. *Perfeita relação curso/diâmetro capaz de minimizar a tensão nas membranas.*

APLICACIONES · *APLICAÇÕES*

Atomizadores
Atomizadores

Curvo
Curvo

Aspiración
Aspiração

Ø 40

Impulsión
Distribuição

2 x Ø 10
1 x G 3/4" F

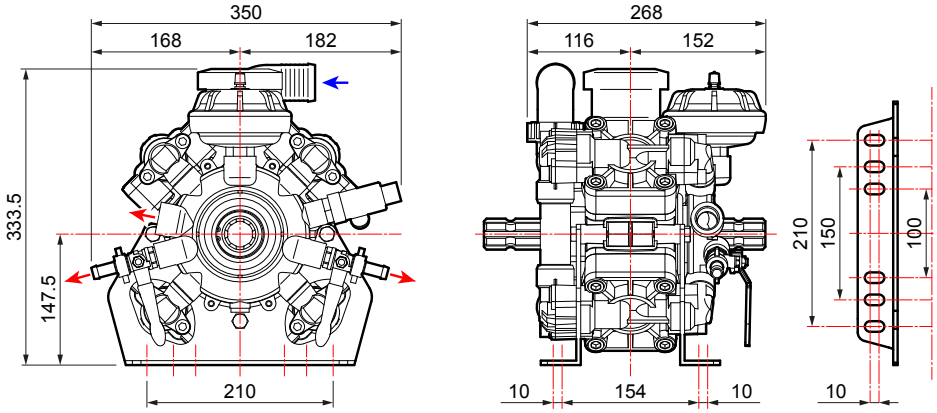

CARACTERÍSTICAS TÉCNICAS · *CARACTERÍSTICAS TÉCNICAS*

IDS 960	0 bar - 0 p.s.i				20 bar - 290 p.s.i				30 bar - 435 p.s.i				40 bar - 580 p.s.i				50 bar - 725 p.s.i					
RPM	l/min	U.S.g.p.m.	HP	kW	l/min	U.S.g.p.m.	HP	kW	l/min	U.S.g.p.m.	HP	kW	l/min	U.S.g.p.m.	HP	kW	l/min	U.S.g.p.m.	HP	kW	kg	lb
400	73	19,2	0,7	0,5	71	18,8	3,6	2,6	70	18,6	5,3	3,9	70	18,6	6,8	5,0	70	18,4	8,3	6,1		
450	82	21,6	0,8	0,6	80	21,1	4,1	3,0	79	20,9	5,9	4,3	78	20,7	7,9	5,8	78	20,7	9,3	6,9		
500	90	23,7	1,1	0,8	89	23,5	4,7	3,4	88	23,2	6,7	4,9	87	23,0	8,8	6,4	86	22,7	10,7	7,9	30,3	66,6
550	94	24,7	1,8	1,3	94	24,7	4,9	3,6	93	24,5	7,1	5,2	93	24,5	9,2	6,8	93	24,5	11,5	8,5		

VERSIONES DISPONIBLES · *VERSÕES DISPONÍVEIS*

A 1" 3/8 M - 1" 3/8 M

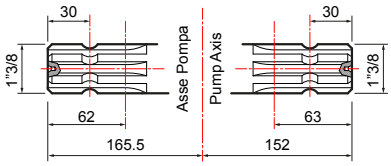

B 1" 3/8 F - 1" 3/8 M

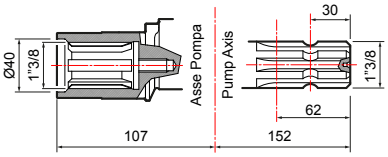

BOMBA Y APLICACIONES · *BOMBA E APLICAÇÕES*

APLICACIONES · *APLICAÇÕES*	TIPO DE EJE · *TIPO DE EIXO* Código de la bomba · *Código bomba*	APLICACIONES · *APLICAÇÕES*

Protección del cardán *Proteção do eixo cardan*	**10002-01771**
Tapón del eje M *Tampa do eixo M*	**00042-00215**

A

1” 3/8 M - 1” 3/8 M

IDS 960
30043-00001
con pies de apoyo / com pés

Adaptador para motor hidráulico *Adaptador para motor hidráulico*	
Eje cilíndrico Ø 32" con chaveta 10 mm *Eixo cilíndrico Ø 32" com chaveta de 10 mm*	**10001-00551**
Kit de polea *Kit de polia*	
3 ranuras A Ø 300 *3 ranhuras A Ø 300*	**10001-07774**
3 ranuras A Ø 350 *3 ranhuras A Ø 350*	**10001-04554**
3 ranuras B Ø 300 *3 ranhuras B Ø 300*	**10001-13088**

Protección del cardán *Proteção do eixo cardan* **UNI EN ISO 4254**	**10002-01777**
Protección del cardán *Proteção do eixo cardan*	**10002-01771**

B

1” 3/8 F - 1” 3/8 M

IDS 960
30043-00004
con pies de apoyo / com pés

Adaptadores de la bomba para multiplicadores *Adaptadores da bomba para multiplicadores*	
COMER - D7, D 21, D 27	**10001-00644**
BIMA - M 30, M 47, M 60, MSB	
BIMA - CAR 3 1” 3/8 Adaptadores para agujeros con una distancia entre los ejes de 160x75 *Adaptadores em orifícios com espaçamento de 160x75*	**10001-00646**
FIENI - V1	**10001-00667**

Reductores / *Redutores.* **Adaptadores / *Adaptadores.*** **Poleas / *Polias.*** **Multiplicadores / *Multiplicadores.*** **Protecciones / *Proteções.***

GRUPOS DE MANDO EN LA BOMBA · *GRUPOS DE CONTROLE NA BOMBA*

VRS

	NÚMERO DE VÍAS *N. VIAS*	RACOR PORTAGOMA *CONEXÃO DE MANGUEIRA* Ø	IMPULSIÓN *DISTRIBUIÇÃO*	CÓDIGO *CÓDIGO*
	1	24	Recto - *Reto*	**10002-00926**
	1	23	Curvo - *Curvo*	**10002-01092**

GRUPOS DE MANDO A DISTANCIA · *GRUPOS DE CONTROLE À DISTÂNCIA*

(Más información en la página 236 · *Para obter mais detalhes, veja a página 236)*

GCP 3V

	NÚMERO DE VÍAS *N. VIAS*	PRESIÓN *PRESSÃO* bar (p.s.i.)	CÓDIGO *CÓDIGO*
	3	50 (725)	**42001-00112**

KIT DE MANDO A DISTANCIA · *KIT DE CONTROLE À DISTÂNCIA*

	Racores curvos G 1/2" *Conexões curvas G 1/2"*		Racores curvos G 3/4" *Conexões curvas G 3/4"*		Racores curvos con autoblocantes G 1/2" *Conexões curvas com autotravantes G 1/2"*
	10001-04622		**10001-04626**		**10001-04620**

HPR 2

	NÚMERO DE VÍAS *N. VIAS*	PRESIÓN *PRESSÃO* bar (p.s.i.)	CÓDIGO *CÓDIGO*	Versión con válvula de estelite *Versão com válvula de estelite*	Kit racores portagoma *Kit de conexões da mangueira*	
	3	50 (725)	**42001-00115**	**42001-00184**	Ø 8x10 (n. 3 piezas/*unidades*)	**00009-00996**

KIT DE MANDO A DISTANCIA · *KIT DE CONTROLE À DISTÂNCIA*

	Racores curvos *Conexões curvas*		Racores curvos con autoblocantes *Conexões curvas com autotravantes*		Racores rectos *Conexões retas*
	00009-00877		**10001-04618**		**00009-01263**

ARGO SERIES

ARGO

	PRESIÓN *PRESSÃO* bar (p.s.i.)	Sin manómetro *Sem manômetro*	Con manómetro *Com manômetro*
	50 (725)	**42001-00307**	**42001-00308**

ARGO HD

	PRESIÓN *PRESSÃO* bar (p.s.i.)	Sin manómetro *Sem manômetro*	Con manómetro *Com manômetro*
	50 (725)	**42001-00305**	**42001-00306**

ARGO C

	PRESIÓN *PRESSÃO* bar (p.s.i.)	Sin manómetro *Sem manômetro*	Con manómetro *Com manômetro*
	50 (725)	**42001-00311**	**42001-00312**

ARGO HDC

	PRESIÓN *PRESSÃO* bar (p.s.i.)	Sin manómetro *Sem manômetro*	Con manómetro *Com manômetro*
	50 (725)	**42001-00309**	**42001-00310**

KIT DE MANDO A DISTANCIA · *KIT DE CONTROLE À DISTÂNCIA*

	Kit placa de fijación a distancia *Kit de placa de fixação à distância*		Racores curvos *Conexões curvas*
	00071-01795		**00009-00877**

VÁLVULAS DE SEGURIDAD · *VÁLVULAS DE SEGURANÇA*

Incluida estándar
Incluída padrão

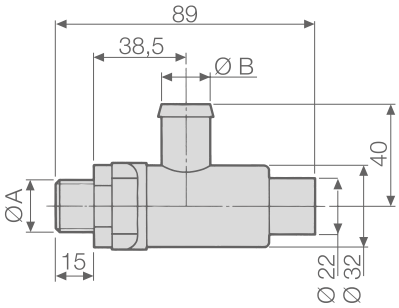

BOMBAS *BOMBAS*	CÓDIGO *CÓDIGO*	CARACTERÍSTICAS TÉCNICAS · *CARACTERÍSTICAS TÉCNICAS*			
		Ø A	Ø B mm (in)	PRESIÓN *PRESSÃO* bar (p.s.i.)	Color *Cor*
IDS 960	**10002-01441**	G 1/2	19 (0,75)	50 (725)	Rojo - *Vermelho*

KIT DE MANTENIMIENTO · *KIT DE MANUTENÇÃO*

SERIE *SÉRIE*	MODELO *MODELO*	CÓDIGO *CÓDIGO*	TIPO DE MEMBRANA *TIPO DE MEMBRANA*
IDS	960	**10001-02015**	NBR

MEMBRANAS · *MEMBRANAS*

○	MATERIAL · *MATERIAL*		
	NBR	D	V
Membrana de la bomba *Membrana da bomba*	**00006-00069**	**00006-00079**	**00006-00078**
Membrana del acumulador de presión *Membrana do acumulador de pressão*	**00006-00028**	**00006-00095**	**00006-00106** **00006-00109**

BLOG COMET: Cultivar el conocimiento
BLOG COMET: Cultivar o conhecimento

DISEÑAR EL CIRCUITO

Para garantizar el funcionamiento perfecto de la bomba y excluir los problemas que se han descrito en el capítulo anterior, es necesario diseñar el circuito de forma adecuada, especialmente por lo que respecta a la línea de aspiración.

DIMENSIONAMIENTO CORRECTO
Líneas de aspiración dimensionadas de forma errada generan fricciones elevadas, caídas de presión y riesgos de cavitación.
Por esta razón, el tubo de aspiración debe tener un diámetro mayor con respecto a la entrada de la bomba (Ø).

LOS TUBOS RECTOS SON MEJORES
Todas las bombas funcionan de la mejor forma incluso cuando se instalan en condiciones de flujo no turbulento. En todos los casos de proyecto, intentar obtener un flujo lineal y no turbulento.

Se aconseja un tubo recto, largo cinco veces el diámetro de dicho tubo (Ø), tanto antes como después de la bomba.
De cualquier forma, las bombas pueden instalarse incluso con tubos menos lineales. La aceptabilidad de un sistema de tuberías no lineal depende de cada caso específico. Se ruega consultar Comet para obtener indicaciones y prevenir problemas de mantenimiento.

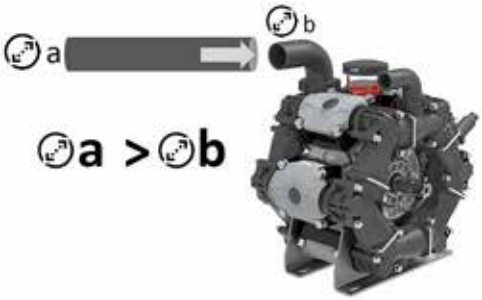

Los **problemas más comunes** en este ámbito incluyen:
- el uso de racores en T, donde sería mejor un racor en Y;
- el uso de curvas de 90º, donde sería preferible el uso de dos curvas de 45º distanciadas entre ellas;
- el uso de dos o más curvas demasiado cercanas entre ellas o con respecto a las bombas;
- una transición drástica desde una dimensión de tubo a otra;
- tubos con bordes afilados;
- bridas de los tubos no alineadas que crean vórtices internos;
- la instalación de curvas, válvulas o filtros directamente en la aspiración de la bomba.

SÍ	NO

Continúa en la página 187

Para más información, consulte el sitio web de Comet o póngase en contacto con nuestro personal info@comet-spa.com

DESENHAR O CIRCUITO

Para garantir o perfeito funcionamento da bomba e excluir os problemas descritos no capítulo anterior, é necessário projetar o circuito adequadamente, especialmente no que diz respeito à linha de aspiração.

CORRETO DIMENSIONAMENTO
Linhas de aspiração dimensionadas incorretamente geram alto atrito, quedas de pressão e riscos de cavitação.
Por este motivo, o diâmetro do tubo de aspiração deve ser superior ao da entrada da bomba (Ø).

TUBOS RETOS SÃO MELHORES
Todas as bombas funcionam melhor quando instaladas em condições de fluxo não turbulento. Em todos os casos de projeto, tente obter um fluxo linear e não turbulento.

Recomenda-se um tubo reto, com cinco vezes o diâmetro do tubo (Ø), tanto a montante quando a jusante da bomba.
No entanto, as bombas podem ser instaladas também com tubos menos lineares. A aceitabilidade de um sistema de tubulação não linear depende do caso específico. Consulte a Comet para obter instruções e evitar problemas de manutenção.

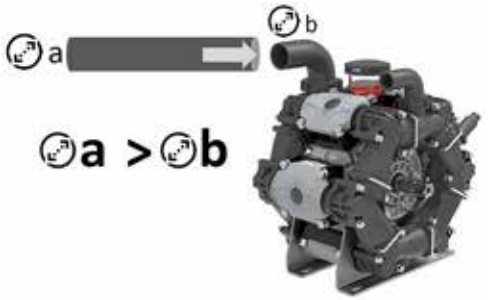

*Os **problemas mais comuns** neste âmbito incluem:*
- *o uso de conexões em T onde seria melhor uma conexão em Y;*
- *o uso de curvas de 90° onde seria preferível o uso de duas curvas de 45° espaçadas uma da outra;*
- *o uso de duas ou mais curvas muito próximas entre si e das bombas;*
- *uma transição drástica de um tamanho de tubo para outro;*
- *tubos com bordas afiadas;*
- *flanges de tubos desalinhados criando vórtices internos;*
- *a instalação de curvas, válvulas ou filtros diretamente na aspiração da bomba.*

SIM	NÃO

Continua na pág. 187

Para obter mais informações, consulte o site da Comet ou entre em contato com nossos colaboradores pelo e-mail info@comet-spa.com

IDS 1000

BOMBAS DE MEMBRANA DE ALTA PRESIÓN / *BOMBAS COM MEMBRANA DE ALTA PRESSÃO*

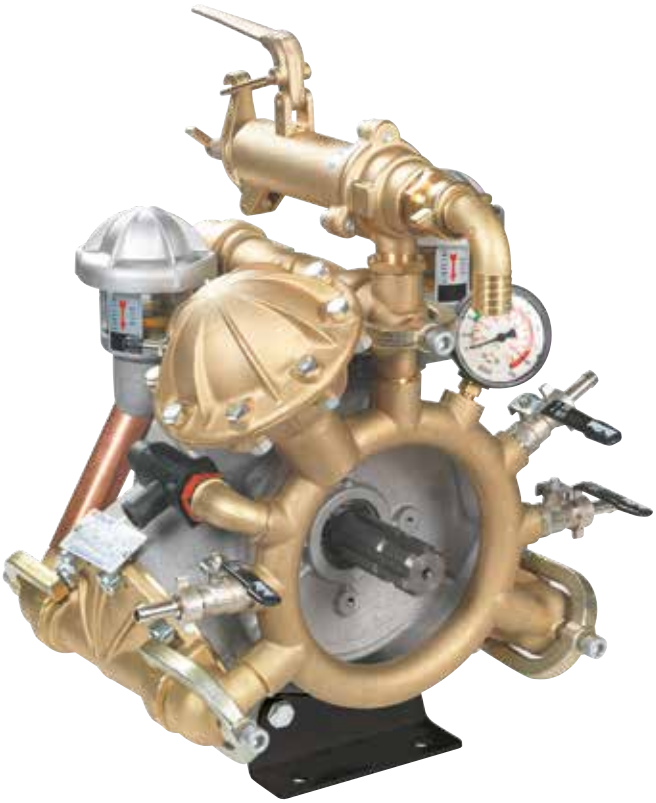

HIGHLIGHTS

50 bar 725 p.s.i.	
101 l/min 26,7 US gpm	
550 rpm	
12,5 HP 9,2 kW	
Latón *Latão*	
NBR DESMOPAN VITON	Standard On request On request
Estándar *Padrão*	

CARACTERÍSTICAS

Configuración: Tres membranas de NBR (Desmopan® y Viton bajo pedido). Piezas en contacto con el líquido: latón. Estándar: acumulador de presión y válvula de seguridad. Versiones con válvula de regulación y manómetro y versiones sin válvula de regulación y sin manómetro disponibles.

CARACTERÍSTICAS

Configuração: 3 membranas em NBR (Desmopan® e Viton mediante solicitação). Peças em contato com o líquido: latão. Padrão: acumulador de pressão e válvula de segurança. Versões disponíveis com válvula reguladora e manômetro e versões sem válvula reguladora e sem manômetro.

BENEFICIOS

1. Las partes móviles sobredimensionadas y los estribos robustos de soporte cumplen con los requisitos más severos, garantizando la máxima resistencia.
2. Componentes realizados de latón para la máxima resistencia a la abrasión y la mejor compatibilidad química.
3. Válvulas inmediatamente accesibles al operador, permitiendo operaciones de asistencia sencillas y rápidas.
4. Relación perfecta carrera/escariado que puede reducir al mínimo los esfuerzos a cargo de las membranas.

BENEFÍCIOS

1. *As peças móveis superdimensionadas e os resistentes suportes atendem aos requisitos mais rigorosos, garantindo a máxima resistência.*
2. *Componentes produzidos em latão para a máxima resistência à abrasão e compatibilidade química.*
3. *Válvulas imediatamente acessíveis ao operador, permitindo operações de assistência simples e rápidas.*
4. *Perfeita relação curso/diâmetro capaz de minimizar a tensão nas membranas.*

APLICACIONES · *APLICAÇÕES*

Atomizadores
Atomizadores

Curvo
Curvo

Aspiración
Aspiração

Ø 35

Impulsión
Distribuição

3 x Ø 10
1 x G 3/4" F

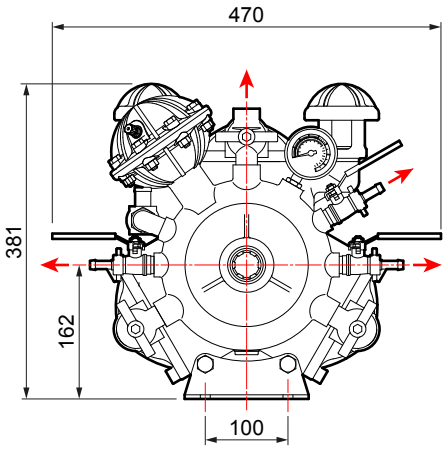

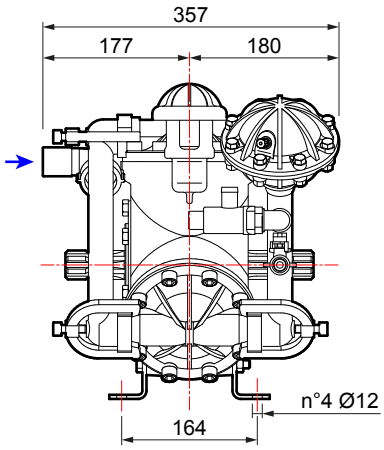

CARACTERÍSTICAS TÉCNICAS · *CARACTERÍSTICAS TÉCNICAS*

IDS 1000	0 bar - 0 p.s.i				20 bar - 290 p.s.i				30 bar - 435 p.s.i				40 bar - 580 p.s.i				50 bar - 725 p.s.i					
RPM	l/min	U.S.g.p.m.	HP	kW	l/min	U.S.g.p.m.	HP	kW	l/min	U.S.g.p.m.	HP	kW	l/min	U.S.g.p.m.	HP	kW	l/min	U.S.g.p.m.	HP	kW	kg	lb
400	77	20,3	0,8	0,6	73	19,3	4,1	3,0	72	19,0	5,8	4,3	71	18,8	7,3	5,4	70	18,5	8,8	6,5		
450	86	22,7	0,9	0,7	83	21,9	4,7	3,5	82	21,7	6,6	4,9	82	21,7	8,5	6,3	81	21,4	10,2	7,5		
500	95	25,1	1,0	0,7	93	24,6	5,3	3,9	92	24,3	7,4	5,4	91	24,0	9,4	6,9	91	24,0	11,5	8,5	42	93
550	101	26,7	1,1	0,8	100	26,4	5,7	4,2	99	26,2	7,9	5,8	99	26,2	10,2	7,5	99	26,2	12,5	9,2		

VERSIONES DISPONIBLES · *VERSÕES DISPONÍVEIS*

A 1" 3/8 M - 1" 3/8 M

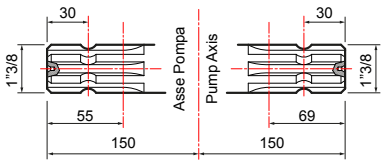

B 1" 3/8 F - 1" 3/8 M

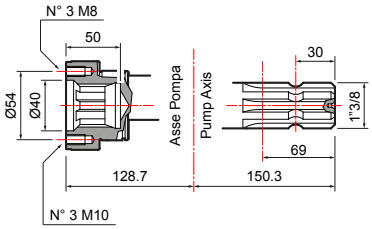

BOMBA Y APLICACIONES · *BOMBA E APLICAÇÕES*

APLICACIONES · *APLICAÇÕES*	TIPO DE EJE · *TIPO DE EIXO* Código de la bomba · *Código bomba*	APLICACIONES · *APLICAÇÕES*

A

1” 3/8 M - 1” 3/8 M

* **IDS 1000**
30003-00015
con pies de apoyo / com pés

IDS 1000
30003-00018
con pies de apoyo / com pés

Kit de polea *Kit de polia*	
3 ranuras B Ø 292 *3 ranhuras B Ø 292*	**10001-04533**
3 ranuras A Ø 350 *3 ranhuras A Ø 350*	**10001-04534**
Adaptadores de la bomba para multiplicadores *Adaptadores da bomba para multiplicadores*	
COMER - D7, D 21, D 27	**10001-00649**
BIMA - M 30, M 47, M 60, MSB	

Protección del cardán *Proteção do eixo cardan* **UNI EN ISO 4254**	**10002-01775**
Protección del cardán *Proteção do eixo cardan*	**10002-01741**

B

1” 3/8 F - 1” 3/8 M

* **IDS 1000**
30003-00016
con pies de apoyo / com pés

IDS 1000
30003-00019
con pies de apoyo / com pés

*Con válvula de regulación incluida / *Com válvula reguladora incluída.*

Reductores / *Redutores.* **Adaptadores / *Adaptadores.*** **Poleas / *Polias.*** **Multiplicadores / *Multiplicadores.*** **Protecciones / *Proteções.***

GRUPOS DE MANDO EN LA BOMBA · *GRUPOS DE CONTROLE NA BOMBA*

VRS

	NÚMERO DE VÍAS *N. VIAS*	RACOR PORTAGOMA *CONEXÃO DE MANGUEIRA* Ø	IMPULSIÓN *DISTRIBUIÇÃO*	CÓDIGO *CÓDIGO*
	1	24	Recto - *Reto*	**10002-00926**
	1	23	Curvo - *Curvo*	**10002-01092**

GRUPOS DE MANDO A DISTANCIA · *GRUPOS DE CONTROLE À DISTÂNCIA*

(Más información en la página 236 · *Para obter mais detalhes, veja a página 236)*

HPR 2

	NÚMERO DE VÍAS *N. VIAS*	PRESIÓN *PRESSÃO* bar (p.s.i.)	CÓDIGO *CÓDIGO*	Versión con válvula de estelite *Versão com válvula de estelite*	Kit racores portagoma *Kit de conexões da mangueira*	
	3	50 (725)	**42001-00115**	**42001-00184**	Ø 8x10 (n. 3 piezas/*unidades*)	**00009-00996**

KIT DE MANDO A DISTANCIA · *KIT DE CONTROLE À DISTÂNCIA*

	Racores curvos *Conexões curvas*		Racores curvos con autoblocantes *Conexões curvas com autotravantes*		Racores rectos *Conexões retas*
	00009-00877		**10001-04618**		**00009-01263**

ARGO SERIES

ARGO

	PRESIÓN *PRESSÃO* bar (p.s.i.)	Sin manómetro *Sem manômetro*	Con manómetro *Com manômetro*
	50 (725)	**42001-00307**	**42001-00308**

ARGO HD

	PRESIÓN *PRESSÃO* bar (p.s.i.)	Sin manómetro *Sem manômetro*	Con manómetro *Com manômetro*
	50 (725)	**42001-00305**	**42001-00306**

ARGO C

	PRESIÓN *PRESSÃO* bar (p.s.i.)	Sin manómetro *Sem manômetro*	Con manómetro *Com manômetro*
	50 (725)	**42001-00311**	**42001-00312**

ARGO HDC

	PRESIÓN *PRESSÃO* bar (p.s.i.)	Sin manómetro *Sem manômetro*	Con manómetro *Com manômetro*
	50 (725)	**42001-00309**	**42001-00310**

KIT DE MANDO A DISTANCIA · *KIT DE CONTROLE À DISTÂNCIA*

	Kit placa de fijación a distancia *Kit de placa de fixação à distância*		Racores curvos *Conexões curvas*
	00071-01795		**00009-00877**

VÁLVULAS DE SEGURIDAD · *VÁLVULAS DE SEGURANÇA*

Incluida estándar
Incluída padrão

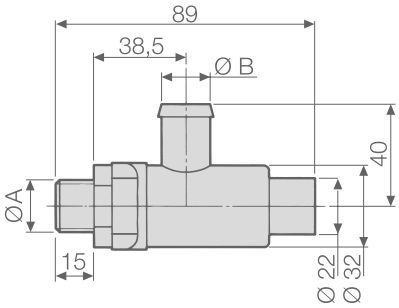

BOMBAS *BOMBAS*	CÓDIGO *CÓDIGO*	CARACTERÍSTICAS TÉCNICAS · *CARACTERÍSTICAS TÉCNICAS*			
		Ø A	Ø B mm (in)	PRESIÓN *PRESSÃO* bar (p.s.i.)	Color *Cor*
IDS 1000	**10002-01441**	G 1/2	19 (0,75)	50 (725)	Rojo - *Vermelho*

KIT DE MANTENIMIENTO · *KIT DE MANUTENÇÃO*

SERIE *SÉRIE*	MODELO *MODELO*	CÓDIGO *CÓDIGO*	TIPO DE MEMBRANA *TIPO DE MEMBRANA*
IDS	1000	**10001-01782**	NBR

MEMBRANAS · *MEMBRANAS*

	MATERIAL · *MATERIAL*		
	NBR	D	V
Membrana de la bomba *Membrana da bomba*	**00006-00007**	**00006-00050**	**00006-00085**
Membrana de acumulador de presión *Membrana do acumulador de pressão*	**00006-00029**	**00006-00058**	**00006-00104** **00006-00107**

BLOG COMET: Cultivar el conocimiento
BLOG COMET: Cultivar o conhecimento

DISEÑAR EL CIRCUITO

FALTA DE RETENCIÓN
La falta de retención perjudica de forma significativa el funcionamiento correcto de la bomba.
Es necesario comprobar que no haya pérdidas, en concreto, en correspondencia de racores y válvulas.

Importante: las pérdidas en el circuito de aspiración son especialmente difíciles de identificar, porque podrían no causar goteos a causa de la presión negativa (vacío).
Sin embargo, esto causa aspiraciones de aire que reducen la efectividad de la bomba.

POSICIONAR LA BOMBA DEBAJO DEL DEPÓSITO
Además, durante la fase de llenado, el líquido debe fluir naturalmente hacia la bomba, explotando sencillamente la fuerza de gravedad. Por esta razón, la única posición correcta para las bombas es debajo del depósito. Idealmente, la puerta de aspiración debería encontrarse a la altura de o debajo del nivel mínimo del agua.

Al contrario, una bomba posicionada arriba del depósito generaría una depresión continua, con un consiguiente deterioro rápido de la membrana, a causa de la recuperación de aceite debajo de la misma, además del riesgo de cavitación.

EVITAR ESTRANGULAMIENTOS
De hecho, la línea de aspiración puede considerarse como la traquea de la bomba. Por lo tanto, cualquier estrangulamiento u obstáculo en su interior ahogaría la bomba.
Los estrangulamientos o las obstrucciones son las causas más frecuentes de depresión excesiva en la línea de aspiración.
Éstos generan un ruido pulsante que aumenta y disminuye de forma sincronizada con las variaciones de la velocidad de la bomba.
Los estrangulamientos pueden deberse a:

- **Filtros de aspiración atascados:** piedras, hojas, arena o sedimentos químicos pueden obstruir el filtro de aspiración en tiempos muy cortos. Por lo tanto, es obligatorio limpiar el filtro a diario.
- **Circuitos hidráulicos tortuosos:** el circuito debe ser lo más lineal posible. Comprobar que los tubos no se hayan doblado bruscamente o aplastado. Cada curva determina una caída de presión y un mayor esfuerzo para la bomba, para garantizar el caudal previsto.

Para más información, consulte el sitio web de Comet o póngase en contacto con nuestro personal info@comet-spa.com

DESENHAR O CIRCUITO

AUSÊNCIA DE VEDAÇÃO
A ausência de vedação compromete significativamente o correto funcionamento da bomba.
É necessário certificar-se que não há vazamentos, especialmente em conexões e válvulas.

Importante: *os vazamentos no circuito de aspiração são particularmente difíceis de localizar, pois podem não causar gotejamentos devido à pressão negativa (vácuo).*
Contudo, isso provoca a aspiração de ar que reduz a eficiência da bomba.

POSICIONAR A BOMBA SOB O RESERVATÓRIO
Exceto durante a fase de enchimento, o líquido deve fluir naturalmente em direção à bomba, usando a simples força de gravidade. Por este motivo, a única posição correta para as bombas é sob o reservatório. Idealmente, a porta de aspiração deve estar na altura ou sob o nível mínimo da água.

Por outro lado, uma bomba posicionada sobre o reservatório geraria uma depressão contínua, resultando na rápida deterioração da membrana devido ao refluxo de óleo por baixo dela, além do risco de cavitação.

EVITAR ESTRANGULAMENTOS
De fato, a linha de aspiração pode ser considerada como a traqueia da bomba, portanto, qualquer estreitamento ou obstrução em seu interior sufocaria a bomba.
Estreitamentos e obstruções são as causas mais frequentes de excessiva depressão na linha de aspiração.
Estes geram um ruído pulsante que aumenta e diminui em sincronização com as mudanças na velocidade da bomba.
Os estrangulamentos podem ser causados por:

- ***Filtros de aspiração entupidos:*** *pedras, folhas, areia ou sedimentos químicos podem obstruir o filtro de aspiração muito rapidamente. Portanto, é obrigatório limpar o filtro diariamente;*
- ***Circuitos hidráulicos tortuosos:*** *o circuito deve ser o mais linear e simples possível. Certifique-se que os tubos não estejam muito dobrados ou esmagados. Cada curva determina uma queda de pressão e um esforço maior na bomba para garantir a vazão esperada.*

Para obter mais informações, consulte o site da Comet ou entre em contato com nossos colaboradores pelo e-mail info@comet-spa.com

IDS 1400

BOMBAS DE MEMBRANA DE ALTA PRESIÓN / *BOMBAS COM MEMBRANA DE ALTA PRESSÃO*

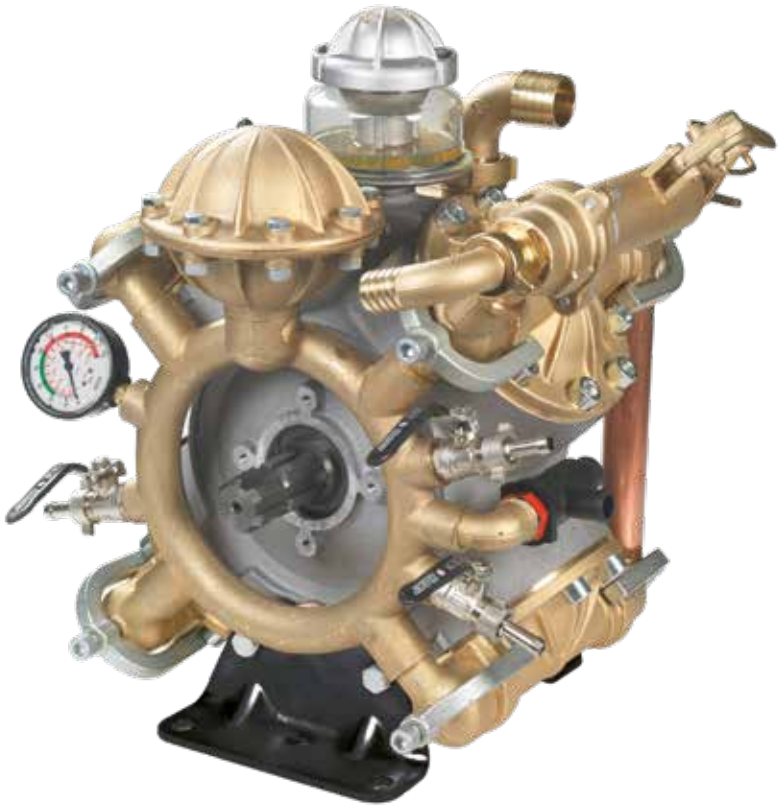

HIGHLIGHTS

50 bar 725 p.s.i.
142 l/min 37,5 US gpm
550 rpm
17,0 HP 12,5 kW
Latón *Latão*
NBR Standard DESMOPAN On request VITON On request
Estándar *Padrão*

CARACTERÍSTICAS

Configuración: Cuatro membranas de NBR (Desmopan® y Viton bajo pedido). Piezas en contacto con el líquido: latón. Estándar: acumulador de presión y válvula de seguridad. Versiones con válvula de regulación y manómetro y versiones sin válvula de regulación y sin manómetro disponibles.

CARACTERÍSTICAS

Configuração: 4 membranas em NBR (Desmopan® e Viton mediante solicitação). Peças em contato com o líquido: latão. Padrão: acumulador de pressão e válvula de segurança. Versões disponíveis com válvula reguladora e manômetro e versões sem válvula reguladora e sem manômetro.

BENEFICIOS

1. Las partes móviles sobredimensionadas y los estribos robustos de soporte cumplen con los requisitos más severos, garantizando la máxima resistencia.
2. Componentes realizados de latón para la máxima resistencia a la abrasión y la mejor compatibilidad química.
3. Válvulas inmediatamente accesibles al operador, permitiendo operaciones de asistencia sencillas y rápidas.
4. Relación perfecta carrera/escariado que puede reducir al mínimo los esfuerzos a cargo de las membranas.

BENEFÍCIOS

1. *As peças móveis superdimensionadas e os resistentes suportes atendem aos requisitos mais rigorosos, garantindo a máxima resistência.*
2. *Componentes produzidos em latão para a máxima resistência à abrasão e compatibilidade química.*
3. *Válvulas imediatamente acessíveis ao operador, permitindo operações de assistência simples e rápidas.*
4. *Perfeita relação curso/diâmetro capaz de minimizar a tensão nas membranas.*

APLICACIONES · *APLICAÇÕES*

Atomizadores
Atomizadores

Curvo
Curvo

Aspiración
Aspiração

Ø 35

Impulsión
Distribuição

3 x Ø 10
1 x G 3/4" F

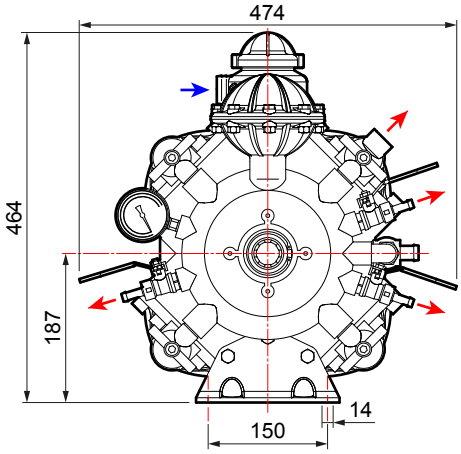

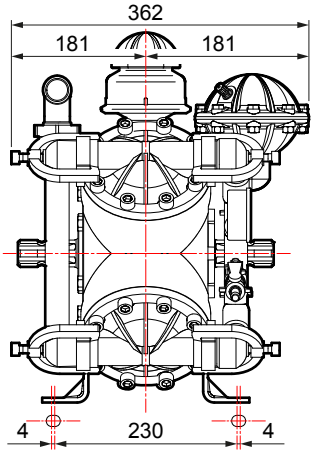

CARACTERÍSTICAS TÉCNICAS · *CARACTERÍSTICAS TÉCNICAS*

IDS 1400	0 bar - 0 p.s.i				20 bar - 290 p.s.i				30 bar - 435 p.s.i				40 bar - 580 p.s.i				50 bar - 725 p.s.i					
RPM	l/min	U.S.g.p.m.	HP	kW	l/min	U.S.g.p.m.	HP	kW	l/min	U.S.g.p.m.	HP	kW	l/min	U.S.g.p.m.	HP	kW	l/min	U.S.g.p.m.	HP	kW	kg	lb
400	110	29,1	1,1	0,8	107	28,3	6,1	4,5	105	27,7	8,4	6,2	103	27,2	10,6	7,8	101	26,7	12,7	9,3		
450	122	32,2	1,3	1,0	119	31,4	6,8	5,0	117	30,9	9,4	6,9	115	30,4	11,9	8,8	114	30,1	14,4	10,6	58	128
500	133	35,1	1,4	1,0	129	34,1	7,3	5,4	128	33,8	10,3	7,6	127	33,5	13,1	9,6	125	33,0	15,8	11,6		
550	142	37,5	1,5	1,1	138	36,5	7,8	5,7	137	36,2	11,0	8,1	136	35,9	14,0	10,3	136	35,9	17,0	12,5		

VERSIONES DISPONIBLES · *VERSÕES DISPONÍVEIS*

A 1" 3/8 M - 1" 3/8 M

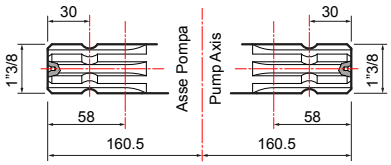

B 1" 3/8 F - 1" 3/8 M

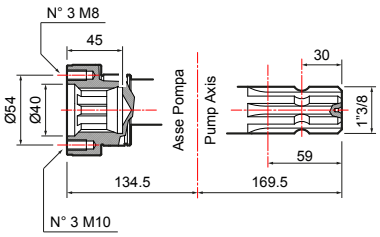

BOMBA Y APLICACIONES · *BOMBA E APLICAÇÕES*

APLICACIONES · *APLICAÇÕES*	TIPO DE EJE · *TIPO DE EIXO* Código de la bomba · *Código bomba*	APLICACIONES · *APLICAÇÕES*

Protección del cardán *Proteção do eixo cardan* **UNI EN ISO 4254**	**10002-01775**
Protección del cardán *Proteção do eixo cardan*	**10002-01741**

A

1” 3/8 M - 1” 3/8 M

* **IDS 1400**
30004-00006
con pies de apoyo / com pés

IDS 1400
30004-00009
con pies de apoyo / com pés

Kit de polea *Kit de polia*	
3 ranuras B Ø 292 *3 ranhuras B Ø 292*	**10001-04533**
3 ranuras A Ø 350 *3 ranhuras A Ø 350*	**10001-04534**
Adaptadores de la bomba para multiplicadores *Adaptadores da bomba para multiplicadores*	
COMER - D7, D 21, D 27	**10001-00649**
BIMA - M 30, M 47, M 60, MSB	
BIMA - MSC	**10001-00663**

Protección del cardán *Proteção do eixo cardan* **UNI EN ISO 4254**	**10002-01775**
Protección del cardán *Proteção do eixo cardan*	**10002-01741**

B

1” 3/8 F - 1” 3/8 M

* **IDS 1400**
30004-00007
con pies de apoyo / com pés

IDS 1400
30004-00010
con pies de apoyo / com pés

*Con válvula de regulación incluida / *Com válvula reguladora incluída.*

Reductores / *Redutores.* **Adaptadores / *Adaptadores.*** **Poleas / *Polias.*** **Multiplicadores / *Multiplicadores.*** **Protecciones / *Proteções.***

GRUPOS DE MANDO EN LA BOMBA · *GRUPOS DE CONTROLE NA BOMBA*

VRS

	NÚMERO DE VÍAS *N. VIAS*	RACOR PORTAGOMA *CONEXÃO DE MANGUEIRA* Ø	IMPULSIÓN *DISTRIBUIÇÃO*	CÓDIGO *CÓDIGO*
	1	24	Recto - *Reto*	**10002-00926**
	1	23	Curvo - *Curvo*	**10002-01092**

GRUPOS DE MANDO A DISTANCIA · *GRUPOS DE CONTROLE À DISTÂNCIA*

(Más información en la página 236 · *Para obter mais detalhes, veja a página 236)*

HPR 2

	NÚMERO DE VÍAS *N. VIAS*	PRESIÓN *PRESSÃO* bar (p.s.i.)	CÓDIGO *CÓDIGO*	Versión con válvula de estelite *Versão com válvula de estelite*	Kit racores portagoma *Kit de conexões da mangueira*	
	3	50 (725)	**42001-00115**	**42001-00184**	Ø 8x10 (n. 3 piezas/*unidades*)	**00009-00996**

KIT DE MANDO A DISTANCIA · *KIT DE CONTROLE À DISTÂNCIA*

	Racores curvos *Conexões curvas*		Racores curvos con autoblocantes *Conexões curvas com autotravantes*		Racores rectos *Conexões retas*
	00009-00877		**10001-04618**		**00009-01263**

ARGO SERIES

ARGO

	PRESIÓN *PRESSÃO* bar (p.s.i.)	Sin manómetro *Sem manômetro*	Con manómetro *Com manômetro*
	50 (725)	**42001-00307**	**42001-00308**

ARGO HD

	PRESIÓN *PRESSÃO* bar (p.s.i.)	Sin manómetro *Sem manômetro*	Con manómetro *Com manômetro*
	50 (725)	**42001-00305**	**42001-00306**

ARGO C

	PRESIÓN *PRESSÃO* bar (p.s.i.)	Sin manómetro *Sem manômetro*	Con manómetro *Com manômetro*
	50 (725)	**42001-00311**	**42001-00312**

ARGO HDC

	PRESIÓN *PRESSÃO* bar (p.s.i.)	Sin manómetro *Sem manômetro*	Con manómetro *Com manômetro*
	50 (725)	**42001-00309**	**42001-00310**

KIT DE MANDO A DISTANCIA · *KIT DE CONTROLE À DISTÂNCIA*

	Kit placa de fijación a distancia *Kit de placa de fixação à distância*		Racores curvos *Conexões curvas*
	00071-01795		**00009-00877**

VÁLVULAS DE SEGURIDAD · *VÁLVULAS DE SEGURANÇA*

Incluida estándar
Incluída padrão

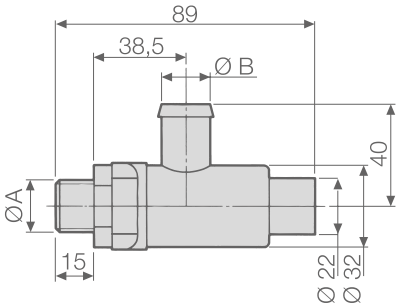

BOMBAS *BOMBAS*	CÓDIGO *CÓDIGO*	CARACTERÍSTICAS TÉCNICAS · *CARACTERÍSTICAS TÉCNICAS*			
		Ø A	Ø B mm (in)	PRESIÓN *PRESSÃO* bar (p.s.i.)	Color *Cor*
IDS 1400	**10002-01441**	G 1/2	19 (0,75)	50 (725)	Rojo - *Vermelho*

KIT DE MANTENIMIENTO · *KIT DE MANUTENÇÃO*

SERIE *SÉRIE*	MODELO *MODELO*	CÓDIGO *CÓDIGO*	TIPO DE MEMBRANA *TIPO DE MEMBRANA*
IDS	1400	**10001-01784**	NBR

MEMBRANAS · *MEMBRANAS*

	MATERIAL · *MATERIAL*		
	NBR	D	V
Membrana de la bomba *Membrana da bomba*	**00006-00007**	**00006-00050**	**00006-00085**
Membrana del acumulador de presión *Membrana do acumulador de pressão*	**00006-00029**	**00006-00058**	**00006-00104** **00006-00107**

BLOG COMET: Cultivar el conocimiento
BLOG COMET: Cultivar o conhecimento

EL ACUMULADOR DE PRESIÓN

El típico acumulador de presión se basa en una **cámara de membrana** con una carga de aire preconfigurada, que **absorbe los golpes** y **minimiza las pulsaciones** en el sistema.

CÓMO FUNCIONA
El fluido en el interior de una unidad de bombeo está sujeto a **aceleraciones y desaceleraciones alternas**, que son las causas principales de **pulsaciones del fluido o picos de presión**, que causan vibraciones y ruido en el interior del circuito y pueden reducir la vida útil de las membranas y de las válvulas.

El acumulador de presión se ha instalado en el colector de impulsión (o a una distancia determinada en la línea de impulsión) y, **gracias a la carga de aire comprimido**, absorbe las vibraciones generadas por el movimiento oscilante de los pistones.

La mayoría de las vibraciones se armoniza sincronizando la carrera de los pistones (fase). Por esta razón, las bombas con **cinco o más membranas no requieren un acumulador** porque tienen un equilibrio excelente de las carreras y garantizan un caudal muy lineal, mientras que las bombas con **cuatro membranas o menos requieren normalmente el acumulador** para reducir las pulsaciones.

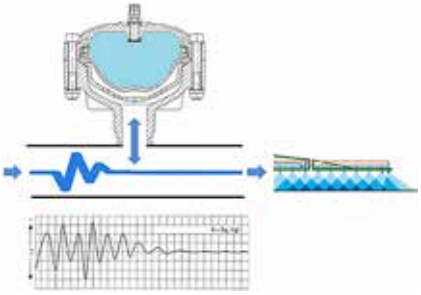

La **carga de presión del aire** debe configurarse en función de la presión de trabajo.
Referirse a esta tabla para la combinación correcta.

En conclusión, las funciones de un acumulador de presión son:
- **minimizar las pulsaciones**
- **prevenir los golpes de ariete**
- **reducir el ruido**

Presión de trabajo		Carga de aire	
bar	psi	bar	psi
2 - 5	29 - 73	2	29
5 - 10	73 - 145	2 - 5	29 - 73
10 - 20	145 - 290	5 - 7	73 - 102
20 - 50	290 - 725	7	102

Para más información, consulte el sitio web de Comet o póngase en contacto con nuestro personal info@comet-spa.com

O ACUMULADOR DE PRESSÃO

*O típico acumulador de pressão é baseado em uma **câmara com membrana** com carga de ar predefinida, que **absorve choques** e **minimiza pulsações** no sistema.*

COMO FUNCIONA
*O fluido dentro de uma unidade de bombeamento está sujeito a **acelerações e desacelerações alternadas**, que são as principais causas de **pulsações do fluido ou picos de pressão**, que causam vibrações e ruídos dentro do circuito e podem reduzir a vida útil das membranas e das válvulas.*

*O acumulador de pressão é instalado no coletor de distribuição (ou remotamente na linha de distribuição) e, **graças à carga de ar comprimido**, absorve as vibrações geradas pelo movimento oscilante dos pistões.*

*A maioria das vibrações é harmonizada pela sincronização do curso dos pistões (fase). Por esse motivo, as bombas com **5 ou mais membranas não necessitam de acumulador**, pois possuem excelente equilíbrio de curso e fornecem vazão muito linear, enquanto as bombas com **4 membranas ou menos normalmente requerem o acumulador** para reduzir as pulsações.*

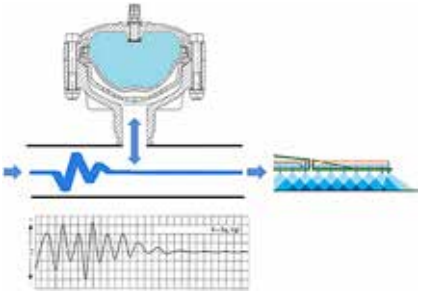

*A **carga de pressão de ar** deve ser definida de acordo com a pressão de trabalho.*
Consulte esta tabela para a correta combinação.

Concluindo, as funções de um acumulador de pressão são:
- ***minimizar as pulsações***
- ***evitar golpes de aríete***
- ***reduzir o ruído***

Pressão de trabalho		*Carga de ar*	
bar	*psi*	*bar*	*psi*
2 - 5	*29 - 73*	*2*	*29*
5 - 10	*73 - 145*	*2 - 5*	*29 - 73*
10 - 20	*145 - 290*	*5 - 7*	*73 - 102*
20 - 50	*290 - 725*	*7*	*102*

Para obter mais informações, consulte o site da Comet ou entre em contato com nossos colaboradores pelo e-mail info@comet-spa.com

IDS 1201 · IDS 1401

BOMBAS DE MEMBRANA DE ALTA PRESIÓN / *BOMBAS COM MEMBRANA DE ALTA PRESSÃO*

HIGHLIGHTS

50 bar 725 p.s.i.	
124 - 137 l/min 32,8 - 36,2 US gpm	
550 rpm	
15,5 - 16,6 HP 11,4 - 12,2 kW	
Latón *Latão*	
NBR	Standard
DESMOPAN	On request
VITON	On request
Estándar *Padrão*	

CARACTERÍSTICAS

Configuración: Tres membranas de NBR (Desmopan® y Viton bajo pedido). Piezas en contacto con el líquido: latón. Estándar: acumulador de presión, válvula de seguridad.

CARACTERÍSTICAS

Configuração: 3 membranas em NBR (Desmopan® e Viton mediante solicitação). Peças em contato com o líquido: latão. Padrão: acumulador de pressão, válvula de segurança.

BENEFICIOS

1. Las partes móviles sobredimensionadas y los estribos robustos de soporte cumplen con los requisitos más severos, garantizando la máxima resistencia.
2. Componentes realizados de latón para la máxima resistencia a la abrasión y la mejor compatibilidad química.
3. Válvulas inmediatamente accesibles al operador, permitiendo operaciones de asistencia sencillas y rápidas.
4. Relación perfecta carrera/escariado que puede reducir al mínimo los esfuerzos a cargo de las membranas.
5. **Nuevas versiones con acumulador de presión esférico.**

BENEFÍCIOS

1. *As peças móveis superdimensionadas e os resistentes suportes atendem aos requisitos mais rigorosos, garantindo a máxima resistência.*
2. *Componentes produzidos em latão para a máxima resistência à abrasão e compatibilidade química.*
3. *Válvulas imediatamente acessíveis ao operador, permitindo operações de assistência simples e rápidas.*
4. *Perfeita relação curso/diâmetro capaz de minimizar a tensão nas membranas.*
5. ***Novas versões com acumulador de pressão esférico.***

APLICACIONES · *APLICAÇÕES*

Atomizadores
Atomizadores

Curvo
Curvo

Aspiración
Aspiração

Ø 40

Impulsión
Distribuição

3 x Ø 10
1 x G 3/4" F

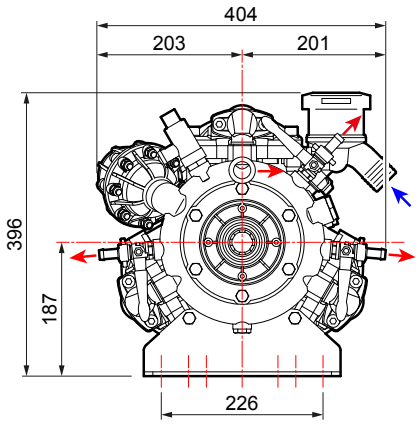

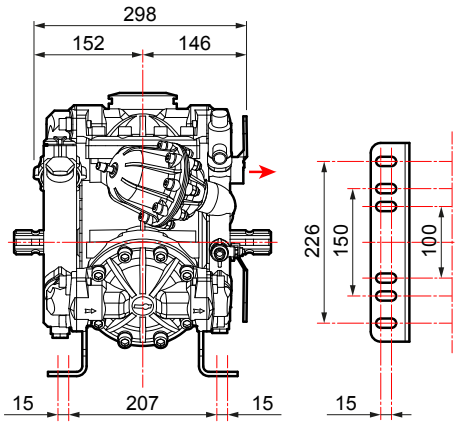

CARACTERÍSTICAS TÉCNICAS · *CARACTERÍSTICAS TÉCNICAS*

IDS 1201	0 bar - 0 p.s.i				20 bar - 290 p.s.i				30 bar - 435 p.s.i				40 bar - 580 p.s.i				50 bar - 725 p.s.i					
RPM	l/min	U.S.g.p.m.	HP	kW	l/min	U.S.g.p.m.	HP	kW	l/min	U.S.g.p.m.	HP	kW	l/min	U.S.g.p.m.	HP	kW	l/min	U.S.g.p.m.	HP	kW	kg	lb
400	94	24,7	1,6	1,2	92	24,3	4,8	3,5	92	24,2	6,9	5,1	91	23,9	9,0	6,6	90	23,6	11,3	8,3	53	117
450	105	27,6	1,9	1,4	103	27,1	5,6	4,1	102	26,9	8,1	5,9	101	26,7	10,3	7,6	101	26,5	12,8	9,4		
500	116	30,5	2,2	1,6	114	30,0	6,2	4,5	113	29,9	8,7	6,4	113	29,7	11,4	8,4	111	29,4	14,1	10,3		
550	124	32,8	2,6	1,9	122	32,3	7,0	5,1	122	32,2	9,9	7,3	121	32,0	12,7	9,3	121	31,8	15,5	11,4		

IDS 1401	0 bar - 0 p.s.i				20 bar - 290 p.s.i				30 bar - 435 p.s.i				40 bar - 580 p.s.i				50 bar - 725 p.s.i					
RPM	l/min	U.S.g.p.m.	HP	kW	l/min	U.S.g.p.m.	HP	kW	l/min	U.S.g.p.m.	HP	kW	l/min	U.S.g.p.m.	HP	kW	l/min	U.S.g.p.m.	HP	kW	kg	lb
400	106	28,0	1,1	0,8	103	27,2	5,2	3,8	102	26,9	7,6	5,6	102	26,9	9,8	7,2	101	26,7	12,1	8,9	53	117
450	119	31,4	1,2	0,9	116	30,6	6,0	4,4	115	30,4	8,6	6,3	114	30,1	11,4	8,4	114	30,1	13,6	10,0		
500	131	34,6	1,6	1,2	129	34,1	6,8	5,0	128	33,8	9,8	7,2	127	33,5	12,8	9,4	125	33,0	15,6	11,5		
550	137	36,2	2,6	1,9	136	35,9	7,2	5,3	135	35,7	10,3	7,6	135	35,7	13,5	9,9	135	35,7	16,6	12,2		

VERSIONES DISPONIBLES · *VERSÕES DISPONÍVEIS*

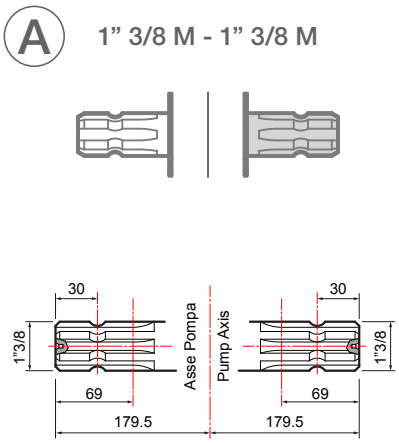

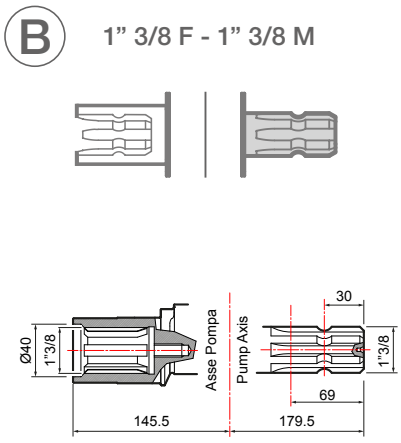

BOMBA Y APLICACIONES · *BOMBA E APLICAÇÕES*

APLICACIONES · *APLICAÇÕES*	TIPO DE EJE · *TIPO DE EIXO* Código de la bomba · *Código bomba*	APLICACIONES · *APLICAÇÕES*

Adaptador para motor hidráulico *Adaptador para motor hidráulico*	
Eje cilíndrico Ø 32" con chaveta 10 mm *Eixo cilíndrico Ø 32" com chaveta de 10 mm*	**10001-00541**
Protección del cardán *Proteção do eixo cardan* **UNI EN ISO 4254**	**10002-01775**
Protección del cardán *Proteção do eixo cardan*	**10002-01741**

A

1" 3/8 M - 1" 3/8 M

IDS 1201
Ø 40 mm - **30056-00001**
con pies de apoyo / com pés

IDS 1401
Ø 40 mm - **30036-00001**
con pies de apoyo / com pés

Acumulador de presión esférico / *Acumulador de pressão esférico*
IDS 1201
Ø 40 mm - **30056-00004**
con pies de apoyo / com pés

IDS 1401
Ø 40 mm - **30036-00009**
con pies de apoyo / com pés

Protección del cardán *Proteção do eixo cardan* **UNI EN ISO 4254**	**10002-01775**
Protección del cardán *Proteção do eixo cardan*	**10002-01741**

B

1" 3/8 F - 1" 3/8 M

IDS 1201
Ø 40 mm - **30056-00002**
con pies de apoyo / com pés

IDS 1401
Ø 40 mm - **30036-00002**
con pies de apoyo / com pés

Kit de polea *Kit de polia*	
3 ranuras A Ø 350 *3 ranhuras A Ø 350*	**10001-04554**
3 ranuras B Ø 300 *3 ranhuras B Ø 300*	**10001-13088**
Adaptadores de la bomba para multiplicadores *Adaptadores da bomba para multiplicadores*	
COMER - D7, D 21, D 27	**10001-00654**
BIMA - M 30, M 47, M 60, MSB	

Reductores / *Redutores.* **Adaptadores / *Adaptadores.*** **Poleas / *Polias.*** **Multiplicadores / *Multiplicadores.*** **Protecciones / *Proteções.***

GRUPOS DE MANDO EN LA BOMBA · *GRUPOS DE CONTROLE NA BOMBA*

VRS

	NÚMERO DE VÍAS *N. VIAS*	RACOR PORTAGOMA *CONEXÃO DE MANGUEIRA* Ø	IMPULSIÓN *DISTRIBUIÇÃO*	CÓDIGO *CÓDIGO*
	1	24	Recto - *Reto*	**10002-00926**
	1	23	Curvo - *Curvo*	**10002-01092**

GRUPOS DE MANDO A DISTANCIA · *GRUPOS DE CONTROLE À DISTÂNCIA*

(Más información en la página 236 · *Para obter mais detalhes, veja a página 236)*

HPR 2

	NÚMERO DE VÍAS *N. VIAS*	PRESIÓN *PRESSÃO* bar (p.s.i.)	CÓDIGO *CÓDIGO*	Versión con válvula de estelite *Versão com válvula de estelite*	Kit racores portagoma *Kit de conexões da mangueira*	
	3	50 (725)	**42001-00115**	**42001-00184**	Ø 8x10 (n. 3 piezas/*unidades*)	**00009-00996**

KIT DE MANDO A DISTANCIA · *KIT DE CONTROLE À DISTÂNCIA*

	Racores curvos *Conexões curvas*		Racores curvos con autoblocantes *Conexões curvas com autotravantes*		Racores rectos *Conexões retas*
	00009-00877		**10001-04618**		**00009-01263**

ARGO SERIES

ARGO

	PRESIÓN *PRESSÃO* bar (p.s.i.)	Sin manómetro *Sem manômetro*	Con manómetro *Com manômetro*
	50 (725)	**42001-00307**	**42001-00308**

ARGO HD

	PRESIÓN *PRESSÃO* bar (p.s.i.)	Sin manómetro *Sem manômetro*	Con manómetro *Com manômetro*
	50 (725)	**42001-00305**	**42001-00306**

ARGO C

	PRESIÓN *PRESSÃO* bar (p.s.i.)	Sin manómetro *Sem manômetro*	Con manómetro *Com manômetro*
	50 (725)	**42001-00311**	**42001-00312**

ARGO HDC

	PRESIÓN *PRESSÃO* bar (p.s.i.)	Sin manómetro *Sem manômetro*	Con manómetro *Com manômetro*
	50 (725)	**42001-00309**	**42001-00310**

KIT DE MANDO A DISTANCIA · *KIT DE CONTROLE À DISTÂNCIA*

	Kit placa de fijación a distancia *Kit de placa de fixação à distância*		Racores curvos *Conexões curvas*		Racores curvos con autoblocantes *Conexões curvas com autotravantes*
	00071-01795		**00009-00877**		**10001-04618**

VÁLVULAS DE SEGURIDAD · *VÁLVULAS DE SEGURANÇA*

Incluida estándar
Incluída padrão

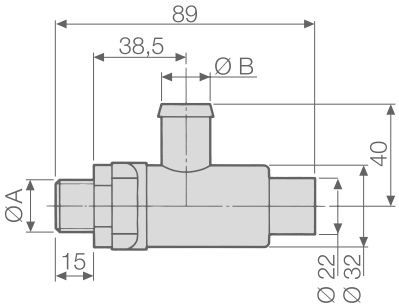

BOMBAS *BOMBAS*	CÓDIGO *CÓDIGO*	CARACTERÍSTICAS TÉCNICAS · *CARACTERÍSTICAS TÉCNICAS*			
		Ø A	Ø B mm (in)	PRESIÓN *PRESSÃO* bar (p.s.i.)	Color *Cor*
IDS 1201	**10002-01441**	G 1/2	19 (0,75)	50 (725)	Rojo - *Vermelho*
IDS 1401					

KIT DE MANTENIMIENTO · *KIT DE MANUTENÇÃO*

SERIE *SÉRIE*	MODELO *MODELO*	CÓDIGO *CÓDIGO*	TIPO DE MEMBRANA *TIPO DE MEMBRANA*	KIT DE VÁLVULAS *KIT DE VÁLVULAS*
IDS	1201	**10001-02034**	NBR	**10001-13350**
	1401			

MEMBRANAS · *MEMBRANAS*

○	MATERIAL · *MATERIAL*		
	NBR	D	V
Membrana de la bomba *Membrana da bomba*	**00006-00007**	**00006-00081**	**00006-00085**
Membrana del acumulador de presión *Membrana do acumulador de pressão*	**00006-00089**	-	-

BLOG COMET: Cultivar el conocimiento
BLOG COMET: Cultivar o conhecimento

EL COMPENSADOR VOLUMÉTRICO

El compensador volumétrico del aceite es un recipiente transparente que contiene aceite lubricante y se ha conectado al compartimento en baño de aceite en el interior del cárter.

El compensador de aceite sirve para **controlar el nivel del aceite** y, de ser necesario, para rellenarlo, para que:

- **las partes mecánicas siempre estén lubricadas;**
- **las membranas se encuentren adecuadamente bañadas de aceite durante la fase de impulsión.**

Por esta razón, el compensador de aceite siempre se encuentra posicionado en la **parte superior de la bomba**: el nivel del aceite siempre debe estar arriba de la membrana más alta para poderla soportar.

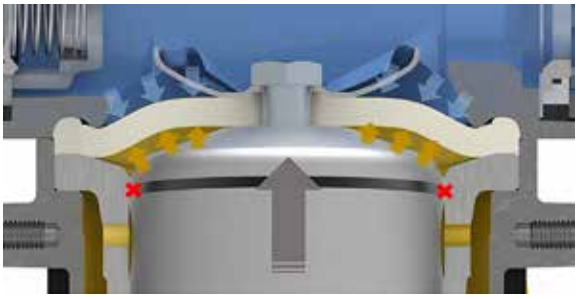

La otra función fundamental del compensador de aceite es la de funcionar como **señalizador de fallas en la membrana**.
En caso de falla en la membrana, el aceite y el agua se mezclan creando una emulsión en el interior del cárter, reconocible por su típico **color lechoso visible en el indicador.**

Si eso ocurre, es necesario intervenir inmediatamente con un mantenimiento completo, para evitar ulteriores problemas.

Para más información, consulte el sitio web de Comet o póngase en contacto con nuestro personal info@comet-spa.com

O COMPENSADOR VOLUMÉTRICO

O compensador volumétrico de óleo é um recipiente transparente que contém óleo lubrificante e è conectado ao compartimento de banho de óleo dentro do cárter.

*O compensador de óleo é usado para **verificar o nível de óleo** e reabastecê-lo, se necessário, para que:*

- ***as peças mecânicas estejam sempre lubrificadas;***
- ***as membranas estejam adequadamente umedecidas com óleo durante a fase de distribuição.***

*Por este motivo, o compensador de óleo é sempre posicionado na **parte superior da bomba**: o nível de óleo deve estar sempre acima da membrana mais alta para poder suportá-lo.*

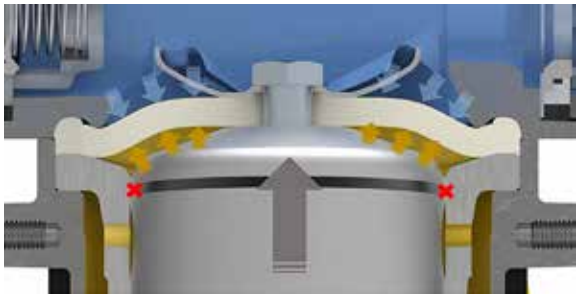

*A outra função fundamental do compensador de óleo é atuar como **indicador de falha da membrana**.*
*Em caso de falha da membrana, o óleo e a água se misturam, criando uma emulsão dentro do cárter, reconhecível pela sua típica **cor leitosa visível no indicador**.*

Caso isso aconteça, é necessário intervir imediatamente com uma manutenção completa para evitar maiores problemas.

Para obter mais informações, consulte o site da Comet ou entre em contato com nossos colaboradores pelo e-mail info@comet-spa.com

IDS 1501-1701-2001• IDS HD 1701-2001

BOMBAS DE MEMBRANA DE ALTA PRESIÓN / *BOMBAS COM MEMBRANA DE ALTA PRESSÃO*

HIGHLIGHTS

- 50 bar
  725 p.s.i.
- 149 - 166 - 175 l/min
  39,4 - 43,9 - 46,2 US gpm
- 550 rpm
- 18,4 - 19,9 - 22,4 HP
  13,5 - 14,6 - 16,5 kW
- Latón
  Latão
- NBR Standard
  DESMOPAN On request
  VITON On request
- Estándar
  Padrão

CARACTERÍSTICAS

Configuración: Cuatro membranas de NBR (Desmopan® y Viton bajo pedido). Piezas en contacto con el líquido: latón. Estándar: acumulador de presión, válvula de seguridad. Estándar (IDS HD 1701-2001): acumulador de presión, válvula de seguridad, estribos de montaje sobredimensionados, rodamientos de bolas de alta gama Made in Germany.

BENEFICIOS

1. Las partes móviles sobredimensionadas y los estribos robustos de soporte cumplen con los requisitos más severos, garantizando la máxima resistencia.
2. Componentes realizados de latón para la máxima resistencia a la abrasión y la mejor compatibilidad química.
3. Válvulas inmediatamente accesibles al operador permitiendo operaciones de asistencia sencillas y rápidas.
4. Relación perfecta carrera/escariado que puede reducir al mínimo los esfuerzos a cargo de las membranas.

CARACTERÍSTICAS

Configuração: 4 membranas em NBR (Desmopan® e Viton mediante solicitação). Peças em contato com o líquido: latão. Padrão: acumulador de pressão, válvula de segurança. Padrão (IDS HD 1701-2001): acumulador de pressão, válvula de segurança, suportes de fixação superdimensionados, rolamentos esféricos de alta gama Made in Germany.

BENEFÍCIOS

1. *As peças móveis superdimensionadas e os resistentes suportes atendem aos requisitos mais rigorosos, garantindo a máxima resistência.*
2. *Componentes produzidos em latão para a máxima resistência à abrasão e compatibilidade química.*
3. *Válvulas imediatamente acessíveis ao operador, permitindo operações de assistência simples e rápidas.*
4. *Perfeita relação curso/diâmetro capaz de minimizar a tensão nas membranas.*

APLICACIONES · *APLICAÇÕES*

Atomizadores
Atomizadores

IDS 1501 · IDS 1701 · IDS 2001

Curvo
Curvo

Aspiración
Aspiração

Ø 40 (IDS 1501)
Ø 40 / 45 / 50 (IDS 1701)
Ø 45 / 50 (IDS 2001)

Impulsión
Distribuição

3 x Ø 10
1 x G 3/4" F

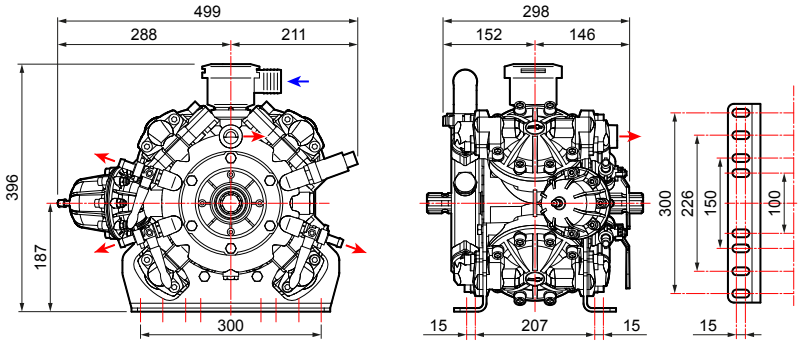

IDS HD 1701 · IDS HD 2001

Curvo
Curvo

Aspiración
Aspiração

Ø 40 / 45 / 50 (IDS HD 1701)
Ø 45 / 50 (IDS HD 2001)

Impulsión
Distribuição

3 x Ø 10
1 x G 3/4" F

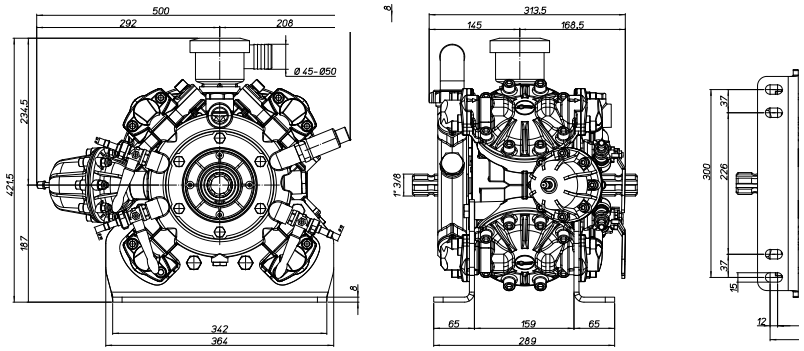

CARACTERÍSTICAS TÉCNICAS · *CARACTERÍSTICAS TÉCNICAS*

IDS 1501	5 bar - 73 p.s.i				20 bar - 290 p.s.i				30 bar - 435 p.s.i				40 bar - 580 p.s.i				50 bar - 725 p.s.i					
RPM	l/min	U.S.g.p.m.	HP	kW	l/min	U.S.g.p.m.	HP	kW	l/min	U.S.g.p.m.	HP	kW	l/min	U.S.g.p.m.	HP	kW	l/min	U.S.g.p.m.	HP	kW	kg	lb
400	113	29,9	1,5	1,1	111	29,2	5,8	4,2	110	28,9	8,6	6,3	110	28,9	11,4	8,4	107	28,3	13,7	10,1		
450	126	33,2	1,6	1,2	123	32,6	6,4	4,7	123	32,6	9,6	7,1	122	32,2	12,7	9,4	121	31,9	15,4	11,3	60	132
500	138	36,6	1,8	1,3	135	35,8	7,1	5,2	135	35,8	10,6	7,8	134	35,4	14,0	10,3	133	35,0	16,9	12,4		
550	149	39,4	1,9	1,4	147	38,9	7,7	5,7	147	38,9	11,5	8,5	146	38,5	15,2	11,2	144	38,1	18,4	13,5		

IDS 1701	5 bar - 73 p.s.i				20 bar - 290 p.s.i				30 bar - 435 p.s.i				40 bar - 580 p.s.i				50 bar - 725 p.s.i					
RPM	l/min	U.S.g.p.m.	HP	kW	l/min	U.S.g.p.m.	HP	kW	l/min	U.S.g.p.m.	HP	kW	l/min	U.S.g.p.m.	HP	kW	l/min	U.S.g.p.m.	HP	kW	kg	lb
400	123	32,5	2,0	1,5	121	32,0	6,1	4,5	121	32,0	8,8	6,5	118	31,2	11,4	8,4	118	31,2	14,3	10,5		
450	137	36,2	2,2	1,6	136	35,9	7,1	5,2	135	35,7	10,1	7,4	133	35,1	12,8	9,4	133	35,1	16,0	11,8	60	132
500	153	40,4	2,6	1,9	151	39,9	7,7	5,7	150	39,6	11,1	8,2	149	39,4	14,7	10,8	148	39,1	17,8	13,1		
550	166	43,9	3,0	2,2	165	43,6	9,0	6,6	163	43,1	12,5	9,2	162	42,8	16,3	12,0	161	42,5	19,9	14,6		

IDS 2001	5 bar - 73 p.s.i				20 bar - 290 p.s.i				30 bar - 435 p.s.i				40 bar - 580 p.s.i				50 bar - 725 p.s.i					
RPM	l/min	U.S.g.p.m.	HP	kW	l/min	U.S.g.p.m.	HP	kW	l/min	U.S.g.p.m.	HP	kW	l/min	U.S.g.p.m.	HP	kW	l/min	U.S.g.p.m.	HP	kW	kg	lb
400	141	37,2	2,3	1,7	138	36,5	6,9	5,1	137	36,2	10,1	7,4	136	35,9	13,1	9,6	135	35,7	16,3	12,0		
450	158	41,7	2,4	1,8	156	41,2	8,0	5,9	154	40,7	11,6	8,5	152	40,2	14,7	10,8	152	40,2	18,4	13,5	60	132
500	175	46,2	3,0	2,2	173	45,7	8,8	6,5	171	45,2	12,8	9,4	169	44,6	16,6	12,2	167	44,1	20,1	14,8		
550	185	48,9	3,3	2,4	184	48,6	9,9	7,3	183	48,3	14,0	10,3	182	48,1	18,4	13,5	182	48,1	22,4	16,5		

VERSIONES DISPONIBLES · *VERSÕES DISPONÍVEIS*

A 1” 3/8 M - 1” 3/8 M

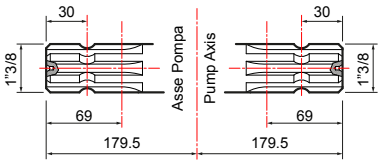

B 1” 3/8 F - 1” 3/8 M

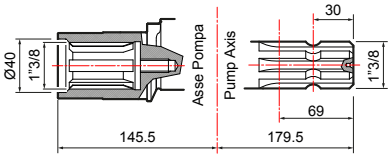

BOMBA Y APLICACIONES · *BOMBA E APLICAÇÕES*

APLICACIONES · *APLICAÇÕES*	TIPO DE EJE · *TIPO DE EIXO* Código de la bomba · *Código bomba*	APLICACIONES · *APLICAÇÕES*

B 1” 3/8 F - 1” 3/8 M

Kit de polea *Kit de polia*	
3 ranuras A Ø 350 *3 ranhuras A Ø 350* no para / *não para* IDS 2001 no para / *não para* IDS HD 2001	**10001-04554**
3 ranuras B Ø 300 *3 ranhuras B Ø 300*	**10001-13088**
Adaptadores de la bomba para multiplicadores *Adaptadores da bomba para multiplicadores*	
COMER - D7, D 21, D 27	**10001-00654**
BIMA - M 30, M 47, M 60, MSB	

Acumulador lateral /*Acumulador lateral*

IDS 1501
Ø 40 mm* - **30047-00002**
con pies de apoyo / *com pés*

IDS 1701
Ø 45 mm* - **30037-00002**
con pies de apoyo / *com pés*

IDS 2001
Ø 45 mm* - **30038-00002**
con pies de apoyo / *com pés*

IDS HD 1701
Ø 45 mm* - **30037-00021**
con pies de apoyo / *com pés*

IDS HD 2001
Ø 45 mm* - **30038-00013**
con pies de apoyo / *com pés*

Protección del cardán *Proteção do eixo cardan* **UNI EN ISO 4254**	**10002-01775**
Protección del cardán *Proteção do eixo cardan*	**10002-01741**

*Ø Tamaño de aspiración. / *Tamanho da aspiração.*

Reductores / *Redutores.* **Adaptadores / *Adaptadores.*** **Poleas / *Polias.*** **Multiplicadores / *Multiplicadores.*** **Protecciones / *Proteções.***

BOMBA Y APLICACIONES · *BOMBA E APLICAÇÕES*

APLICACIONES · *APLICAÇÕES*	TIPO DE EJE · *TIPO DE EIXO* Código de la bomba · *Código bomba*	APLICACIONES · *APLICAÇÕES*

A

1” 3/8 M - 1” 3/8 M

Adaptador para motor hidráulico *Adaptador para motor hidráulico*	
Eje cilíndrico Ø 32" con chaveta 10 mm *Eixo cilíndrico Ø 32" com chaveta de 10 mm*	**10001-00541**
Protección del cardán *Proteção do eixo cardan* **UNI EN ISO 4254**	**10002-01775**
Protección del cardán *Proteção do eixo cardan*	**10002-01741**

Acumulador lateral /*Acumulador lateral*

IDS 1501
Ø 40 mm* - **30047-00001**
con pies de apoyo / com pés

IDS 1701
Ø 40 mm* - **30037-00009**
con pies de apoyo / com pés

IDS 1701
Ø 45 mm* - **30037-00001**
con pies de apoyo / com pés

IDS 1701
Ø 50 mm* - **30037-00008**
con pies de apoyo / com pés

IDS 2001
Ø 45 mm* - **30038-00001**
con pies de apoyo / com pés

IDS 2001
Ø 50 mm* - **30038-00008**
con pies de apoyo / com pés

IDS HD 1701
Ø 45 mm* - **30037-00020**
con pies de apoyo / com pés

IDS HD 2001
Ø 45 mm* - **30038-00012**
con pies de apoyo / com pés

Protección del cardán *Proteção do eixo cardan* **UNI EN ISO 4254**	**10002-01775**
Protección del cardán *Proteção do eixo cardan*	**10002-01741**

Acumulador superior /*Acumulador superior*

IDS 1501
Ø 40 mm* - **30047-00003**
con pies de apoyo / com pés

IDS 1701
Ø 40 mm* - **30037-00010**
con pies de apoyo / com pés

IDS 1701
Ø 45 mm* - **30037-00003**
con pies de apoyo / com pés

IDS 1701
Ø 50 mm* - **30037-00014**
con pies de apoyo / com pés

IDS 2001
Ø 50 mm* - **30038-00005**
con pies de apoyo / com pés

IDS HD 1701
Ø 45 mm* - **30037-00022**
con pies de apoyo / com pés

IDS HD 2001
Ø 45 mm* - **30038-00014**
con pies de apoyo / com pés

*Ø Tamaño de aspiración. / *Tamanho da aspiração.*

Reductores / *Redutores.* **Adaptadores / *Adaptadores.*** **Poleas / *Polias.*** **Multiplicadores / *Multiplicadores.*** **Protecciones / *Proteções.***

GRUPOS DE MANDO EN LA BOMBA · *GRUPOS DE CONTROLE NA BOMBA*

VRS

	NÚMERO DE VÍAS *N. VIAS*	RACOR PORTAGOMA *CONEXÃO DE MANGUEIRA* Ø	IMPULSIÓN *DISTRIBUIÇÃO*	CÓDIGO *CÓDIGO*
	1	24	Recto - *Reto*	**10002-00926**
	1	23	Curvo - *Curvo*	**10002-01092**

GRUPOS DE MANDO A DISTANCIA · *GRUPOS DE CONTROLE À DISTÂNCIA*

(Más información en la página 236 · *Para obter mais detalhes, veja a página 236)*

HPR 2 (Sólo para / *Somente para* **IDS 1501**)

	NÚMERO DE VÍAS *N. VIAS*	PRESIÓN *PRESSÃO* bar (p.s.i.)	CÓDIGO *CÓDIGO*	Versión con válvula de estelite *Versão com válvula de estelite*	Kit racores portagoma *Kit de conexões da mangueira*	
	3	50 (725)	**42001-00115**	**42001-00184**	Ø 8x10 (n. 3 piezas/*unidades*)	**00009-00996**

KIT DE MANDO A DISTANCIA · *KIT DE CONTROLE À DISTÂNCIA*

	Racores curvos *Conexões curvas*		Racores curvos con autoblocantes *Conexões curvas com autotravantes*		Racores rectos *Conexões retas*
	00009-00877		**10001-04618**		**00009-01263**

ARGO SERIES

ARGO

	PRESIÓN *PRESSÃO* bar (p.s.i.)	Sin manómetro *Sem manômetro*	Con manómetro *Com manômetro*
	50 (725)	**42001-00307**	**42001-00308**

ARGO HD

	PRESIÓN *PRESSÃO* bar (p.s.i.)	Sin manómetro *Sem manômetro*	Con manómetro *Com manômetro*
	50 (725)	**42001-00305**	**42001-00306**

ARGO C

	PRESIÓN *PRESSÃO* bar (p.s.i.)	Sin manómetro *Sem manômetro*	Con manómetro *Com manômetro*
	50 (725)	**42001-00311**	**42001-00312**

ARGO HDC

	PRESIÓN *PRESSÃO* bar (p.s.i.)	Sin manómetro *Sem manômetro*	Con manómetro *Com manômetro*
	50 (725)	**42001-00309**	**42001-00310**

KIT DE MANDO A DISTANCIA · *KIT DE CONTROLE À DISTÂNCIA*

	Kit placa de fijación a distancia *Kit de placa de fixação à distância*		Racores curvos *Conexões curvas*
	00071-01795		**00009-00877**

VÁLVULAS DE SEGURIDAD · *VÁLVULAS DE SEGURANÇA*

Incluida estándar
Incluída padrão

BOMBAS *BOMBAS*	CÓDIGO *CÓDIGO*	CARACTERÍSTICAS TÉCNICAS · *CARACTERÍSTICAS TÉCNICAS*			
		Ø A	Ø B mm (in)	PRESIÓN *PRESSÃO* bar (p.s.i.)	Color *Cor*
IDS 1501	**10002-01458**	G 3/8	25 (1,00)	50 (725)	Rojo - *Vermelho*
IDS 1701					
IDS 2001					
IDS HD 1701					
IDS HD 2001					

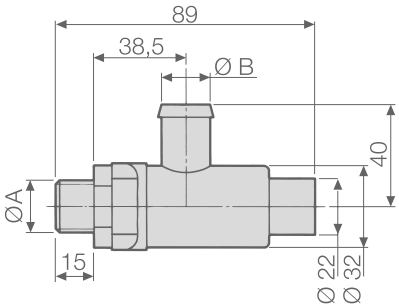

KIT DE MANTENIMIENTO · *KIT DE MANUTENÇÃO*

SERIE *SÉRIE*	MODELO *MODELO*	CÓDIGO *CÓDIGO*	TIPO DE MEMBRANA *TIPO DE MEMBRANA*	KIT DE VÁLVULAS *KIT DE VÁLVULAS*
IDS	1501 1701 2001 HD 1701 HD 2001	**10001-13352**	NBR	**10001-13351**
		10001-13353*	NBR	

*Acumulador de presión superior. / *Acumulador de pressão superior.*

MEMBRANAS · *MEMBRANAS*

○	MATERIAL · *MATERIAL*		
	NBR	D	V
Membrana de la bomba *Membrana da bomba*	**00006-00007**	**00006-00081**	**00006-00085**
Membrana del acumulador de presión *Membrana do acumulador de pressão*	**00006-00089**	-	-

IDS 2200-2600 • IDS HD 2200-2600

BOMBAS DE MEMBRANA DE ALTA PRESIÓN / *BOMBAS COM MEMBRANA DE ALTA PRESSÃO*

HIGHLIGHTS

50 bar 725 p.s.i.	
216 - 259 l/min 57,1 - 68,4 US gpm	
550 rpm	
26,2 - 32,1 HP 19,3 - 23,6 kW	
Latón *Latão*	
NBR	Standard
DESMOPAN	On request
VITON	On request

CARACTERÍSTICAS

Configuración: Seis membranas de NBR (Desmopan® y Viton bajo pedido). Piezas en contacto con el líquido: latón. Estándar: válvula de seguridad. Estándar (IDS HD 2200-2600): válvula de seguridad, estribos de montaje sobredimensionados, rodamientos de bolas de alta gama Made in Germany.

CARACTERÍSTICAS

Configuração: 6 membranas em NBR (Desmopan® e Viton mediante solicitação). Peças em contato com o líquido: latão. Padrão: válvula de segurança. Padrão (IDS HD 2200-2600): válvula de segurança, suportes de fixação superdimensionados, rolamentos esféricos de alta gama Made in Germany.

BENEFICIOS

1. Las partes móviles sobredimensionadas y los estribos robustos de soporte cumplen con los requisitos más severos, garantizando la máxima resistencia.
2. Componentes realizados de latón para la máxima resistencia a la abrasión y compatibilidad química.
3. Válvulas inmediatamente accesibles al operador permitiendo operaciones de asistencia sencillas y rápidas.
4. Relación perfecta carrera/escariado que puede reducir al mínimo los esfuerzos a cargo de las membranas.

BENEFÍCIOS

1. *As peças móveis superdimensionadas e os resistentes suportes atendem aos requisitos mais rigorosos, garantindo a máxima resistência.*
2. *Componentes produzidos em latão para a máxima resistência à abrasão e compatibilidade química.*
3. *Válvulas imediatamente acessíveis ao operador, permitindo operações de assistência simples e rápidas.*
4. *Perfeita relação curso/diâmetro capaz de minimizar a tensão nas membranas.*

APLICACIONES · *APLICAÇÕES*

Atomizadores
Atomizadores

IDS 2200 · IDS 2600

Curvo
Curvo

Aspiración
Aspiração

2 x Ø 40
1 x Ø 50

Impulsión
Distribuição

3 x Ø 13
1 x G 3/4" F

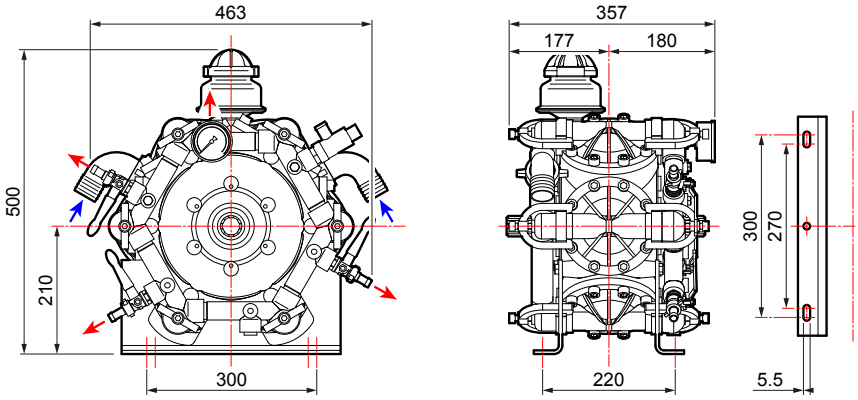

IDS HD 2200 · IDS HD 2600

Curvo
Curvo

Aspiración
Aspiração

2 x Ø 40
1 x Ø 60

Impulsión
Distribuição

3 x Ø 13
1 x G 3/4" F

Recto
Reto

Bypass
By-pass

Ø 24

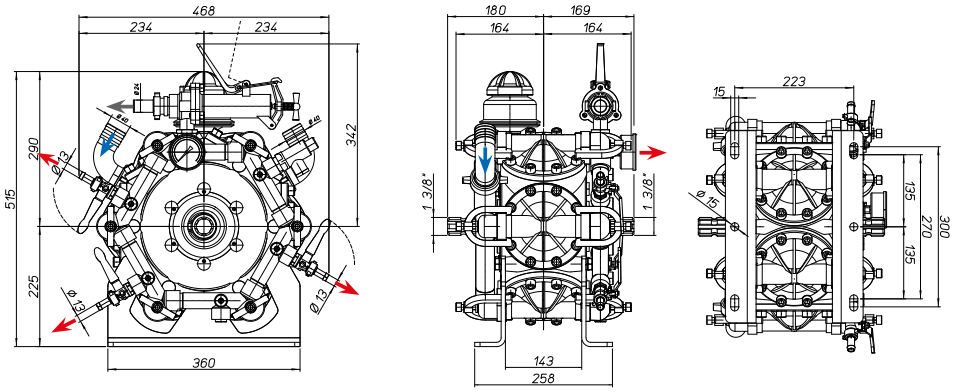

CARACTERÍSTICAS TÉCNICAS · *CARACTERÍSTICAS TÉCNICAS*

IDS 2200	0 bar - 0 p.s.i				20 bar - 290 p.s.i				30 bar - 435 p.s.i				40 bar - 580 p.s.i				50 bar - 725 p.s.i					
RPM	l/min	U.S.g.p.m.	HP	kW	l/min	U.S.g.p.m.	HP	kW	l/min	U.S.g.p.m.	HP	kW	l/min	U.S.g.p.m.	HP	kW	l/min	U.S.g.p.m.	HP	kW	kg	lb
400	171	45,2	1,8	1,3	166	43,9	9,4	6,9	165	43,6	13,2	9,7	162	42,8	16,7	12,3	158	41,7	19,9	14,6	76	168
450	191	50,5	2,0	1,5	185	48,9	10,5	7,7	184	48,6	14,7	10,8	183	48,3	18,9	13,9	179	47,3	22,6	16,6		
500	206	54,4	2,1	1,5	201	53,1	11,4	8,4	199	52,6	15,9	11,7	199	52,6	20,5	15,1	197	52,0	24,9	18,3		
550	216	57,1	2,2	1,6	210	55,5	11,9	8,8	208	54,9	16,7	12,3	208	54,9	21,5	15,8	208	54,9	26,2	19,3		

IDS 2600	0 bar - 0 p.s.i				20 bar - 290 p.s.i				30 bar - 435 p.s.i				40 bar - 580 p.s.i				50 bar - 725 p.s.i					
RPM	l/min	U.S.g.p.m.	HP	kW	l/min	U.S.g.p.m.	HP	kW	l/min	U.S.g.p.m.	HP	kW	l/min	U.S.g.p.m.	HP	kW	l/min	U.S.g.p.m.	HP	kW	kg	lb
400	196	51,6	2,5	1,8	192	50,7	10,5	7,7	190	50,2	14,6	10,7	189	50,0	19,5	12,3	188	49,5	23,5	17,3	76	168
450	220	58,0	3,5	2,6	216	57,1	11,7	8,6	214	56,6	16,7	12,3	213	56,1	21,7	13,9	211	55,6	26,6	19,6		
500	241	63,6	4,5	3,3	238	62,9	13,2	9,7	237	62,5	18,6	13,7	234	61,9	24,1	15,1	232	61,2	29,5	21,7		
550	259	68,4	5,6	4,1	256	67,6	14,1	10,4	254	67,0	20,3	14,9	252	66,5	26,3	19,3	249	65,9	32,1	23,6		

VERSIONES DISPONIBLES · *VERSÕES DISPONÍVEIS*

A 1” 3/8 M - 1” 3/8 M

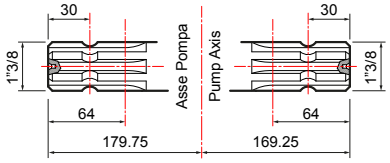

BOMBA Y APLICACIONES · *BOMBA E APLICAÇÕES*

APLICACIONES · *APLICAÇÕES*	TIPO DE EJE · *TIPO DE EIXO* Código de la bomba · *Código bomba*	APLICACIONES · *APLICAÇÕES*

A 1” 3/8 M - 1” 3/8 M

Protección del cardán *Proteção do eixo cardan* **UNI EN ISO 4254**	**10002-01775**
Protección del cardán *Proteção do eixo cardan*	**10002-01741**

* **IDS 2200**
30031-00001
con pies de apoyo / com pés

IDS 2200
30031-00002
con pies de apoyo / com pés

* **IDS 2600**
30030-00001
con pies de apoyo / com pés

IDS 2600
30030-00003
con pies de apoyo / com pés

* **IDS HD 2200**
30031-00011
con pies de apoyo / com pés

IDS HD 2200
30031-00012
con pies de apoyo / com pés

* **IDS HD 2600**
30030-00006
con pies de apoyo / com pés

IDS HD 2600
30030-00007
con pies de apoyo / com pés

Protección del cardán *Proteção do eixo cardan* **UNI EN ISO 4254**	**10002-01775**

*Con válvula de regulación incluida / *Com válvula reguladora incluída.*

Reductores / *Redutores.* **Adaptadores / *Adaptadores.*** **Poleas / *Polias.*** **Multiplicadores / *Multiplicadores.*** **Protecciones / *Proteções.***

GRUPOS DE MANDO EN LA BOMBA · *GRUPOS DE CONTROLE NA BOMBA*

VRS

	NÚMERO DE VÍAS *N. VIAS*	RACOR PORTAGOMA *CONEXÃO DE MANGUEIRA* Ø	IMPULSIÓN *DISTRIBUIÇÃO*	CÓDIGO *CÓDIGO*
	1	24	Recto - *Reto*	**10002-00926**
	1	23	Curvo - *Curvo*	**10002-01092**

VÁLVULAS DE SEGURIDAD · *VÁLVULAS DE SEGURANÇA*

Incluida estándar
Incluída padrão

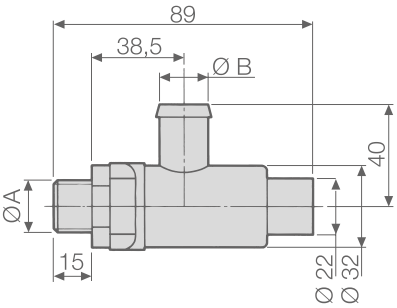

BOMBAS *BOMBAS*	CÓDIGO *CÓDIGO*	CARACTERÍSTICAS TÉCNICAS · *CARACTERÍSTICAS TÉCNICAS*			
		Ø A	Ø B mm (in)	PRESIÓN *PRESSÃO* bar (p.s.i.)	Color *Cor*
IDS 2200	**10002-01458**	G 3/8	25 (1,00)	50 (725)	Rojo - *Vermelho*
IDS 2600					
IDS HD 2200					
IDS HD 2600					

KIT DE MANTENIMIENTO · *KIT DE MANUTENÇÃO*

SERIE *SÉRIE*	MODELO *MODELO*	CÓDIGO *CÓDIGO*	TIPO DE MEMBRANA *TIPO DE MEMBRANA*
IDS	2200	**10001-01786**	NBR
	2600		
	HD 2200		
	HD 2600		

MEMBRANAS · *MEMBRANAS*

	MATERIAL · *MATERIAL*		
	NBR	D	V
Membrana de la bomba *Membrana da bomba*	**00006-00007**	**00006-00050**	**00006-00085**

BLOG COMET: Cultivar el conocimiento
BLOG COMET: Cultivar o conhecimento

UNA HISTORIA DE COMET: CÓMO NACIÓ LA SERIE DE BOMBAS DE MEMBRANA IDS HD

Nuestra **misión** afirma:
"…Estudiamos a diario los problemas que se enfrentan en el campo, de forma de crear productos innovadores pensados específicamente para cada necesidad individual, que garanticen calidad y prestaciones invariadas en el tiempo."
Un claro ejemplo de este enfoque de Comet hacia el mercado es nuestra **SERIE IDS, las bombas indestructibles de membrana de latón de alta presión.**

En 2017, gracias al feed-back constante y al monitoreo sobre el uso de nuestros productos, hemos detectado un aumento significativo y difuso de un pedido particular: en toda la zona del Mediterráneo los agricultores pedían **bombas para atomizadores más robustas**.
De esta investigación han salido dos datos importantes:
El primero era la necesidad de acoplar dos bombas para obtener un caudal doble. Sin embargo, se trataba de una solución demasiado cara para algunos mercados.
Por lo tanto, hemos optado para un **manguito de hierro hembra - hembra**, que obtiene el mismo resultado a un coste menor.
El otro fenómeno que hemos detectado ha sido el aumento dimensional de las turbinas de aire. Estas grandes turbinas necesitaban, por supuesto, de mucha más potencia, y sometían la bomba que las alimentaba a mayores e inesperados empujes radiales.

Hemos decidido crear una nueva gama IDS de élite, en concreto la serie **IDS HD** (Heavy-Duty).

1. RODAMIENTOS
2. PISTONES
3. EJE
4. ESTRIBOS DE SOPORTE

A. DURACIÓN INIGUALABLE
Partes móviles sobredimensionadas cumplen con los requisitos más severos de transmisión de potencia, par, empuje axial y desalineaciones, convirtiendo la serie IDS en una unidad substancialmente indestructible.

B. MANTENIMIENTO FÁCIL
La presencia de colectores externos hace las válvulas inmediatamente accesibles para el operador, permitiendo operaciones de asistencia sencillas y rápidas.

C. EXTREMA RESISTENCIA
Todos los componentes en contacto con los fluidos se han realizado de latón, para obtener la máxima resistencia a la abrasión y la mejor compatibilidad química.

En la nueva línea, para compensar también las desalineaciones más brutales entre las dos bombas que trabajan en par, hemos sustituido los rodamientos normales con **rodamientos de ocho bolas Made in Germany, de la prestigiosa marca FAG**.
Los **pies de soporte**, que se habían revelado como un punto débil para este tipo de aplicaciones, se han implementado volviéndolos **hiper-reforzados (espesor 10 mm)** para poder soportar sin problemas la transmisión de potencia de las turbinas aumentadas.

Poner en el primer lugar el conocimiento del mercado y las necesidades de nuestros clientes es lo que nos ha convertido, ya desde hace muchos años, **en líderes mundiales en este sector**. Esta filosofía seguirá acompañándonos en un recorrido constante hacia la excelencia.

Para más información, consulte el sitio web de Comet o póngase en contacto con nuestro personal info@comet-spa.com

A COMET STORY: COMO FOI CRIADA A SÉRIE DE BOMBAS COM MEMBRANA IDS HD

*Nossa **mission** afirma:*
"...estudamos diariamente os problemas enfrentados no campo, a fim de criar produtos inovadores projetados especificamente para cada necessidade individual e que garantem qualidade e desempenho inalterados ao longo do tempo."
*Um exemplo claro desta abordagem Comet ao mercado é a nossa **SÉRIE IDS, as indestrutíveis bombas com membrana em latão de alta pressão.***

*Em 2017, graças ao constante feedback e ao monitoramento do uso de nossos produtos, detectamos um aumento significativo e generalizado em uma solicitação específica: em toda a área do Mediterrâneo, os agricultores pediam **bombas atomizadoras mais robustas**.*
Duas conclusões importantes emergiram desta pesquisa:
A primeira foi a necessidade de acoplar duas bombas para ter vazão dupla, solução, porém, muito cara para alguns mercados.
*Por isso, optamos por uma **manga de ferro fêmea-fêmea**, que obtém o mesmo resultado com um custo inferior.*
O outro fenômeno que observamos foi o aumento no tamanho das turbinas de ar. Essas grandes turbinas obviamente exigiam muito mais potência e sujeitavam a bomba que as alimentava a impulsos radiais maiores e inesperados.

*Decidimos criar uma nova linha de elite IDS, mais precisamente a série **IDS HD** (Heavy-Duty).*

1. ROLAMENTOS
2. PISTÕES
3. EIXO
4. SUPORTES

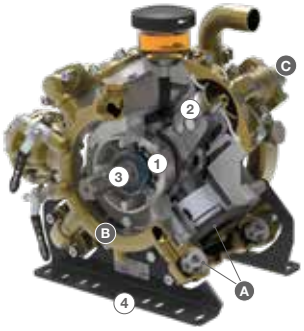

A. DURAÇÃO INCOMPARÁVEL
Peças móveis superdimensionadas atendem aos requisitos mais rigorosos de transmissão de potência, torque, impulso axial e desalinhamentos, tornando a série IDS uma unidade substancialmente indestrutível.

B. FÁCIL MANUTENÇÃO
A presença de coletores externos torna as válvulas imediatamente acessíveis ao operador, permitindo operações de assistência simples e rápidas.

C. EXTREMA RESISTÊNCIA
Todos os componentes em contato com os fluidos são projetados em latão, para obter a máxima resistência à abrasão e compatibilidade química.

*Na nova linha, para compensar até os desalinhamentos mais brutais entre as duas bombas que funcionam em pares, substituímos os rolamentos normais por **rolamentos de oito esferas Made in Germany da prestigiada marca FAG**.*
*Os **pés de apoio**, que se revelaram um ponto fraco neste tipo de aplicações, foram implementados tornando-os **hiper-reforçados (10 mm de espessura)** para poder suportar sem problemas a transmissão de potência das turbinas de grandes dimensões.*

*Colocar o conhecimento do mercado e as necessidades dos nossos clientes em primeiro lugar é o que nos torna **líderes mundiais neste setor há muitos anos**. Esta filosofia continuará a ajudar-nos no nosso percurso constante rumo à excelência.*

Para obter mais informações, consulte o site da Comet ou entre em contato com nossos colaboradores pelo e-mail info@comet-spa.com

Y SERIES

YA 65-75

YA 130-150

YB 75

YB 150

Las nuevas bombas de pistones para uso hiperintensivo

La línea Y es la elección de Comet para los que prefieren una bomba de pistón con su incomparable sencillez de mantenimiento.

Las robustas bombas Y se dedican a aplicaciones gravosas y a la atomización continua en condiciones de trabajo extremas, como ambientes recalentados y polvorientos, cultivos de cítricos, olivares o cultivos tropicales.

También representan la solución óptima para los vehículos antiincendio sobre orugas.

As novas bombas de pistão para uso hiperintensivo

A linha Y é a escolha da Comet para quem prefere uma bomba de pistão com incomparável facilidade de manutenção.

As robustas bombas Y são dedicadas a aplicações pesadas e atomização contínua em condições extremas de trabalho, como ambientes superaquecidos e empoeirados, pomares olivais ou culturas tropicais.

Representam também a solução ideal para veículos rastreados de combate a incêndios.

DETALLES TÉCNICOS · *DETALHES TÉCNICOS*

YA 65	YA 75	YA 130	YA 150	YB 75	YB 150
3 Pistones / *Pistões*	3 Pistones / *Pistões*	6 Pistones / *Pistões*	6 Pistones / *Pistões*	3 Pistones / *Pistões*	6 Pistones / *Pistões*
650 rpm	650 rpm	650 rpm	650 rpm	600 rpm	600 rpm
55 l/min 14,5 US gpm	68 l/min 18,0 US gpm	108 l/min 28,5 US gpm	128,5 l/min 33,9 US gpm	66 l/min 17,4 US gpm	132 l/min 34,8 US gpm
50 Bar 725 P.s.i.	60 Bar 870 P.s.i.	50 Bar 725 P.s.i.	60 Bar 870 P.s.i.	40 Bar 580 P.s.i.	40 Bar 580 P.s.i.
7,7 CV	9,9 CV	13,1 CV	19,7 CV	6,9 CV	13,9 CV
16 kg 35 lb	16 kg 35 lb	28 kg 62 lb	28 kg 62 lb	17 kg 37,5 lb	30 kg 66,1 lb

Y SERIES

HIGHLIGHTS

A TECNOLOGÍA AL SERVICIO DE LA AGRICULTURA
La serie Y con la exclusiva junta sobre pistón y su incomparable resistencia a la abrasión, brinda una retención de larga duración entre las partes en contacto con los fluidos y la transmisión mecánica. Este sistema prolonga los ciclos de trabajo, con un reducción drástica de los costes de asistencia.

B FACILIDAD DE MANTENIMIENTO
Las bombas de pistones se conocen en todo el mundo por su sencillez de mantenimiento, gracias a la accesibilidad inmediata de los componentes en contacto con los fluidos (pistón, válvulas y juntas).

C SOLIDEZ
Las bombas de la serie Y se han equipado con estribos transversales y rodamientos sobredimensionados, que pueden resistir al par, a los empujes y a las posibles desalineaciones generadas por la transmisión de potencia.

D VERSATILIDAD
Tapas de la toma de fuerza disponibles en versión acanalada M o H 1” 3/8.

HIGHLIGHTS

TECNOLOGIA A SERVIÇO DA AGRICULTURA
A série Y, com sua exclusiva junta de pistão e sua incomparável resistência à abrasão, proporciona uma vedação duradoura entre as peças em contato com os fluidos e a transmissão mecânica. Este sistema amplia os ciclos de trabalho, com uma redução drástica nos custos de assistência.

FÁCIL MANUTENÇÃO
As bombas de pistão são conhecidas em todo o mundo pela sua facilidade de manutenção graças à acessibilidade imediata das peças em contato com os fluidos (pistão, válvulas e juntas).

RESISTÊNCIA
As bombas da série Y são equipadas com suportes transversais e rolamentos superdimensionados, capazes de resistir aos torques, impulsos e possíveis desalinhamentos gerados pela transmissão de potência.

VERSATILIDADE
Tampas de tomada de força disponíveis em versão ranhurada M ou F de 1” 3/8.

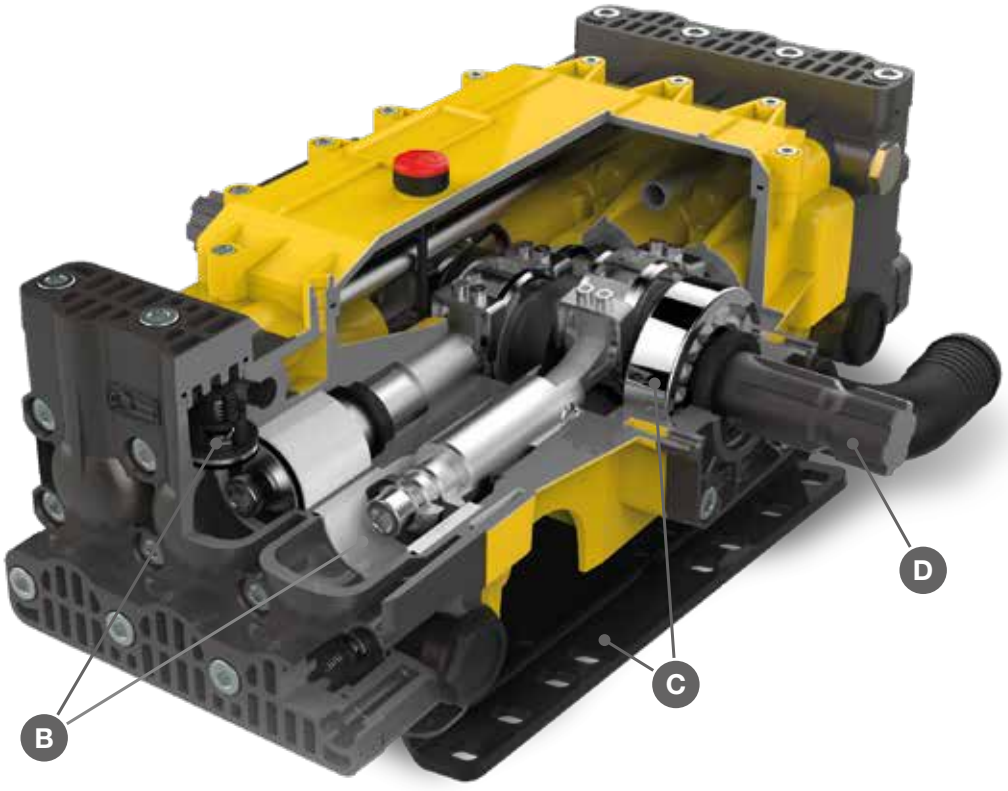

YA 65 · YA 75

BOMBAS DE PISTONES DE ALTA PRESIÓN / *BOMBAS COM PISTÕES DE ALTA PRESSÃO*

HIGHLIGHTS

50 - 60 bar 725 - 870 p.s.i.
55 - 68 l/min 14,5 - 18,0 US gpm
650 rpm
7,7 - 9,9 HP 5,7 - 7,3 kW
Aluminio anodizado *Alumínio anodizado*

CARACTERÍSTICAS

Configuración: Tres émbolos cerámicos. Piezas en contacto con el líquido: aluminio anodizado. Junta doble con recuperación del goteo. Sistema patentado antidesgaste del para-aceite de los pistones.

CARACTERÍSTICAS

Configuração: 3 pistões de imersão de cerâmica. Peças em contato com o líquido: alumínio anodizado. Dupla junta com recuperação de gotejamento. Sistema patenteado antidesgaste para retentores de óleo do pistão.

BENEFICIOS

1. La junta sobre pistón y su resistencia a la abrasión brindan una retención de larga duración entre las partes en contacto con los fluidos y la transmisión mecánica.
2. Sencillez de mantenimiento gracias a la inmediata accesibilidad a las partes en contacto con los fluidos.
3. Componentes sobredimensionados con la capacidad de resistir al par, a los empujes y a las desalineaciones generadas por la transmisión de potencia.
4. Disponibilidad de tapas para toma de fuerza en versión acanalada M o H 1" 3/8.

BENEFÍCIOS

1. *A junta no pistão e sua resistência à abrasão, proporciona uma vedação duradoura entre as peças em contato com fluidos e a transmissão mecânica.*
2. *Fácil manutenção graças à acessibilidade imediata às peças em contacto com fluidos.*
3. *Componentes superdimensionados capazes de resistir aos torques, impulsos e desalinhamentos gerados pela transmissão de potência.*
4. *Disponibilidade de tampas de tomada de força em versão ranhurada M ou F de 1" 3/8.*

APLICACIONES · *APLICAÇÕES*

Atomizadores
Atomizadores

Antiincendios
Combate a incêndios

Aspiración
Aspiração

G 1”F

Impulsión
Distribuição

G 1/2” F

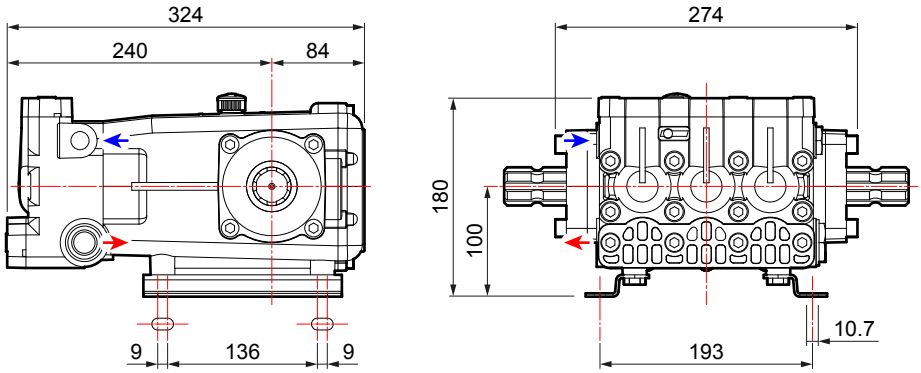

CARACTERÍSTICAS TÉCNICAS · *CARACTERÍSTICAS TÉCNICAS*

YA 65			0 bar - 0 p.s.i		20 bar - 290 p.s.i		30 bar - 435 p.s.i		40 bar - 580 p.s.i		50 bar - 725 p.s.i			
RPM	l/min	U.S.g.p.m.	HP	kW	HP	kW	HP	kW	HP	kW	HP	kW	kg	lb
400	34	9,0	0,3	0,2	1,0	0,8	1,8	1,3	3,4	2,5	4,3	3,1	16	35
450	39	10,2	0,4	0,3	1,2	0,9	2,1	1,5	3,9	2,8	4,8	3,6		
500	43	11,4	0,4	0,3	1,3	1,0	2,3	1,7	4,3	3,2	5,4	4,0		
550	47	12,4	0,5	0,4	1,6	1,1	2,6	1,9	4,8	3,5	6,0	4,4		
600	51	13,5	0,6	0,4	1,7	1,2	2,9	2,1	5,2	3,9	6,5	4,8		
650	55	14,5	0,6	0,4	1,8	1,3	3,4	2,5	6,2	4,6	7,7	5,7		

YA 75			0 bar - 0 p.s.i		20 bar - 290 p.s.i		30 bar - 435 p.s.i		40 bar - 580 p.s.i		50 bar - 725 p.s.i		60 bar - 870 p.s.i			
RPM	l/min	U.S.g.p.m.	HP	kW	HP	kW	HP	kW	HP	kW	HP	kW	HP	kW	kg	lb
400	42	11,1	0,4	0,3	1,3	0,9	2,3	1,7	4,2	3,1	5,3	3,9	6,1	4,5	16	35
450	48	12,7	0,5	0,4	1,5	1,1	2,5	1,9	4,8	3,5	5,9	4,4	6,8	5,0		
500	53	14,0	0,5	0,4	1,7	1,2	2,8	2,1	5,4	3,9	6,6	4,9	7,7	5,7		
550	58	15,3	0,6	0,4	1,9	1,4	3,2	2,3	5,9	4,3	7,3	5,4	8,5	6,3		
600	63	16,6	0,7	0,5	2,1	1,5	3,5	2,6	6,4	4,7	8,0	5,9	9,3	6,8		
650	68	18,0	0,7	0,5	2,2	1,6	4,1	3,0	7,6	5,6	9,5	7,0	9,9	7,3		

VERSIONES DISPONIBLES · *VERSÕES DISPONÍVEIS*

A 1” 3/8 M - 1” 3/8 M

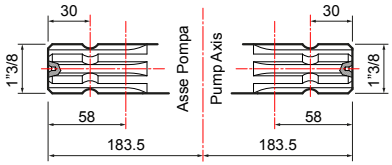

B 1” 3/8 M - 1” 3/8 F

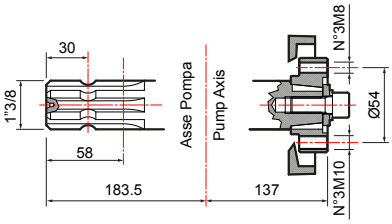

BOMBA Y APLICACIONES · *BOMBA E APLICAÇÕES*

APLICACIONES · *APLICAÇÕES*	TIPO DE EJE · *TIPO DE EIXO* Código de la bomba · *Código bomba*	APLICACIONES · *APLICAÇÕES*

Protección del cardán *Proteção do eixo cardan* **UNI EN ISO 4254**	**10002-01783**
Protección del cardán *Proteção do eixo cardan*	**10002-01754**
Tapón del eje M *Tampa do eixo M*	**00042-00117**

A

1” 3/8 M - 1” 3/8 M

YA 65
30028-00001
con pies de apoyo / com pés

YA 75
30034-00001
con pies de apoyo / com pés

Protección del cardán *Proteção do eixo cardan* **UNI EN ISO 4254**	**10002-01783**
Protección del cardán *Proteção do eixo cardan*	**10002-01754**
Tapón del eje M *Tampa do eixo M*	**00042-00117**

B

1” 3/8 M - 1” 3/8 F

YA 65
30028-00002
con pies de apoyo / com pés

YA 75
30034-00008
con pies de apoyo / com pés

Reductores para motor de explosión *Redutores para motor de combustão*	
Extension 4 (SAE J 609 a) R.R: 1 : 6,44 - 3600 rpm	**10001-04663**
Extension 4 (SAE J 609 a) R.R: 1 : 6,44 - 3600 rpm	**10001-04664**
Reductor para motor eléctrico *Redutor para motor elétrico*	
Gr. 112 (Hz 50 - 2 polos / *polos*) R.R. 1 : 5,09 - 2800 rpm	**10001-04665**
Adaptador para motor hidráulico *Adaptador para motor hidráulico*	
Eje cilíndrico Ø 25" con chaveta 8 mm *Eixo cilíndrico Ø 25" com chaveta de 8 mm*	**10001-00536**
Kit de polea *Kit de polia*	
2 ranuras A Ø 247 *2 ranhuras A Ø 247*	**10001-04549**
2 ranuras A Ø 292 *2 ranhuras A Ø 292*	**10001-04550**
3 ranuras A Ø 300 *3 ranhuras A Ø 300*	**10001-04559**
3 ranuras A Ø 350 *3 ranhuras A Ø 350*	**10001-04540**

Reductores / *Redutores.* **Adaptadores / *Adaptadores.*** **Poleas / *Polias.*** **Multiplicadores / *Multiplicadores.*** **Protecciones / *Proteções.***

GRUPOS DE MANDO EN LA BOMBA · *GRUPOS DE CONTROLE NA BOMBA*

GCP 3V

	NÚMERO DE VÍAS *N. VIAS*	PRESIÓN *PRESSÃO* bar (p.s.i.)	CÓDIGO *CÓDIGO*	Kit racor en la bomba *Kit de conexão na bomba* (Obligatorio/*Obrigatório*)
	3	50 (725)	**42001-00112**	**00009-01133**

También puede utilizarse a distancia con los siguientes kits de mando a distancia · *Também pode ser usado remotamente com os seguintes kits de controle à distância*

KIT DE MANDO A DISTANCIA · *KIT DE CONTROLE À DISTÂNCIA*

	Racores rectos G 1/2" *Conexões retas G 1/2"*		Racores rectos con autoblocantes G 1/2" *Conexões retos com autotravantes G 1/2"*
	10001-04630		**10001-04629**

GRUPOS DE MANDO A DISTANCIA · *GRUPOS DE CONTROLE À DISTÂNCIA*

(Más información en la página 236 · *Para obter mais detalhes, veja a página 236)*

HPR 2

	NÚMERO DE VÍAS *N. VIAS*	PRESIÓN *PRESSÃO* bar (p.s.i.)	CÓDIGO *CÓDIGO*	Versión con válvula de estelite *Versão com válvula de estelite*	Kit racores portagoma *Kit de conexões da mangueira*	
	3	50 (725)	**42001-00115**	**42001-00184**	Ø 8x10 (n. 3 piezas/*unidades*)	**00009-00996**

KIT DE MANDO A DISTANCIA · *KIT DE CONTROLE À DISTÂNCIA*

	Racores rectos *Conexões retas*		Racores rectos con autoblocantes *Conexões retos com autotravantes*
	00009-01318		**10001-04631**

ARGO SERIES

ARGO

	PRESIÓN *PRESSÃO* bar (p.s.i.)	Sin manómetro *Sem manômetro*	Con manómetro *Com manômetro*
	50 (725)	**42001-00307**	**42001-00308**

ARGO HD

	PRESIÓN *PRESSÃO* bar (p.s.i.)	Sin manómetro *Sem manômetro*	Con manómetro *Com manômetro*
	50 (725)	**42001-00305**	**42001-00306**

ARGO C

	PRESIÓN *PRESSÃO* bar (p.s.i.)	Sin manómetro *Sem manômetro*	Con manómetro *Com manômetro*
	50 (725)	**42001-00311**	**42001-00312**

ARGO HDC

	PRESIÓN *PRESSÃO* bar (p.s.i.)	Sin manómetro *Sem manômetro*	Con manómetro *Com manômetro*
	50 (725)	**42001-00309**	**42001-00310**

KIT DE MANDO A DISTANCIA · *KIT DE CONTROLE À DISTÂNCIA*

	Kit placa de fijación a distancia *Kit de placa de fixação à distância*		Racores curvos *Conexões curvas*		Racores curvos con autoblocantes *Conexões curvas com autotravantes*
	00071-01795		**00009-00770**		**10001-04618**

VÁLVULAS DE SEGURIDAD · *VÁLVULAS DE SEGURANÇA*

No incluida
Não incluída

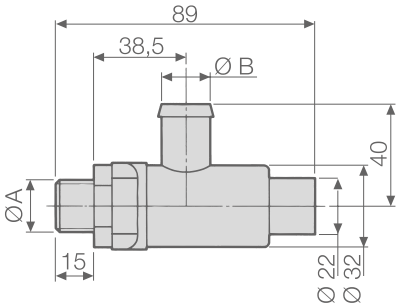

BOMBAS *BOMBAS*	CÓDIGO *CÓDIGO*	CARACTERÍSTICAS TÉCNICAS · *CARACTERÍSTICAS TÉCNICAS*			
		Ø A	Ø B mm (in)	PRESIÓN *PRESSÃO* bar (p.s.i.)	Color *Cor*
YA 65	**10002-01441**	G 1/2	19 (0,75)	50 (725)	Rojo - *Vermelho*
YA 75					

OTROS ACCESORIOS · *OUTROS ACESSÓRIOS*

	Kit racor portagoma de aspiración recto Ø 30 *Kit de conexão reta da mangueira para aspiração Ø 30*	CÓDIGO *CÓDIGO* **00009-00161**
	Kit racor portagoma de aspiración curvo Ø 30 *Kit de conexão curva da mangueira para aspiração Ø 30*	CÓDIGO *CÓDIGO* **00009-00289**

KIT DE MANTENIMIENTO · *KIT DE MANUTENÇÃO*

SERIE *SÉRIE*	MODELO *MODELO*	CÓDIGO *CÓDIGO*
YA	65	**10001-01122**
	75	**10001-01123**

BLOG COMET: Cultivar el conocimiento
BLOG COMET: Cultivar o conhecimento

BOMBA COMO ELEMENTO DE TRANSMISIÓN: CONSEJOS PARA UN USO CORRECTO

Las bombas pueden utilizarse para accionar el ventilador de los atomizadores. En esta aplicación, la potencia es generada por la toma de fuerza (PTO) del tractor y se transfiere al ventilador a través de una serie de transmisiones múltiples, que incluyen la bomba. Este proceso prevé:

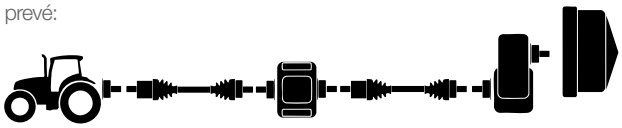

Toma de fuerza –> Eje motor 1 –> Bomba –> Eje motor 2 –> Reductor –> Ventilador de rociado

PTO (toma de fuerza): es una **toma macho giratoria de seis ranuras de 1" 3/8**, situada en la parte trasera (o delantera) del tractor. Su forma es idéntica a la de la bomba y se utiliza para transmitir la potencia desde el motor del tractor a las herramientas agrícolas, incluyendo los rociadores. La velocidad de revolución típica de la toma de fuerza es de **540 RPM**. Por esta razón las bombas de membrana tienen la misma velocidad.
La toma de fuerza y la bomba normalmente se conectan a través de un **eje motor** (o eje de cardán). Un eje motor es un dispositivo mecánico para **transmitir par y rotación entre componentes** que no pueden conectarse directamente, a causa de la distancia o de la necesidad de movimiento relativo entre los mismos.
Los ejes de velocidad constante (también conocidos como homocinéticos o CV d. s.) resultan terminantemente necesarios para **reducir la fricción**, la holgura y el desgaste y para permitir **ángulos de junta más amplios**. Sin embargo, si no durante las curvas, los ángulos máximos recomendados no deben superar los **16° a 540 RPM**. Además, el eje motor debe dimensionarse necesariamente para soportar los requisitos de potencia de la bomba.

Cada elemento de la cadena de transmisión acciona el elemento siguiente, generando de esta forma varias inercias, que requieren un par bastante significativo para superarlas, especialmente durante las fases de arranque o parada. No hace falta decir que las bombas **Comet se han diseñado para soportar los picos de par en cualquier condición de rociado**. Sin embargo, podrían presentarse sobrecargas extremas en caso de anomalías, por ejemplo:

- **Sobreaceleraciones y desaceleraciones durante el arranque o la parada.**
- **Roturas mecánicas.**

La solución mejor para los problemas de sobrecarga es la instalación de un **limitador de par** (por ejemplo, un embrague) entre los dispositivos de transmisión. El limitador de par **interrumpe la transmisión de potencia cada vez que el par supera el límite**, previniendo de esta forma los picos y las consiguientes averías.
Comet Spa recomienda el uso de limitadores de par **cada vez que exista un riesgo comprobado de sobrecarga***.
Esto garantizará la máxima eficiencia operativa y la mejor fiabilidad en el tiempo para cada bomba Comet.

* Se ruega referirse a la documentación Comet para los requisitos de potencia y par. Limitadores de par de alta eficiencia están disponibles en productores de ejes motores de alta calidad.

Para más información, consulte el sitio web de Comet o póngase en contacto con nuestro personal info@comet-spa.com

BOMBA COMO ELEMENTO DE TRANSMISSÃO: CONSELHOS PARA USO CORRETO

As bombas podem ser usadas para acionar a ventoinha dos pulverizadores. Nesta aplicação, a potência é fornecida pela tomada de força (PTO) do trator e transferida para a ventoinha através de uma série de transmissões múltiplas, que incluem a bomba. Este processo é:

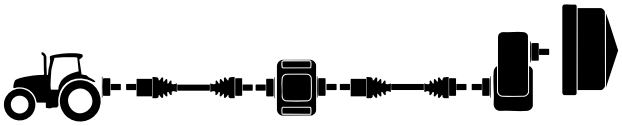

PTO –> Eixo de transmissão 1 –> Bomba –> Eixo de transmissão 2 –> Redutor –> Ventoinha de pulverização

***PTO (tomada de força):** é uma **tomada macho giratória com seis ranhuras de 1" 3/8**, localizada na parte posterior (ou dianteira) do trator. Seu formato é idêntico ao da bomba e serve para transmitir a potência do motor do trator para as ferramentas agrícolas, incluindo os pulverizadores. A velocidade de rotação típica da PTO é de **540 RPM**, razão pela qual as bombas com membrana têm a mesma velocidade.*
*A PTO e a bomba são normalmente conectadas por um **eixo de transmissão** (ou eixo cardan). Um eixo de transmissão é um dispositivo mecânico para **transmitir torque e rotação entre componentes** que não podem ser conectados diretamente, devido à distância ou necessidade de movimento relativo entre eles.*
***Os eixos de velocidade constante** (também conhecidos como homocinéticos ou CV d. s.) são absolutamente necessários para **reduzir o atrito**, a folga e o desgaste e para permitir **ângulos de junta mais amplos**. No entanto, exceto em curvas, os ângulos máximos recomendados não devem exceder **16° a 540 RPM**. Além disso, o eixo de transmissão deve ser necessariamente dimensionado para suportar os requisitos de potência da bomba.*

*Cada elemento da corrente de transmissão aciona o próximo, gerando assim várias inércias, que exigem um torque bastante significativo para serem superadas, especialmente durante as fases de arranque ou parada. Não é necessário mencionar que as bombas **Comet são projetadas para suportar os picos de torque em qualquer condição de pulverização**. No entanto, podem ocorrer sobrecargas extremas em caso de anomalias, por exemplo:*

- ***Aceleração excessiva e desaceleração durante o arranque ou a parada.***
- ***Rupturas mecânicas.***

*A melhor solução para os problemas de sobrecarga é instalar um **limitador de torque** (por exemplo, uma embreagem) entre os dispositivos de transmissão. O limitador de torque **interrompe a transmissão de potência sempre que o torque excede o limite**, evitando assim picos e consequentes falhas.*
*A Comet Spa recomenda o uso de limitadores de torque **sempre que houver risco comprovado de sobrecarga***.*
Isto garantirá a máxima eficiência operacional e fiabilidade ao longo do tempo para sua bomba Comet.

** Consulte a documentação da Comet para obter os requisitos de potência e torque. Limitadores de torque de alta eficiência estão disponíveis em fabricantes de eixos de transmissão de alta qualidade.*

Para obter mais informações, consulte o site da Comet ou entre em contato com nossos colaboradores pelo e-mail info@comet-spa.com

YA 130 • YA 150

BOMBAS DE PISTONES DE ALTA PRESIÓN / *BOMBAS COM PISTÕES DE ALTA PRESSÃO*

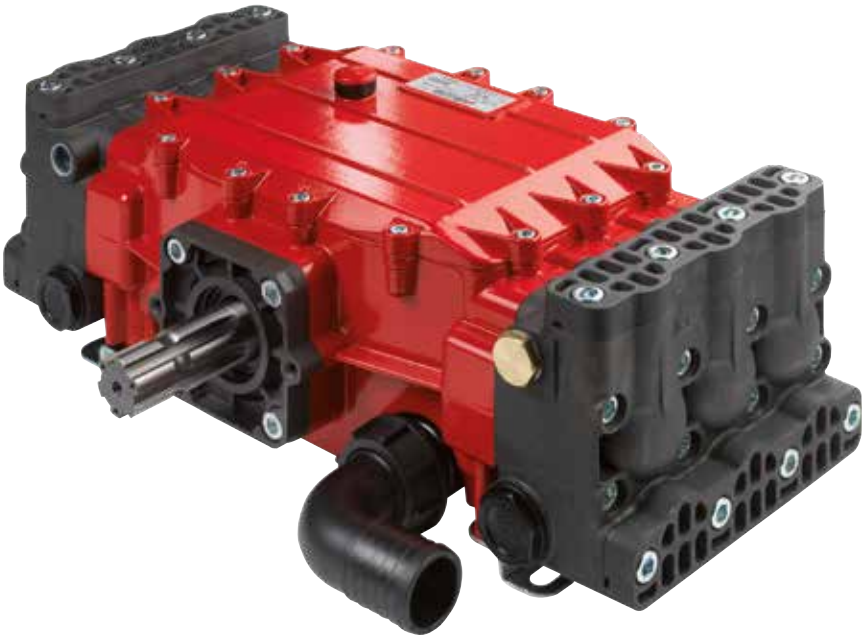

HIGHLIGHTS

50 - 60 bar 725 - 870 p.s.i.
108 - 128,5 l/min 28,5 - 33,9 US gpm
650 rpm
13,1 - 9,6 HP 19,7 - 14,5 kW
Aluminio anodizado *Alumínio anodizado*

CARACTERÍSTICAS

Configuración: Seis émbolos cerámicos. Piezas en contacto con el líquido: aluminio anodizado. Junta doble con recuperación del goteo. Sistema patentado antidesgaste del para-aceite de los pistones.

CARACTERÍSTICAS

Configuração: 6 pistões de imersão de cerâmica. Peças em contato com o líquido: alumínio anodizado. Dupla junta com recuperação de gotejamento. Sistema patenteado antidesgaste para retentores de óleo do pistão.

BENEFICIOS

1. La junta sobre pistón y su resistencia a la abrasión brindan una retención de larga duración entre las partes en contacto con los fluidos y la transmisión mecánica.
2. Sencillez de mantenimiento gracias a la inmediata accesibilidad a las partes en contacto con los fluidos.
3. Componentes sobredimensionados con la capacidad de resistir al par, a los empujes y a las desalineaciones generadas por la transmisión de potencia.
4. Disponibilidad de tapas para toma de fuerza en versión acanalada M o H 1" 3/8.

BENEFÍCIOS

1. *A junta no pistão e sua resistência à abrasão proporcionam uma vedação duradoura entre as peças em contato com fluidos e a transmissão mecânica.*
2. *Fácil manutenção graças à acessibilidade imediata às peças em contacto com fluidos.*
3. *Componentes superdimensionados capazes de resistir aos torques, impulsos e desalinhamentos gerados pela transmissão de potência.*
4. *Disponibilidade de tampas de tomada de força em versão ranhurada M ou F de 1" 3/8.*

APLICACIONES · *APLICAÇÕES*

Atomizadores
Atomizadores

Antiincendios
Combate a incêndios

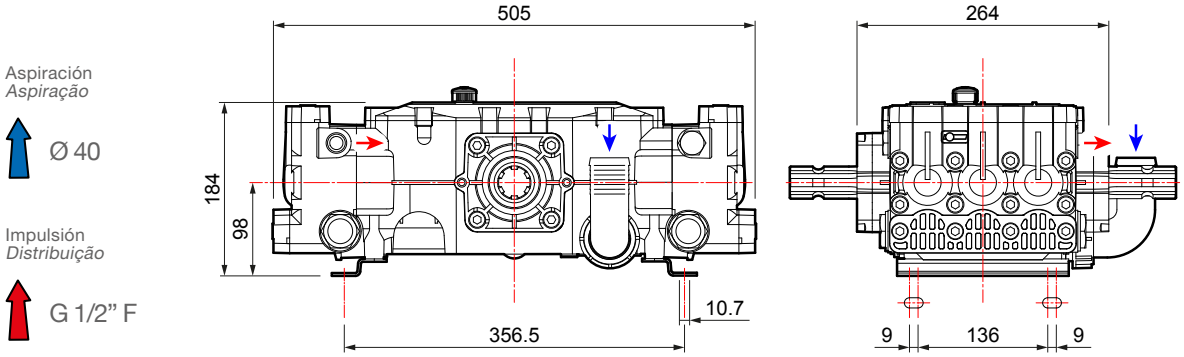

CARACTERÍSTICAS TÉCNICAS · *CARACTERÍSTICAS TÉCNICAS*

YA 130			0 bar - 0 p.s.i		20 bar - 290 p.s.i		30 bar - 435 p.s.i		40 bar - 580 p.s.i		50 bar - 725 p.s.i			
RPM	l/min	U.S.g.p.m.	HP	kW	HP	kW	HP	kW	HP	kW	HP	kW	kg	lb
400	66	17,4	0,8	0,6	3,5	2,6	5,2	3,8	6,8	5,0	8,3	6,1	28	62
450	75	19,5	1,1	0,8	3,9	2,9	5,8	4,3	7,6	5,6	9,4	6,9		
500	82,5	21,8	1,3	1,0	4,6	3,4	6,5	4,8	8,5	6,3	10,5	7,7		
550	91,5	24,2	1,7	1,3	5,1	3,8	7,2	5,3	9,3	6,8	11,5	8,5		
600	100	26,4	2,1	1,5	5,4	4,0	7,8	5,7	10,1	7,4	12,4	9,2		
650	108	28,5	2,3	1,7	5,8	4,3	8,2	6,0	10,7	7,9	13,1	9,6		

YA 150			0 bar - 0 p.s.i		20 bar - 290 p.s.i		30 bar - 435 p.s.i		40 bar - 580 p.s.i		50 bar - 725 p.s.i		60 bar - 870 p.s.i			
RPM	l/min	U.S.g.p.m.	HP	kW	HP	kW	HP	kW	HP	kW	HP	kW	HP	kW	kg	lb
400	82	21,7	1,0	0,7	4,4	3,2	6,4	4,7	8,4	6,2	10,3	7,6	12,6	9,3	28	62
450	92	24,3	1,3	0,9	4,9	3,6	7,2	5,3	9,4	6,9	11,6	8,5	14,1	10,4		
500	103,5	113	1,6	1,2	5,7	4,2	8,0	5,9	10,5	7,7	12,9	9,5	15,9	11,7		
550	113	29,9	2,1	1,5	6,3	4,6	8,9	6,5	11,5	8,5	14,3	10,5	17,4	12,8		
600	123	32,5	2,6	1,9	6,7	4,9	9,6	7,1	12,5	9,2	15,4	11,3	18,9	13,9		
650	128,5	33,9	2,8	2,1	7,2	5,3	10,1	7,4	13,2	9,7	16,2	11,9	19,7	14,5		

VERSIONES DISPONIBLES · *VERSÕES DISPONÍVEIS*

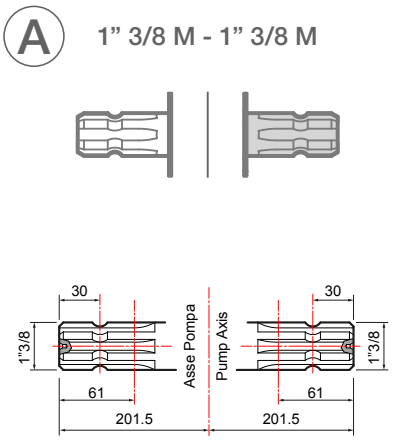

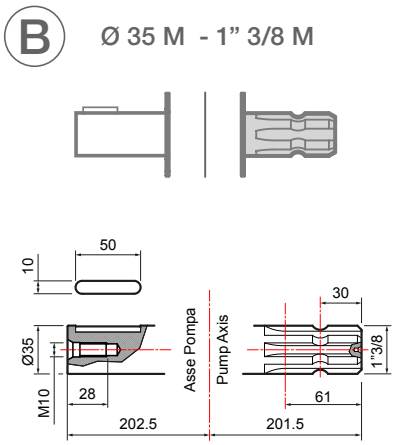

BOMBA Y APLICACIONES · *BOMBA E APLICAÇÕES*

APLICACIONES · *APLICAÇÕES*	TIPO DE EJE · *TIPO DE EIXO* Código de la bomba · *Código bomba*	APLICACIONES · *APLICAÇÕES*

Protección del cardán *Proteção do eixo cardan* **UNI EN ISO 4254**	**10002-01780**
Protección del cardán *Proteção do eixo cardan*	**10002-01741**
Tapón del eje M *Tampa do eixo M*	**00042-00117**

A

1” 3/8 M - 1” 3/8 M

YA 130
30049-00001
con pies de apoyo / com pés

YA 150
30046-00007
con pies de apoyo / com pés

Protección del cardán *Proteção do eixo cardan* **UNI EN ISO 4254**	**10002-01780**
Protección del cardán *Proteção do eixo cardan*	**10002-01741**
Tapón del eje M *Tampa do eixo M*	**00042-00117**

Kit de polea *Kit de polia*	
5 ranuras A Ø 320 *5 ranhuras A Ø 320*	**10001-04558**

B

Ø 35 M - 1” 3/8 M

YA 130
30049-00002
con pies de apoyo / com pés

YA 150
30046-00009
con pies de apoyo / com pés

Reductores / *Redutores.* **Adaptadores / *Adaptadores.*** **Poleas / *Polias.*** **Multiplicadores / *Multiplicadores.*** **Protecciones / *Proteções.***

GRUPOS DE MANDO EN LA BOMBA · *GRUPOS DE CONTROLE NA BOMBA*

VRS

	NÚMERO DE VÍAS *N. VIAS*	RACOR PORTAGOMA *CONEXÃO DE MANGUEIRA* Ø	IMPULSIÓN *DISTRIBUIÇÃO*	CÓDIGO *CÓDIGO*
	1	24	Recto - *Reto*	**10002-00926**

GRUPOS DE MANDO A DISTANCIA · *GRUPOS DE CONTROLE À DISTÂNCIA*

(Más información en la página 236 · *Para obter mais detalhes, veja a página 236)*

HPR 2

	NÚMERO DE VÍAS *N. VIAS*	PRESIÓN *PRESSÃO* bar (p.s.i.)	CÓDIGO *CÓDIGO*	Versión con válvula de estelite *Versão com válvula de estelite*	Kit racores portagoma *Kit de conexões da mangueira*	
	3	50 (725)	**42001-00115**	**42001-00184**	Ø 8x10 (n. 3 piezas/*unidades*)	**00009-00996**

KIT DE MANDO A DISTANCIA · *KIT DE CONTROLE À DISTÂNCIA*

	Racores curvos *Conexões curvas*		Racores curvos con autoblocantes *Conexões curvas com autotravantes*		Racores rectos *Conexões retas*
	YA 150 - **00009-00877**		YA 130 - **10001-04631** YA 150 - **10001-04618**		YA 150 - **00009-01263**

ARGO SERIES

ARGO

	PRESIÓN *PRESSÃO* bar (p.s.i.)	Sin manómetro *Sem manômetro*	Con manómetro *Com manômetro*
	50 (725)	**42001-00307**	**42001-00308**

ARGO HD

	PRESIÓN *PRESSÃO* bar (p.s.i.)	Sin manómetro *Sem manômetro*	Con manómetro *Com manômetro*
	50 (725)	**42001-00305**	**42001-00306**

ARGO C

	PRESIÓN *PRESSÃO* bar (p.s.i.)	Sin manómetro *Sem manômetro*	Con manómetro *Com manômetro*
	50 (725)	**42001-00311**	**42001-00312**

ARGO HDC

	PRESIÓN *PRESSÃO* bar (p.s.i.)	Sin manómetro *Sem manômetro*	Con manómetro *Com manômetro*
	50 (725)	**42001-00309**	**42001-00310**

KIT DE MANDO A DISTANCIA · *KIT DE CONTROLE À DISTÂNCIA*

	Kit placa de fijación a distancia *Kit de placa de fixação à distância*		Racores curvos *Conexões curvas*		Racores curvos con autoblocantes *Conexões curvas com autotravantes*
	00071-01795		YA 130 - **00009-00770** YA 150 - **00009-00877**		YA 130 - **10001-04618**

VÁLVULAS DE SEGURIDAD · *VÁLVULAS DE SEGURANÇA*

No incluida
Não incluída

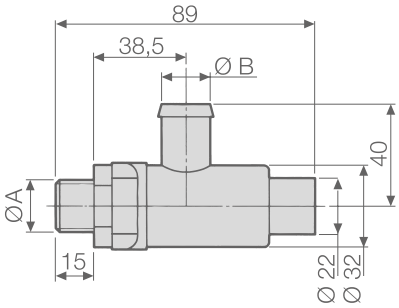

BOMBAS *BOMBAS*	CÓDIGO *CÓDIGO*	CARACTERÍSTICAS TÉCNICAS · *CARACTERÍSTICAS TÉCNICAS*			
		Ø A	Ø B mm (in)	PRESIÓN *PRESSÃO* bar (p.s.i.)	Color *Cor*
YA 130	**10002-01441**	G 1/2	19 (0,75)	50 (725)	Rojo - *Vermelho*
YA 150					

OTROS ACCESORIOS · *OUTROS ACESSÓRIOS*

	Kit racor portagoma de aspiración recto Ø 40 *Kit de conexão reta da mangueira para aspiração Ø 40*	CÓDIGO *CÓDIGO*
		00009-00086

KIT DE MANTENIMIENTO · *KIT DE MANUTENÇÃO*

SERIE *SÉRIE*	MODELO *MODELO*	CÓDIGO *CÓDIGO*
YA	130	**10001-01140**
	150	**10001-01141**

BLOG COMET: Cultivar el conocimiento
BLOG COMET: Cultivar o conhecimento

EL CIRCUITO DE LA MÁQUINA

La aplicación más común de una bomba de membrana es el rociado agrícola. A continuación se describe el circuito básico de una rociadora:

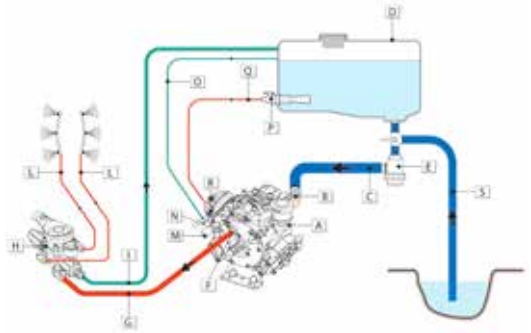

A - Bomba de membrana
B - Entrada de la bomba
C - Tubo de aspiración
D - Depósito
E - Filtro de aspiración
F - Salida de la bomba
G - Tubo de presión
H - Regulador - Unidad de control
I - Tubo de bypass
L - Tubo de rociado
M - Válvula de seguridad
N - Bypass de la válvula de seguridad
O - Tubo de bypass Válvula de seguridad
P - Agitador
Q - Tubo de agitación
R - Salida auxiliar
S - Tubo de carga

TUBO DE ASPIRACIÓN (azul)
Una bomba puede aspirar fluido de distintas fuentes, por ejemplo:
- **Depósito principal (D):** cuando la rociadora opera en las modalidades siguientes: rociado, agitación, bypass.
- **Fuentes de agua externas:** canales, reservorios, depósitos de agua, a través del tubo de carga **(S)**: la rociadora opera en modalidad de carga.
- **Depósito de agua limpia** para enjuagar el depósito, la bomba y el circuito; la rociadora opera en modalidad enjuague (no mostrada en el diagrama).

La salida del depósito debe posicionarse en la parte más baja, para garantizar un vaciado completo.

Se recomienda fuertemente un **filtro de aspiración (E)** con caudal y red adecuados para la capacidad de la bomba.

Los tubos de aspiración y de carga se realizan de plástico reforzado, suficientemente rígido para resistir al vacío y prevenir la adhesión de las paredes debida a la aspiración, evitando de esta forma el estrechamiento de la entrada.
El diámetro interno del tubo debe ser igual al diámetro externo de la entrada de la bomba (B).

En la entrada del filtro de aspiración **(E)** se encuentra una **válvula de bola** de tres o cuatro vías, para pasar de la modalidad de carga a la modalidad de rociado o enjuague.

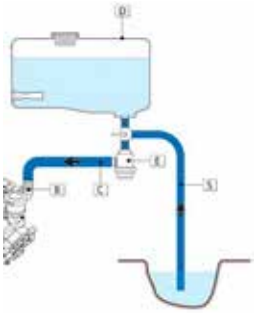

Continúa en la página 231

Para más información, consulte el sitio web de Comet o póngase en contacto con nuestro personal info@comet-spa.com

O CIRCUITO DA MÁQUINA

A aplicação mais comum de uma bomba com membrana é a pulverização agrícola. Segue abaixo o circuito básico de um pulverizador.

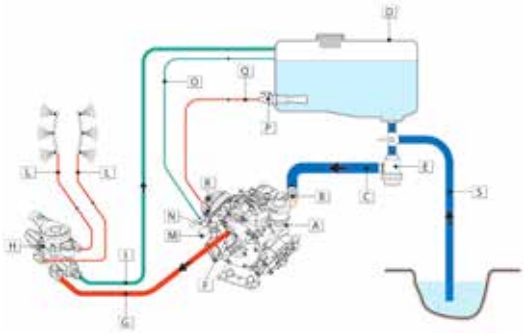

A - Bomba com membrana
B - Entrada da bomba
C - Tubo de aspiração
D - Reservatório
E - Filtro de aspiração
F - Saída da bomba
G - Tubo de pressão
H - Regulador - Unidade de controle
I - Tubo de bypass
L - Tubo de pulverização
M - Válvula de segurança
N - Bypass da válvula de segurança
O - Tubo de bypass - Válvula de segurança
P - Agitador
Q - Tubo de agitação
R - Saída auxiliar
S - Tubo de carga

TUBO DE ASPIRAÇÃO (azul)
Uma bomba pode aspirar fluido de várias fontes, por exemplo:
- ***Reservatório principal (D):*** *quando o pulverizador opera nos seguintes modos: pulverização, agitação, bypass.*
- ***Fontes externas de água:*** *canais, bacias, depósitos de água, através do tubo de carga **(S)**: o pulverizador opera no modo de carga.*
- ***Reservatório de água limpa*** *para enxaguar o reservatório, a bomba e o circuito. O pulverizador opera no modo de enxágue (não mostrado no diagrama).*

A saída do reservatório deve ser posicionada na parte mais baixa, para garantir o esvaziamento completo.

*Um **filtro de aspiração (E)** com vazão e rede adequadas à capacidade da bomba é altamente recomendado.*

Os tubos de aspiração e de carga são feitos de plástico reforçado, rígido o suficiente para suportar o vácuo e evitar a aderência à parede devido à aspiração, evitando assim o estreitamento da entrada.
O diâmetro interno do tubo deve ser igual ao diâmetro externo da entrada da bomba (B).

*Na entrada do filtro de aspiração **(E)** há uma **válvula de esfera** de 3 ou 4 vias, para alternar do modo de carga para o modo de pulverização ou enxágue.*

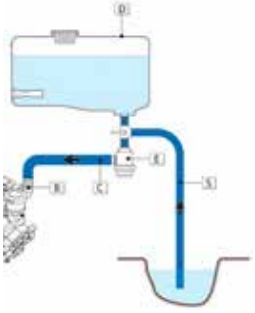

Continua na pág. 231

Para obter mais informações, consulte o site da Comet ou entre em contato com nossos colaboradores pelo e-mail info@comet-spa.com

YB 75

BOMBAS DE PISTONES DE ALTA PRESIÓN / *BOMBAS COM PISTÕES DE ALTA PRESSÃO*

HIGHLIGHTS

- 40 bar
  580 p.s.i.
- 66 l/min
  17,4 US gpm
- 600 rpm
- 6,9 HP
  5,1 kW
- Aluminio anodizado con tratamiento de cataforesis
  Alumínio anodizado com tratamento de cataforese

CARACTERÍSTICAS

Configuración: Tres pistones deslizantes con cilindro cerámico. Piezas en contacto con el líquido: aluminio anodizado con tratamiento de cataforesis. Junta doble con recuperación del goteo. Sistema patentado antidesgaste del para-aceite de los pistones.

CARACTERÍSTICAS

Configuração: 3 pistões deslizantes com cilindro de cerâmica. Peças em contato com o líquido: alumínio anodizado com tratamento de cataforese. Dupla junta com recuperação de gotejamento. Sistema patenteado antidesgaste para retentores de óleo do pistão.

BENEFICIOS

1. La junta sobre pistón y su resistencia a la abrasión brindan una retención de larga duración entre las partes en contacto con los fluidos y la transmisión mecánica.
2. Sencillez de mantenimiento gracias a la inmediata accesibilidad a las partes en contacto con los fluidos.
3. Componentes sobredimensionados con la capacidad de resistir al par, a los empujes y a las desalineaciones generadas por la transmisión de potencia.
4. Disponibilidad de tapas para toma de fuerza en versión acanalada M o H 1" 3/8.

BENEFÍCIOS

1. *A junta no pistão e sua resistência à abrasão proporcionam uma vedação duradoura entre as peças em contato com fluidos e a transmissão mecânica.*
2. *Fácil manutenção graças à acessibilidade imediata às peças em contacto com fluidos.*
3. *Componentes superdimensionados capazes de resistir aos torques, impulsos e desalinhamentos gerados pela transmissão de potência.*
4. *Disponibilidade de tampas de tomada de força em versão ranhurada M ou F de 1" 3/8.*

APLICACIONES · *APLICAÇÕES*

Atomizadores
Atomizadores

Antiincendios
Combate a incêndios

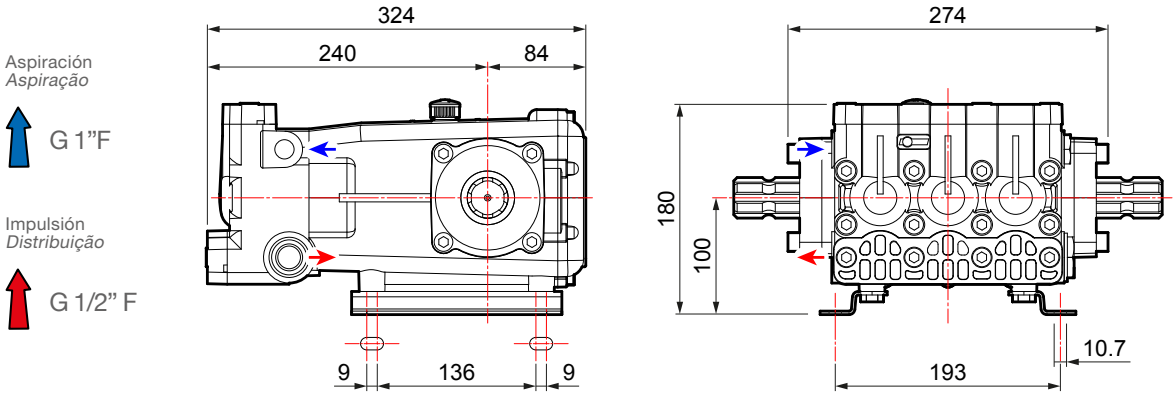

CARACTERÍSTICAS TÉCNICAS · *CARACTERÍSTICAS TÉCNICAS*

YB 75			0 bar - 0 p.s.i		20 bar - 290 p.s.i		30 bar - 435 p.s.i		40 bar - 580 p.s.i			
RPM	l/min	U.S.g.p.m.	HP	kW	HP	kW	HP	kW	HP	kW	kg	lb
400	44	11,6	0,4	0,3	2,6	1,9	3,6	2,6	4,6	3,4		
450	49	13,1	0,4	0,3	2,9	2,1	4,0	2,9	5,1	3,8		
500	55	14,5	0,5	0,4	3,2	2,3	4,4	3,3	5,7	4,2	17	37,5
550	60	16,0	0,5	0,4	3,6	2,6	4,9	3,6	6,4	4,7		
600	66	17,4	0,5	0,3	3,9	2,9	5,3	3,9	6,9	5,1		

VERSIONES DISPONIBLES · *VERSÕES DISPONÍVEIS*

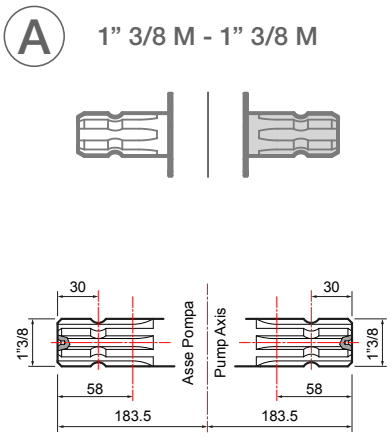

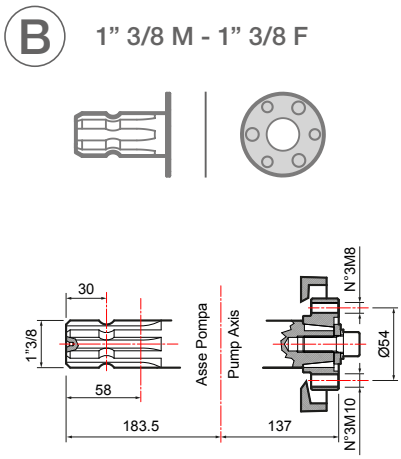

BOMBA Y APLICACIONES · *BOMBA E APLICAÇÕES*

APLICACIONES · *APLICAÇÕES*	TIPO DE EJE · *TIPO DE EIXO* Código de la bomba · *Código bomba*	APLICACIONES · *APLICAÇÕES*

Protección del cardán *Proteção do eixo cardan* **UNI EN ISO 4254**	**10002-01783**
Protección del cardán *Proteção do eixo cardan*	**10002-01754**
Tapón del eje M *Tampa do eixo M*	**00042-00117**

A

1” 3/8 M - 1” 3/8 M

YB 75
30065-00001
con pies de apoyo / com pés

Protección del cardán *Proteção do eixo cardan* **UNI EN ISO 4254**	**10002-01783**
Protección del cardán *Proteção do eixo cardan*	**10002-01754**
Tapón del eje M *Tampa do eixo M*	**00042-00117**

B

1” 3/8 M - 1” 3/8 F

YB 75
30065-00002
con pies de apoyo / com pés

Reductores para motor de explosión *Redutores para motor de combustão*	
Extension 4 (SAE J 609 a) R.R: 1 : 6,44 - 3600 rpm	**10001-04663**
Extension 4 (SAE J 609 a) R.R: 1 : 6,44 - 3600 rpm	**10001-04664**
Reductor para motor eléctrico *Redutor para motor elétrico*	
Gr. 112 (Hz 50 - 2 polos / *polos*) R.R. 1 : 5,09 - 2800 rpm	**10001-04665**
Adaptador para motor hidráulico *Adaptador para motor hidráulico*	
Eje cilíndrico Ø 25" con chaveta 8 mm *Eixo cilíndrico Ø 25" com chaveta de 8 mm*	**10001-00536**
Kit de polea *Kit de polia*	
2 ranuras A Ø 247 *2 ranhuras A Ø 247*	**10001-04549**
2 ranuras A Ø 292 *2 ranhuras A Ø 292*	**10001-04550**
3 ranuras A Ø 300 *3 ranhuras A Ø 300*	**10001-04559**
3 ranuras A Ø 350 *3 ranhuras A Ø 350*	**10001-04540**

Reductores / *Redutores.* **Adaptadores / *Adaptadores.*** **Poleas / *Polias.*** **Multiplicadores / *Multiplicadores.*** **Protecciones / *Proteções.***

GRUPOS DE MANDO EN LA BOMBA · *GRUPOS DE CONTROLE NA BOMBA*

GCP 3V

	NÚMERO DE VÍAS *N. VIAS*	PRESIÓN *PRESSÃO* bar (p.s.i.)	CÓDIGO *CÓDIGO*	Kit racor en la bomba *Kit de conexão na bomba* (Obligatorio/*Obrigatório*)
	3	40 (580)	**42001-00019**	**00009-01133**

GRUPOS DE MANDO A DISTANCIA · *GRUPOS DE CONTROLE À DISTÂNCIA*

(Más información en la página 236 · *Para obter mais detalhes, veja a página 236)*

GCP 3V

	NÚMERO DE VÍAS *N. VIAS*	PRESIÓN *PRESSÃO* bar (p.s.i.)	CÓDIGO *CÓDIGO*
	3	40 (580)	**42001-00019**

KIT DE MANDO A DISTANCIA · *KIT DE CONTROLE À DISTÂNCIA*

	Racores rectos G 1/2" *Conexões retas G 1/2"*		Racores rectos con autoblocantes G 1/2" *Conexões retos com autotravantes G 1/2"*
	10001-04630		**10001-04629**

HPR 2

	NÚMERO DE VÍAS *N. VIAS*	PRESIÓN *PRESSÃO* bar (p.s.i.)	CÓDIGO *CÓDIGO*	Versión con válvula de estelite *Versão com válvula de estelite*	Kit racores portagoma *Kit de conexões da mangueira*	
	3	40 (580)	**42001-00117**	**Bajo pedido / *Mediante solicitação***	Ø 8x10 (n. 3 piezas/*unidades*)	**00009-00996**

KIT DE MANDO A DISTANCIA · *KIT DE CONTROLE À DISTÂNCIA*

	Racores rectos con autoblocantes *Conexões retos com autotravantes*
	10001-04631

VR 40

	PRESIÓN *PRESSÃO* bar (p.s.i.)	Con manómetro *Com manômetro*	Sin manómetro *Sem manômetro*
	40 (580)	**42001-00051**	**42001-00036**

ARGO SERIES

ARGO

	PRESIÓN *PRESSÃO* bar (p.s.i.)	Sin manómetro *Sem manômetro*	Con manómetro *Com manômetro*
	50 (725)	**42001-00307**	**42001-00308**

ARGO HD

	PRESIÓN *PRESSÃO* bar (p.s.i.)	Sin manómetro *Sem manômetro*	Con manómetro *Com manômetro*
	50 (725)	**42001-00305**	**42001-00306**

ARGO C

	PRESIÓN *PRESSÃO* bar (p.s.i.)	Sin manómetro *Sem manômetro*	Con manómetro *Com manômetro*
	50 (725)	**42001-00311**	**42001-00312**

ARGO HDC

	PRESIÓN *PRESSÃO* bar (p.s.i.)	Sin manómetro *Sem manômetro*	Con manómetro *Com manômetro*
	50 (725)	**42001-00309**	**42001-00310**

KIT DE MANDO A DISTANCIA · *KIT DE CONTROLE À DISTÂNCIA*

	Kit placa de fijación a distancia *Kit de placa de fixação à distância*		Racores curvos *Conexões curvas*		Racores curvos con autoblocantes *Conexões curvas com autotravantes*
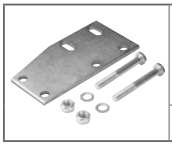	**00071-01795**		**00009-00877**		**10001-04618**

VÁLVULAS DE SEGURIDAD · *VÁLVULAS DE SEGURANÇA*

No incluida
Não incluída

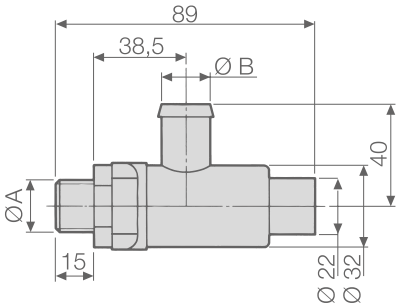

BOMBAS *BOMBAS*	CÓDIGO *CÓDIGO*	CARACTERÍSTICAS TÉCNICAS · *CARACTERÍSTICAS TÉCNICAS*			
		Ø A	Ø B mm (in)	PRESIÓN *PRESSÃO* bar (p.s.i.)	Color *Cor*
YB 75	**10002-01446**	G 3/8	13 (0,51)	40 (580)	Naranja - *Laranja*

OTROS ACCESORIOS · *OUTROS ACESSÓRIOS*

	Kit racor portagoma de aspiración recto Ø 30 *Kit de conexão reta da mangueira para aspiração Ø 30*	CÓDIGO *CÓDIGO* **00009-00161**
	Kit racor portagoma de aspiración curvo Ø 30 *Kit de conexão curva da mangueira para aspiração Ø 30*	CÓDIGO *CÓDIGO* **00009-00289**

KIT DE MANTENIMIENTO · *KIT DE MANUTENÇÃO*

SERIE *SÉRIE*	MODELO *MODELO*	CÓDIGO *CÓDIGO*
YB	75	**10001-01306**

BLOG COMET: Cultivar el conocimiento
BLOG COMET: Cultivar o conhecimento

EL CIRCUITO DE LA MÁQUINA

TUBOS DE PRESIÓN / IMPULSIÓN (rojo)
Los tubos de presión normalmente son dos:

- **Tubo de rociado:** tiene el objetivo de alimentar las boquillas. El tubo de presión **(G)** conecta la bomba **(F)** a la unidad de control **(H)** y, luego, a los tubos de rociado **(L)**.
- **Tubo de agitación:** el agitador **(P)** debe colocarse en el fondo del depósito **(D)** con la función de mezclar el líquido, evitando la sedimentación de las sustancias químicas. El agitador se alimenta mediante una salida auxiliar **(R)**.

En la figura, la salida se ha colocado en la bomba, pero un tubo de agitación también puede realizarse montando una válvula de tres vías en la línea de presión.

Un tubo de presión/impulsión está constituido fundamentalmente por un **tubo de goma con características adecuadas en términos de dimensiones y resistencia a la presión**, de forma de observar las especificaciones del tratamiento.

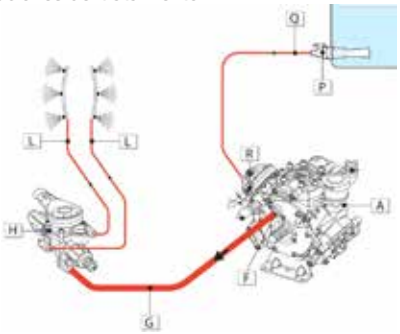

TUBOS DE BYPASS (verde)
Los tubos de bypass son necesarios para el retorno del líquido al depósito. Los mismos incluyen:

- **Tubo principal de bypass (I):** devuelve al depósito el fluido en exceso procedente del regulador.
- **Bypass de la válvula de seguridad (M):** en caso de picos de presión, devuelve el flujo en exceso al depósito, a través del tubo (O), evitando fallas y contaminaciones del medioambiente.

Los orificios de descarga del bypass deben posicionarse en la parte superior del depósito, porque en la parte inferior el agua presente crearía una fuerte contrapresión, obstaculizando el retorno normal, con la consiguiente pérdida de prestaciones y fallas precoces de la bomba.

Las líneas de presión (G) y de agitación (Q) son líneas de presión plena, mientras que las líneas de bypass (I-O) se encuentran a una presión inferior.

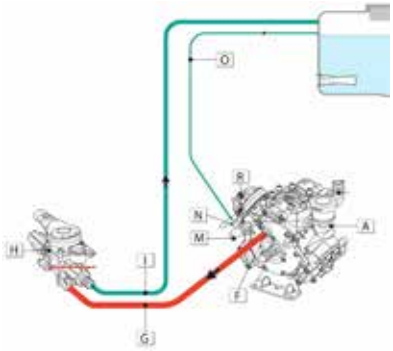

Para más información, consulte el sitio web de Comet o póngase en contacto con nuestro personal info@comet-spa.com

O CIRCUITO DA MÁQUINA

TUBOS DE PRESSÃO / DISTRIBUIÇÃO (vermelho)
Normalmente, os tubos de pressão são dois:

- ***Tubo de pulverização:*** *serve para alimentar os bicos. O tubo de pressão* ***(G)*** *conecta a bomba* ***(F)*** *à unidade de controle* ***(H)*** *e, posteriormente, aos tubos de pulverização* ***(L)****.*
- ***Tubo de agitação:*** *o agitador* ***(P)*** *deve ser posicionado no fundo do reservatório* ***(D)*** *com a função de misturar o líquido, evitando a sedimentação das substâncias químicas. O agitador é alimentado pela saída auxiliar* ***(R)****.*

Na figura, a saída é posicionada na bomba, mas um tubo de agitação também pode ser feito montando uma válvula de 3 vias na linha de pressão.

Um tubo de pressão/distribuição é constituído essencialmente por um ***tubo de borracha com características adequadas em termos de tamanho e resistência à pressão****, de forma a cumprir as especificações do tratamento.*

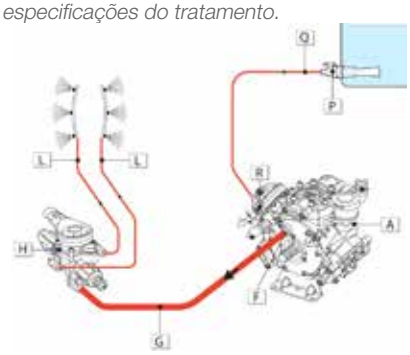

TUBOS DE BYPASS (verde)
Os tubos de bypass são necessários para o retorno do líquido ao reservatório. Incluem:

- ***Tubo principal de bypass (I):*** *retorna o excesso de fluxo do regulador para o reservatório.*
- ***Bypass da válvula de segurança (M):*** *em caso de picos de pressão, retorna o excesso de fluxo para o reservatório através do tubo (O), evitando avarias e contaminações ambientais.*

Os orifícios de drenagem do bypass devem ser posicionados na parte superior do reservatório, pois a água presente na parte inferior criaria uma forte contrapressão, dificultando o retorno normal com consequente perda de desempenho e falha prematura da bomba.

As linhas de pressão (G) e agitação (Q) são linhas de pressão total, enquanto as linhas de bypass (I-O) são de pressão inferior.

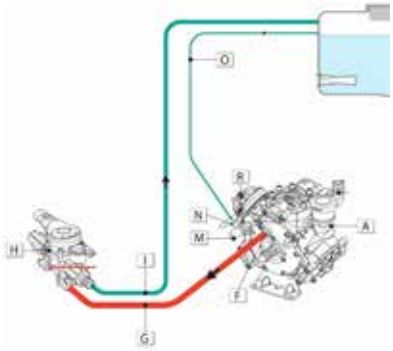

Para obter mais informações, consulte o site da Comet ou entre em contato com nossos colaboradores pelo e-mail info@comet-spa.com

YB 150

BOMBAS DE PISTONES DE ALTA PRESIÓN / *BOMBAS COM PISTÕES DE ALTA PRESSÃO*

HIGHLIGHTS

40 bar 580 p.s.i.
132 l/min 34,8 US gpm
600 rpm
13,9 HP 10,2 kW
Aluminio anodizado con tratamiento de cataforesis *Alumínio anodizado com tratamento de cataforese*

CARACTERÍSTICAS

Configuración: Seis pistones deslizantes con cilindro cerámico. Piezas en contacto con el líquido: aluminio anodizado con tratamiento de cataforesis. Junta doble con recuperación del goteo. Sistema patentado antidesgaste del para-aceite de los pistones. Aspiración con un único racor.

CARACTERÍSTICAS

Configuração: 6 pistões deslizantes com cilindro de cerâmica. Peças em contato com o líquido: alumínio anodizado com tratamento de cataforese. Dupla junta com recuperação de gotejamento. Sistema patenteado antidesgaste para retentores de óleo do pistão. Aspiração com uma única conexão.

BENEFICIOS

1. La junta sobre pistón y su resistencia a la abrasión brindan una retención de larga duración entre las partes en contacto con los fluidos y la transmisión mecánica.
2. Sencillez de mantenimiento gracias a la inmediata accesibilidad a las partes en contacto con los fluidos.
3. Componentes sobredimensionados con la capacidad de resistir al par, a los empujes y a las desalineaciones generadas por la transmisión de potencia.
4. Disponibilidad de tapas para toma de fuerza en versión acanalada M o H 1" 3/8.

BENEFÍCIOS

1. *A junta no pistão e sua resistência à abrasão proporcionam uma vedação duradoura entre as peças em contato com fluidos e a transmissão mecânica.*
2. *Fácil manutenção graças à acessibilidade imediata às peças em contacto com fluidos.*
3. *Componentes superdimensionados capazes de resistir aos torques, impulsos e desalinhamentos gerados pela transmissão de potência.*
4. *Disponibilidade de tampas de tomada de força em versão ranhurada M ou F de 1" 3/8.*

APLICACIONES · *APLICAÇÕES*

Atomizadores
Atomizadores

Antiincendios
Combate a incêndios

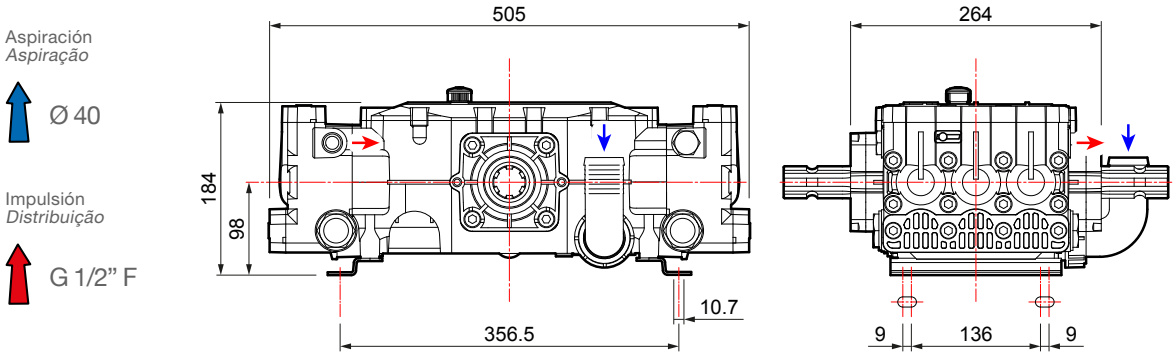

CARACTERÍSTICAS TÉCNICAS · *CARACTERÍSTICAS TÉCNICAS*

YB 150			0 bar - 0 p.s.i		20 bar - 290 p.s.i		30 bar - 435 p.s.i		40 bar - 580 p.s.i			
RPM	l/min	U.S.g.p.m.	HP	kW	HP	kW	HP	kW	HP	kW	kg	lb
400	88	23,2	0,8	0,6	5,1	3,8	7,1	5,2	9,1	6,7		
450	99	26,1	0,9	0,6	5,7	4,2	8,0	5,9	10,3	7,6		
500	110	29,0	1,0	0,7	6,4	4,7	8,9	6,5	11,4	8,4	30	66,1
550	121	31,9	1,0	0,7	7,1	5,2	9,8	7,2	12,7	9,4		
600	132	34,8	0,9	0,7	7,9	5,8	10,7	7,8	13,9	10,2		

VERSIONES DISPONIBLES · *VERSÕES DISPONÍVEIS*

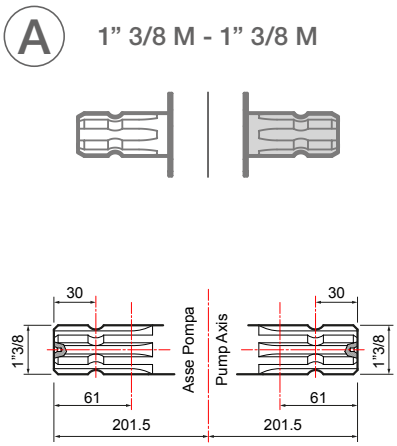

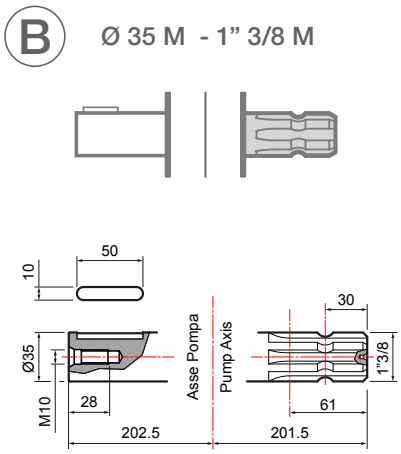

BOMBA Y APLICACIONES · *BOMBA E APLICAÇÕES*

APLICACIONES · *APLICAÇÕES*	TIPO DE EJE · *TIPO DE EIXO* Código de la bomba · *Código bomba*	APLICACIONES · *APLICAÇÕES*

Protección del cardán *Proteção do eixo cardan* **UNI EN ISO 4254**	**10002-01780**
Protección del cardán *Proteção do eixo cardan*	**10002-01741**
Tapón del eje M *Tampa do eixo M*	**00042-00117**

A

1” 3/8 M - 1” 3/8 M

YB 150
30063-00001
con pies de apoyo / com pés

Protección del cardán *Proteção do eixo cardan* **UNI EN ISO 4254**	**10002-01780**
Protección del cardán *Proteção do eixo cardan*	**10002-01741**
Tapón del eje M *Tampa do eixo M*	**00042-00117**

Kit de polea *Kit de polia*	
5 ranuras A Ø 320 *5 ranhuras A Ø 320*	**10001-04558**

B

Ø 35 M - 1” 3/8 M

YB 150
30063-00002
con pies de apoyo / com pés

Reductores / *Redutores.* **Adaptadores / *Adaptadores.*** **Poleas / *Polias.*** **Multiplicadores / *Multiplicadores.*** **Protecciones / *Proteções.***

GRUPOS DE MANDO EN LA BOMBA · *GRUPOS DE CONTROLE NA BOMBA*

VRS

	NÚMERO DE VÍAS *N. VIAS*	RACOR PORTAGOMA *CONEXÃO DE MANGUEIRA* Ø	IMPULSIÓN *DISTRIBUIÇÃO*	CÓDIGO *CÓDIGO*
	1	24	Recto - *Reto*	**10002-00926**

GRUPOS DE MANDO A DISTANCIA · *GRUPOS DE CONTROLE À DISTÂNCIA*

(Más información en la página 236 · *Para obter mais detalhes, veja a página 236)*

HPR 2

	NÚMERO DE VÍAS *N. VIAS*	PRESIÓN *PRESSÃO* bar (p.s.i.)	CÓDIGO *CÓDIGO*	Versión con válvula de estelite *Versão com válvula de estelite*	Kit racores portagoma *Kit de conexões da mangueira*	
	3	40 (580)	**42001-00117**	**Bajo pedido / *Mediante solicitação***	Ø 8x10 (n. 3 piezas/*unidades*)	**00009-00996**

KIT DE MANDO A DISTANCIA · *KIT DE CONTROLE À DISTÂNCIA*

	Racores curvos *Conexões curvas*		Racores curvos con autoblocantes *Conexões curvas com autotravantes*
	00009-00877		**10001-04618**

ARGO SERIES

ARGO

	PRESIÓN *PRESSÃO* bar (p.s.i.)	Sin manómetro *Sem manômetro*	Con manómetro *Com manômetro*
	50 (725)	**42001-00307**	**42001-00308**

ARGO HD

	PRESIÓN *PRESSÃO* bar (p.s.i.)	Sin manómetro *Sem manômetro*	Con manómetro *Com manômetro*
	50 (725)	**42001-00305**	**42001-00306**

ARGO C

	PRESIÓN *PRESSÃO* bar (p.s.i.)	Sin manómetro *Sem manômetro*	Con manómetro *Com manômetro*
	50 (725)	**42001-00311**	**42001-00312**

ARGO HDC

	PRESIÓN *PRESSÃO* bar (p.s.i.)	Sin manómetro *Sem manômetro*	Con manómetro *Com manômetro*
	50 (725)	**42001-00309**	**42001-00310**

KIT DE MANDO A DISTANCIA · *KIT DE CONTROLE À DISTÂNCIA*

	Kit placa de fijación a distancia *Kit de placa de fixação à distância*		Racores curvos *Conexões curvas*		Racores curvos con autoblocantes *Conexões curvas com autotravantes*
	00071-01795		**00009-00877**		**10001-04618**

OTROS ACCESORIOS · *OUTROS ACESSÓRIOS*

	Kit racor portagoma de aspiración recto Ø 40 *Kit de conexão reta da mangueira para aspiração Ø 40*	CÓDIGO *CÓDIGO*
		00009-00086

KIT DE MANTENIMIENTO · *KIT DE MANUTENÇÃO*

SERIE *SÉRIE*	MODELO *MODELO*	CÓDIGO *CÓDIGO*
YB	150	**10001-01307**

Grupos de mando
Grupos de controle

Justamente como en cualquier otra bomba que funcione con desplazamiento positivo, la bomba de membrana debe incluir en su circuito típico un **grupo de mando** equipado con bypass en la línea de impulsión.
Este elemento realiza una función doble:

- **regular la presión/caudal**, para que el líquido que hay que bombear se emita según los parámetros deseados, de forma de obtener el mejor resultado posible, sin dañar las plantas ni el suelo;
- evitar que la presión generada supere la **presión máxima permitida** por la bomba misma, de forma de evitar fallas o daños instrumentales.

En general, un grupo de mando está constituido por los elementos siguientes:

- una válvula general, para el cierre principal;
- una válvula de regulación de la presión/caudal (opcional en algunas versiones);
- un bypass necesario para el retorno del flujo en exceso a la cisterna;
- una válvula o unas llaves de sección, para distribuir el flujo a las distintas líneas;
- un manómetro.

*Assim como qualquer outra bomba que funciona com deslocamento positivo, a bomba com membrana deve incluir em seu circuito padrão um **grupo de controle** equipado com bypass na linha de distribuição.*
Este elemento desempenha uma dupla função:

- ***ajustar a pressão/vazão**, de modo que o líquido a ser dispensado seja emitido de acordo com os parâmetros desejados, de modo a obter o melhor resultado possível, sem danificar as plantas ou o solo;*
- *evitar que a pressão gerada ultrapasse a **pressão máxima permitida** da própria bomba, evitando avarias ou danos instrumentais.*

De um modo geral, um grupo de controle é composto pelos seguintes elementos:

- *uma válvula geral, para o fechamento principal;*
- *uma válvula de ajuste da pressão/vazão (opcional em algumas versões);*
- *um bypass necessário para o retorno do excesso de fluxo ao tanque;*
- *uma válvula ou torneiras de seção, para distribuir o fluxo para as várias linhas;*
- *um manômetro.*

Grupos de Mando *Grupos de Controle*	EN LA BOMBA *NA BOMBA*	A DISTANCIA *A DISTÂNCIA*	bar	p.s.i.	l/min	U.S.g.p.m.	n°	kg	Lb
GENIUS PP	●		15	220	25	6,6	-	0,8	1,76
GENIUS PA	●		15	220	25	6,6	-	0,8	1,76
			20	290	25	6,6	-	0,8	1,76
VR 10	●		10	145	50	13,2	-	0,3	0,66
VR 15	●		15	220	50	13,2	-	0,5	1,1
HYDRA	●	●	20	290	50	13,2	1/2	0,9	2
SIRIUS	●	●	15	220	40	10,6	2/3	0,9	2
			30	435	40	10,6	2/3	0,9	2
			40	580	50	13,2	2/3	0,9	2
POLARIS		●	15	220	50	13,2	2/3	1,2	2,6
			30	435	50	13,2	2/3	1,2	2,6
			40	580	50	13,2	2/3	1,2	2,6
GCP 20	●		20	290	40	10,6	-	0,29	0,64
GCP 30	●		30	435	55	14,5	-	0,29	0,64
GCP 2V	●		40	580	40	10,6	2	1	2,2
GCP 3V	●	●	15	220	100	26,4	3	1,2	2,6
			20	290	100	26,4	3	1,2	2,6
			30	435	100	26,4	3	1,2	2,6
			40	580	100	26,4	3	1,2	2,6
			50	725	100	26,4	3	1,2	2,6
HPR 2		●	20	290	150	39,7	3	2,6	5,7
			40	580	150	39,7	3	2,6	5,7
			50	725	150	39,7	3	2,6	5,7
VR 20		●	20	290	100	26,4	-	0,96	2,12
VR 40		●	40	580	100	26,4	-	0,96	2,12
GEMINI	●		40	580	50	13,2	2	0,9	2
ARGO		●	50	725	180	47,6	2/4	3,5	7,7
ARGO-C		●	50	725	180	47,6	2/4	4,2	9,2
ARGO HD		●	50	725	180	47,6	2/4	4,9	10,8
ARGO HDC		●	50	725	180	47,6	2/4	5,6	12,3
VRS	●		50	725	240	63,4	-	2,6	5,7

MANÓMETRO CON ESCALA LOGARÍTMICA
MANÔMETRO COM ESCALA LOGARÍTMICA

Nuevo manómetro WIKA con escala de lectura logarítmica (isométrica) y graduación según EN12761.
Acoplamiento radial G1/4B, caja de acero inoxidable, líquido de llenado: glicerina. Opcional para los grupos de mando GCP, HPR2, VR40, ARGO, ARGO-C, ARGO HD y ARGO HDC.

Novo manômetro WIKA com escala de leitura logarítmica (isométrica) e graduação de acordo com a norma EN12761.
Conexão radial G1/4B, caixa de aço inoxidável, líquido de enchimento: glicerina. Opcional para os grupos de controle GCP, HPR2, VR40, ARGO, ARGO-C, ARGO HD e ARGO HDC.

CÓDIGO
CÓDIGO

00069-00104

Grupos de Mando *Grupos de Controle*	BPX	BP - BPS - BPV					MC	MP		P			APS						IDS		YA		YB	
	25	20/15 40 K	75 60 K 105 K 125 K 110 115 135	151 K	171 K 205 K	241 281 160 200 260	20/20 25	20 30	55	36/10 36/15	48 48 AP	40/20	31 41	51	61 71 96	101 121	145	141 166	960	1201 1401 1501 1701 2001 1000 1400 2200 2600	65 75	130 150	75	150
GENIUS 15	●																							
GENIUS 20	●																							
VR 10										●														
VR 15										●														
HYDRA							● ○																	
SIRIUS		● ○						● ○			● ○			● ○										
POLARIS		○						○			○			○										
GCP 20												●												
GCP 30									●															
GCP 2V													●											
GCP 3V		● ○	● ○						○		● ○		○	● ○	● ○	● ○			○		● ○		● ○	
HPR 2			○	○										○	○	○	○	○	○	○	○	○	○	○
VR 20 **VR 40**			○											○	○								○	
GEMINI													●											
ARGO **ARGO HD** **ARGO C** **ARGO HDC**														○	○	○	○	○	○	○	○	○	○	○
VRS																	●		●	●		●		

● = En la bomba / *Na bomba.* ○ = A distancia / *A distância.*

VR 10 • VR 15

GRUPOS DE MANDO DE BOMBAS DE BAJA PRESIÓN / *GRUPOS DE CONTROLE DAS BOMBAS DE BAIXA PRESSÃO*

HIGHLIGHTS

- 10 - 15 bar
  145 - 217 p.s.i.
- 50 l/min
  13,2 US gpm
- Poliamida
  Poliamida
  Polipropileno
  Polipropileno
  Acero inoxidable
  Aço inoxidável

CARACTERÍSTICAS

Piezas en contacto con el líquido: polipropileno y acero AISI 316-L para VR 10, poliamida y acero AISI 316-L para VR 15. Palanca de puesta a cero de la presión. Válvula de regulación de presión constante. Manómetro para VR 15.

CARACTERÍSTICAS

Peças em contato com o líquido: polipropileno e aço AISI 316-L para VR 10, poliamida e aço AISI 316-L para VR 15. Alavanca de redefinição de pressão. Válvula de ajuste com pressão constante. Manômetro para VR 15.

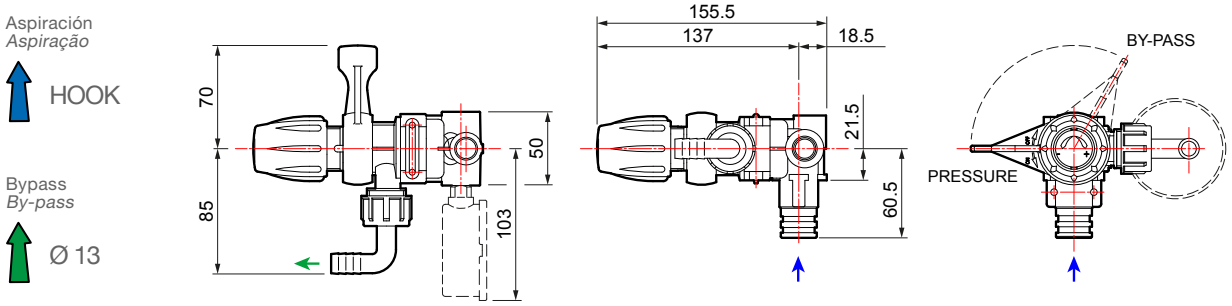

CARACTERÍSTICAS TÉCNICAS · *CARACTERÍSTICAS TÉCNICAS*

GRUPO DE MANDO *GRUPO DE CONTROLE*	CÓDIGO *CÓDIGO*	NÚMERO DE VÍAS *N. VIAS*	bar	p.s.i.	l/min	U.S.g.p.m.	kg	lb	EN LA BOMBA *NA BOMBA*	A DISTANCIA *A DISTÂNCIA*	BOMBAS *BOMBAS*
VR 10	**42001-00153**	-	10	145	50	13,2	0,3	0,66	●	-	**P 36/10**
VR 15	**42001-00154**	-	15	217	50	13,2	0,5	1,1	●	-	**P 36/15**

HYDRA

GRUPOS DE MANDO DE BOMBAS DE BAJA PRESIÓN / *GRUPOS DE CONTROLE DAS BOMBAS DE BAIXA PRESSÃO*

HIGHLIGHTS

- 20 bar
  290 p.s.i.
- 50 l/min
  13,2 US gpm
- Poliamida
  Poliamida

CARACTERÍSTICAS

Palanca de puesta a cero de la presión. Válvula de regulación de presión constante. 1/2 vías.

CARACTERÍSTICAS

Alavanca de redefinição de pressão. Válvula de ajuste com pressão constante. 1/2 vias.

Aspiración
Aspiração
G 1/2 M

Impulsión
Distribuição
Ø 8

Bypass
By-pass
Ø 13

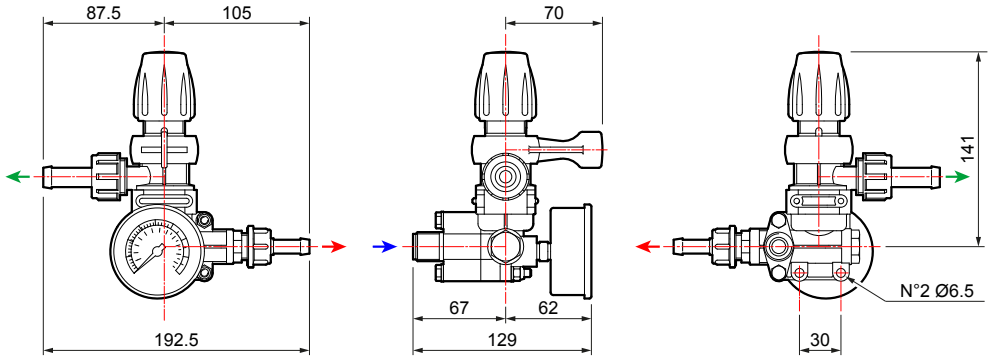

CARACTERÍSTICAS TÉCNICAS · *CARACTERÍSTICAS TÉCNICAS*

GRUPO DE MANDO *GRUPO DE CONTROLE*	CÓDIGO *CÓDIGO*	NÚMERO DE VÍAS *N. VIAS*	bar	p.s.i.	l/min	U.S.g.p.m.	kg	lb	EN LA BOMBA *NA BOMBA*	A DISTANCIA *A DISTÂNCIA*	BOMBAS *BOMBAS*
HYDRA	**42001-00829**	1 - 2	20	290	50	13,2	0,9	2	●	●	**MC 20/20**

SIRIUS

GRUPOS DE MANDO DE BOMBAS DE BAJA-MEDIA-ALTA PRESIÓN / *GRUPOS DE CONTROLE DAS BOMBAS DE BAIXA, MÉDIA E ALTA PRESSÃO*

HIGHLIGHTS

- 40 bar
  580 p.s.i.
- 50 l/min
  13,2 US gpm
- Poliamida
  Poliamida

CARACTERÍSTICAS

Palanca de puesta a cero de la presión. Válvula de regulación de presión constante. Dos/tres vías.

CARACTERÍSTICAS

Alavanca de redefinição de pressão. Válvula de ajuste com pressão constante. 2/3 vias.

Aspiración
Aspiração
HOOK

Impulsión
Distribuição
Ø 10

Bypass
By-pass
Ø 19

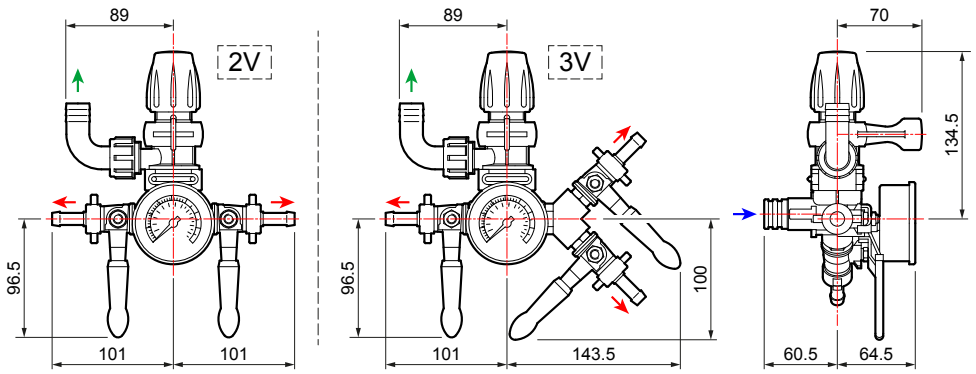

CARACTERÍSTICAS TÉCNICAS · *CARACTERÍSTICAS TÉCNICAS*

GRUPO DE MANDO *GRUPO DE CONTROLE*	CÓDIGO *CÓDIGO*	NÚMERO DE VÍAS *N. VIAS*	bar	p.s.i.	l/min	U.S.g.p.m.	kg	lb	EN LA BOMBA *NA BOMBA*	A DISTANCIA *A DISTÂNCIA*	BOMBAS *BOMBAS*
SIRIUS	42001-00061	2	15	217	40	10,6	0,9	2	●	●	BP 20/15 - BP 40 K
	42001-00087	3									
	42001-00062	2	30	435	40	10,6	0,9	2	●	●	MP 20 - MP 30 P 48
	42001-00088	3									
	42001-00159	2	40	580	50	13,2	0,9	2	●	●	APS 51
	42001-00103	3									

POLARIS

GRUPOS DE MANDO DE BOMBAS DE BAJA-MEDIA-ALTA PRESIÓN / *GRUPOS DE CONTROLE DAS BOMBAS DE BAIXA, MÉDIA E ALTA PRESSÃO*

HIGHLIGHTS

- 40 bar
  580 p.s.i.
- 50 l/min
  13,2 US gpm
- Poliamida
  Poliamida

CARACTERÍSTICAS

Palanca de puesta a cero de la presión. Válvula de regulación de presión constante. Dos/tres vías.

CARACTERÍSTICAS

Alavanca de redefinição de pressão. Válvula de ajuste com pressão constante. 2/3 vias.

Aspiración
Aspiração
G 1/2 M

Impulsión
Distribuição
Ø 10

Bypass
By-pass
Ø 19

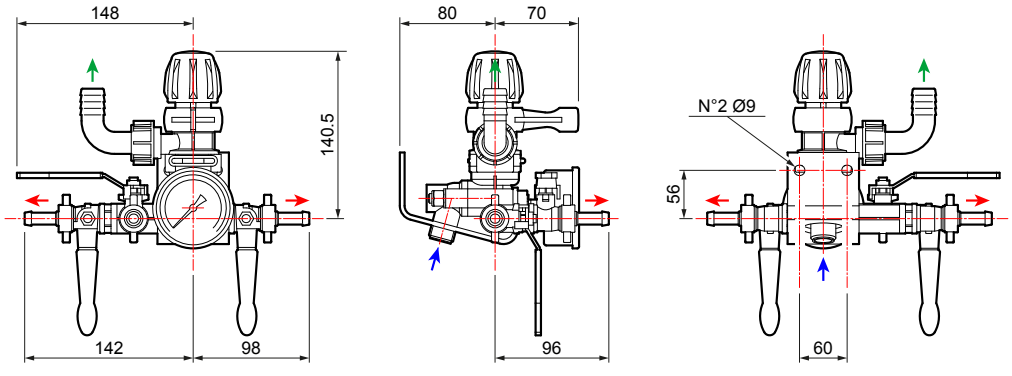

CARACTERÍSTICAS TÉCNICAS · *CARACTERÍSTICAS TÉCNICAS*

GRUPO DE MANDO *GRUPO DE CONTROLE*	CÓDIGO *CÓDIGO*	NÚMERO DE VÍAS *N. VIAS*	bar	p.s.i.	l/min	U.S.g.p.m.	kg	lb	EN LA BOMBA *NA BOMBA*	A DISTANCIA *A DISTÂNCIA*	BOMBAS *BOMBAS*
POLARIS	42001-00063	3	15	217	50	13,2	1,2	2,6	-	●	BP 20/15 - BP 40 K
	42001-00316	3	30	435	50	13,2	1,2	2,6	-	●	MP 20 - MP 30 P 48
	42001-00318	2	40	580	50	13,2	1,2	2,6	-	●	APS 31 - APS 41 - APS 51
	42001-00320	3									

GCP 2V

GRUPOS DE MANDO DE BOMBAS DE BAJA-MEDIA-ALTA PRESIÓN / *GRUPOS DE CONTROLE DAS BOMBAS DE BAIXA, MÉDIA E ALTA PRESSÃO*

HIGHLIGHTS

- 40 bar
  580 p.s.i.
- 40 l/min
  10,6 US gpm
- Poliamida
  Poliamida

CARACTERÍSTICAS

Palanca de puesta a cero de la presión. Válvula de regulación de presión constante. Dos vías.

CARACTERÍSTICAS

Alavanca de redefinição de pressão. Válvula de ajuste com pressão constante. 2 vias.

Aspiración
Aspiração
FLANGE

Impulsión
Distribuição
Ø 10

Bypass
By-pass
Ø 13

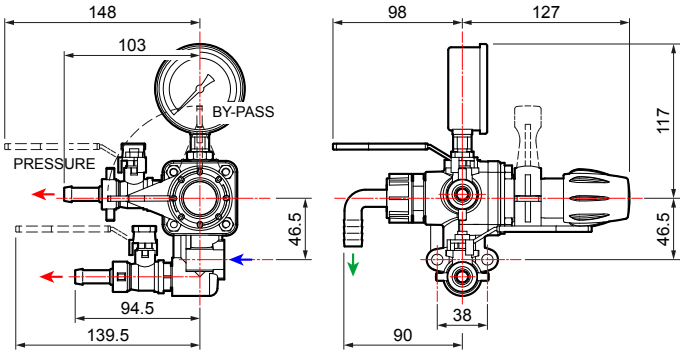

CARACTERÍSTICAS TÉCNICAS · *CARACTERÍSTICAS TÉCNICAS*

GRUPO DE MANDO *GRUPO DE CONTROLE*	CÓDIGO *CÓDIGO*	NÚMERO DE VÍAS *N. VIAS*	bar	p.s.i.	l/min	U.S.g.p.m.	kg	lb	EN LA BOMBA *NA BOMBA*	A DISTANCIA *A DISTÂNCIA*	BOMBAS *BOMBAS*
GCP 2V	**42001-00119**	2	40	580	40	10,6	1,0	2,2	●	-	**APS 31 - APS 41**

GCP 3V

GRUPOS DE MANDO DE BOMBAS DE BAJA-MEDIA-ALTA PRESIÓN / *GRUPOS DE CONTROLE DAS BOMBAS DE BAIXA, MÉDIA E ALTA PRESSÃO*

HIGHLIGHTS

- 50 bar / 725 p.s.i.
- 100 l/min / 26,4 US gpm
- Poliamida / *Poliamida*

CARACTERÍSTICAS

Palanca de puesta a cero de la presión. Válvula de regulación de presión constante. Tres vías.

CARACTERÍSTICAS

Alavanca de redefinição de pressão. Válvula de ajuste com pressão constante. 3 vias.

Aspiración
Aspiração
HOOK

Impulsión
Distribuição
Ø 10

Bypass
By-pass
Ø 23

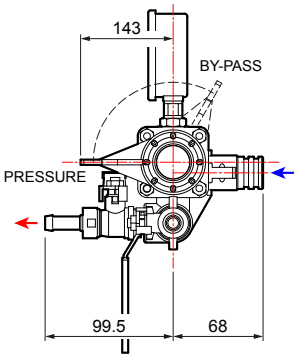

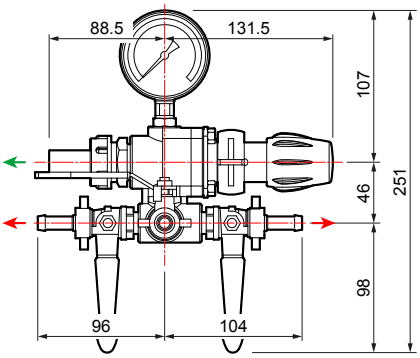

CARACTERÍSTICAS TÉCNICAS · *CARACTERÍSTICAS TÉCNICAS*

GRUPO DE MANDO *GRUPO DE CONTROLE*	CÓDIGO *CÓDIGO*	NÚMERO DE VÍAS *N. VIAS*	bar	p.s.i.	l/min	U.S.g.p.m.	kg	lb	EN LA BOMBA *NA BOMBA*	A DISTANCIA *A DISTÂNCIA*	BOMBAS *BOMBAS*
GCP 3V	42001-00031	3	15	217	100	26,4	1,2	2,6	●	●	BP 20/15 - BP 40 K
	42001-00014	3	20	290	100	26,4	1,2	2,6	●	●	BP 75 - BP 60 K
	42001-00017	3	30	435	100	26,4	1,2	2,6	●	●	MP 55 - P 48
	42001-00019	3	40	580	100	26,4	1,2	2,6	●	●	APS 31 - APS 41 - APS 51 - APS 61 - YB 75
	42001-00112	3	50	725	100	26,4	1,2	2,6	●	●	APS 71 - APS 96 - APS 101 - IDS 960 - YA 65 - YA 75 - YB 75

HPR 2

GRUPOS DE MANDO DE BOMBAS DE BAJA-MEDIA-ALTA PRESIÓN / *GRUPOS DE CONTROLE DAS BOMBAS DE BAIXA, MÉDIA E ALTA PRESSÃO*

HIGHLIGHTS

- 50 bar
  725 p.s.i.
- 150 l/min
  39,7 US gpm
- Aluminio anodizado
  Alumínio anodizado

CARACTERÍSTICAS

Palanca de cierre general. Reaspiración antigota. Válvula de regulación de presión constante. Construcción de aluminio anodizado anticorrosión. Tres vías.

CARACTERÍSTICAS

Alavanca de fechamento geral. Aspiração anti-gotejamento. Válvula de ajuste com pressão constante. Construção em alumínio anodizado anticorrosão. 3 vias.

Aspiración
Aspiração
G 3/4 M

Impulsión
Distribuição
G 1/2 M

Bypass
By-pass
Ø 25

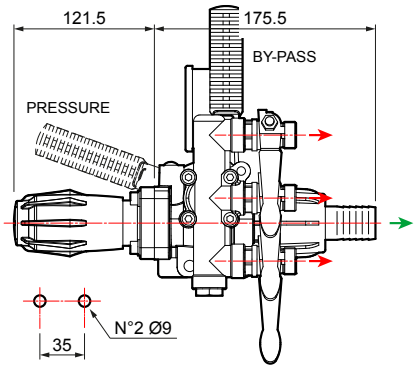

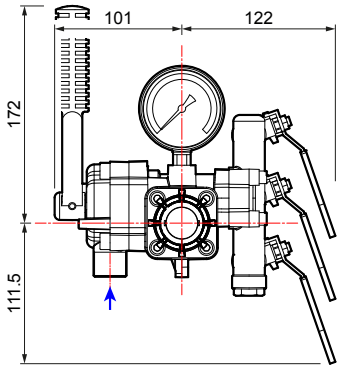

CARACTERÍSTICAS TÉCNICAS · *CARACTERÍSTICAS TÉCNICAS*

GRUPO DE MANDO *GRUPO DE CONTROLE*	CÓDIGO *CÓDIGO*	NÚMERO DE VÍAS *N. VIAS*	bar	p.s.i.	l/min	U.S.g.p.m.	kg	lb	EN LA BOMBA *NA BOMBA*	A DISTANCIA *A DISTÂNCIA*	BOMBAS *BOMBAS*
HPR 2	**42001-00118**	3	20	290	150	39,7	2,6	5,7	-	●	**BP 75 - BP 60 K**
	42001-00117	3	40	580	150	39,7	2,6	5,7	-	●	**APS 51 - APS 61 YB 75 - YB 150**
	42001-00115	3	50	725	150	39,7	2,6	5,7	-	●	**APS 71 - 96 - 101 - 121 - 101 S - 121 S - 145 - 141 - 166 IDS 960 - 1000 - 1400 - 1201 - 1401 - 1501 - IDS 1701 - 2001 - 2200 - 2600 YA 65 - YA 75 - YA 130 - YA 150 - YB 75 - YB 150**

VR 20 · VR 40

GRUPOS DE MANDO DE BOMBAS DE BAJA-MEDIA-ALTA PRESIÓN / *GRUPOS DE CONTROLE DAS BOMBAS DE BAIXA, MÉDIA E ALTA PRESSÃO*

HIGHLIGHTS

- 40 bar
  580 p.s.i.
- 100 l/min
  26,4 US gpm
- Poliamida
  Poliamida

CARACTERÍSTICAS

Palanca de puesta a cero de la presión. Válvula de regulación de presión constante. Manómetro.

CARACTERÍSTICAS

Alavanca de redefinição de pressão. Válvula de ajuste com pressão constante. Manômetro.

Aspiración
Aspiração
G 3/4 F

Bypass
By-pass
Ø 25

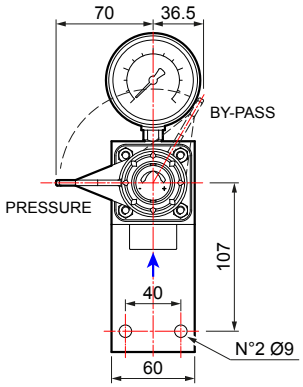

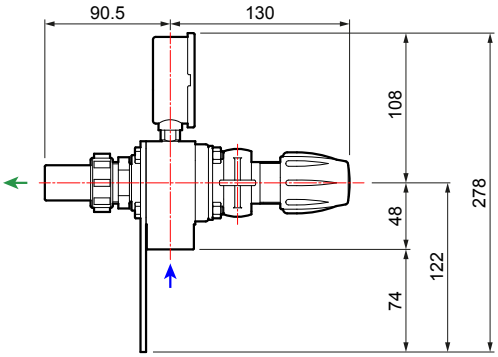

CARACTERÍSTICAS TÉCNICAS · *CARACTERÍSTICAS TÉCNICAS*

GRUPO DE MANDO *GRUPO DE CONTROLE*	CÓDIGO *CÓDIGO*	NÚMERO DE VÍAS *N. VIAS*	bar	p.s.i.	l/min	U.S.g.p.m.	kg	lb	EN LA BOMBA *NA BOMBA*	A DISTANCIA *A DISTÂNCIA*	BOMBAS *BOMBAS*
VR 20 (sin manómetro / *sem manômetro*)	**42001-00048**	-	20	290	100	26,4	0,96	2,12	-	●	**BP 60 K - BP 75**
VR 20 (sin manómetro / *sem manômetro*)	**42001-00039**	-									
VR 40 (sin manómetro / *sem manômetro*)	**42001-00051**	-	40	580	100	26,4	0,96	2,12	-	●	**APS 51 - APS 61 YB 75**
VR 40 (sin manómetro / *sem manômetro*)	**42001-00036**	-									

GEMINI

GRUPOS DE MANDO DE BOMBAS DE ALTA PRESIÓN / *GRUPOS DE CONTROLE DAS BOMBAS DE ALTA PRESSÃO*

HIGHLIGHTS

- 40 bar
  580 p.s.i.
- 50 l/min
  13,2 US gpm
- Poliamida
  Poliamida

CARACTERÍSTICAS

Palanca de puesta a cero de la presión. Válvula de regulación de presión constante. Dos vías.

CARACTERÍSTICAS

Alavanca de redefinição de pressão. Válvula de ajuste com pressão constante. 2 vias.

Aspiración
Aspiração
FLANGE

Impulsión
Distribuição
Ø 10

Bypass
By-pass
Ø 19

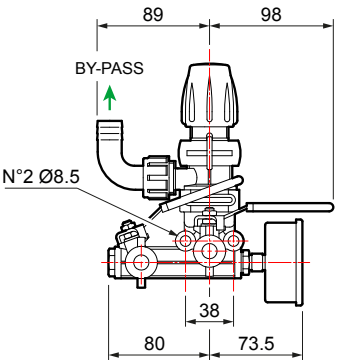

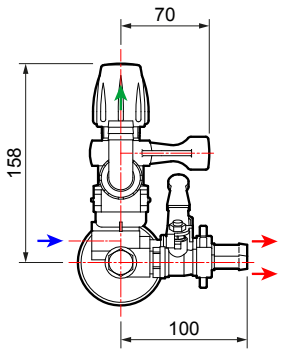

CARACTERÍSTICAS TÉCNICAS · *CARACTERÍSTICAS TÉCNICAS*

GRUPO DE MANDO *GRUPO DE CONTROLE*	CÓDIGO *CÓDIGO*	NÚMERO DE VÍAS *N. VIAS*	bar	p.s.i.	l/min	U.S.g.p.m.	kg	lb	EN LA BOMBA *NA BOMBA*	A DISTANCIA *A DISTÂNCIA*	BOMBAS *BOMBAS*
GEMINI	**42001-00056**	2	40	580	50	13,2	0,9	2	●	-	**APS 31 - APS 41**

VRS

GRUPOS DE MANDO DE BOMBAS DE ALTA PRESIÓN / *GRUPOS DE CONTROLE DAS BOMBAS DE ALTA PRESSÃO*

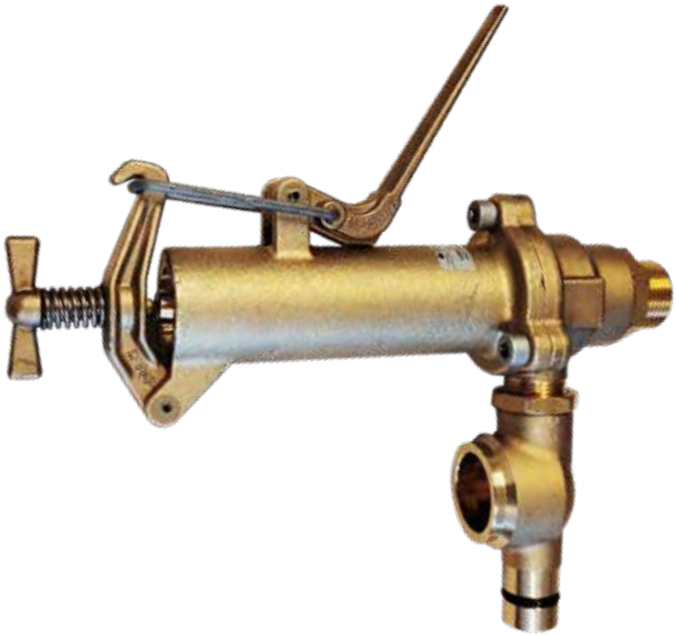

HIGHLIGHTS

- 50 bar
  725 p.s.i.
- 240 l/min
  63,4 US gpm
- Latón
  Latão

CARACTERÍSTICAS

Palanca de puesta a cero de la presión. Válvula de regulación de presión constante. Construcción de latón de alta resistencia.

CARACTERÍSTICAS

Alavanca de redefinição de pressão. Válvula de ajuste com pressão constante. Construção em latão de alta resistência.

Aspiración
Aspiração
G 3/4 M

Bypass
By-pass
Ø 24

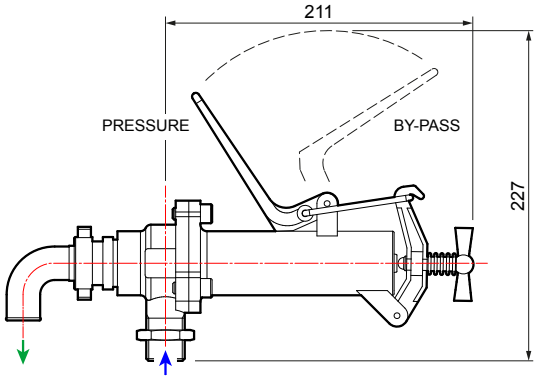

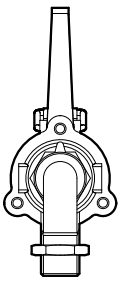

CARACTERÍSTICAS TÉCNICAS · *CARACTERÍSTICAS TÉCNICAS*

GRUPO DE MANDO *GRUPO DE CONTROLE*	RACOR PORTAGOMA *CONEXÃO DE MANGUEIRA*	IMPULSIÓN DISTRIBUIÇÃO	CÓDIGO *CÓDIGO*	NÚMERO DE VÍAS *N. VIAS*	bar	p.s.i.	l/min	U.S.g.p.m.	kg	lb	EN LA BOMBA *NA BOMBA*	A DISTANCIA *A DISTÂNCIA*	BOMBAS *BOMBAS*
VRS	Ø 24	Recto *Reto*	**10002-00926**	1	50	725	240	63,4	2,6	5,7	●	-	**APS 145 IDS SERIES YA 130 - YA 150**
	Ø 23	Curvo *Curvo*	**10002-01092**										

ARGO

GRUPOS DE MANDO DE BOMBAS DE ALTA PRESIÓN / *GRUPOS DE CONTROLE DAS BOMBAS DE ALTA PRESSÃO*

HIGHLIGHTS

- 50 bar
  725 p.s.i.
- 180 l/min
  47,6 US gpm
- Aluminio niquelado
  Alumínio niquelado
  Latón
  Latão

CARACTERÍSTICAS

Caudal: 180 l / 1'. Presión máxima: 50 bares. Piezas en contacto: latón + aluminio niquelado. Todos los modelos están disponibles con: manómetro lineal 0 - 60 bares, sin manómetro, manómetro isométrico disponible bajo pedido.

CARACTERÍSTICAS

Vazão: 180 l / 1'. Pressão máxima: 50 bar. Peças em contato: latão + alumínio niquelado. Todos os modelos estão disponíveis com: manômetro linear 0 - 60 bar, sem manômetro, manômetro isométrico disponível mediante solicitação.

Aspiración
Aspiração
G 3/4 M

Impulsión
Distribuição
G 1/2 M

Bypass
By-pass
Ø 25

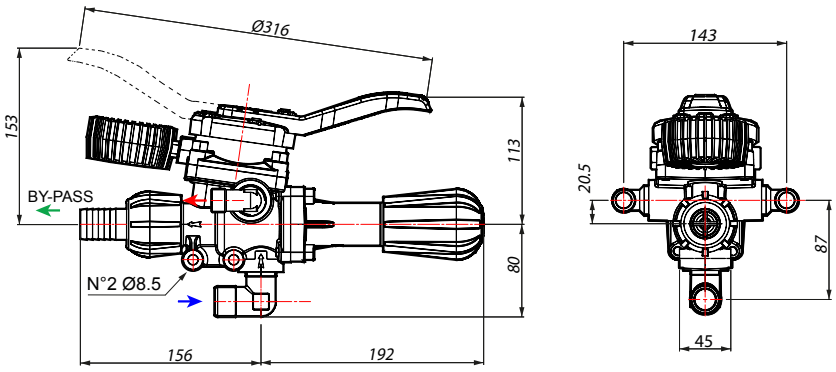

CARACTERÍSTICAS TÉCNICAS · *CARACTERÍSTICAS TÉCNICAS*

GRUPO DE MANDO *GRUPO DE CONTROLE*	CÓDIGO *CÓDIGO*	NÚMERO DE VÍAS *N. VIAS*	bar	p.s.i.	l/min	U.S.g.p.m.	kg	lb	EN LA BOMBA *NA BOMBA*	A DISTANCIA *A DISTÂNCIA*	BOMBAS *BOMBAS*
ARGO	**42001-00307**	2 - 4	50	725	180	47,6	2,9	6,4	-	●	**APS 71 - APS 96 - APS 101 - APS 121 - APS 145 - APS 141 - APS 166 IDS 960 - IDS 1000 - IDS 1400 - IDS 1201 - IDS 1401 - IDS 1501 - IDS 1701 - IDS 2001 YA 65 - YA 75 - YA 130 - YA 150**
ARGO (con manómetro 60 bares sin capucho / *com manômetro de 60 bar sem tampa*)	**42001-00308**										

ACCESORIOS: Manómetro 60 bares (**00069-00094**) - Capucho (**00042-00120**). / ***ACESSÓRIOS:*** *Manômetro de 60 bar (**00069-00094**) - Tampa (**00042-00120**).*

ARGO HD

GRUPOS DE MANDO DE BOMBAS DE ALTA PRESIÓN / *GRUPOS DE CONTROLE DAS BOMBAS DE ALTA PRESSÃO*

HIGHLIGHTS

- 50 bar / 725 p.s.i.
- 180 l/min / 47,6 US gpm
- Latón / *Latão*

CARACTERÍSTICAS

Caudal: 180 l / 1'. Presión máxima: 50 bares. Piezas en contacto: latón. Todos los modelos están disponibles con: manómetro lineal 0 - 60 bares, sin manómetro, manómetro isométrico disponible bajo pedido.

CARACTERÍSTICAS

Vazão: 180 l / 1'. Pressão máxima: 50 bar. Peças em contato: latão. Todos os modelos estão disponíveis com: manômetro linear 0 - 60 bar, sem manômetro, manômetro isométrico disponível mediante solicitação.

Aspiración
Aspiração
G 3/4 M

Impulsión
Distribuição
G 1/2 M

Bypass
By-pass
Ø 25

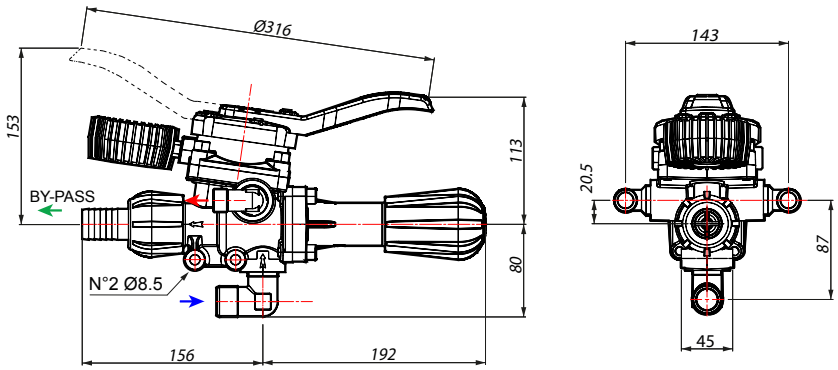

CARACTERÍSTICAS TÉCNICAS · *CARACTERÍSTICAS TÉCNICAS*

GRUPO DE MANDO *GRUPO DE CONTROLE*	CÓDIGO *CÓDIGO*	NÚMERO DE VÍAS *N. VIAS*	bar	p.s.i.	l/min	U.S.g.p.m.	kg	lb	EN LA BOMBA *NA BOMBA*	A DISTANCIA *A DISTÂNCIA*	BOMBAS *BOMBAS*
ARGO HD	**42001-00305**	2 - 4	50	725	180	47,6	2,9	6,4	-	●	**APS 71 - APS 96 - APS 101 - APS 121 - APS 145 - APS 141 - APS 166 IDS 960 - IDS 1000 - IDS 1400 - IDS 1201 - IDS 1401 - IDS 1501 - IDS 1701 - IDS 2001 YA 65 - YA 75 - YA 130 - YA 150**
ARGO HD (con manómetro 60 bares sin capucho / *com manômetro de 60 bar sem tampa*)	**42001-00306**										

ACCESORIOS: Manómetro 60 bares (**00069-00094**) - Capucho (**00042-00120**). / ***ACESSÓRIOS:*** *Manômetro de 60 bar (**00069-00094**) - Tampa (**00042-00120**).*

ARGO C

GRUPOS DE MANDO DE BOMBAS DE ALTA PRESIÓN / *GRUPOS DE CONTROLE DAS BOMBAS DE ALTA PRESSÃO*

HIGHLIGHTS

- 50 bar
  725 p.s.i.
- 180 l/min
  47,6 US gpm
- Aluminio niquelado
  Alumínio niquelado
  Latón
  Latão

CARACTERÍSTICAS

Caudal 180 l / 1'. Presión máxima: 50 bares. Las versiones "C" están equipadas con retorno calibrado para mantener una presión constante al cerrar una de las dos secciones. Piezas en contacto: latón + aluminio niquelado. Todos los modelos están disponibles con: manómetro lineal 0 - 60 bares, sin manómetro, manómetro isométrico disponible bajo pedido.

CARACTERÍSTICAS

Vazão: 180 l / 1'. Pressão máxima: 50 bar. As versões "C" são equipadas com retorno calibrado para manter a pressão constante quando uma das duas seções fecha. Peças em contato: latão + alumínio niquelado. Todos os modelos estão disponíveis com: manômetro linear 0 - 60 bar, sem manômetro, manômetro isométrico disponível mediante solicitação.

Aspiración
Aspiração
G 3/4 M

Impulsión
Distribuição
G 1/2 M

Bypass
By-pass
Ø 25

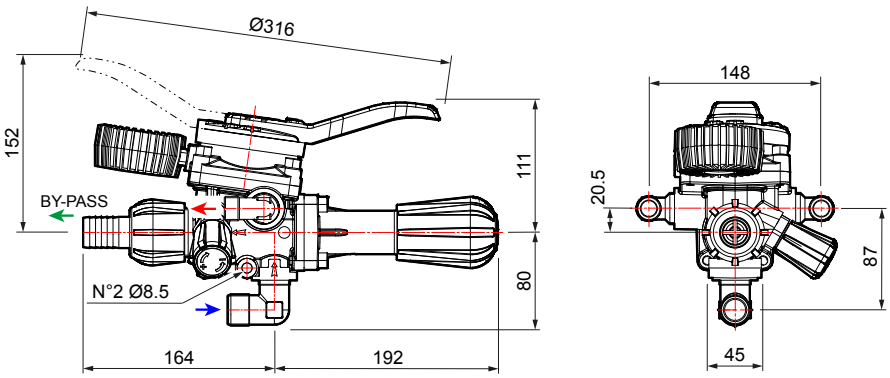

CARACTERÍSTICAS TÉCNICAS · *CARACTERÍSTICAS TÉCNICAS*

GRUPO DE MANDO *GRUPO DE CONTROLE*	CÓDIGO *CÓDIGO*	NÚMERO DE VÍAS *N. VIAS*	bar	p.s.i.	l/min	U.S.g.p.m.	kg	lb	EN LA BOMBA *NA BOMBA*	A DISTANCIA *A DISTÂNCIA*	BOMBAS *BOMBAS*
ARGO C	**42001-00311**	2 - 4	50	725	180	47,6	2,9	6,4	-	●	**APS 71 - APS 96 - APS 101 - APS 121 - APS 145 - APS 141 - APS 166 IDS 960 - IDS 1000 - IDS 1400 - IDS 1201 - IDS 1401 - IDS 1501 - IDS 1701 - IDS 2001 YA 65 - YA 75 - YA 130 - YA 150**
ARGO C (con manómetro 60 bares sin capucho / *com manômetro de 60 bar sem tampa*)	**42001-00312**										

ACCESORIOS: Manómetro 60 bares (**00069-00094**) - Capucho (**00042-00120**). / ***ACESSÓRIOS:*** *Manômetro de 60 bar (**00069-00094**) - Tampa (**00042-00120**).*

ARGO HDC

GRUPOS DE MANDO DE BOMBAS DE ALTA PRESIÓN / *GRUPOS DE CONTROLE DAS BOMBAS DE ALTA PRESSÃO*

HIGHLIGHTS

- 50 bar / 725 p.s.i.
- 180 l/min / 47,6 US gpm
- Latón / *Latão*

CARACTERÍSTICAS

Caudal 180 l / 1'. Presión máxima: 50 bares. Piezas en contacto: latón. Todos los modelos están disponibles con: manómetro lineal 0 - 60 bares, sin manómetro, manómetro isométrico disponible bajo pedido.

CARACTERÍSTICAS

Vazão: 180 l / 1'. Pressão máxima: 50 bar. Peças em contato: latão. Todos os modelos estão disponíveis com: manômetro linear 0 - 60 bar, sem manômetro, manômetro isométrico disponível mediante solicitação.

Aspiración
Aspiração
G 3/4 M

Impulsión
Distribuição
G 1/2 M

Bypass
By-pass
Ø 25

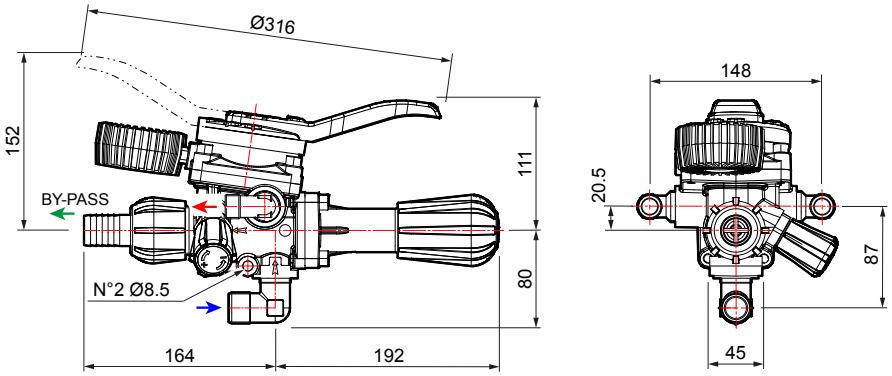

CARACTERÍSTICAS TÉCNICAS · *CARACTERÍSTICAS TÉCNICAS*

GRUPO DE MANDO *GRUPO DE CONTROLE*	CÓDIGO *CÓDIGO*	NÚMERO DE VÍAS *N. VIAS*	bar	p.s.i.	l/min	U.S.g.p.m.	kg	lb	EN LA BOMBA *NA BOMBA*	A DISTANCIA *A DISTÂNCIA*	BOMBAS *BOMBAS*
ARGO HDC	**42001-00309**	2 - 4	50	725	180	47,6	2,9	6,4	-	●	**APS 71 - APS 96 - APS 101 - APS 121 - APS 145 - APS 141 - APS 166 IDS 960 - IDS 1000 - IDS 1400 - IDS 1201 - IDS 1401 - IDS 1501 - IDS 1701 - IDS 2001 YA 65 - YA 75 - YA 130 - YA 150**
ARGO HDC (con manómetro 60 bares sin capucho / *com manômetro de 60 bar sem tampa*)	**42001-00310**										

ACCESORIOS: Manómetro 60 bares (**00069-00094**) - Capucho (**00042-00120**). / ***ACESSÓRIOS:*** *Manômetro de 60 bar (**00069-00094**) - Tampa (**00042-00120**).*

Rociadoras sobre carro
Pulverizadores sobre rodas

Las **rociadoras sobre carro** son **cisternas de distinto tamaño** transportables sobre ruedas, arriba de las cuales se aplica una motobomba que ceba directamente desde el depósito y, a través de una lanza, permite al operador aplicar la solución donde resulta necesario.
Representan sin dudas el medio más utilizado en ámbito agrícola para el **rociado localizado** en **invernaderos** o en terrenos pequeños utilizados como **frutales** o **viñas**. Las rociadoras sobre carro Comet se han equipado con cisterna de polietileno de alta resistencia, con tapón de vaciado, bastidor de acero tubular con mangos desmontables, lanza de palanca con boquilla y difusor, tubo flexible, filtro de aspiración externo y pie de estacionamiento integrado en el bastidor.
Disponibles en **tres configuraciones** (50 – 80 y 120 litros) y muchas versiones en función de la motobomba (eléctrica, endotérmica o de batería) que se decide aplicar.
Las rociadoras sobre carro pueden utilizarse también en sectores no agrícolas, para otros usos como **desinfección/desinfestación.**

*Os **pulverizadores sobre rodas** são **tanques de vários tamanhos** que podem ser transportados sobre rodas, sobre as quais é aplicada uma motobomba que escorva diretamente do reservatório e, por meio de uma lança, permite ao operador aplicar a solução onde for necessária.*
*Representam sem dúvida o meio mais usado no setor agrícola para **pulverizações localizadas** em **estufas** ou pequenas parcelas de terreno utilizadas como **pomares** ou **vinhas**. Os pulverizadores sobre rodas Comet são equipados com tanque de polietileno de alta resistência com tampa de esvaziamento, estrutura tubular de aço com mangas removíveis, lança de alavanca com bico e difusor, tubo flexível, filtro de sucção externo, pé de estacionamento integrado na estrutura.*
*Disponíveis em **três configurações** (50 - 80 e 120 litros) e múltiplas versões dependendo da motobomba (elétrica, endotérmica ou a bateria) que se deseja aplicar.*
*Os pulverizadores sobre rodas também podem ser usados em campos não agrícolas para outros usos, como **desinfecção/desinfestação**.*

COMET

CRRC 50 ECO L · CRRC 51 ECO CRRC 81 ECO · CRRC 120 ECO

ROCIADORAS SOBRE CARRO / *PULVERIZADORES SOBRE RODAS*

	CRRC 50 ECO L ✱ Carro cisterna 50 l *Carrinho de tanque de 50 l*	**Completo con:** manguera de impulsión de 5 m y 40 bares, lanza de rociado de 600 mm. ***Completo com:*** *mangueira de borracha para distribuição de 5 m, 40 bar, lança de pulverização de 600 mm.*	CÓDIGO *CÓDIGO* **43001-00011**
	CRRC 51 ECO ✱ Carro cisterna 50 l *Carrinho de tanque de 50 l*	**Completo con:** manguera de impulsión de 5 m y 40 bares, lanza de rociado de 600 mm. ***Completo com:*** *mangueira de borracha para distribuição de 5 m, 40 bar, lança de pulverização de 600 mm.*	CÓDIGO *CÓDIGO* **43001-00010**
	CRRC 81 ECO ✱ Carro cisterna 80 l *Carrinho de tanque de 80 l*	**Completo con:** manguera de impulsión de 10 m y 40 bares, lanza de rociado de 600 mm. ***Completo com:*** *mangueira de borracha para distribuição de 10 m, 40 bar, lança de pulverização de 600 mm.*	CÓDIGO *CÓDIGO* **43001-00005**
		+ Kit de conexión (Obligatorio para MC 8 - MC 18) + *Kit de conexão (Obrigatório para MC 8 - MC 18)*	CÓDIGO *CÓDIGO* **00009-00881**
	CRRC 120 ECO ✱ Carro cisterna 120 l *Carrinho de tanque de 120 l*	**Completo con:** manguera de impulsión de 10 m y 40 bares, lanza de rociado de 600 mm. ***Completo com:*** *mangueira de borracha para distribuição de 10 m, 40 bar, lança de pulverização de 600 mm.*	CÓDIGO *CÓDIGO* **43001-00006**

✱ Las rociadoras sobre carro se suministran sin enrollador de manguera. / *Pulverizadores sobre rodas fornecidos sem carretel de mangueira.*

GRUPOS MOTOBOMBAS · *GRUPOS MOTOBOMBAS*

MC 8	MC 18		MC 20/20				MC 25				
33001-00095	33001-00099	33001-01243	33001-00084	33001-00202	33001-00201	33001-01245	33001-00036	33001-00157	33001-00158	33001-00233	33001-00234
MNF	MNF	HONDA GX 160	MNF	LONCIN LC148F-2	LONCIN LC148F-2 sin base/*sem base*	HONDA GX 160	MNF	HONDA GP 160 H con base/*com base*	HONDA GP 160 H sin base/*sem base*	LIFAN 160 F	LIFAN 160 F sin base/*sem base*
●	●	●	●		●	●	●				
●	●	●	●		●	●	●				●
●	●	●	●		●	●	●		●		●
●	●	●	●	●	●	●	●	●	●	●	●
			●	●	●	●	●	●	●	●	●

CRRC 81 ECO • CRRC 120 ECO

ROCIADORAS SOBRE CARRO / *PULVERIZADORES SOBRE RODAS*

	CRRC 81 ECO ✱ Carro cisterna 80 l *Carrinho de tanque de 80 l*	**Completo con:** manguera de impulsión de 10 m y 40 bares, lanza de rociado de 600 mm. ***Completo com:*** *mangueira de borracha para distribuição de 10 m, 40 bar, lança de pulverização de 600 mm.*	CÓDIGO *CÓDIGO* **43001-00005**
	CRRC 120 ECO ✱ Carro cisterna 120 l *Carrinho de tanque de 120 l*	**Completo con:** manguera de impulsión de 10 m y 40 bares, lanza de rociado de 600 mm. ***Completo com:*** *mangueira de borracha para distribuição de 10 m, 40 bar, lança de pulverização de 600 mm.*	CÓDIGO *CÓDIGO* **43001-00006**

✱ Las rociadoras sobre carro se suministran sin enrollador de manguera. / *Pulverizadores sobre rodas fornecidos sem carretel de mangueira.*

GRUPOS MOTOBOMBAS · *GRUPOS MOTOBOMBAS*

MP 30						APS 31						APS 40				
33001-00059	**33001-01250**	**33001-00160**	**33001-00175**	**33001-00189**	**33001-00190**	**33001-00064**	**33001-01252**	**33001-00162**	**33001-00163**	**33001-00178**	**33001-00179**	**33001-00113**	**33001-00164**	**33001-00165**	**33001-00180**	**33001-00181**
TRF	HONDA GX 160	HONDA GP 160 H	HONDA GP 160 H sin base/*sem base*	LONCIN G 200 F	LONCIN G 200 F sin base/*sem base*	TRF	HONDA GX 160	HONDA GP 160 H	HONDA GP 160 H sin base/*sem base*	LONCIN G 200 F	LONCIN G 200 F sin base/*sem base*	HONDA GX 160	HONDA GP 160 H	HONDA GP 160 H sin base/*sem base*	LONCIN G 200 F	LONCIN G 200 F sin base/*sem base*
●	●	●	●	●	●	●	●	●	●	●	●	●	●	●	●	●
●	●	●	●	●	●	●	●	●	●	●	●	●	●	●	●	●

CBM
COMET BATTERY MODULE

CARROS ALIMENTADOS CON MÓDULOS DE BATERÍA
CARRINHOS ALIMENTADOS POR MÓDULO DE BATERIA

Equipadas con una **batería autónoma** de altas prestaciones que permite su uso de forma intensiva durante unas tres horas de trabajo, garantizando siempre **la potencia máxima** y **prestaciones óptimas**.
La bomba eléctrica de alta presión permite la nebulización del producto para un chorro máximo de 7 metros, en función de la versión, sin el uso de otros accesorios o extensiones.
El presostato estándar asegura el encendido de la bomba solamente en correspondencia de la acción de rociado de la lanza, garantizando una **autonomía de trabajo** efectiva correspondiente al tiempo de rociado.
Regulador de presión estándar.

*Equipados com **bateria autônoma** de alto desempenho que permite o uso intensivo por aproximadamente 3 horas de trabalho, garantindo sempre a **máxima potência** e **ótimo desempenho**.*
A bomba elétrica de alta pressão permite que o produto seja nebulizado em um alcance máximo de 7 metros, dependendo da versão, sem a necessidade de outros acessórios ou extensões.
*O pressostato padrão garante que a bomba seja ligada somente quando ocorrer a ação de pulverização da lança, garantindo uma efetiva **autonomia de trabalho** correspondente ao tempo de pulverização.*
Ajustador de pressão padrão.

VS
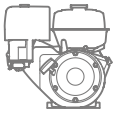

Los modelos de batería tienen la ventaja de poder utilizarse incluso en espacios cerrados, como invernaderos o establos y graneros.

Os modelos com bateria têm a vantagem de poderem ser usados até mesmo em espaços fechados, como estufas, estábulos e celeiros.

VS
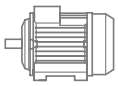

Los modelos de batería brindan la ventaja al operador de desplazarse libremente sin los vínculos del cable de alimentación eléctrica.

Os modelos com bateria oferecem ao operador a vantagem de se movimentar livremente sem as restrições do cabo de alimentação.

CRRC ECO CBM

CARROS ALIMENTADOS CON MÓDULOS DE BATERÍA / *CARRINHOS ALIMENTADOS POR MÓDULO DE BATERIA*

		CRRC 51 ECO CBM	CRRC 80 ECO CBM	CRRC 120 ECO CBM
		CÓDIGO *CÓDIGO*		
		43001-00014	43001-00012	43001-00013
+ Lanza de rociado *Lança de pulverização* + Manguera de 5 m *Mangueira de 5 m* + Cargador de batería con indicador de carga *Carregador de bateria com indicador de carga*	**Módulo de batería CBM 1200 HP** (12V - 4,2 l/min - 6,9 bares) Batería excluida. ***Módulo de bateria CBM 1200 HP*** *(12V - 4,2 l/min - 6,9 bar) Bateria excluída.*	CÓDIGO *CÓDIGO*		
		33001-00217		
	Módulo de batería CBM 1500 HP (12V - 5,7 l/min - 10,3 bares) Batería excluida. ***Módulo de bateria CBM 1500 HP*** *(12V - 5,7 l/min - 10,3 bar) Bateria excluída.*	CÓDIGO *CÓDIGO*		
		33001-00218		
	Módulo de batería CBM 1200 HP (12V - 4,2 l/min - 6,9 bares) Batería incluida. ***Módulo de bateria CBM 1200 HP*** *(12V - 4,2 l/min - 6,9 bar) Bateria incluída.*	CÓDIGO *CÓDIGO*		
		33001-00219		
	Módulo de batería CBM 1500 HP (12V - 5,7 l/min - 10,3 bares) Batería incluida. ***Módulo de bateria CBM 1500 HP*** *(12V - 5,7 l/min - 10,3 bar) Bateria incluída.*	CÓDIGO *CÓDIGO*		
		33001-00220		

ENROLLADOR DE MANGUERA Y ACCESORIOS
CARRETEL DE MANGUEIRA E ACESSÓRIOS

Carros *Carrinhos*		Enrollador de manguera capacidad máxima - manguera de 50 m *Carretel de mangueira capacidade máxima - 50 m de mangueira de borracha*					Enrollador de manguera capacidad máxima - manguera de 100 m *Carretel de mangueira capacidade máxima - 100 m de mangueira de borracha*
			Ø 8x14 (20 m)	Ø 8x14 (50 m)	Ø 10x16 (20 m)	Ø 10x16 (40 m)	
	CRRC 51 ECO Carro cisterna de 50 l *Carrinho de tanque de 50 l*	**00080-00846**	**00080-00847**	**00080-00848**			
	CRRC 51 ECO CBM				**00080-00912**	**00080-00913**	
	CRRC 81 ECO Carro cisterna de 80 l *Carrinho de tanque de 80 l*	**00080-00894**	**00080-00895**	**00080-00896**			**00080-00897**
	CRRC 81 ECO CBM				**00080-00823**	**00080-00843**	
	CRRC 120 ECO Carro cisterna de 120 l *Carrinho de tanque de 120 l*	**00080-00828**			**00080-00823**	**00080-00843**	**00080-00830**
	CRRC 120 ECO CBM				**00080-00823**	**00080-00843**	

ENROLLADOR DE MANGUERA
CARRETEL DE MANGUEIRA

	DESCRIPCIÓN *DESCRIÇÃO*		CÓDIGO *CÓDIGO*	BOMBA *BOMBA*
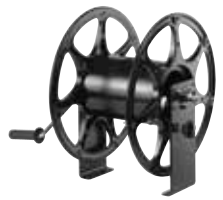	Enrollador de manguera Ø 20 sin manguera 1/2" - 100 bares *Carretel de mangueira Ø 20* *sem mangueira de borracha 1/2" - 100 bar*	50 m	**00080-00899**	Para atomizadores *Para atomizadores*
		100 m	**00080-00900**	
	Enrollador de manguera de 50 m o 70 m sin manguera 1/2" - 50 bares *Carretel de mangueira de 50 m ou 70 m* *sem mangueira de borracha 1/2" - 50 bar*		**00080-00820**	Para atomizadores *Para atomizadores*
	Carro enrollador de mangueras de 100 m con: - Manguera de PVC azul 40 bares (Ø 10 x 16) - Lanza de rociado con boquilla D 2,5 - Filtro inferior - Manguera de conexión de impulsión y aspiración *Carrinho de carretel de mangueira de 100 m com:* *- Mangueira de PVC azul 40 bar (Ø 10 x 16)* *- Lança de pulverização com bico D 2,5* *- Filtro inferior* *- Tubo de conexão para aspiração e distribuição*		**00080-00885**	Jardín *Jardim*
	Carro enrollador de mangueras de 100 m con: - Manguera de PVC 20 bares (Ø 8 x 13) - Lanza de palanca - Filtro inferior - Manguera de conexión de impulsión y aspiración *Carrinho de carretel de mangueira de 100 m com:* *- Mangueira de PVC 20 bar (Ø 8 x 13)* *- Lança de alavanca* *- Filtro inferior* *- Tubo de conexão para aspiração e distribuição*		**00080-00792**	Jardín *Jardim*
	Enrollador de manguera de 100 m (40 bares) con: - Estribo - Racor Ø8 10 mm sin manguera *Carretel de mangueira de 100 m (40 bar) com:* *- Suporte* *- Conexão Ø8 10 mm sem mangueira de borracha*		**00080-00794**	Jardín *Jardim*

	DESCRIPCIÓN *DESCRIÇÃO*		CÓDIGO *CÓDIGO*
	Lanza con asa de 600 mm *Lança com alça de 600 mm*	Con boquilla en cerámica Ø 1,5 con protección *Com bico de cerâmica Ø 1,5 com proteção*	**00080-00461**
	Lanza de palanca de 600 mm *Lança de alavanca de 600 mm*	Con boquilla en cerámica Ø 1,5 con protección *Com bico de cerâmica Ø 1,5 com proteção*	**00080-00458**
	Kit racor *Kit de conexão*	p.g. Ø 8	**00009-00533**
		p.g. Ø 10	**00009-00535**
		p.g. Ø 13	**00009-00537**
	Kit cabezal con boquilla en cerámica y protección *Kit de cabeçote com bico de cerâmica e proteção*	Boquilla Ø 1 *Bico Ø 1*	**00080-00651**
		Boquilla Ø 1,2 *Bico Ø 1,2*	**00080-00647**
		Boquilla Ø 1,5 *Bico Ø 1,5*	**00080-00648**
		Boquilla Ø ,8 *Bico Ø 1,8*	**00080-00649**
		Boquilla Ø 2 *Bico Ø 2*	**00080-00650**
	Lanza de alta presión con boquilla en cerámica Ø 2,3 *Lança de alta pressão com bico de cerâmica Ø 2,3*		**00080-00472**
	Boquilla en cerámica *Bico de cerâmica*	Boquilla Ø 2 *Bico Ø 2*	**00080-00010**
		Boquilla Ø 2,3 *Bico Ø 2,3*	**00080-00009**
	Pistola regulable de rociado slam 907 con boquilla en cerámica Ø 2 mm *Pistola de pulverização ajustável slam 907 com bico de cerâmica Ø 2 mm*		**00080-00481**

ACCESORIOS PARA CBM
ACESSÓRIOS PARA CBM

	DESCRIPCIÓN *DESCRIÇÃO*	CÓDIGO *CÓDIGO*
	Pistola regulable de rociado jolly 25 *Pistola de pulverização ajustável jolly 25*	**00080-00539**
	Kit cabeza portaboquillas nebulizadoras *Kit de cabeçote dos bicos de nebulização*	**00080-01221**

BLOG COMET: Cultivar el conocimiento
BLOG COMET: Cultivar o conhecimento

BOMBAS DE MEMBRANA: CONSEJOS PARA UN MANTENIMIENTO CORRECTO

Las **bombas de membrana** son el **corazón de cada instalación de barras rociadoras o atomizadores**. Por lo tanto, su **mantenimiento correcto** garantiza el funcionamiento correcto de estas maquinarias y optimiza sus prestaciones.
Las operaciones de **mantenimiento ordinario** deben realizarse al final de cada temporada o después de **300 horas** de trabajo. Sin embargo, aún antes es buena norma realizar unas operaciones preventivas para un funcionamiento correcto – **antes, durante y después de cada uso** - para evitar fallas o bajas prestaciones.

EL MANTENIMIENTO ORDINARIO DE LA BOMBA
Las fases principales del trabajo son tres:
1. **descargar y lavar** la bomba con agua limpia antes de desmontarla y proceder al mantenimiento
2. **instalar** una nueva serie de membranas
3. **inspeccionar** las válvulas y cambiar el aceite

Para realizar un mantenimiento correcto, es fundamental utilizar repuestos originales. Comet ha ideado un **kit de mantenimiento** completo, que incluye:
- **Membranas:** el elemento más importante de la bomba, disponibles en NBR, Desmopan y Viton.
- **Válvulas:** válvulas de aspiración y válvulas de impulsión.
- **Juntas:** Junta tórica para crear una retención estanca entre la válvula y el cabezal.

Además de los repuestos, es importante tener a disposición **herramientas** como destornilladores, llave hexagonal en T, llave inglesa y llave dinamométrica, un pincel para engrasar algunos componentes y algunos contenedores para recoger el aceite, además de los equipos de protección individual.

Los pasos que hay que realizar para ejecutar el **mantenimiento correcto de la bomba de membrana** son:
1. Quitar el aceite del interior de la bomba;
2. Retirar el cabezal de la bomba;
3. Retirar la membrana;
4. Posicionar el orificio del manguito axial de forma perpendicular al eje, luego posicionar el pistón en el punto más alto;
5. Engrasar el orificio interno de la membrana y posicionarla en su asiento;
6. Girar el eje de la bomba hasta poner la membrana en el pistón, luego atornillar;
7. Engrasar las nuevas juntas y sustituirlas a las juntas anteriores situadas en el cabezal;
8. Girar el eje para llevar el pistón hacia abajo, luego marcarlo.
9. Después de haber engrasado el exterior de la membrana, volver a posicionar el cabezal atornillando los cuatro tornillos de cabeza de cruz con la llave dinamométrica;
10. Retirar el tapón de la válvula, la válvula y la junta, sustituir todo y volver a montar el tapón de la válvula.
11. Llenar de aceite inclinando la bomba de un lado, para hacer salir el aire, luego girar el eje hasta el punto inferior del pistón; inclinar la bomba y esperar aproximadamente 1 minuto para hacer salir el aire;
12. Repetir el proceso en todos los otros pistones y rellenar el aceite hasta el nivel correcto.

Para más información, consulte el sitio web de Comet o póngase en contacto con nuestro personal info@comet-spa.com

BOMBAS COM MEMBRANA: CONSELHOS PARA UMA CORRETA MANUTENÇÃO

*As **bombas com membrana** são o **coração de cada sistema com barras de pulverização ou atomizadores**. A sua **correta manutenção** garante, portanto, o correto funcionamento destas máquinas e otimiza o seu desempenho.*
*As operações de **manutenção de rotina** devem ser realizadas no final de cada temporada de plantio ou após **300 horas** de trabalho. Mesmo antes disso, porém, é uma boa prática realizar operações preparatórias para o correto funcionamento – **antes, durante e depois de cada uso** – para evitar falhas ou baixo desempenho.*

A MANUTENÇÃO DE ROTINA DA BOMBA
São 3 as fases principais do trabalho:
1. ***descarregar e lavar** a bomba com água limpa antes de desmontá-la e realizar a manutenção*
2. ***instalar** uma nova série de membranas*
3. ***inspecionar** as válvulas e trocar o óleo*

*Para realizar uma correta manutenção, é fundamental contar com peças de reposição originais. A Comet projetou um **kit de manutenção** completo, incluindo:*
- ***Membranas:** o elemento mais importante da bomba, disponíveis em NBR, Desmopan e Viton.*
- ***Válvulas:** válvulas de aspiração e válvulas de distribuição.*
- ***Juntas:** O-ring para criar uma vedação estanque entra a válvula e o cabeçote.*

*Além das peças de reposição, é importante ter **ferramentas** como chaves de fendas, chaves hexagonais em T, chaves inglesas e torquímetros, uma escova para lubrificar alguns componentes e alguns recipientes para coletar o óleo, além de equipamentos de proteção individuais.*

*Os passos a serem executados para realizar a **correta manutenção da bomba com membrana** são:*
1. *Remover o óleo de dentro da bomba;*
2. *Remover o cabeçote da bomba;*
3. *Remover a membrana;*
4. *Posicionar o orifício da manga axial perpendicularmente ao eixo e, em seguida, posicionar o pistão no ponto mais alto;*
5. *Lubrificar o orifício interno da membrana e posicioná-la em seu assento;*
6. *Girar o eixo da bomba até posicionar a membrana no pistão e, em seguida, aparafusar;*
7. *Lubrificar as novas juntas e substituí-las pelas anteriores no cabeçote;*
8. *Girar o eixo para abaixar e marcar o pistão;*
9. *Após lubrificar a parte externa da membrana, reposicionar o cabeçote apertando os 4 parafusos de cabeça cruzada com o torquímetro;*
10. *Remover a tampa da válvula, a válvula e as juntas; substituir tudo e remontar a tampa da válvula;*
11. *Encher com óleo inclinando a bomba para um lado para deixar o ar sair e, em seguida, girar o eixo até o ponto inferior do pistão; inclinar a bomba e aguardar cerca de 1 minuto para que o ar escape;*
12. *Repetir o processo em todos os outros pistões e encher o óleo até o nível correto.*

Para obter mais informações, consulte o site da Comet ou entre em contato com nossos colaboradores pelo e-mail info@comet-spa.com

Rociadoras portátiles
Pulverizadores portáteis

Las **rociadoras portátiles** son instrumentos muy similares a las carretillas para rociado, utilizadas para aplicaciones en **áreas más limitadas** para intervenciones que requieren presiones y caudales inferiores, como por ejemplo el rociado de herbicidas, fungicidas, insecticidas, productos fitosanitarios y la fertilización de las hojas.
La ventaja principal de estas maquinarias es representada por la **estructura extremadamente compacta** y **la facilidad de transporte**.
Los dos modelos Comet tienen la ventaja de haberse equipado con **batería de litio recargable** con una autonomía estimada entre las cuatro y las siete horas, suficiente para cubrir una jornada laboral completa.
Las rociadoras portátiles a menudo se utilizan también para operaciones no relacionadas con el mundo agrícola, como por ejemplo **desinfección/desinfestación/ saneamiento de ambientes**.

*Os **pulverizadores portáteis** são ferramentas muito semelhantes a carrinhos de pulverização, usados para aplicações em **áreas mais limitadas** para aplicações que exigem pressões e vazões mais baixas, como pulverização de herbicidas, fungicidas, inseticidas, produtos fitossanitários e fertilização foliar.*
*A principal vantagem dessas máquinas é sua **extrema compactação** e **facilidade de transporte**.*
*Os dois modelos Comet têm a vantagem de serem equipados com uma **bateria de lítio recarregável** com autonomia de trabalho estimada entre 4 e 7 horas, suficiente para cobrir um dia inteiro de trabalho.*
*Os pulverizadores portáteis são frequentemente usados também para operações não relacionadas com o setor agrícola, como **desinfecção/desinfestação/sanitização de ambientes**.*

COMET

KB 15

ROCIADORAS PORTÁTILES / *PULVERIZADORES PORTÁTEIS*

CARACTERÍSTICAS GENERALES · *CARACTERÍSTICAS GERAIS*

- Rociadora eléctrica para hombros
- Equipada con tres velocidades ajustables
- Batería de litio con autonomía entre 4 y 7 horas (promedio de la autonomía estimada, calculada considerando 2 minutos de encendido y 1 minuto de apagado)
- Tiempo de recarga de la batería 4-5 horas
- Distancia máxima del rociado de 9 m - 30 ft
- Vida útil de la bomba 1000 h

- *Pulverizador elétrico de ombro*
- *Equipado com 3 velocidades ajustáveis*
- *Bateria de lítio com autonomia de 4 a 7 horas (autonomia média estimada, calculada considerando 2 minutos ligada e 1 minuto desligada)*
- *Tempo de recarga da bateria de 4-5 horas*
- *Distância máxima de pulverização de 9 m - 30 ft*
- *Vida útil da bomba 1000 h*

CARACTERÍSTICAS TÉCNICAS · *CARACTERÍSTICAS TÉCNICAS*

CÓDIGO *CÓDIGO*	MODELOS *MODELOS*	lt	gal	V	mAh	l/min	gpm	bar	psi	kg	lb
41001-00054	KB 15	15	4	18	2600	-	-	4	58	3,8	8,4

EQUIPO ESTÁNDAR · *EQUIPAMENTO PADRÃO*

Extensión telescópica para la lanza
Extensão telescópica da lança

Kit de 3 boquillas con chorro regulable
Kit de 3 bicos com jato ajustável

Batería + Cargador de batería 21V 1Ah
Bateria + carregador 21V 1Ah

Dispensador
Dispensador

TB 35

ROCIADORAS PORTÁTILES / *PULVERIZADORES PORTÁTEIS*

CARACTERÍSTICAS GENERALES · *CARACTERÍSTICAS GERAIS*

- Rociadora eléctrica trolley
- Equipada con tres velocidades ajustables
- Batería de litio con autonomía entre 4 y 7 horas (promedio de la autonomía estimada, calculada considerando 2 minutos de encendido y 1 minuto de apagado)
- Tiempo de recarga de la batería 4-5 horas
- Distancia máxima del rociado de 9 m - 30 ft
- Vida útil de la bomba 1000 h

- *Pulverizador elétrico trolley*
- *Equipado com 3 velocidades ajustáveis*
- *Bateria de lítio com autonomia de 4 a 7 horas (autonomia média estimada, calculada considerando 2 minutos ligada e 1 minuto desligada)*
- *Tempo de recarga da bateria de 4-5 horas*
- *Distância máxima de pulverização de 9 m - 30 ft*
- *Vida útil da bomba 1000 h*

CARACTERÍSTICAS TÉCNICAS · *CARACTERÍSTICAS TÉCNICAS*

CÓDIGO *CÓDIGO*	MODELOS *MODELOS*	lt	gal	V	mAh	l/min	gpm	bar	psi	kg	lb
41001-00055	TB 35	35	9	18	2600	2,27	0,6	4	58	8,9	21,6

EQUIPO ESTÁNDAR · *EQUIPAMENTO PADRÃO*

Extensión telescópica para la lanza
Extensão telescópica da lança

Kit de 3 boquillas con chorro regulable
Kit de 3 bicos com jato ajustável

Batería + Cargador de batería 21V 1Ah
Bateria + carregador 21V 1Ah

Dispensador
Dispensador

Hidrolimpiadoras
Hidrolimpadoras

Comet no es solamente bombas para agricultura. De hecho, nuestra marca representa un punto de referencia en el sector de la limpieza profesional. Nuestro amplio catálogo Cleaning tiene la capacidad de responder a todas las necesidades de limpieza que deben ser afrontadas diariamente por los agricultores.
Cuando se habla de limpieza, los productos Comet son garantía de rapidez, seguridad y precisión, sobre todo cuando se necesita **eliminar materiales** orgánicos como estiércol y residuos de piensos y de desinfectar espacios en que se trabajan alimentos como leche, vino, frutas, verduras, hortalizas y cereales. Una **hidrolimpiadora profesional**, un **generador de vapor**, una **lavasecadora para pisos** o bien una **barredora** son maquinarias imprescindibles para limpiar efectiva y rápidamente una empresa agrícola.
Además de las operaciones normales de limpieza, para las cuales la agricultura representa sólo uno de los sectores interesados, en la gama Comet están presentes también hidrolimpiadoras destinadas a aplicaciones especiales relacionadas principalmente con el sector agrícola, es decir el desyerbo ecológico con vapor y la aplicación sobre toma de fuerza del tractor.
Por esta razón, hemos decidido incluir estas máquinas en este catálogo.
En cambio, para las operaciones normales de limpieza los invitamos a consultar los catálogos correspondientes.

A Comet não é apenas bombas agrícolas, a nossa marca representa um ponto de referência no setor da limpeza profissional. Nosso amplo catálogo Cleaning é capaz de satisfazer todas as necessidades de limpeza que um agricultor enfrenta diariamente.
*No que diz respeito à limpeza, os produtos Comet são garantia de rapidez, segurança e precisão, principalmente quando há necessidade de **remover materiais** orgânicos como estrume e resíduos de ração, e de desinfetar espaços onde são processados alimentos como leite, vinho, fruta, verduras e cereais. Uma **hidrolimpadora profissional**, um **gerador de vapor**, uma **lavadora e secadora de pisos** ou uma **varredora**, são máquinas essenciais para limpar de forma eficaz e rápida uma exploração agrícola.*
Além das normais operações de limpeza, das quais a agricultura é apenas um dos setores envolvidos, a linha Comet também inclui hidrolimpadoras projetadas para aplicações especiais estritamente ligadas ao setor agrícola, como capina ecológica a vapor e aplicação na tomada de força do trator.
Por este motivo, decidimos incluir estas máquinas neste catálogo.
Para as normais operações de limpeza, consulte os catálogos dedicados.

VISITA NUESTRA PÁGINA WEB

ACESSE O NOSSO SITE

JCB
BM-6
32N

1000

1450

PTO

PREMIUM

SELF-PRIMING PUMPS

TWN Premium

RW Premium

Bombas con 3 pistones en cerámica integral y cabezal en latón. Doble visor del nivel de aceite.

Bombas com 3 pistões integrais de cerâmica com cabeçote de latão. Visor duplo do nível de óleo.

PTO con bastidor / *PTO com estrutura*

DIMENSIONES DE LA CAJA (cm) *DIMENSÕES DA EMBALAGEM (cm)*	65 x 40 x 40
NÚMERO DE CAJAS POR PALETA *NÚMERO DE EMBALAGENS POR PALETE*	2
DIMENSIONES DE LA PALETA (cm) *DIMENSÕES DO PALETE (cm)*	120 x 80 x 100
NÚMERO DE MÁQUINAS EN UN CONTENEDOR DE 20 PIES *N. MÁQUINAS EM CAIXA DE 20'*	-
NÚMERO DE MÁQUINAS EN UN CONTENEDOR DE 40 PIES *N. MÁQUINAS EM CAIXA DE 40'*	-

PTO sin bastidor / *PTO sem estrutura*

DIMENSIONES DE LA CAJA (cm) *DIMENSÕES DA EMBALAGEM (cm)*	84 x 70 x 16
NÚMERO DE CAJAS POR PALETA *NÚMERO DE EMBALAGENS POR PALETE*	6
DIMENSIONES DE LA PALETA (cm) *DIMENSÕES DO PALETE (cm)*	100 x 80 x 95
NÚMERO DE MÁQUINAS EN UN CONTENEDOR DE 20 PIES *N. MÁQUINAS EM CAIXA DE 20'*	-
NÚMERO DE MÁQUINAS EN UN CONTENEDOR DE 40 PIES *N. MÁQUINAS EM CAIXA DE 40'*	-

1 Acoplamiento para 3er punto de articulación en los tractores, diám. 19 - 25 mm.
Fixação no terceiro ponto do trator diam. 19 - 25 mm.

2 Pasadores de 22 mm de diámetro para acoplamiento a los brazos del levantador.
Pinos de 22 mm de diâmetro para fixação nos braços do guincho.

3 Multiplicador para bombas de 1450 rpm (RW).
Multiplicador para bombas de 1450 rpm (RW).

CARACTERÍSTICAS GENERALES · *CARACTERÍSTICAS GERAIS*

- Disponible también completa con bastidor que puede cerrarse y de dimensiones reducidas (71 x 85 x 15 cm)
- Bombas RW con multiplicador de 1450 revoluciones/min
- Con bomba TWIN para aplicación directa
- Posibilidad de aspirar agua desde el depósito externo (bombas **de autocebado**)
- Válvula de regulación de la presión profesional
- Protección del eje de cardán
- Filtro de aspiración del agua de latón, fácilmente inspeccionable
- Manómetro
- Uso profesional

- *Disponível também com estrutura dobrável e dimensões reduzidas (71 x 85 x 15 cm)*
- *Bombas RW com multiplicador a 1450 giros/min*
- *Com bomba TWIN para aplicação direta*
- *Possibilidade de aspirar água de um reservatório externo (bombas **autoescorvantes**)*
- *Válvula reguladora de pressão profissional*
- *Proteção eixo cardan*
- *Filtro de aspiração de água em latão, facilmente inspecionável*
- *Manômetro*
- *Uso profissional*

CARACTERÍSTICAS TÉCNICAS · *CARACTERÍSTICAS TÉCNICAS*

CÓDIGO *CÓDIGO*	MODELOS *MODELOS*	BOMBA *BOMBA*	MAX bar	MAX MPa	MAX l/h	kW	kg	(L x W x H) cm
PTO Premium con bastidor · *PTO Premium com estrutura*								
36009-00007 ●	PTO 21/200	RW	200	20	1260	8,5	46	57 x 82,5 x 70
36009-00002 ●	PTO 23/200	TWN	200	20	1380	10,0	53	57 x 82,5 x 70
36009-00003 ●	PTO 30/170	TWN	170	17	1800	11,0	53	57 x 82,5 x 70
PTO Premium sin bastidor · *PTO Premium sem estrutura*								
36009-00009 ●	PTO 15/150	RW	150	15	900	5,5	28	57 x 82,5 x 70
36009-00008 ●	PTO 21/200	RW	200	20	1260	8,5	32	57 x 82,5 x 70
36009-00005 ●	PTO 23/200	TWN	200	20	1380	10,0	34	57 x 82,5 x 70
36009-00006 ●	PTO 30/170	TWN	170	17	1800	11,0	37	57 x 82,5 x 70

● Con multiplicador (PTO 540 rpm) · *Com multiplicador (PTO 540 giros/min)* ● Sin multiplicador (PTO 1000 rpm) · *Sem multiplicador (PTO1000 giros/min)*

EQUIPO ESTÁNDAR · *EQUIPAMENTO PADRÃO*

Pistola GH 401 con Swivel (2 juntas tóricas)
Pistola GH 401 com giro (2 O-ring)

CARACTERÍSTICAS TÉCNICAS *CARACTERÍSTICAS TÉCNICAS*					MODELOS COMPATIBLES *MODELOS COMPATÍVEIS*						
l/min	IN	OUT	bar	CÓDIGO *CÓDIGO*	36009-00007	36009-00002	36009-00003	36009-00009	36009-00008	36009-00005	36009-00006
40	G 3/8"M	M22x1,5F long	400	**00080-01104**							

Lanza recta de doble caña, sin boquillas
Lança reta de cano duplo sem bicos

CARACTERÍSTICAS TÉCNICAS *CARACTERÍSTICAS TÉCNICAS*				MODELOS COMPATIBLES *MODELOS COMPATÍVEIS*						
IN	OUT	mm	CÓDIGO *CÓDIGO*	36009-00007	36009-00002	36009-00003	36009-00009	36009-00008	36009-00005	36009-00006
M22x1,5 M	2x1/4 NPT F	700	**10002-03559**							

Boquilla con chorro plano 25°, conexión 1/4" MEG
Bico com jato de lâmina 25° e engate 1/4" MEG

CARACTERÍSTICAS TÉCNICAS *CARACTERÍSTICAS TÉCNICAS*				MODELOS COMPATIBLES *MODELOS COMPATÍVEIS*						
IN	Ø	∠	CÓDIGO *CÓDIGO*	36009-00007	36009-00002	36009-00003	36009-00009	36009-00008	36009-00005	36009-00006
1/4" NPT M	050	25	**00080-01376**							
1/4" NPT M	065	25	**00080-01381**							
1/4" NPT M	070	25	**00080-01382**							
1/4" NPT M	10	25	**00080-01331**							

EQUIPO ESTÁNDAR · *EQUIPAMENTO PADRÃO*

Boquilla detergente para lanza de doble caña
Bico de detergente para lança de cano duplo

CARACTERÍSTICAS TÉCNICAS *CARACTERÍSTICAS TÉCNICAS*				MODELOS COMPATIBLES *MODELOS COMPATÍVEIS*						
IN	Ø	∠	CÓDIGO *CÓDIGO*	36009-00007	36009-00002	36009-00003	36009-00009	36009-00008	36009-00005	36009-00006
1/4" NPT M	60	50	**00080-01247**							

Kit manguera de impulsión de 10 m
Kit de mangueira de borracha para distribuição de 10 m

CARACTERÍSTICAS TÉCNICAS *CARACTERÍSTICAS TÉCNICAS*				MODELOS COMPATIBLES *MODELOS COMPATÍVEIS*						
IN	OUT	m	CÓDIGO *CÓDIGO*	36009-00007	36009-00002	36009-00003	36009-00009	36009-00008	36009-00005	36009-00006
M22x1,5 F - Ø14	G 3/8" F	10 - R2 5/16"	**10002-03404**							
M22x1,5 F - Ø14	G 3/8" F	10 - R2 3/8"	**10002-03312**							

Filtro de latón de aspiración agua
Filtro de aspiração de água em latão

CARACTERÍSTICAS TÉCNICAS *CARACTERÍSTICAS TÉCNICAS*				MODELOS COMPATIBLES *MODELOS COMPATÍVEIS*						
IN	OUT	mesh	CÓDIGO *CÓDIGO*	36009-00007	36009-00002	36009-00003	36009-00009	36009-00008	36009-00005	36009-00006
G 3/4" F	G 3/4" F	50	**00070-00124**							

ACCESORIOS · *ACESSÓRIOS*

Kit bastidor PTO
Kit de estrutura PTO

CÓDIGO *CÓDIGO*	MODELOS COMPATIBLES *MODELOS COMPATÍVEIS*						
	36009-00007	36009-00002	36009-00003	36009-00009	36009-00008	36009-00005	36009-00006
00071-02448							

Kit filtro inferior con manguera de 2 m
Kit de filtro inferior com mangueira de borracha de 2 m

CARACTERÍSTICAS TÉCNICAS *CARACTERÍSTICAS TÉCNICAS*				MODELOS COMPATIBLES *MODELOS COMPATÍVEIS*						
Ø	mesh	°C	CÓDIGO *CÓDIGO*	36009-00007	36009-00002	36009-00003	36009-00009	36009-00008	36009-00005	36009-00006
25	10	60	**10002-00159**							

Lanza angulada, con boquilla rotativa
Lança angular com bico giratório

CARACTERÍSTICAS TÉCNICAS *CARACTERÍSTICAS TÉCNICAS*				MODELOS COMPATIBLES *MODELOS COMPATÍVEIS*						
IN	mm	Ø	CÓDIGO *CÓDIGO*	36009-00007	36009-00002	36009-00003	36009-00009	36009-00008	36009-00005	36009-00006
M22x1,5 M	560	050	**10002-03512**							
M22x1,5 M	560	060	**10002-03516**							
M22x1,5 M	560	070	**10002-03518**							
M22x1,5 M	560	10	**10002-03604**							

Kit extensión de la manguera de impulsión
Kit de extensão da mangueira de borracha para distribuição

CARACTERÍSTICAS TÉCNICAS *CARACTERÍSTICAS TÉCNICAS*				MODELOS COMPATIBLES *MODELOS COMPATÍVEIS*						
IN	OUT	m	CÓDIGO *CÓDIGO*	36009-00007	36009-00002	36009-00003	36009-00009	36009-00008	36009-00005	36009-00006
M22x1,5 M - Ø14	M22x1,5 F - Ø15	10 - R2 3/8"	**10002-03564**							

Sonda desatascadora
Sonda de desbloqueio de tubos

CARACTERÍSTICAS TÉCNICAS *CARACTERÍSTICAS TÉCNICAS*				MODELOS COMPATIBLES *MODELOS COMPATÍVEIS*						
IN	m	l/min	CÓDIGO *CÓDIGO*	36009-00007	36009-00002	36009-00003	36009-00009	36009-00008	36009-00005	36009-00006
M22x1,5 M	25	10 ÷ 15	**00058-00632**							
M22x1,5 M	25	16 ÷ 29	**00058-00630**							
M22x1,5 M	25	30 ÷ 42	**00058-00635**							

BLOG COMET: Cultivar el conocimiento
BLOG COMET: Cultivar o conhecimento

LA HIDROLIMPIADORA PARA LAS EMPRESAS AGRÍCOLAS: LIMPIEZA Y VELOCIDAD GARANTIZADAS

A la hora de limpiar, utilizar una hidrolimpiadora profesional es **garantía de rapidez, seguridad y minuciosidad**, especialmente cuando hay que eliminar materiales orgánicos como estiércol y residuos de piensos, y desinfectar zonas donde se procesan alimentos como leche, vino, frutas, verduras y cereales.

De hecho, existen **hidrolimpiadoras de diferentes tamaños y prestaciones**, para adaptarse mejor a los usos y espacios de trabajo: están fabricadas con materiales resistentes a las condiciones más duras y a los golpes, equipadas con motores y componentes de alto rendimiento, y dotadas de ruedas y carros para transportarlas cómodamente incluso por terrenos largos y accidentados.

TECNOLOGÍA Y LIMPIEZA EN AGRICULTURA
En agricultura ya es difundido a larga escala el **uso de instrumentos, maquinarias y equipos tecnológicos** que brindan ventajas a los que realizan algunos entre los trabajos más antiguos y tradicionales de siempre. En los campos se ven máquinas especializadas para cada fase individual del cultivo, los invernaderos se han automatizado completamente y en los criaderos se utilizan instrumentos altamente tecnológicos para el cuidado, la alimentación y el ordeño de los animales, o para la transformación de la materia prima en producto acabado.

En todos los **sectores de la agricultura**, al mismo tiempo, la **limpieza se ha vuelto un elemento indispensable que hay que observar**, incluso por las numerosas normativas que establecen obligaciones y estándares de calidad muy precisos. Mantener establos, gallineros, queseras y depósitos limpios comporta largas horas de trabajo y de fatiga, que pesan mucho en el balance de una empresa: un problema, también en este caso, que se soluciona fácilmente utilizando las maquinarias adecuadas.

Los modelos de hidrolimpiadoras que pueden utilizarse en agricultura son diferentes: caracterizados por **una gran potencia, presión y caudal de agua**.
Los modelos más indicados son seguramente las **hidrolimpiadoras de agua caliente** que pueden remover la suciedad grasa, como el estiércol, para garantizar el cumplimiento de los requisitos higiénicos impuestos por las leyes.
En cambio, las **hidrolimpiadoras de agua fría** pueden utilizarse con detergentes espumógenos y alcalinos específicos, óptimos para la limpieza de los medios agrícolas y de las herramientas.
Accesorios específicos, como lanzas, boquillas y enrolladores de manguera, hacen las operaciones mucho más rápidas y precisas.
Algunos ejemplos específicos pueden ser:

- **las hidrolimpiadoras para la crianza de los animales**
- **las hidrolimpiadoras para las lecherías y las queseras**
- **las hidrolimpiadoras para los agricultores y los viticultores**

UNA HIDROLIMPIADORA PARA CADA NECESIDAD
En conclusión, hay un sinnúmero de usos que pueden hacerse de una hidrolimpiadora en campo profesional, incluso para la **silvicultura, el acuicultura y la marcultura**.
Es suficiente buscar cuál es el modelo y cuáles son los accesorios más indicados para tus exigencias y, con una pequeña inversión, aumentarás eficiencia y productividad en tu trabajo y para tu empresa.

Para más información, consulte el sitio web de Comet o póngase en contacto con nuestro personal info@comet-spa.com

A HIDROLIMPADORA PARA A EXPLORAÇÃO AGRÍCOLA: LIMPEZA E RAPIDEZ GARANTIDAS

*No que diz respeito à limpeza, usar uma hidrolimpadora profissional é **garantia de rapidez, segurança e precisão**, especialmente quando é necessário remover materiais orgânicos como estrume e resíduos de ração, e desinfetar espaços onde são processados alimentos como leite, vinho, fruta, verduras e cereais.*

*De fato, existem **hidrolimpadoras de diferentes tamanhos e desempenhos**, para melhor se adaptarem aos usos e espaços de trabalho: fabricadas com materiais resistentes às condições e aos impactos mais severos, equipadas com motores e componentes de alto desempenho, mas também com rodas e carrinhos para serem transportadas confortavelmente mesmo em percursos longos e acidentados.*

TECNOLOGIA E LIMPEZA NA AGRICULTURA
*Na agricultura, já é muito comum o **uso de ferramentas, máquinas e equipamentos tecnológicos,** beneficiando aqueles que realizam alguns dos trabalhos mais antigos e tradicionais de todos os tempos. Máquinas especializadas percorrem os campos para cada fase do cultivo, as estufas são totalmente automatizadas e nas fazendas são usadas ferramentas altamente tecnológicas para o cuidado, alimentação e ordenha dos animais, ou para a transformação da matéria-prima no produto final.*

*Ao mesmo tempo, em todas **as áreas do setor agrícola**, a **limpeza tornou-se um elemento indispensável a ser respeitado**, também devido aos numerosos regulamentos que estabelecem obrigações precisas e padrões de qualidade. Manter limpos estábulos, galinheiros, laticínios e armazéns exige longas horas de trabalho e esforço, que pesam muito no orçamento de uma empresa: um problema, também neste caso, que pode ser facilmente resolvido com as máquinas adequadas.*

*São vários os modelos de hidrolimpadoras que podem ser usadas na agricultura: caracterizadas por **grande potência, pressão e vazão de água**.*
*Os modelos mais indicados são certamente as **hidrolimpadoras com água quente**, capazes de remover sujeiras gordurosas, como estrume, para garantir o cumprimento das exigências de higiene impostas por lei.*
*Já as **hidrolimpadoras com água fria** podem ser usadas com detergentes espumantes e alcalinos específicos, excelentes para a limpeza de veículos e ferramentas agrícolas.*
Acessórios especiais, como lanças, bicos e carretéis de mangueira, tornam as operações muito mais rápidas e precisas.
Alguns exemplos específicos podem ser:

- ***as hidrolimpadoras para recintos de animais***
- ***as hidrolimpadoras para laticínios e fábricas de queijo***
- ***as hidrolimpadoras para agricultores e produtores de vinho***

UMA HIDROLIMPADORA PARA CADA TIPO DE NECESSIDADE
*Concluindo, são inúmeros os usos que podem ser feitos de uma hidrolimpadora no campo profissional, inclusive para **silvicultura, aquicultura e maricultura**.*
É suficiente pesquisar qual modelo e quais acessórios mais se adequam à sua necessidade e, com um pequeno investimento, é possível aumentar a eficiência e a produtividade do seu trabalho e da sua empresa.

Para obter mais informações, consulte o site da Comet ou entre em contato com nossos colaboradores pelo e-mail info@comet-spa.com

1560

D

30 lt

PED
2014/68/ CE
CAT. II

FDX HOT CUBE WK

SKID · TRAILER

Depósito diesel (30 l) con flotador de nivel y filtro de llenado.

Reservatório Diesel (30l) com bóia de nível e filtro de enchimento.

Tres modalidades de uso: modalidad desyerbo (11 l/min - 5 bares - 95° C), lavado con agua caliente (21 l/min - 160 bares - 85° C), vapor (8 l/min - 32 bares - 140° C)

Três modos de uso: modo capina (11 l/min - 5 bar - 95° C), lavagem com água quente (21 l/min - 160 bar - 85° C), vapor (8 l/min - 32 bar - 140° C)

FW2

Bomba con 3 pistones en cerámica y cabezal en latón.

Bomba com 3 pistões de cerâmica e cabeçote de latão.

Sistema de aspiración directa de agua con filtro auto limpiante y dispositivo iónico antical

Sistema de aspiração direta da água com filtro autolimpante e dispositivo anticalcário iônico

VERSIONES SKID
VERSÕES SKID

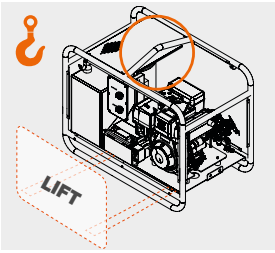

ECOLÓGICO
no daña el medio ambiente ni a las personas

ECOLÓGICO
sem danos ao meio ambiente e às pessoas

ECONÓMICO
sin costes de herbicidas

ECONÔMICO
sem custo para a compra de herbicidas

SIN LÍMITES ATMOSFÉRICOS
utilizable en todas condiciones atmosféricas

SEM LIMITES ATMOSFÉRICOS
utilizável em todas as condições atmosféricas

CARACTERÍSTICAS GENERALES · *CARACTERÍSTICAS GERAIS*

- Hidrolimpiadora de alta presión profesional en caliente para uso sin conexión a la red eléctrica.
- Sistema de aspiración del agua directa con filtro de autolimpieza y dispositivo antical iónico
- Motor Diesel Yanmar L100V
- Arranque eléctrico
- Dispositivo de seguridad falta aceite motor
- Desacelerador automático para la reducción del número de revoluciones en fase de bypass
- Reductor de revoluciones
- Depósito diesel con flotador de nivel y filtro de llenado
- Válvula de regulación profesional de restablecimiento gradual de la presión
- Caldera vertical de acero inoxidable de alto rendimiento con serpentín de espiral doble
- Sistema electrónico de regulación de la temperatura, con baja oscilación del valor configurado
- Certificación PED 2014/68/CE categoría II
- Quemador accionado mediante flujostato
- Válvula de seguridad
- Protección térmica de la caldera
- Kit de mando control llama

- *Hidrolimpadora de alta pressão profissional com água quente para uso sem conexão à rede elétrica*
- *Sistema de aspiração direta da água com filtro autolimpante e dispositivo anticalcário iônico*
- *Motor Diesel Yanmar L100V*
- *Acionamento elétrico*
- *Dispositivo de segurança ausência de óleo motor*
- *Desacelerador automático para redução do número de giros durante a fase de bypass*
- *Redutor de giros*
- *Reservatório Diesel com bóia de nível e filtro de enchimento*
- *Válvula reguladora profissional com redefinição gradual da pressão*
- *Caldeira vertical de aço inoxidável de alta eficiência com serpentina espiral dupla*
- *Sistema eletrônico de ajuste da temperatura, com baixa oscilação do valor definido*
- *Certificação PED 2014/68/CE cat. II*
- *Queimador operado por fluxostato*
- *Válvula de segurança*
- *Proteção térmica da caldeira*
- *Kit de comando de controle de chama*

La nueva **HOT CUBE Weed Control**, gracias a la posibilidad de utilizar agua a 5 bares, recalentada hasta 95ºC, GARANTIZA la ELIMINACIÓN COMPLETA de hierbas infestantes, sin ningún daño debido a los agentes químicos para las personas y el medioambiente circunstante, observando las normativas europeas vigentes. La efectividad del desyerbo ecológico se debe a la intensidad del vapor de agua generado por la unidad. El chorro localizado crea una elevación térmica localizada en la planta infestante, eliminándola en pocos pasos.

*A nova **HOT CUBE Weed Control**, graças à possibilidade de usar água a 5 bar, superaquecida até 95°C, GARANTE a REMOÇÃO COMPLETA de ervas daninhas, sem qualquer dano causado por agentes químicos às pessoas e ao meio ambiente em conformidade com as normas europeias em vigor. A eficácia da capina ecológica é dada pela intensidade do vapor de água liberado pelo equipamento. O jato localizado cria um aumento térmico localizado na planta daninha, eliminando-a em apenas alguns passos.*

CARACTERÍSTICAS TÉCNICAS · *CARACTERÍSTICAS TÉCNICAS*

CÓDIGO *CÓDIGO*	MODELOS *MODELOS*	BOMBA *BOMBA*	MAX bar	MAX MPa	WORK bar	WORK MPa	l/h	°C	HP	kg/h	kg	(L x W x H) cm
TRAILER												
36111-00019	FDX Hot Cube 21/160 D Yanmar L 100 N	FW2	160	16	30÷150	3÷15	560÷1260	85÷140	11	7,9	230	120 x 93 x 108
SKID												
BAJO PEDIDO *MEDIANTE SOLICITAÇÃO*	FDX Hot Cube 21/160 D Yanmar L 100 N	FW2	160	16	30÷150	3÷15	560÷1260	85÷140	11	7,9	230	120 x 93 x 108

EQUIPO ESTÁNDAR · *EQUIPAMENTO PADRÃO*

Pistola GH 401 con Swivel (2 juntas tóricas)
Pistola GH 401 com giro (2 O-ring)

CARACTERÍSTICAS TÉCNICAS *CARACTERÍSTICAS TÉCNICAS*					MODELOS COMPATIBLES *MODELOS COMPATÍVEIS*	
l/min	IN	OUT	bar	CODE	36111-00019	BAJO PEDIDO *MEDIANTE SOLICITAÇÃO*
40	G 3/8"M	M22x1,5F long	400	**00080-01104**		

Lanza recta de doble caña, sin boquillas
Lança reta de cano duplo sem bicos

CARACTERÍSTICAS TÉCNICAS *CARACTERÍSTICAS TÉCNICAS*				MODELOS COMPATIBLES *MODELOS COMPATÍVEIS*	
IN	OUT	mm	CODE	36111-00019	BAJO PEDIDO *MEDIANTE SOLICITAÇÃO*
M 22x1,5	2x1/4 NPT	700	**10002-03559**		

EQUIPO ESTÁNDAR · *EQUIPAMENTO PADRÃO*

Boquilla con chorro plano 25°, conexión 1/4" MEG
Bico com jato de lâmina 25° e engate 1/4" MEG

CARACTERÍSTICAS TÉCNICAS *CARACTERÍSTICAS TÉCNICAS*				MODELOS COMPATIBLES *MODELOS COMPATÍVEIS*	
IN	Ø	∠	CÓDIGO *CÓDIGO*	36111-00019	BAJO PEDIDO *MEDIANTE SOLICITAÇÃO*
1/4" NPT M	080	25	**00080-01385**		

Boquilla detergente para lanza de doble caña
Bico de detergente para lança de cano duplo

CARACTERÍSTICAS TÉCNICAS *CARACTERÍSTICAS TÉCNICAS*				MODELOS COMPATIBLES *MODELOS COMPATÍVEIS*	
IN	Ø	∠	CÓDIGO *CÓDIGO*	36111-00019	BAJO PEDIDO *MEDIANTE SOLICITAÇÃO*
1/4" NPT M	40	25	**00080-01247**		

Kit manguera de impulsión de 10 m
Kit de mangueira de borracha para distribuição de 10 m

CARACTERÍSTICAS TÉCNICAS *CARACTERÍSTICAS TÉCNICAS*				MODELOS COMPATIBLES *MODELOS COMPATÍVEIS*	
IN	OUT	m	CÓDIGO *CÓDIGO*	36111-00019	BAJO PEDIDO *MEDIANTE SOLICITAÇÃO*
M22x1,5 F - Ø14	G 3/8" F	10 - R2 3/8"	**10002-03562**		

Filtro de latón de aspiración agua
Filtro de aspiração de água em latão

CARACTERÍSTICAS TÉCNICAS *CARACTERÍSTICAS TÉCNICAS*				MODELOS COMPATIBLES *MODELOS COMPATÍVEIS*	
IN	OUT	mesh	CÓDIGO *CÓDIGO*	36111-00019	BAJO PEDIDO *MEDIANTE SOLICITAÇÃO*
G 3/4" F	G 3/4" F	50	**00070-00124**		

Filtro de agua auto limpiante
Filtro de água autolimpante

CARACTERÍSTICAS TÉCNICAS *CARACTERÍSTICAS TÉCNICAS*				MODELOS COMPATIBLES *MODELOS COMPATÍVEIS*	
IN	OUT	mesh	CÓDIGO *CÓDIGO*	36111-00019	BAJO PEDIDO *MEDIANTE SOLICITAÇÃO*
G 1" F	G 1" F	50	**00070-00190**		

Cartucho para el filtro de agua
Cartucho de filtro de água

CARACTERÍSTICAS TÉCNICAS *CARACTERÍSTICAS TÉCNICAS*				MODELOS COMPATIBLES *MODELOS COMPATÍVEIS*	
IN	OUT	mesh	CÓDIGO *CÓDIGO*	36111-00019	BAJO PEDIDO *MEDIANTE SOLICITAÇÃO*
-	-	50	**00070-00191**		

Kit de desaceleración de RPM
Kit de desaceleração da velocidade do motor

CARACTERÍSTICAS TÉCNICAS *CARACTERÍSTICAS TÉCNICAS*				MODELOS COMPATIBLES *MODELOS COMPATÍVEIS*	
IN	STROKE CORSA	bar	CÓDIGO *CÓDIGO*	36111-00019	BAJO PEDIDO *MEDIANTE SOLICITAÇÃO*
G 3/8" M	7 - 14 mm	400	**00069-00222**		

Kit de mando control llama
Kit de comando de controle de chama

CARACTERÍSTICAS TÉCNICAS *CARACTERÍSTICAS TÉCNICAS*	MODELOS COMPATIBLES *MODELOS COMPATÍVEIS*	
CÓDIGO *CÓDIGO*	36111-00019	BAJO PEDIDO *MEDIANTE SOLICITAÇÃO*
10001-00953		

ACCESORIOS · *ACESSÓRIOS*

Lanza de desyerbo para las esquinas
Lança de canto para capina

CARACTERÍSTICAS TÉCNICAS *CARACTERÍSTICAS TÉCNICAS*			MODELOS COMPATIBLES *MODELOS COMPATÍVEIS*	
IN	Ø	CODE	36111-00019	BAJO PEDIDO *MEDIANTE SOLICITAÇÃO*
M 24x1,5	3x06	**10002-04120**		

Lanza de desyerbo sobre carro
Lança sobre rodas para capina

CARACTERÍSTICAS TÉCNICAS *CARACTERÍSTICAS TÉCNICAS*			MODELOS COMPATIBLES *MODELOS COMPATÍVEIS*	
IN	Ø	CODE	36111-00019	BAJO PEDIDO *MEDIANTE SOLICITAÇÃO*
M 24x1,5	4x045	**10002-04121**		

Mantenimiento correcto de las bombas de membrana

CONTROL

Antes del uso inspeccionar la bomba y comprobar que:

- la instalación hidráulica no presente signos de desgaste y obturaciones
- todas las conexiones se hayan apretado de la forma adecuada
- la bomba se haya fijado firmemente al bastidor

CONTROLE

Antes do uso, inspecione a bomba e certifique-se que:

- *o sistema hidráulico não apresenta sinais de desgaste e obstruções*
- *todas as conexões estejam devidamente apertadas*
- *a bomba esteja firmemente fixada à estrutura*

NIVEL DE ACEITE

Mantener siempre el nivel del aceite observando las referencias indicadas en el vidrio del compensador y, de ser necesario, rellenar. En caso de color lechoso o de rápidas disminuciones del nivel, interrumpir la operación y llevar la bomba a un centro de asistencia Comet.

NÍVEL DO ÓLEO

Mantenha sempre o nível do óleo dentro das referências indicadas no visor do compensador e complete se necessário. Em caso de coloração leitosa ou quedas rápidas no nível, interrompa a operação e leve a bomba a um Centro de Assistência Técnica Comet.

MANTENIMIENTO

Después de y cada 300 horas o a la terminación de la temporada (en función del evento que se presenta primero):

- instalar una nueva serie de membranas
- inspeccionar las válvulas y cambiar el aceite
- descargar y lavar siempre la bomba con agua limpia antes de la realización de las intervenciones de mantenimiento o desmontaje.

MANUTENÇÃO

A cada 300 horas ou no final da temporada de plantio (o que ocorrer primeiro):

- *instale uma nova série de membranas*
- *inspecione as válvulas e troque o óleo*
- *sempre drene e lave a bomba com água limpa antes de realizar operações de manutenção ou desmontagem*

DESPUÉS DEL USO

Después de cada uso, lavar la bomba y todo el circuito con agua limpia. Prestar una atención especial al enjuague del filtro de aspiración.

APÓS O USO

Após cada uso, lave a bomba e todo o circuito com água limpa. Preste atenção especial ao enxaguar o filtro de aspiração.

ALMACENAMIENTO INVERNAL

Lavar la bomba con una mezcla de agua y líquido antihielo y vaciar los colectores antes de guardar los equipos para el invierno.

ARMAZENAMENTO NO INVERNO

Lave a bomba com uma mistura de água e líquido anticongelante e esvazie os coletores antes de armazená-la durante o inverno.

Correta manutenção das bombas com membrana

Se recomienda el uso de solamente aceite y repuestos originales Comet.

El kit de mantenimiento incluye todo lo que resulta necesario:
- *Membranas*
- *Válvulas*
- *Juntas*

Recomenda-se usar apenas óleo e peças de reposição originais Comet.

O kit de manutenção contém tudo aquilo que é necessário:
- *Membranas*
- *Válvulas*
- *Juntas*

Botella de 1 litro de aceite Comet C1 (paquete de 12 unidades) *Frasco de 1 litro de óleo Comet C1 (embalagem com 12 unidades)*	CÓDIGO *CÓDIGO* **00074-00037**
Lata de 5 litros de aceite Comet C1 (paquete de 4 unidades) *Lata de 5 litros de óleo Comet C1 (embalagem com 4 unidades)*	CÓDIGO *CÓDIGO* **00074-00038**
Bidón de 60 litros de aceite Comet C1 (1 unidad) *Tambor de 60 litros de óleo Comet C1 (1 unidade)*	CÓDIGO *CÓDIGO* **00074-00035**

ACEITE HIDRÁULICO

Las funciones fundamentales del aceite hidráulico en el interior de una bomba de membrana son cinco:
1. Transmisión de la energía
2. Lubricación de los componentes internos en movimiento
3. Transferencia del calor
4. Sellado de las holguras entre los componentes en movimiento
5. Creación de una carga positiva debajo de la membrana durante la carrera de impulsión (párrafo 2.2.1.3).

Si se perjudica una de estas funciones, la instalación hidráulica no funcionará como previsto. Un mantenimiento correcto del fluido hidráulico ayuda a prevenir o reducir las posibles fallas.
Con el fin de prevenir estos inconvenientes, Comet Spa ha ideado **Comet C1**, **el aceite específico para las bombas de membrana**.
Ventajas del uso **del aceite hidráulico** COMET C1:
- **viscosidad prolongada en el tiempo** incluso en presencia de esfuerzos mecánicos elevados.
- lubricación constante entre los componentes, con consiguiente **reducción de la fricción y del desgaste**.
- **liberación inmediata del aire residual**, causa principal de las fallas en las membranas.
- excelente estabilidad térmica, que garantiza una **disipación superior del calor generado por fricción.**

ÓLEO HIDRÁULICO

São cinco as funções fundamentais do óleo hidráulico dentro de uma bomba com membrana:
1. *Transmissão de energia*
2. *Lubrificação de peças móveis internas*
3. *Transferência de calor*
4. *Vedação de folgas entre as peças móveis*
5. *Criação de uma carga positiva sob a membrana durante o curso de distribuição (par. 2.2.1.3).*

Se qualquer uma dessas funções for comprometida, o sistema hidráulico não funcionará como esperado. Uma correta manutenção do fluido hidráulico ajuda a evitar ou reduzir possíveis avarias.
*Para evitar tais inconvenientes, a Comet Spa criou o **Comet C1**, **o óleo específico para bombas com membrana**.*
***Vantagens** do uso **do óleo hidráulico** COMET C1:*
- ***viscosidade prolongada ao longo do tempo,** mesmo na presença de altas tensões mecânicas.*
- *constante lubrificação entre os componentes, **reduzindo atritos e desgastes**.*
- ***liberação imediata de ar residual**, principal causa de avarias das membranas.*
- *excelente estabilidade térmica, garantindo **dissipação superior do calor de atrito**.*

MANTENIMIENTO
MANUTENÇÃO

Ejemplo de mantenimiento correcto / *Exemplo de manutenção apropriada*

APS 41

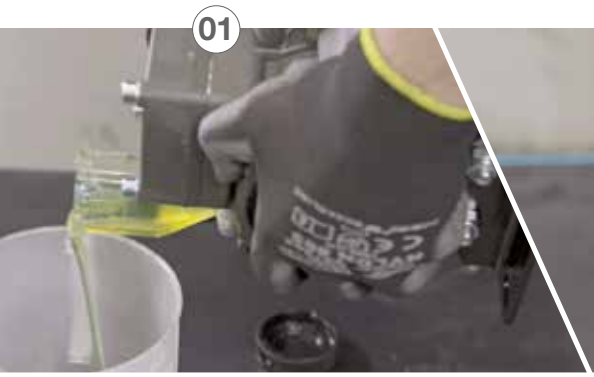

Eliminar el aceite.
Esvazie o óleo.

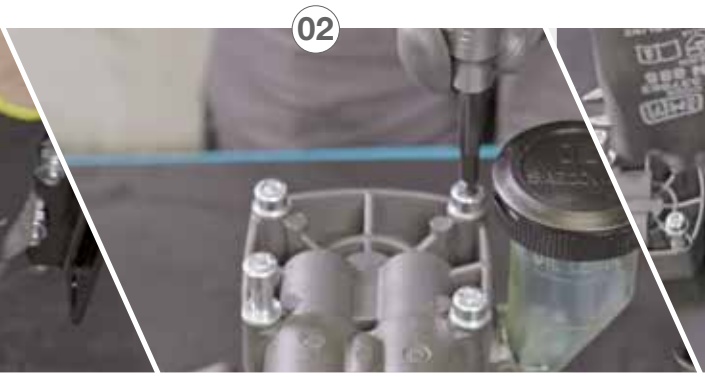

Retirar el cabezal.
Remova o cabeçote.

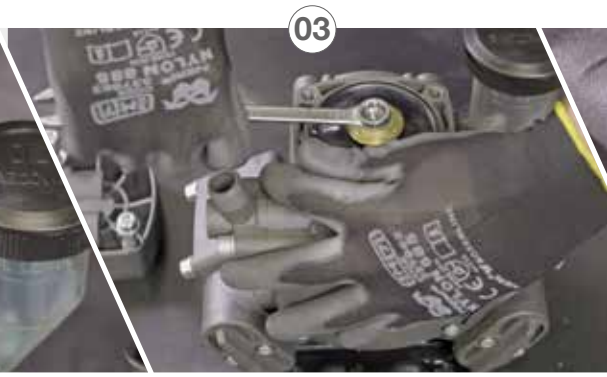

Retirar la membrana.
Remova a membrana.

Engrasar las nuevas juntas y sustituir las juntas anteriores presentes en el cabezal.
Lubrificar as novas juntas e substituí-las pelas anteriores no cabeçote.

Girar el eje para llevar el pistón hacia abajo y luego marcarlo.
Girar o eixo para abaixar e marcar o pistão.

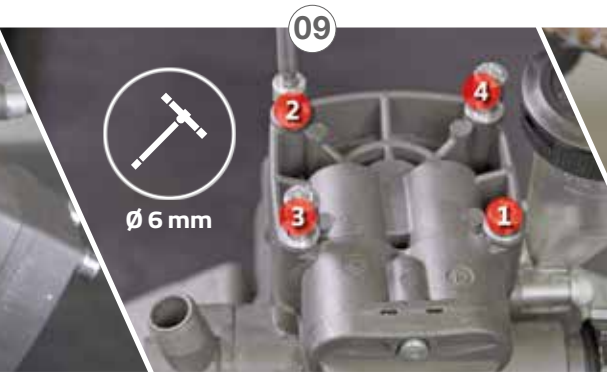

Después de haber engrasado el exterior de la membrana, volver a posicionar el cabezal, atornillando los cuatro tornillos de cabeza de cruz.
Após lubrificar a parte externa da membrana, reposicionar o cabeçote apertando os 4 parafusos de cabeça cruzada.

INSTRUMENTOS NECESARIOS
FERRAMENTAS NECESSÁRIAS

MANTENIMIENTO
MANUTENÇÃO

Ejemplo de mantenimiento correcto / *Exemplo de manutenção apropriada*

APS 41

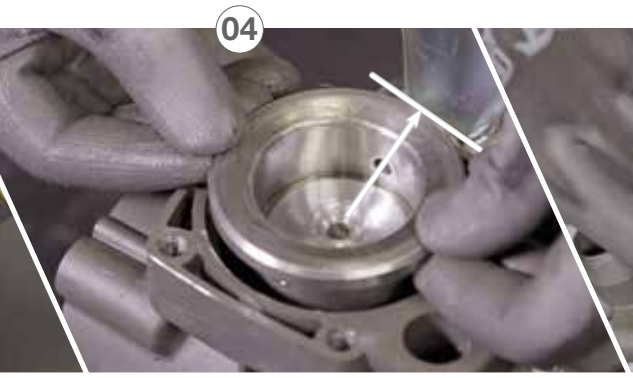

El orificio del manguito axial debe ser perpendicular al eje, luego posicionar el pistón en el punto más alto.

O orifício da manga axial deve estar perpendicular ao eixo e, em seguida, posicionar o pistão no ponto mais alto.

Engrasar el orificio interno de la membrana y posicionarla.

Lubrificar o orifício interno da membrana e posicioná-la.

Girar el eje de la bomba hasta que la membrana se encuentre en el pistón y atornillar.

Girar o eixo da bomba até posicionar a membrana no pistão e, em seguida, aparafusar.

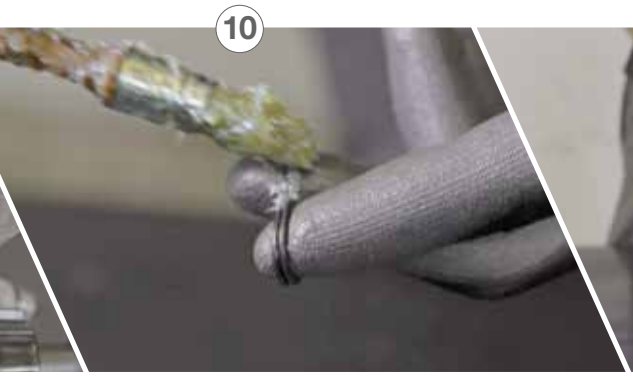

Después de haber retirado el tapón de la válvula, retirar las válvulas y las juntas, sustituir, luego montar el tapón de la válvula.

Após remover a tampa da válvula, remover as válvulas e as juntas, substituí-las, e depois montar a tampa da válvula.

Llenar de aceite inclinando la bomba de un lado, para hacer salir el aire, luego girar el eje hasta el punto inferior del pistón; inclinar la bomba y esperar aproximadamente 1 minuto para hacer salir el aire.

Encher com óleo inclinando a bomba para um lado para deixar o ar sair e, em seguida, girar o eixo até o ponto inferior do pistão, inclinar a bomba e aguardar cerca de 1 minuto para que o ar escape.

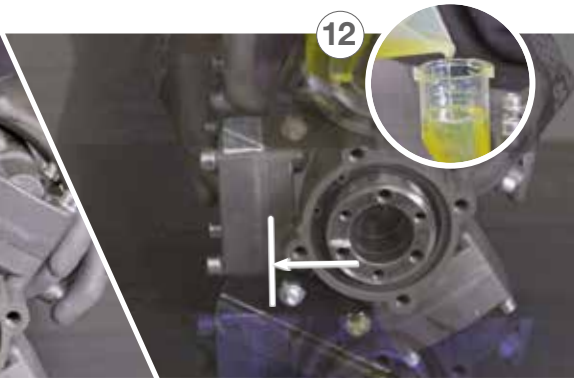

Después de haber repetido el proceso en todos los otros pistones, rellenar el aceite hasta el nivel correcto.

Após repetir o processo em todos os outros pistões, encher o óleo até o nível correto.

Destornillador
Chave de fenda

Llave inglesa
Chave inglese

Llave hexagonal en T
Chave hexagonal em T

Llave dinamométrica
Torquímetro

Diagnóstico

DIAGNÓSTICO SOBRE LA ROTURA DE LAS MEMBRANAS

PROBLEMA	CAUSA	REMEDIO
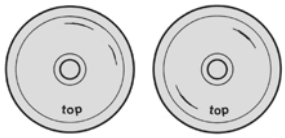 Dos cortes en correspondencia de las válvulas de aspiración y de impulsión.	Obstrucción en la línea de aspiración.	Limpiar el filtro.
	Cavitación.	Controlar la profundidad del tubo de cebado (máximo 4 m).
	Líquido demasiado denso.	Utilizar líquidos a base de agua.
	Velocidad excesiva (> 550 RPM).	Disminuir la velocidad.
	Válvula de aspiración abierta.	Cerrar correctamente la válvula.
	Orificios de la camisa no posicionados correctamente.	Inspeccionar los orificios de la camisa.
	Una de las antedichas causas junto a una agresión química.	Controlar la compatibilidad entre membrana y producto químico.
Rotura cerca del diámetro interno y laceraciones.	Fricción causada por el disco de retención, debida a un uso de la membrana más allá de lo permitido (>300 horas).	Sustituir las membranas cada 300 horas o al comienzo de cada estación (considerar el vencimiento más breve).
Un corte neto de forma semicircular.	Presencia de aire en el baño de aceite debajo de la membrana. No se ha purgado el aire en el momento del montaje o de la reparación.	Sustituir la membrana prestando atención a purgar el aire de la bomba. Para el procedimiento, consultar los manuales de uso y mantenimiento de Comet.
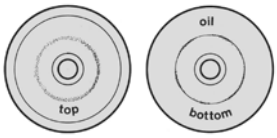 Corte circular correspondiente al diámetro del pistón en la parte inferior de la membrana.	Falta de aceite entre pistón y camisa.	Rellenar el aceite.
	Presión excesiva en aspiración.	Comprobar que la bomba no sea alimentada por una red hídrica de presión positiva (en este caso, desconectarla).
	Velocidad demasiado baja de la bomba.	Aumentar la velocidad RPM observando la documentación entregada por Comet.
	Posición de los orificios de la camisa no correcta.	Inspeccionar el posicionamiento de los orificios de la camisa.
	Válvula de impulsión abierta.	Cerrar correctamente la válvula.
	Nivel del aceite insuficiente.	Rellenar el aceite.
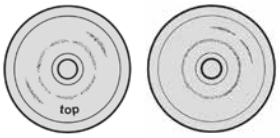 Fuerte laceración en correspondencia del disco de retención, hinchazón, disminución de la dureza, aumento del diámetro exterior, aumento del espesor.	Deformación causada por incompatibilidad química.	Controlar la compatibilidad entre membrana y producto químico.

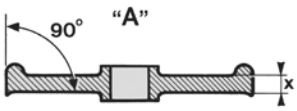

"A" - Forma correcta de la membrana.

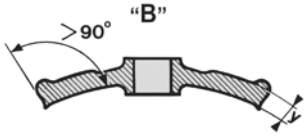

"B" - Deformación causada por ataque químico.

Diagnóstico

RESOLUCIÓN DE LOS PROBLEMAS

PROBLEMA		CAUSA POSIBLE	REMEDIO
	LA BOMBA NO CEBA	Problemas en la línea de aspiración: los tubos o los racores están aspirando aire.	Inspeccionar la línea de aspiración y comprobar que tuberías y racores se hayan fijado firmemente.
	LA BOMBA NO CARGA AGUA	Filtro de aspiración obstruido.	Limpiar el cartucho del filtro.
		El regulador de control se encuentra en la posición «presión».	Configurar el regulador en la modalidad «bypass».
	AUSENCIA DE PRESIÓN	Velocidad RPM no adecuada.	Restablecer la velocidad correcta.
	PRESIÓN INFERIOR A LA PRESIÓN NECESARIA	Configuración de trabajo equivocada (es decir, las boquillas se han desgastado o su caudal excede el caudal que puede alcanzar la bomba).	Cambiar las boquillas.
	PRESIÓN IRREGULAR	Problemas en la línea de aspiración: los tubos o los racores están aspirando aire.	Inspeccionar la línea de aspiración y comprobar que tuberías y racores se hayan fijado firmemente.
		Acumulador de presión configurado de forma equivocada.	Restablecer la presión correcta en el interior del acumulador.
		Configuración equivocada del regulador de presión.	Corregir la configuración de presión del regulador (de ser necesario, repararlo o sustituirlo).
	PULSACIONES EXCESIVAS	Acumulador de presión configurado de forma equivocada.	Restablecer la presión correcta en el interior del acumulador de presión.
	RUIDO EXCESIVO ASOCIADO A LA DISMINUCIÓN DEL NIVEL DEL ACEITE	Obstrucción en la línea de aspiración.	Inspeccionar la línea de aspiración (sobre todo el filtro) y quitar las obstrucciones.
	CONSUMO EXCESIVO DE ACEITE (asociado probablemente a un color lechoso característico)	Rotura de una o varias membranas.	Sustituir todas las membranas y el aceite.

Diagnóstico

DIAGNÓSTICO DE RUPTURA DAS MEMBRANAS

PROBLEMA	CAUSA	SOLUÇÃO
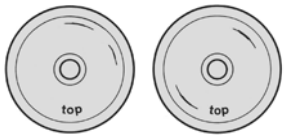 Dois cortes perto das válvulas de aspiração e distribuição.	Obstrução na linha de aspiração.	Limpar o filtro.
	Cavitação.	Verificar a profundidade do tubo de escorvamento (máx. 4 m).
	Líquido muito denso.	Utilizar líquidos à base de água.
	Velocidade excessiva (> 550 RPM).	Diminuir a velocidade.
	Válvula de aspiração aberta.	Fechar corretamente a válvula.
	Orifícios do invólucro não posicionados corretamente.	Inspecionar os orifícios do invólucro.
	Uma das causas acima somada a uma agressão química.	Verificar a compatibilidade entre a membrana e o produto químico.
Ruptura próxima ao diâmetro interno e rasgos.	Atrito causado pelo disco de retenção, devido ao uso da membrana além do limite permitido (> 300 horas).	Substituir as membranas a cada 300 horas ou no início de cada temporada de plantio (o que ocorrer primeiro).
Um corte preciso com formato semicircular.	Presença de ar no compartimento de óleo abaixo da membrana. O ar não foi purgado no momento da montagem ou reparo.	Substituir a membrana, tendo o cuidado de purgar o ar da bomba. Para conhecer o procedimento, consultar os manuais de uso e manutenção da Comet.
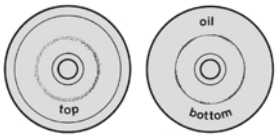 Corte circular, correspondente ao diâmetro do pistão na parte inferior da membrana.	Falta de óleo entre o pistão e o invólucro.	Adicionar óleo.
	Pressão de aspiração excessiva.	Certificar-se que a bomba não seja alimentada por uma rede hídrica com pressão positiva (se for o caso, desconecte-a).
	Velocidade muito baixa da bomba.	Aumentar o RPM de acordo com a documentação fornecida pela Comet.
	Posição incorreta dos orifícios do invólucro.	Inspecionar o posicionamento dos orifícios do invólucro.
	Válvula de distribuição aberta.	Fechar corretamente a válvula.
	Nível de óleo insuficiente.	Adicionar óleo.
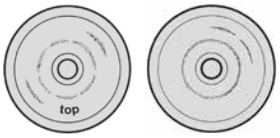 Forte rasgo perto do disco de retenção, abaulamento, diminuição da dureza, aumento do diâmetro externo, aumento da espessura.	Deformação causada por incompatibilidade química.	Verificar a compatibilidade entre a membrana e o produto químico.

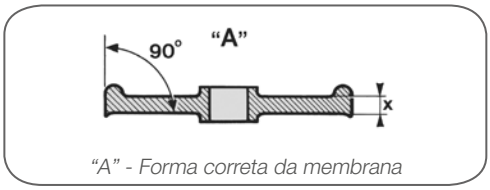

"A" - Forma correta da membrana

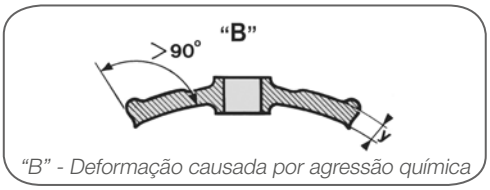

"B" - Deformação causada por agressão química

Diagnóstico

RESOLUÇÃO DOS PROBLEMAS

PROBLEMA		CAUSA POSSÍVEL	SOLUÇÃO
	A BOMBA NÃO ESCORVA	Problemas na linha de aspiração: os tubos ou conexões estão aspirando ar.	Inspecionar a linha de aspiração e certificar-se que a tubulação e as conexões estejam bem fixadas.
	A BOMBA NÃO CARREGA ÁGUA	Filtro de aspiração obstruído.	Limpar o cartucho do filtro.
		O regulador de comando está na posição de "pressão".	Definir o regulador para o modo "bypass".
	FALTA DE PRESSÃO	Velocidade RPM inadequada.	Restaurar a velocidade correta.
	PRESSÃO MENOR QUE A NECESSÁRIA	Configuração de trabalho incorreta (ou seja, os bicos estão gastos ou sua vazão excede aquela que a bomba pode atingir).	Trocar os bicos.
	PRESSÃO IRREGULAR	Problemas na linha de aspiração: os tubos ou conexões estão aspirando ar.	Inspecionar a linha de aspiração e certificar-se que a tubulação e as conexões estejam bem fixadas.
		Acumulador de pressão configurado incorretamente.	Restabelecer a pressão correta dentro do acumulador.
		Configuração incorreta do regulador de pressão.	Corrigir a configuração de pressão do regulador (se necessário, repará-lo ou substituí-lo).
	PULSAÇÕES EXCESSIVAS	Acumulador de pressão configurado incorretamente.	Restabelecer a pressão correta dentro do acumulador de pressão.
	RUÍDO EXCESSIVO ASSOCIADO À DIMINUIÇÃO DO NÍVEL DE ÓLEO	Obstrução na linha de aspiração.	Inspecionar a linha de aspiração (especialmente o filtro) e remover as obstruções.
	CONSUMO EXCESSIVO DE ÓLEO (provavelmente associado a uma cor leitosa característica)	Ruptura de uma ou mais membranas.	Substituir todas as membranas e o óleo.

PARA MÁS INFORMACIÓN VISITA NUESTRA **PÁGINA WEB**

www.comet-spa.com

*PARA OBTER MAIS INFORMAÇÕES ACESSE O **NOSSO SITE***

www.comet-spa.com

NOTAS / *NOTAS*

COMPANY WITH
QUALITY SYSTEM
CERTIFIED BY DNV GL
= ISO 9001 =

Follow us on

comet-spa.com

brand24

22001-07310 Rev. 04/2025

Comet Spa · via G. Dorso, 4 · 42124 Reggio Emilia · ITALY
Phone + 39 0522 386111 · Fax + 39 0522 386280
export@comet-spa.com · vendite@comet-spa.com