2025

CATALOGUE GÉNÉRAL
HAUPTKATALOG

POMPES DE PULVÉRISATION ET DE DÉSHERBAGE
SPRÜH- UND UNKRAUTBEKÄMPFUNGSPUMPEN

COMET

INDEX
INHALTSVERZEICHNIS

POMPES À BASSE PRESSION · *NIEDERDRUCKPUMPEN* 18
MC 8 · MC 18 20
P 36/15 24
BP 40 K 28
BP 60 K 34
BP 75 38
BP 110 · BP 130 44
HIGHLIGHTS · *HIGHLIGHTS* - BPX 25 48
BPX 25 50
HIGHLIGHTS · *HIGHLIGHTS* - BPX SERIES 58
BPX 120 · BPX 140 60
BPX 180 64
BPX 270 68
HIGHLIGHTS · *HIGHLIGHTS* - BPS SERIES 72
BPS 160 · BPS 195 74
BPS 200 · BPS 255 78
BPS 260 · BPS 325 82
BPS 300 · BPS 385 86
BPS TANDEM 90
BPV 500 96
HIGHLIGHTS · *HIGHLIGHTS* - C SERIES 100
C 610 H · C 610 HS 102

POMPES Á MOYENNE PRESSION · *MITTELDRUCKPUMPEN* 106
MP 20 · MP 30 108
P 40/20 · MP 55 114
P 48 120

POMPES Á HAUTE PRESSION · *HOCHDRUCKPUMPEN* 126
HIGHLIGHTS · *HIGHLIGHTS* - APS SERIES 128
APS 31 · APS 41 130
APS 51 136
APS 61 · APS 71 144
APS 96 150
APS 101-121 · APS 101 S-121 S 156
APS 145 162
APS 141 · APS 166 168
HIGHLIGHTS · *HIGHLIGHTS* - IDS SERIES 174
IDS 960 176
IDS 1000 182
IDS 1400 188
IDS 1201 · IDS 1401 194
IDS 1501-1701-2001 · IDS HD 1701-2001 200
IDS 2200-2600 · IDS HD 2200-2600 206
HIGHLIGHTS · *HIGHLIGHTS* - Y SERIES 212
YA 65 · YA 75 214
YA 130 · YA 150 220
YB 75 226
YB 150 232

GROUPES DE COMMANDE · *DRUCKREGLER* 236
VR 10 · VR 15 240
HYDRA 241
SIRIUS 242
POLARIS 243
GCP 2V 244
GCP 3V 245
HPR 2 246
VR 20 · VR 40 247
GEMINI 248
VRS 249
ARGO 250
ARGO HD 251
ARGO C 252
ARGO HDC 253

PULVÉRISATEURS SUR CHARIOT · *SPRÜHGERÄTE AUF RÄDERN* 254
CRRC ECO L · CRRC ECO 256
CBM 260
ACCESSOIRES · *ZUBEHÖR* 262

PULVÉRISATEURS PORTABLES · *TRAGBARE SPRÜHGERÄTE* 266
KB 15 268
TB 35 269

NETTOYEURS HAUTE PRESSION · *HOCHDRUCKREINIGER* 270
PTO 272
FDX HOT CUBE WK 276

ENTRETIEN CORRECT DES POMPES À MEMBRANE · *KORREKTE WARTUNG DER MEMBRANPUMPEN* 280
ENTRETIEN · *WARTUNG* 282

DIAGNOSTIC · *FEHLERSUCHE UND BEHEBUNG* 284

LÉGENDE
LEGENDE

Pression maximale (bar/p.s.i.)
Max. Druck (bar/p.s.i.)

Régime du moteur (tours/min)
Motordrehzahl (U/min)

Débit (l/min / U.S.g.p.m.)
Fördermenge (l/min / U.S.g.p.m.)

Capacité du moteur hydraulique
Fördermenge Hydraulikmotor

Puissance absorbée maximale (HP/kW)
Max. Leistungsaufnahme (PS/kW)

Poids (Kg/lb)
Gewicht (Kg/lb)

Matériau
Material

Membrane
Membran

Accumulateur de pression
Druckspeicher

NBR NBR®

D DESMOPAN®

V VITON®

Soupape de régulation
Regelventil

Version acides
Säureversion

C Cataphorèse
Kataphoresische Tauchlackierung

Pompe avec pieds
Pumpe mit Füßen

Pompe sans pieds
Pumpe ohne Füßen

Raccord d'aspiration droit
Gerader Sauganschluss

Raccord d'aspiration coudé
Gebogener Sauganschluss

Moteur à explosion
Verbrennungsmotor

Moteur électrique
Elektromotor

LÉGENDE
LEGENDE

Arbre non traversant à 6 trous
Nicht durchgehende Welle 6 Löcher

Arbre non traversant Ø Cylindrique
Nicht durchgehende Welle Ø Zylindrisch

Arbre non traversant 1" 3/8 F
Nicht durchgehende Welle 1" 3/8 F

Arbre non traversant 1" 3/8 M
Nicht durchgehende Welle 1“ 3/8 M

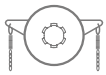

Accouplement rapide barre transversale/chaîne
Zapfwellen-Schnellkupplungssatz

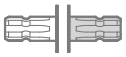

Arbre traversant 1“ 3/8 M - 1“ 3/8 M
Durchgangswelle 1“ 3/8 M - 1“ 3/8 M

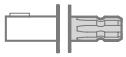

Arbre traversant Ø Cylindrique - 1“ 3/8 M
Durchgangswelle Ø Zylindrisch - 1“ 3/8 M

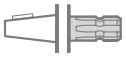

Arbre traversant Conique - 1“ 3/8 M
Konische Durchgangswelle - 1“ 3/8 M

Arbre traversant 1“ 3/8 M - Ø Cylindrique Femelle
Durchgangswelle 1“ 3/8 M - Ø Zylindrisch Innengewinde

Arbre traversant 1“ 3/8 F - 1“ 3/8 M
Durchgangswelle 1“ 3/8 F - 1“ 3/8 M

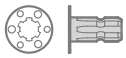

Arbre traversant 1“ 3/ 8 F (6 Trous) - 1“ 3/8 M
Durchgangswelle 1“ 3/8 F (6 Löcher) - 1“ 3/8 M

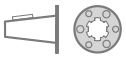

Arbre traversant Conique - 1“ 3/ 8 F (6 Trous)
Konische Durchgangswelle - 1“ 3/8 F (6 Löcher)

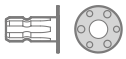

Arbre traversant 1“ 3/8 M - 6 Trous
Durchgangswelle 1“ 3/8 M - 6 Löcher

MOTEURS Á EXPLOSION / *VERBRENNUNGSMOTOREN*
Types de brides et d'arbres / *Flansch- und Wellentypen*

A - Extension 3 (SAE J 609 a)

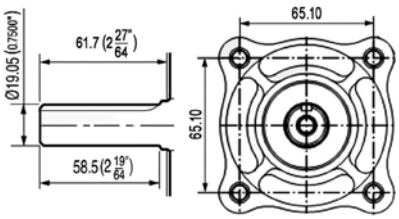

B - Extension 4 (SAE J 609 a)

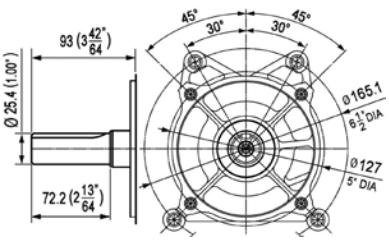

Arbre conique (taper ratio) 1:5
Konische Welle

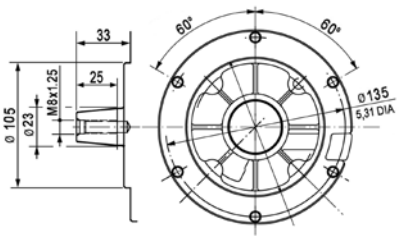

Leader du marché depuis plus de 60 ans

Notre histoire

Depuis 1959, année de sa fondation à Reggio d'Émilie, Comet allie expérience et innovation dans plus de 60 ans d'histoire, s'affirmant comme un emblème important de l'industrie manufacturière italienne, avec des reconnaissances nationales et internationales.

Unsere Geschichte

Seit seiner Gründung in Reggio Emilia im Jahr 1959, hat sich Comet in den mehr als 60 Jahren seines Bestehens durch die Verbindung von Erfahrung und Innovation zu einem wichtigen Akteur in der italienischen Fertigungsindustrie entwickelt, der sowohl auf nationaler als auch auf internationaler Ebene anerkannt ist.

Le nombre de Pays vers lesquels nous exportons

L'excellente qualité de nos produits a consolidé Comet comme une marque premium renommée et estimée dans plus de 150 pays à travers le monde.

Länder, in die wir exportieren

Die hohe Qualität unserer Produkte hat Comet zu einer Premium-Marke gemacht, die in mehr als 150 Ländern der Welt bekannt und geschätzt ist.

L'ampleur de notre gamme

L'ampleur de notre gamme témoigne de notre dévouement à satisfaire les exigences les plus diverses de nos clients. Nous proposons une large gamme de produits, qui assurent d'excellentes performances dans tous les contextes.

Die Breite des Sortiments

Die Breite des Sortiments ist ein Beweis für unser Engagement, die unterschiedlichsten Bedürfnisse unserer Kunden zu erfüllen. Wir bieten eine breite Palette von Produkten an, die in jedem Einsatzbereich hervorragende Leistungen garantieren.

La part de marché des pompes à membrane que nous occupons

La part de marché des pompes à membrane que nous occupons est significative, consolidant notre position de leader du secteur. La confiance des clients dans notre marque et la qualité de nos produits nous ont permis de conquérir et de maintenir une position d'envergure dans ce secteur.

Unser Marktanteil bei Membranpumpen

Der von uns gehaltene Marktanteil bei Membranpumpen ist bedeutend und festigt unsere Position als Branchenführer. Das Vertrauen der Kunden in unsere Marke und die Qualität unserer Produkte haben es uns ermöglicht, eine führende Position in diesem Sektor zu erlangen und zu halten.

Les constructeurs qui nous ont choisis

De prestigieux constructeurs ont choisi Comet comme partenaire de confiance pour leurs exigences, reconnaissant notre capacité d'offrir des solutions sur mesure et la qualité de nos produits. Cette confiance accordée à nos produits confirme notre rôle de partenaire préférentiel.

Die Hersteller, die sich für uns entschieden haben

Renommierte Hersteller haben Comet als vertrauenswürdigen Partner für ihre Bedürfnisse gewählt, da sie unsere Fähigkeit, maßgeschneiderte Lösungen anzubieten, und die Qualität unserer Produkte schätzen. Dieses Vertrauen in unsere Produkte bestätigt unserer Rolle als bevorzugter Partner.

Notre savoir-faire

Fruit de décennies d'expérience, de recherche et d'innovation continue, c'est le secret de notre succès.
Cela nous permet d'offrir des produits de pointe à nos clients internationaux, avec une garantie de qualité et de performances constantes dans le temps, afin de répondre à chaque exigence.

Unser Know-how

Unser Know-how, das Ergebnis jahrzehntelanger Erfahrung, Forschung und ständiger Innovation, ist das Geheimnis unseres Erfolg. Dadurch sind wir in der Lage, unseren Kunden auf der ganzen Welt Produkte auf dem neuesten Stand der Technik anzubieten, die eine dauerhafte Qualität und Leistung für jede spezifische Aufgabe garantieren.

Nos investissements continus dans les nouvelles technologies automatisées

Nos investissements continus dans les nouvelles technologies automatisées témoignent de notre engagement pour rester à la pointe dans notre secteur. Ces investissements améliorent l'efficacité de production, garantissent des standards de qualité élevés et maintiennent notre position de leader dans notre secteur.

Kontinuierliche Investitionen in neue automatisierte Technologien

Unsere kontinuierlichen Investitionen in neue automatisierte Technologien zeigen unser Engagement, an der Spitze der Branche zu bleiben. Diese Investitionen steigern die Produktionseffizienz, gewährleisten hohe Qualitätsstandards und sichern unsere führende Position in der Branche.

Le Made in Italy

Le « Made in Italy » des pompes Comet contribue à l'excellence italienne dans le monde, se distinguant par leur précision et leur fiabilité.

Made in Italy

Die Comet-Pumpen „Made in Italy" tragen weltweit dazu bei, die italienische Spitzenqualität durch ihre Präzision und Zuverlässigkeit zu unterstreichen.

Marktführer seit mehr als 60 Jahren

« L'excellence des produits Comet redéfinit les standards de qualité avec des solutions FIABLES et INNOVANTES »

„Die hohe Leistungsfähigkeit der Comet Produkte setzt mit ZUVERLÄSSIGEN und INNOVATIVEN Lösungen neue Maßstäbe in Sachen Qualität."

Division Pulvérisation, les pompes outrepassent l'agriculture

AGRICULTURE
LANDWIRTSCHAFT

SPRAYING

Pourquoi se développer du secteur de l'Agriculture à celui de la Pulvérisation?
Être leader de marché depuis plus de 60 ans demande de l'innovation, l'envie de relever de nouveaux défis et se lancer sur de nouveaux marchés.
Réduire le potentiel de nos pompes uniquement au secteur agricole, bien qu'il s'agisse du cœur battant de notre activité, serait limitant.
Nos pompes sont en effet conçues pour l'agriculture mais sont aussi polyvalentes et adaptées à une multitude d'autres applications.

Warum von der Landwirtschaft auf das Spraying umstellen?
Seit über 60 Jahren Marktführer zu sein, erfordert Innovation, die Bereitschaft, sich neuen Herausforderungen zu stellen und neue Märkte zu erschließen.
Es wäre zu kurz gegriffen, das Potenzial unserer Pumpen allein auf den Agrarsektor zu beschränken, auch wenn hier der Schwerpunkt unserer Tätigkeit liegt.
Unsere Pumpen sind für den Einsatz in der Landwirtschaft konzipiert, aber sie sind auch vielseitig und für viele andere Anwendungen geeignet.

Spraying Division, die Pumpen wachsen über die Landwirtschaft hinaus

Innover pour grandir : nos pompes au-delà de l'agriculture, pour relever de nouveaux défis et explorer de nouveaux marchés

Unsere Pumpen gehen über die Landwirtschaft hinaus, um neue Herausforderungen zu meistern und neue Märkte zu erschließen

APPLICATIONS TRADITIONNELLES DANS LE SECTEUR AGRICOLE
TRADITIONELLE ANWENDUNGEN IM AGRARSEKTOR

NOUVELLES OPPORTUNITÉS DANS LE SECTEUR INDUSTRIEL
NEUE MÖGLICHKEITEN IN DER INDUSTRIE

La bonne pompe pour la bonne application

BARRES PULVÉRISATRICES
FELDSPRITZEN

Qu'est-ce ?
Le secteur du traitement des cultures s'oriente vers des machines automotrices ou tractées de grande taille, capables de couvrir rapidement de vastes aires, en réponse à l'augmentation des surfaces agricoles. Éléments fondamentaux, les pompes à membrane doivent garantir un débit élevé pour alimenter de longues barres et une capacité d'amorçage pour charger rapidement de grandes citernes. Le design moderne exige des pompes compactes et faciles d'entretien, pour des interventions rapides et des interruptions minimales pendant la saison de désherbage. Les pompes à membrane fournissent le débit et la pression nécessaires pour une pulvérisation uniforme et adéquate, utilisées principalement pour les grandes cultures. Les machines pulvérisatrices fonctionnent sur des lignes parallèles afin d'éviter les espaces non traités ou les superpositions nuisibles. Sur les grandes machines agricoles, les pompes peuvent être couplées en tandem pour augmenter le débit ou permettre des applications multiples simultanées.

Quelle pompe utiliser ?
Les pompes les plus adaptées à ce type d'application sont les pompes à membrane, une partie fondamentale de chaque machine pulvérisatrice à barre, car elles garantissent le débit et la pression nécessaires pour chaque traitement spécifique.

Was sind sie?
Die Pflanzenbehandlungsbranche orientiert sich an großen selbstfahrenden oder gezogenen Maschinen, die in der Lage sind, große Flächen schnell zu bearbeiten und so auf die Zunahme der landwirtschaftlichen Nutzflächen zu reagieren. Membranpumpen sind wichtige Komponenten und müssen eine hohe Förderleistung für die Versorgung langer Spritzstangen und eine hohe Ansaugleistung für das schnelle Befüllen großer Tanks gewährleisten. Das moderne Design erfordert kompakte und wartungsfreundliche Pumpen für schnelle Eingriffe und minimale Unterbrechungen während der Unkrautbekämpfungssaison. Die Membranpumpen liefern den Durchfluss und den Druck, die für eine gleichmäßige und angemessene Bewässerung erforderlich sind. Sie werden vor allem für große Anbauflächen verwendet. Die Feldspritzen arbeiten auf parallelen Linien, um unbehandelte Flächen oder schädliche Überlappungen zu vermeiden. Bei großen landwirtschaftlichen Maschinen können die Pumpen in Tandem kombiniert werden, um die Fördermenge zu erhöhen oder mehrere Einsätze gleichzeitig zu ermöglichen.

Welche Pumpe ist zu verwenden?
Die für den Einsatz am besten geeigneten Pumpen sind Membranpumpen, ein wesentlicher Bestandteil jeder Feldspritze, da sie den Durchfluss und den Druck garantieren, die für jede spezifische Behandlung erforderlich sind.

PULVÉRISATEURS
SPRÜHGERÄTE

Qu'est-ce ?
Dans des domaines d'application tels que le traitement des vignobles, des vergers, des agrumeraies et des oliveraies, les pulvérisateurs sont les machines utilisées pour les traitements de protection, et les pompes à membrane en constituent le cœur battant.
Le travail exigeant des cultures nécessite des pompes dotées de composants particulièrement robustes (roulements, arbres, étriers de soutien, etc.) capables de résister aux poussées axiales et offrant une bonne durabilité dans le temps, tout en s'adaptant aux conditions difficiles des environnements dans lesquels elles devront fonctionner (par exemple, climats tropicaux ou subtropicaux). Les membranes surdimensionnées et les pistons à course réduite limitent l'usure des pièces mobiles, augmentant la durée de vie des membranes, des soupapes et d'autres composants. Le traitement phytosanitaire contre les parasites et les maladies dans les vergers s'effectue avec des pulvérisateurs agricoles qui nébulisent le mélange antiparasitaire. La pulvérisation est délicate en raison de la dérive du produit dans l'environnement. Les produits phytosanitaires, souvent abrasifs, requièrent des pompes fabriquées dans des matériaux résistants tels que le laiton ou l'aluminium anodisé.

Quelle pompe utiliser ?
La pression d'un pulvérisateur se situe entre 30 et 40 bar, c'est pourquoi les pompes les plus adaptées à ce type d'application sont les pompes Comet APS et Comet IDS, qui supportent ces pressions.

Was sind sie?
In Anwendungsbereichen wie der Pflege von Weinbergen, Obstgärten, Zitrusplantagen und Olivenhainen werden zur Durchführung der Schutzbehandlungen Sprühgeräte eingesetzt. Ihr Herzstück ist die Membranpumpe.
Die schwere Arbeit in den Kulturen erfordert Pumpen mit besonders robusten Bauteilen (Lager, Wellen, Stützbügel usw.), die in der Lage sind, den Axialschüben standzuhalten, und eine hohe Lebensdauer aufweisen, um den rauen Bedingungen ihres Einsatzgebietes (z. B. tropisches oder subtropisches Klima) gerecht zu werden. Überdimensionierte Membranen und Kurzhubkolben verringern die Ermüdung der beweglichen Teile und verlängern die Lebensdauer der Membranen, Ventile und anderer Komponenten. Die Pflanzenschutzbehandlung gegen Schädlinge und Krankheiten in Obstanlagen erfolgt mit landwirtschaftlichen Sprühgeräten, die das Pestizidgemisch zerstäuben. Das Sprühen erfolgt wegen der Abdrift des Produkts in die Umwelt äußerst behutsam. Die Pflanzenschutzmittel, die häufig abrasiv sind, erfordern Pumpen aus widerstandsfähigen Materialien wie Messing oder eloxiertem Aluminium.

Welche Pumpe ist zu verwenden?
Der Druck eines Sprühgeräts liegt zwischen 30 und 40 bar. Deshalb sind die Pumpen Comet APS und Comet IDS für diese Einsatzart am besten geeignet, da sie diesen Drücken standhalten.

Die richtige Pumpe für den richtigen Einsatz

PULVÉRISATION PONCTUELLE
LOKALISIERTE BESPRÜHUNG

Qu'est-ce ?
La pulvérisation ponctuelle est une méthode prévoyant l'application ciblée de substances, telles que des herbicides ou des désherbants, sur des plantes indésirables ou des infestations localisées.
En substance, elle permet de traiter uniquement les plantes cibles, réduisant ainsi au minimum l'impact sur les organismes non visés et sur l'environnement alentour.
La pulvérisation ponctuelle est tout particulièrement utile pour contrôler les mauvaises herbes ou les maladies des plantes dans certaines zones spécifiques, sans endommager les plantes désirées alentours.
Les principaux usages incluent le traitement des haies, des arbres, des vignobles, la désinfestation des étables et des granges, ainsi que la pulvérisation d'imperméabilisants sur les murs ou les terrasses.

Quelle pompe utiliser ?
Les pompes les plus appropriées pour ce type d'application sont les motopompes sur chariot, équipées d'une lance, ou les pulvérisateurs à dos ou à chariot.

Was ist das?
Spot-Spraying ist eine Methode zur gezielten Aufbringung von Substanzen wie Herbiziden oder Unkrautvernichtungsmitteln auf unerwünschte Pflanzen oder lokalisierte Schädlingsbefall.
In der Praxis wird es nur zur Behandlung von Zielpflanzen eingesetzt, wodurch die Auswirkungen auf nicht zu behandelnde Lebewesen und die Umgebung minimiert werden.
Spot Spraying ist besonders nützlich, wenn es darum geht, Unkräuter oder Pflanzenkrankheiten in bestimmten Bereichen zu bekämpfen, ohne die umliegenden Nutzpflanzen zu schädigen.
Die Haupteinsatzgebiete sind die Behandlung von Hecken, Bäumen, Weinbergen, die Desinfektion von Ställen und Scheunen sowie das Besprühen von Mauern oder Terrassen mit Abdichtungsmitteln.

Welche Pumpe ist zu verwenden?
Am besten geeignet für diese Art von Anwendung sind die fahrbaren Motorpumpen, die mit einer Lanze oder einem Rückensprüher oder Sprühwagen ausgestattet sind.

DÉGIVRAGE ROUTIER
EISBESEITIGUNG AUF STRAßEN

Qu'est-ce ?
Lorsque les intempéries frappent et que les températures chutent au-dessous de zéro, il est fondamental pour la sécurité de maintenir les routes dégagées de la neige et du verglas.
Lorsqu'il neige, le risque d'accident est moindre, car la neige est visible, tandis que le verglas est plus dangereux car il est moins perceptible.
Pour prévenir la formation de verglas, on utilise des machines épandeuses avec du chlorure de sodium ou du chlorure de calcium, mais cette méthode a un coût non négligeable. Pour résoudre ce problème, l'on peut opter pour le dégivrage routier, qui utilise des barres pulvérisatrices installées sur des véhicules lourds, qui répandent sur les routes une solution composée d'eau et de sel.
Cette méthode alternative s'avère plus avantageuse, car elle consomme moins de sel, corrode moins le goudron et réduit la contamination des nappes phréatiques ainsi que de la végétation en bordure de route.

Quelle pompe utiliser ?
Les pompes les plus adaptées pour ce type d'application sont les pompes à membrane à basse pression, qui conviennent tout particulièrement à la pulvérisation de ce type de solution.

Was ist das?
Bei schlechtem Wetter und Minusgraden ist es für die Sicherheit unerlässlich, die Straßen von Schnee und Eis freizuhalten.
Bei Schneefall ist das Unfallrisiko geringer, weil Schnee zu sehen ist. Eis hingegen ist gefährlicher, weil es schlechter zu erkennen ist.
Um die Eisbildung zu verhindern, werden Streumaschinen mit Natriumchlorid oder Calciumchlorid eingesetzt. Diese Methode ist jedoch teuer.
Zur Lösung dieses Problems erfolgt die Enteisung der Straßen mit Hilfe von Sprüharmen, die auf Schwerfahrzeugen installiert sind und die Straßen mit einer Lösung aus Wasser und Salz besprühen.
Diese alternative Methode ist vorteilhafter, da sie weniger Salz verbraucht, den Asphalt weniger angreift und die Belastung des Grundwassers und der Vegetation am Straßenrand verringert.

Welche Pumpe ist zu verwenden?
Für diese Anwendung sind Niederdruck-Membranpumpen, die für die Art der zu versprühenden Lösung besonders geeignet sind, am wirkungsvollsten.

La bonne pompe pour la bonne application

INJECTION D'ENGRAIS
INJEKTIONSDÜNGUNG

Qu'est-ce ?
L'on parle de fertilisation en sillon lorsque les engrais sont pulvérisés directement sur les graines pendant l'ensemencement. Il a été prouvé qu'opter pour ce type de fertilisation en début de saison soutient la croissance des cultures, tout en réduisant les problèmes globaux de fertilité du sol.
Cette méthode est préférable par rapport à la fertilisation en plein champ après l'ensemencement pour plusieurs raisons :
la première est l'énergie, lorsque la graine est fécondée au moment de la plantation, les nutriments se placent exactement au niveau de la graine ;
la seconde est la réduction des nutriments nécessaires, avec une économie d'énergie notable et, en second lieu, une réduction des temps à passer sur le terrain.

Quelle pompe utiliser ?
les pompes les plus adaptées à ce type d'application sont les pompes à membrane.

Was ist das?
Von Furchendüngung spricht man, wenn die Düngemittel bei der Aussaat direkt auf das Saatgut gesprüht werden.
Es hat sich gezeigt, dass diese Art der Düngung zu Saisonbeginn das Pflanzenwachstum fördert und gleichzeitig die allgemeinen Düngungsprobleme verringert.
Diese Methode ist der Düngung nach der Aussaat auf dem Feld aus mehreren Gründen vorzuziehen:
Erstens aus energetischen Gründen, denn wenn das Saatgut bei der Aussaat gedüngt wird, befinden sich die Nährstoffe direkt am Saatgut;
Zweitens wegen des geringeren Nährstoffbedarfs, was zu erheblichen Kosteneinsparungen führt, und drittens, weil weniger Zeit auf dem Feld verbracht werden muss.

Welche Pumpe ist zu verwenden?
Für diese Anwendung sind Membranpumpen am wirkungsvollsten.

LAVAGE DE FAÇADES
FASSADENREINIGUNG

Qu'est-ce ?
Le lavage de façades repose sur une basse pression (inférieure à 30 bar), sur une température élevée et sur l'action combinée de l'eau avec des savons et des détergents tels que l'hypochlorite de sodium.
Le lavage de façades permet d'éliminer la saleté sans causer de dommages, même sur les surfaces les plus délicates, telles que les toits, les murs en briques et en pierre.
Toutefois, c'est l'enduit qui exalte davantage l'efficacité du lavage de façades : la délicatesse de ce matériau ne s'accorde pas bien avec la force de la haute pression, tandis que le nettoyage doux avec le lavage de façades, combiné à l'action chimique des détergents utilisés, désagrège délicatement la saleté, tout en préservant l'intégrité des surfaces.
Une autre application du lavage de façades s'effectue dans les rues et les espaces publics à fort trafic, où il permet l'assainissement et la désinfection.

Quelle pompe utiliser ?
Les pompes les plus adaptées à ce type d'application sont les pompes à membrane à basse pression, car elles sont résistantes aux agents chimiques comme l'hypochlorite de sodium.

Was ist das?
Die „Soft Wash"-Methode basiert auf niedrigem Druck (unter 30 bar), hoher Temperatur und der kombinierten Wirkung von Wasser mit Seifen und Reinigungsmitteln wie Natriumhypochlorit.
Mit der „Soft Wash"-Technik können selbst empfindliche Oberflächen wie Dächer, Ziegel- und Steinmauern schonend von Schmutz befreit werden.
Die Wirksamkeit des Soft Wash-Verfahrens kommt jedoch am Putz am besten zur Geltung: Das empfindliche Material ist für hohen Druck nicht geeignet, während die sanfte Wäsche des Soft Wash-Verfahrens in Verbindung mit der chemischen Wirkung der eingesetzten Reinigungsmittel den Schmutz schonend löst, ohne den Putz anzugreifen.
Ein letztes Beispiel für die Anwendung des Soft Wash-Verfahrens sind Straßen und stark frequentierte öffentliche Bereiche, die auf diese Weise gereinigt und desinfiziert werden können.

Welche Pumpe ist zu verwenden?
Für diese Anwendung sind Niederdruck-Membranpumpen am besten geeignet, die gegen Chemikalien wie Natriumhypochlorit beständig sind.

Die richtige Pumpe für den richtigen Einsatz

LUTTE CONTRE LES INCENDIES
BRANDSCHUTZ

Qu'est-ce ?
Pour être efficace, un moyen de lutte contre les incendies doit pouvoir pomper rapidement une grande quantité d'eau et/ou de mélanges moussants à une pression adéquate, fondamentale pour accroître la portée du jet et maintenir l'opérateur le plus en sécurité possible par rapport aux flammes.
Les systèmes de lutte contre les incendies utilisés en milieu urbain sont généralement de grands camions-citernes équipés de pompes centrifuges ou à pistons.
Pour les incendies survenant dans des zones boisées ou difficiles d'accès, où les camions-citernes ont du mal à intervenir, l'on utilise principalement des modules montés sur pick-up.
Ces véhicules sont équipés de pompes à membrane auto-amorçantes, qui assurent un débit élevé de liquide à la pression appropriée, tout en étant très résistantes aux agents chimiques.

Quelle pompe utiliser ?
Les pompes les plus adaptées à ce type d'application sont les pompes Comet APS et Comet Y.

Was ist das?
Um wirksam zu sein, muss ein Löschmittel eine große Menge Wasser und/oder ein Schaumgemisch in kurzer Zeit und mit angemessenem Druck abgeben, was für die Erhöhung der Löschweite und damit für die größtmögliche Sicherheit des Bedieners vor den Flammen entscheidend ist.
Bei den in der Stadt eingesetzten Feuerlöschsystemen handelt es sich in der Regel um große Tankwagen mit Zentrifugal- oder Kolbenpumpen.
Bei Bränden in bewaldeten oder unzugänglichen Gebieten, die mit einem Tankwagen nur schwer zu erreichen sind, werden hauptsächlich auf Pick-ups montierte Module eingesetzt. Sie sind mit selbstansaugenden Membranpumpen ausgestattet, die einen hohen Flüssigkeitsdurchsatz mit dem richtigen Druck gewährleisten und besonders chemikalienbeständig sind.

Welche Pumpe ist zu verwenden?
Für diese Anwendung sind die Pumpen Comet APS und Comet Y am besten geeignet.

DÉSINFECTION
DESINFEKTION

Qu'est-ce ?
La désinfection est un processus visant à éliminer ou réduire considérablement les agents pathogènes microbiens, empêchant ainsi la transmission de maladies et de pathologies par le biais de substances chimiques ou d'agents physiques.
Il est indispensable d'effectuer un nettoyage méticuleux avant de procéder à la désinfection, car les matières organiques et inorganiques diluent et neutralisent rapidement les substances chimiques, altérant ainsi leur efficacité biocide.
Le nettoyage préalable est l'élément crucial du processus de désinfection et, s'il est bien réalisé, élimine avec une forte probabilité la majorité des micro-organismes.
Il exploite la puissance de l'un des désinfectants les plus courants, écologiques et économiques disponibles sur le marché : l'eau.
Avant d'appliquer les désinfectants, il faut procéder à un lavage vigoureux, puis rincer abondamment à l'eau. Ensuite, l'on passe à la désinfection proprement dite, qui s'effectue avec des désinfectants chimiques tels que le chlore et le peroxyde d'hydrogène.

Quelle pompe utiliser ?
Les pompes les plus adaptées à ce type d'application sont toutes celles qui peuvent être entraînées par prise de force ou de façon hydraulique, les pompes triplex à haute pression et les pompes centrifuges.

Was ist das?
Bei der Desinfektion werden mikrobielle Krankheitserreger durch chemische oder physikalische Mittel abgetötet oder stark reduziert, so dass die Übertragung von Krankheiten verhindert wird.
Vor der Desinfektion muss unbedingt eine gründliche Reinigung erfolgen, da organische und anorganische Stoffe die Chemikalien schnell verdünnen und neutralisieren und damit ihre biozide Wirkung beeinträchtigen.
Die Vorreinigung ist der wichtigste Teil des Desinfektionsprozesses, und bei korrekter Durchführung werden wahrscheinlich die meisten Mikroorganismen abgetötet.
Sie nutzt die Kraft eines der gebräuchlichsten, umweltfreundlichsten und preiswertesten Desinfektionsmittel, das auf dem Markt erhältlich ist: Wasser.
Vor dem Einsatz von Desinfektionsmitteln ist daher eine intensive Wäsche erforderlich, gefolgt von einem gründlichen Abspülen mit Wasser. Dann folgt die eigentliche Desinfektion mit chemischen Desinfektionsmitteln: Chlor und Wasserstoffperoxid.

Welche Pumpe ist zu verwenden?
Für diese Anwendung sind alle Pumpen mit Zapfwellen- oder Hydraulikantrieb, Triplex Hochdruckpumpen und Zentrifugalpumpen am besten geeignet.

Applications et utilisations

	Barres pulvérisatrices *Feldspritzen*	Pulvérisateurs *Sprühgeräte*	Pulvérisation ponctuelle *Lokalisierte Besprühung*	Dégivrage routier *Eisbeseitigung auf Straßen*
BP 40 K				
BP 60 K				
BP 75				
BP 110				
BP 130				
BPX 25 PA				
BPX 25 PP				
BPX 120				
BPX 140				
BPX 180				
BPX 270				
BPS 160 - BPS 195				
BPS 200 - BPS 255				
BPS 260 - BPS 325				
BPS 300 - BPS 385				
BPS TANDEM				
BPV 500				
C 610 H				
C 610 HS				
MC 8				
MC 18				
P 36/15				
P 40/20				
MP 55				
P 48				
MP 20				
MP 30				

Anwendungen und Einsatzbereiche

Injection d'engrais *Injektionsdüngung*	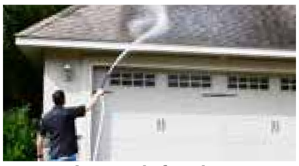 Lavage de façades *Fassadenreinigung*	Lutte contre l'incendie *Brandschutz*	Désinfection *Desinfektion*

Applications et utilisations

	Barres pulvérisatrices *Feldspritzen*	Pulvérisateurs *Sprühgeräte*	Pulvérisation ponctuelle *Lokalisierte Besprühung*	Dégivrage routier *Eisbeseitigung auf Straßen*
APS 31				
APS 41				
APS 51				
APS 61				
APS 71				
APS 96				
APS 101				
APS 121				
APS 101 S				
APS 121 S				
APS 145				
APS 141				
APS 166				
IDS 960				
IDS 1000				
IDS 1400				
IDS 1201				
IDS 1401				
IDS 1501				
IDS 1701				
IDS 2001				
IDS HD 1701 - IDS HD 2001				
IDS 2200				
IDS 2600				
IDS HD 2200 - IDS HD 2600				
YA 65				
YA 75				
YA 130				
YA 150				
YB 75				
YB 150				

Anwendungen und Einsatzbereiche

Injection d'engrais *Injektionsdüngung*	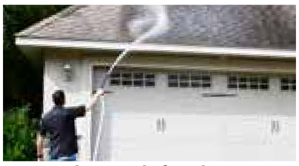 Lavage de façades *Fassadenreinigung*	Lutte contre l'incendie *Brandschutz*	Désinfection *Desinfektion*

Pompe à basse pression
Niederdruckpumpen

Le secteur moderne des machines agricoles pour la protection des cultures prévoit l'emploi de machines avec des **barres pulvérisatrices** toujours plus performantes et les nouvelles techniques de culture intensive requièrent que l'ensemble des composants, notamment les **pompes à membrane**, garantissent une **résistance élevée** aux conditions de travail les plus difficiles, tout en maintenant des performances élevées en termes de débit, de capacité d'amorçage, d'absorptions de puissance et de bruit.
En outre, un **rapport course/alésage des pistons parfait est nécessaire**, afin de réduire au minimum les contraintes sur les membranes, assurant ainsi un faible entretien, une durée de vie maximale et une excellente capacité d'amorçage.
Pour les machines agricoles de taille plus importante, les pompes sont souvent couplées en tandem afin d'augmenter le débit global ou permettre l'utilisation d'applications multiples synchronisées (pulvérisation/agitation/recirculation).
Les caractéristiques des **pompes à membrane pour les systèmes à barre prévoient des débits élevés** (jusqu'à 600 l/min voire même plus) et de **basses pressions** (entre 10 et 20 bar). Toutes les pièces en contact avec le liquide pompé (têtes et collecteurs) sont fabriquées en technopolymères ou protégées par un traitement de plastification afin d'augmenter la résistance aux agents chimiques.
Toujours dans le secteur de l'agriculture, les pompes à basse pression, notamment les plus compactes, sont des outils parfaits pour une nouvelle application de protection des cultures qui gagne de plus en plus en popularité parmi les professionnels du secteur, compte tenu des bénéfices immédiats constatés sur le terrain, c'est-à-dire la fertigation en sillon. Enfin, ce type de pompes, compte tenu de leurs caractéristiques intrinsèques (**basse pression, débit élevé, facilité d'entretien et résistance aux agents chimiques**), sont de plus en plus utilisées même dans des secteurs non rattachés à l'agriculture, comme le dégivrage routier.

*In der modernen Pflanzenschutztechnik kommen Maschinen mit immer leistungsfähigeren **Sprühgestängen** zum Einsatz. Die neuen Methoden des Intensivanbaus erfordern von allen Komponenten, insbesondere von den **Membranpumpen**, eine **hohe Widerstandsfähigkeit** gegen härteste Arbeitsbedingungen bei gleichzeitig hohen Leistungen in Bezug auf Fördermenge, Ansaugleistung, Leistungsaufnahme und Geräuscharmut.*
*Außerdem ist ein **perfektes Verhältnis zwischen Kolbenhub und Bohrung** erforderlich, um die Belastung der Membranen zu minimieren und so einen geringen Wartungsaufwand, maximale Haltbarkeit und optimale Ansaugleistung zu gewährleisten.*
Bei größeren Landmaschinen werden die Pumpen oft in Tandems kombiniert, um die Gesamtfördermenge zu erhöhen oder mehrere Anwendungen gleichzeitig zu ermöglichen (Sprühen/Mischen/Umwälzen).
***Membranpumpen für Stangensysteme zeichnen sich durch hohe Fördermengen** (bis zu 600 l/min und mehr) und **niedrige Drücke** (zwischen 10 und 20 bar) aus. Alle Teile, die mit der gepumpten Flüssigkeit in Berührung kommen (Köpfe und Armaturen), bestehen aus Technopolymeren oder sind durch eine Plastifizierungsbehandlung geschützt, um die Beständigkeit gegen chemische Stoffe zu erhöhen.*
*Auch in der Landwirtschaft sind Niederdruck-Sprühpumpen, insbesondere Kompaktpumpen, das ideale Werkzeug für eine neue Pflanzenschutztechnik, die bei den Fachleuten immer beliebter wird, weil sie unmittelbare Vorteile auf dem Feld bietet, nämlich die Furchendüngung. Schließlich werden diese Pumpentypen aufgrund ihrer inhärenten Eigenschaften (**niedriger Druck, hohe Förderleistung, Wartungsfreundlichkeit und Chemikalienbeständigkeit**), auch immer häufiger in nicht-landwirtschaftlichen Bereichen wie der Enteisung von Straßen eingesetzt.*

MC 8 · MC 18

POMPES À MEMBRANE À BASSE PRESSION / *NIEDERDRUCK-MEMBRANPUMPEN*

HIGHLIGHTS

15 bar 217 p.s.i.	
7,8 - 11,9 l/min 2,05 - 3,15 US gpm	
3600 rpm	
0,27 - 0,52 HP 0,20 - 0,38 kW	
Polyamide *Polyamid* Polypropylène *Polypropylen* Acier Inox *Edelstahl*	
NBR	Standard
DESMOPAN	On request
VITON	Standard

CARACTÉRISTIQUES

Configuration : 2 membranes en NBR dans les versions standard (Desmopan® à la demande), en Viton dans les versions acides. Pièces en contact avec le liquide : acier inoxydable AISI 316-L, polyamide (versions standard), polypropylène (versions acides). Standard : soupape de réglage. Application directe sur moteur électrique et avec un réducteur sur moteur à explosion.

EIGENSCHAFTEN

Konfiguration: 2 NBR-Membranen in den Standardausführungen (Desmopan® auf Anfrage), Viton in den säurebeständigen Ausführungen. Teile, die mit der Flüssigkeit in Berührung kommen: Edelstahl AISI 316-L, Polyamid (Standardausführungen), Polypropylen („säurebeständige" Ausführungen). Standardlieferung: mit Regelventil. Für Direktanbringung mit Elektromotor und durch Getriebe mit Verbrennungsmotor.

AVANTAGES

1. Très grande résistance à la corrosion grâce aux pièces en contact avec le liquide en matériau plastique (Nylon ou Polypropylène).
2. Soupape de réglage avec configuration de la pression par déclic et mise à zéro rapide.
3. Pour les traitements phytosanitaires et de petite pulvérisation de prés et petites cultures. Parfaites aussi pour la distribution des détergents dans le nettoyage industriel.
4. Elles peuvent être montées sur des groupes motopompes sur une base ou sur des pulvérisateurs sur chariot.

VORTEILE

1. *Extrem hohe Korrosionsbeständigkeit dank der Verwendung von Kunststoff (Nylon oder Polypropylen) in den flüssigkeitsberührten Teilen.*
2. *Regelventil mit Schnelldruckeinstellung und Schnellrückstellung.*
3. *Für Pflanzenschutzbehandlungen und kleinere Sprühmengen für Rasen und kleinen Anbaukulturen. Ideal auch für die Verteilung von Reinigungsmitteln in der industriellen Wäsche.*
4. *Sie können auf Motorpumpenaggregaten auf Sockel oder auf fahrbaren Sprühgeräten montiert werden.*

APPLICATIONS · *ANWENDUNGSBEREICHE*

Pulvérisation ponctuelle
Lokalisierte Besprühung

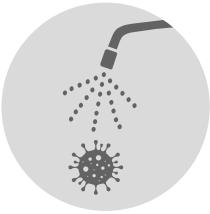

Désinfection
Desinfektion

Droit
Gerade

Aspiration
Ansaug

Ø 16

Droit
Gerade

Refoulement
Drucken

Ø 10

Droit
Gerade

Dérivation
Bypass

Ø 12

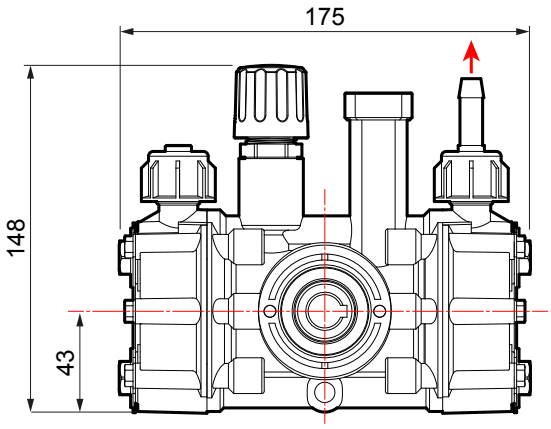

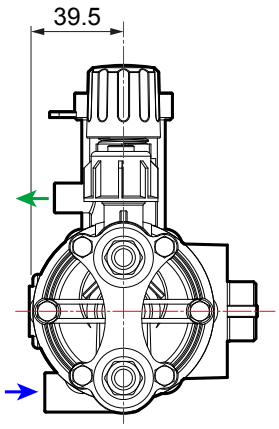

CARACTÉRISTIQUES TECHNIQUES · *TECHNISCHE EIGENSCHAFTEN*

MC 8

Moteur - *Motor*		Pompe - *Pumpe*	0 bar - 0 p.s.i				5 bar - 72 p.s.i				10 bar - 145 p.s.i				15 bar - 217 p.s.i					
TYPE - *TYP*	RPM	RPM	l/min	U.S.g.p.m.	HP	kW	l/min	U.S.g.p.m.	HP	kW	l/min	U.S.g.p.m.	HP	kW	l/min	U.S.g.p.m.	HP	kW	kg	lb
4 temps *4-Takt*	3600	1100	5,9	1,56	0,05	0,04	5,8	1,52	0,09	0,07	5,4	1,44	0,17	0,13	5,2	1,38	0,23	0,17	1,6	3,5
2 temps *2-Takt*	1450	1450	7,8	2,05	0,07	0,05	7,6	2,01	0,11	0,08	7,2	1,89	0,19	0,14	6,9	1,82	0,27	0,20		
MEC71	1450																			

MC 18

Moteur - *Motor*		Pompe - *Pumpe*	0 bar - 0 p.s.i				5 bar - 72 p.s.i				10 bar - 145 p.s.i				15 bar - 217 p.s.i					
TYPE - *TYP*	RPM	RPM	l/min	U.S.g.p.m.	HP	kW	l/min	U.S.g.p.m.	HP	kW	l/min	U.S.g.p.m.	HP	kW	l/min	U.S.g.p.m.	HP	kW	kg	lb
4 temps *4-Takt*	3600	1100	9,0	2,39	0,10	0,07	8,9	2,34	0,17	0,13	8,4	2,22	0,30	0,22	8,1	2,14	0,40	0,29	1,6	3,5
2 temps *2-Takt*	1450	1450	11,9	3,15	0,13	0,10	12,0	3,08	0,23	0,17	11,0	2,92	0,38	0,28	11,0	2,82	0,52	0,38		
MEC71	1450																			

VERSIONS DISPONIBLES · *ERHÄLTLICHE VERSIONEN*

A MOTEUR À EXPLOSION *VERBRENNUNGSMOTOR*

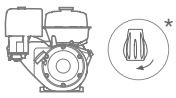

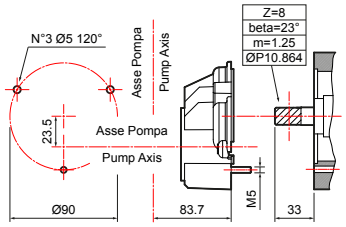

Moteur 2 temps/*2-Takt-Motor*

NBR **MC 18**
30045-00002
sans pieds / *ohne Füßen*

A MOTEUR À EXPLOSION *VERBRENNUNGSMOTOR*

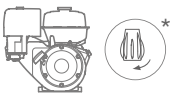

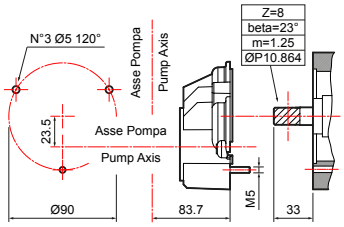

Moteur 4 temps/*4-Takt-Motor*
Arbre cylindrique 3/4"/ *Zylinderwelle 3/4"*

NBR **MC 18**
30045-00003
sans pieds / *ohne Füßen*

V **MC 18**
30045-00020
sans pieds / *ohne Füßen*
ACID

B MOTEUR ÉLECTRIQUE *ELEKTROMOTOR*

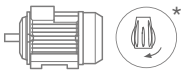

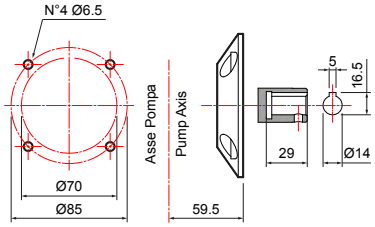

MEC 71

NBR **MC 8**
30044-00001
sans pieds / *ohne Füßen*

D **MC 8**
30044-00004
sans pieds / *ohne Füßen*

V **MC 8**
30044-00014
sans pieds / *ohne Füßen*
ACID

NBR **MC 18**
30045-00001
sans pieds / *ohne Füßen*

D **MC 18**
30045-00004
sans pieds / *ohne Füßen*

V **MC 18**
30045-00018
sans pieds / *ohne Füßen*
ACID

*Avec soupape de réglage incluse. / *Regelventil mitgeliefert.*

AUTRES ACCESSOIRES · *SONSTIGES ZUBEHÖR*

	Kit manomètre avec raccord *Druckmessersatz mit Anschluss*	CODE *CODE* **10001-00599**

MOTOPOMPES MOTEUR Á EXPLOSION · *MOTORPUMPEN MIT VERBRENNUNGSMOTOR*

CARACTÉRISTIQUES MOTEUR Á EXPLOSION *EIGENSCHAFTEN VERBRENNUNGSMOTOR*					GROUPES MOTOPOMPES *MOTORPUMPENGRUPPEN*
Marque *Marke*	Modèle *Modell*	Alimentation *Kraftstoffart*	Puissance nette *Nutzleistung* HP (kW)	Type de transmission *Antrieb*	**MC 18** 1 voie / *1 Weg*
HONDA	**GX 160** 4 temps avec base *4-Takt mit Sockel*	Essence *Benzin*	3,5 (2,6)	Réducteur *Untersetzungsgetriebe*	**33001-01243**
					33001-01244 V

MOTOPOMPES ÉLECTRIQUES · *ELEKTRISCHE MOTORPUMPEN*

CARACTÉRISTIQUES DU MOTEUR ÉLECTRIQUE *EIGENSCHAFTEN ELEKTROMOTOR*					GROUPES MOTOPOMPES SUR BASE *MOTORPUMPENGRUPPEN AUF SOCKEL*	
Modèle *Modell*		Puissance *Leistung* HP (kW)	Type de transmission *Antrieb*	Code moteur *Motorcode*	**MC 8** 1 voie / *1 Weg*	**MC 18** 1 voie / *1 Weg*
MEC 71	**V220-240** 4 pôles monophasé *4-polig einphasig*	0,6 (0,44)	-	00059-00499	**33001-00095** NBR	**33001-00099** NBR
	V220-240 4 pôles monophasé *4-polig einphasig*	0,6 (0,44)	-	00059-00499	**33001-00097** ACID	**33001-00100** ACID

KIT D'ENTRETIEN · *WARTUNGSSATZ*

SÉRIE *BAUREIHE*	MODÈLE *MODELL*	CODE *CODE*	TYPE DE MEMBRANE *MEMBRANTYP*
MC	8	**10001-01991**	VITON
		10001-02006	DESMOPAN
		10001-01990	NBR
	18	**10001-02018**	VITON
		10001-02017	DESMOPAN
		10001-02019	NBR

MEMBRANES · *MEMBRANEN*

	MATÉRIAU · *MATERIAL*		
	NBR	D	V
Membrane de la pompe *Pumpenmembran*	**00006-00054**	**00006-00086**	**00006-00067**

P 36/15

POMPES À MEMBRANE À BASSE PRESSION / *NIEDERDRUCK-MEMBRANPUMPEN*

P 36/10

Version en polypropylène disponible à la demande.
Polypropylen-Version auf Anfrage erhältlich.

HIGHLIGHTS

15 bar 217 p.s.i.	
35,4 l/min 9,4 US gpm	
550 rpm	
1,6 HP 1,2 kW	
Polyamide *Polyamid* Polypropylène *Polypropylen* Acier Inox *Edelstahl*	
NBR	On request
DESMOPAN	Standard
VITON	Standard

CARACTÉRISTIQUES

Configuration : 3 membranes en Viton pour P 36/10 et Desmopan® pour P 36/15 (Viton à la demande). Pièces en contact avec le liquide : polypropylène et acier AISI 316-L pour P 36/10, polyamide et acier inox pour P 36/15. À la demande : soupape de réglage.

EIGENSCHAFTEN

Konfiguration: 3 Viton-Membranen für P 36/10 und Desmopan® für P 36/15 (Viton auf Anfrage). Teile, die mit der Flüssigkeit in Berührung kommen: Polypropylen und Stahl AISI 316-L für P 36/10, Polyamid und Edelstahl für P 36/15. Auf Anfrage: Regelventil.

AVANTAGES

1. Excellente résistance chimique grâce aux pièces en contact en nylon renforcé.
2. Entretien facile grâce aux collecteurs externes.
3. Design compact qui en facilite l'application sur les machines de petite taille.
4. Pour les traitements de désherbage et de fertilisation liquide en solution. Elles peuvent être installées sur des machines portées ou montées sur chariot.
5. Parfaites pour la fertigation en sillon.

VORTEILE

1. *Ausgezeichnete chemische Beständigkeit dank der Kontaktteile aus verstärktem Nylon.*
2. *Einfache Wartung dank externer Armaturen.*
3. *Kompakte Bauweise, die die Anwendung an kleinen Maschinen erleichtert.*
4. *Für Unkrautbekämpfung und Flüssigdüngung in Lösung. Sie können auf angebauten oder fahrbaren Maschinen angebracht werden.*
5. *Optimal für die Furchendüngung.*

APPLICATIONS · *ANWENDUNGSBEREICHE*

Injection d'engrais
Injektionsdüngung

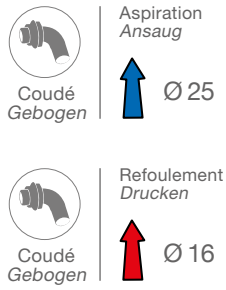

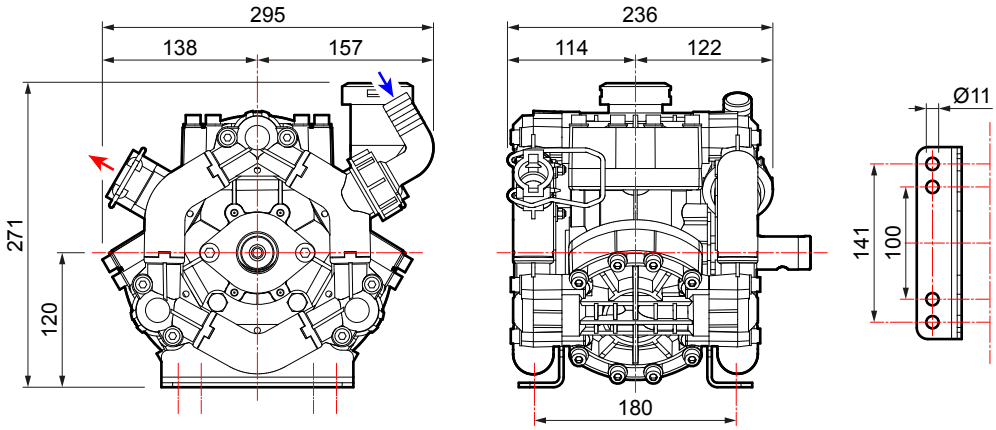

CARACTÉRISTIQUES TECHNIQUES · *TECHNISCHE EIGENSCHAFTEN*

P 36/15	0 bar - 0 p.s.i				5 bar - 72 p.s.i				10 bar - 145 p.s.i				15 bar - 217 p.s.i					
RPM	l/min	U.S.g.p.m.	HP	kW	l/min	U.S.g.p.m.	HP	kW	l/min	U.S.g.p.m.	HP	kW	l/min	U.S.g.p.m.	HP	kW	kg	lb
400	25,8	6,8	0,3	0,2	24,7	6,5	0,5	0,4	23,9	6,3	0,8	0,6	23,3	6,2	1,1	0,8		
450	29,0	7,7	0,3	0,2	27,8	7,3	0,6	0,5	26,9	7,1	0,9	0,7	26,3	6,9	1,3	0,9		
500	32,2	8,5	0,4	0,3	31,0	8,2	0,7	0,5	30,0	7,9	1,0	0,8	28,5	7,5	1,4	1,1	8,0	17,6
550	35,4	9,4	0,4	0,3	34,0	9,0	0,8	0,6	33,3	8,8	1,2	0,9	32,4	8,6	1,6	1,2		

VERSIONS DISPONIBLES · *ERHÄLTLICHE VERSIONEN*

FERMÉ - Ø 30
GESCHLOSSEN - Ø 30

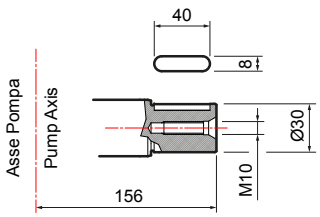

POMPE ET APPLICATIONS · *PUMPE UND ANWENDUNGSBEREICHE*

APPLICATIONS · *ANWENDUNGSBEREICHE*	TYPE D'ARBRE · *WELLENTYP* Code pompe · *Pumpencode*	APPLICATIONS · *ANWENDUNGSBEREICHE*

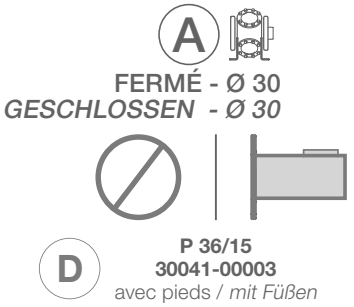

Réducteurs pour moteurs à explosion *Untersetzungsgetriebe für Verbrennungsmotor*	
Extension 3 (SAE J 609 a) R.R: 1 : 6,44 - 3600 rpm	**10001-04677**
Réducteurs pour moteur électrique *Untersetzungsgetriebe für Elektromotor*	
Gr. 90 (Hz 50 - 2 pôles / *2-polig*) R.R. 1 : 5,09 - 2800 rpm	**10001-04676**

Adaptateur pour moteur hydraulique *Adapter für Hydraulikmotor*	
Arbre cylindrique Ø 1" avec clavette 6,35 mm *Zylinderwelle Ø 1" mit 6,35 mm-Passfeder*	**10001-00554**
Arbre cylindrique Ø 25" avec clavette 8 mm *Zylinderwelle Ø 25" mit 8 mm-Passfeder*	**10001-00555**

Réducteurs / *Untersetzungsgetriebe.* **Adaptateurs / *Adapter.*** **Poulies / *Riemenscheibe.*** **Multiplicateurs / *Übersetzungsgetriebe.*** **Protections / *Schutzvorrichtungen.***

SOUPAPES DE SÉCURITÉ · *SICHERHEITSVENTILE*

Non incluse
Nicht mitgeliefert

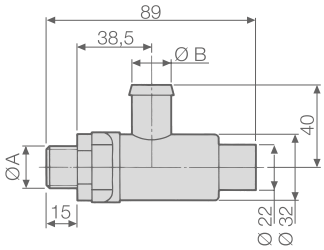

POMPES *PUMPEN*	KIT SOUPAPE DE SÉCURITÉ (valve incluse) *SICHERHEITSVENTIL-SET (Ventil enthalten)*	SOUPAPE DE SÉCURITÉ (pièce de rechange) *SICHERHEITSVENTIL (Ersatzteil)*	CARACTÉRISTIQUES TECHNIQUES · *TECHNISCHE EIGENSCHAFTEN*			
			Ø A	Ø B mm (in)	PRESSION *DRUCK* bar (p.s.i.)	Couleur *Farbe*
P 36/15	**00009-01075**	**10002-01452**	G 3/8	13 (0,51)	15 (217)	Gris - *Grau*

AUTRES ACCESSOIRES · *SONSTIGES ZUBEHÖR*

	Protection du cardan *Kardanwellenschutz* **UNI EN ISO 4254**	CODE *CODE* **10002-01782**
	Protection du cardan *Kardanwellenschutz*	CODE *CODE* **10002-01749**

MOTOPOMPES MOTEUR Á EXPLOSION · *MOTORPUMPEN MIT VERBRENNUNGSMOTOR*

CARACTÉRISTIQUES MOTEUR Á EXPLOSION *EIGENSCHAFTEN VERBRENNUNGSMOTOR*					GROUPES MOTOPOMPES *MOTORPUMPENGRUPPEN*
Marque *Marke*	Modèle *Modell*	Alimentation *Kraftstoffart*	Puissance nette *Nutzleistung* HP (kW)	Type de transmission *Antrieb*	**P 36/15** **VR 15**
HONDA	**GX 160** 4 temps avec base *4-Takt mit Sockel*	Essence *Benzin*	3,5 (2,6)	Réducteur *Untersetzungsgetriebe*	**33001-01254**
	GP 160 H 4 temps avec base *4-Takt mit Sockel*	Essence *Benzin*	4,8 (3,6)	Réducteur *Untersetzungsgetriebe*	**33001-00253**

MOTOPOMPES ÉLECTRIQUES · *ELEKTRISCHE MOTORPUMPEN*

CARACTÉRISTIQUES DU MOTEUR ÉLECTRIQUE *EIGENSCHAFTEN ELEKTROMOTOR*					GROUPES MOTOPOMPES SUR BASE *MOTORPUMPENGRUPPEN AUF SOCKEL*
Modèle *Modell*		Puissance *Leistung* HP (kW)	Type de transmission *Antrieb*	Code moteur *Motorcode*	**P 36/15** **VR 15**
MEC 90	**V230** 2 pôles monophasé *2-polig einphasig*	2,0 (1,5)	Réducteur *Untersetzungsgetriebe*	10002-01666	**33001-00127**

KIT D'ENTRETIEN · *WARTUNGSSATZ*

SÉRIE *BAUREIHE*	MODÈLE *MODELL*	CODE *CODE*	TYPE DE MEMBRANE *MEMBRANTYP*
P	36/15	**10001-01993**	DESMOPAN

MEMBRANES · *MEMBRANEN*

	MATÉRIAU · *MATERIAL*		
	NBR	D	V
Membrane de la pompe *Pumpenmembran*	**00006-00069**	**00006-00079**	**00006-00078**

BP 40 K

POMPES À MEMBRANE À BASSE PRESSION / *NIEDERDRUCK-MEMBRANPUMPEN*

HIGHLIGHTS

15 bar 217 p.s.i.	
43,3 l/min 11,4 US gpm	
550 rpm	
1,80 HP 1,32 kW	
Aluminium Anodisé *Eloxiertes Aluminium*	
NBR DESMOPAN VITON	Standard On request On request
Standard *Standard*	

CARACTÉRISTIQUES

Configuration : 2 membranes en NBR (Desmopan® et Viton à la demande). Pièces en contact avec le liquide : aluminium anodisé. Standard : accumulateur de pression. À la demande : soupape de sécurité.

EIGENSCHAFTEN

Konfiguration: 2 NBR-Membranen (Desmopan® und Viton auf Anfrage). Teile, die mit der Flüssigkeit in Berührung kommen: eloxiertes Aluminium. Standardlieferung: mit Druckspeicher. Auf Anfrage: Sicherheitsventil.

AVANTAGES

1. Bonne résistance à la corrosion grâce à l'aluminium anodisé.
2. Design compact qui en facilite l'application sur les machines de petite taille.
3. Excellent rapport qualité-prix.
4. Entretien facile.
5. Idéales pour les traitements de désherbage et les petites pulvérisations ; elles peuvent être appliquées sur des groupes motopompes et des machines agricoles motrices.

VORTEILE

1. *Gute Korrosionsbeständigkeit dank eloxiertem Aluminium.*
2. *Kompakte Bauweise, die die Anwendung an kleinen Maschinen erleichtert.*
3. *Ausgezeichnetes Preis-Leistungs-Verhältnis.*
4. *Einfache Wartung.*
5. *Ideal für Unkrautbekämpfung und kleine Sprühmengen; können an Motorpumpengruppen und landwirtschaftlichen Antriebsmaschinen angebracht werden.*

APPLICATIONS · *ANWENDUNGSBEREICHE*

Pulvérisation ponctuelle
Lokalisierte Besprühung

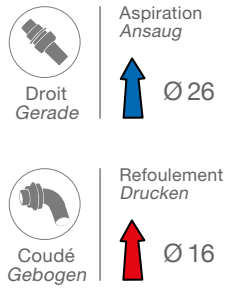

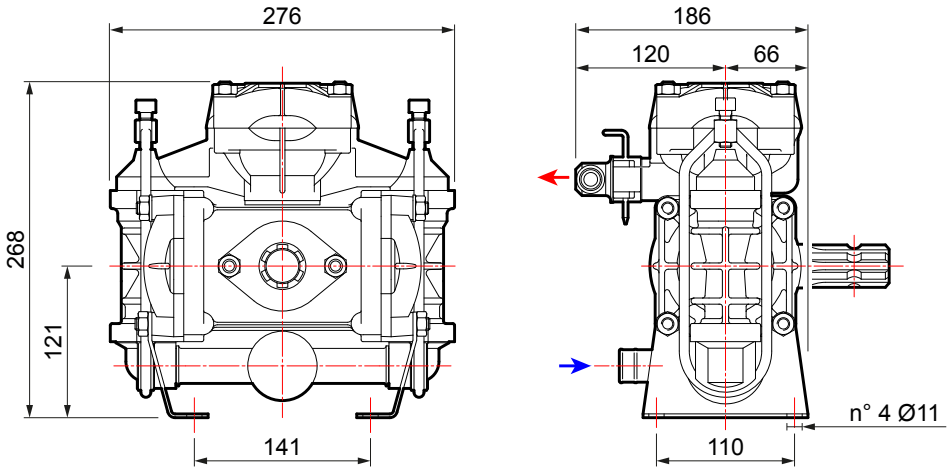

CARACTÉRISTIQUES TECHNIQUES · *TECHNISCHE EIGENSCHAFTEN*

BP 40 K	0 bar - 0 p.s.i				5 bar - 72 p.s.i				10 bar - 145 p.s.i				15 bar - 217 p.s.i					
RPM	l/min	U.S.g.p.m.	HP	kW	l/min	U.S.g.p.m.	HP	kW	l/min	U.S.g.p.m.	HP	kW	l/min	U.S.g.p.m.	HP	kW	kg	lb
400	33,3	8,8	0,30	0,22	32,1	8,5	0,50	0,37	31,0	8,2	1,00	0,74	29,9	7,9	1,30	0,96	9,8	21,6
450	37,1	9,8	0,40	0,29	35,9	9,5	0,60	0,44	34,7	9,2	1,10	0,81	33,5	8,8	1,50	1,10		
500	40,7	10,8	0,40	0,29	39,3	10,4	0,70	0,52	38,1	10,1	1,20	0,88	37,0	9,8	1,60	1,18		
550	43,3	11,4	0,40	0,29	42,1	11,1	0,70	0,52	40,9	10,8	1,30	0,96	39,9	10,5	1,80	1,32		

VERSIONS DISPONIBLES · *ERHÄLTLICHE VERSIONEN*

A — FERMÉ - 1” 3/8 M
GESCHLOSSEN - 1” 3/8 M

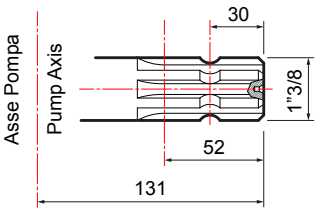

B — FERMÉ - 1” 3/8
GESCHLOSSEN - 1” 3/8

POMPE ET APPLICATIONS · *PUMPE UND ANWENDUNGSBEREICHE*

APPLICATIONS · *ANWENDUNGSBEREICHE*	TYPE D'ARBRE · *WELLENTYP* Code pompe · *Pumpencode*	APPLICATIONS · *ANWENDUNGSBEREICHE*

A

FERMÉ - 1" 3/8 M
GESCHLOSSEN - 1" 3/8 M

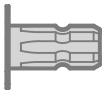

BP 40 K
30011-00005
avec pieds / *mit Füßen*

Accouplement rapide barre transversale/chaîne *Zapfwellen-Schnellkupplungssatz*	
1" 3/8 F	**10001-04564**
Adaptateur pour moteur hydraulique *Adapter für Hydraulikmotor*	
Arbre cylindrique Ø 1" avec clavette 6,35 mm *Zylinderwelle Ø 1" mit 6,35 mm-Passfeder*	**10001-00523**
Arbre cylindrique Ø 25" avec clavette 8 mm *Zylinderwelle Ø 25" mit 8 mm-Passfeder*	**10001-00524**
Protection du cardan *Kardanwellenschutz* **UNI EN ISO 4254**	**10002-01783**
Protection du cardan *Kardanwellenschutz*	**10002-01749**

B

FERMÉ - 1" 3/8
GESCHLOSSEN - 1" 3/8

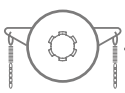

BP 40 K
30011-00006
sans pieds / *ohne Füßen*

Accouplement rapide barre transversale/chaîne *Zapfwellen-Schnellkupplungssatz*	
1" 3/8 F - **Pièce de rechange** *1" 3/8 F - **Verwendung als Ersatzteil***	**10001-04564**

Réducteurs / *Untersetzungsgetriebe.* **Adaptateurs / *Adapter.*** **Poulies / *Riemenscheibe.*** **Multiplicateurs / *Übersetzungsgetriebe.***
Protections / *Schutzvorrichtungen.*

GROUPES DE COMMANDE SUR POMPE · *DRUCKREGLER AN PUMPE*

SIRIUS

	NO. DE VOIES *ANZ. WEGE*	PRESSION *DRUCK* bar (p.s.i.)	CODE *CODE*
	2	15 (217)	**42001-00058**
	3	15 (217)	**42001-00086**

GCP 3V

	NO. DE VOIES *ANZ. WEGE*	PRESSION *DRUCK* bar (p.s.i.)	CODE *CODE*
	3	15 (217)	**42001-00033**

GROUPES DE COMMANDE Á DISTANCE · *FERN-DRUCKREGLER*

(Pour plus de détails, voir page 236 · *Nähere Informationen auf Seite 236)*

SIRIUS

	NO. DE VOIES *ANZ. WEGE*	PRESSION *DRUCK* bar (p.s.i.)	CODE *CODE*
	2	15 (217)	**42001-00061**
	3	15 (217)	**42001-00087**

Peut également être utilisé à distance avec les kits suivants de commande à distance · *Auch für die Fernbedienung mit folgenden Fernbedienungs-Sets geeignet*

KIT DE COMMANDE Á DISTANCE · *FERNBEDIENUNGS-SET*

	Raccords coudés (Rilsan) *Gebogene Anschlüsse (Rilsan)*		Raccords droits (Rilsan) *Gerade Anschlüsse (Rilsan)*
	10001-04592		**10001-04591**

POLARIS

	NO. DE VOIES *ANZ. WEGE*	CONNEXION *KUPPLUNG*	PRESSION *DRUCK* bar (p.s.i.)	CODE *CODE*
	3	3/4 gas	15 (217)	**42001-00063**

KIT DE COMMANDE Á DISTANCE · *FERNBEDIENUNGS-SET*

	Raccords coudés *Gebogene Anschlüsse*		Raccords droits *Gerade Anschlüsse*
	10001-04634		**10001-04633**

GCP 3V

	NO. DE VOIES *ANZ. WEGE*	PRESSION *DRUCK* bar (p.s.i.)	CODE *CODE*
	3	15 (217)	**42001-00031**

Peut également être utilisé à distance avec les kits suivants de commande à distance · *Auch für die Fernbedienung mit folgenden Fernbedienungs-Sets geeignet*

KIT DE COMMANDE Á DISTANCE · *FERNBEDIENUNGS-SET*

	Raccords coudés (Rilsan) *Gebogene Anschlüsse (Rilsan)*		Raccords droits (Rilsan) *Gerade Anschlüsse (Rilsan)*
	10001-04592		**10001-04591**

SOUPAPES DE SÉCURITÉ · *SICHERHEITSVENTILE*

Non incluse
Nicht mitgeliefert

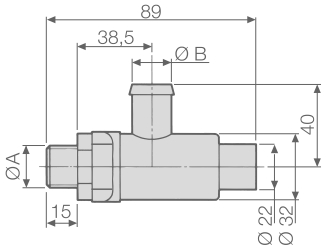

POMPES *PUMPEN*	KIT SOUPAPE DE SÉCURITÉ (valve incluse) *SICHERHEITSVENTIL-SET (Ventil enthalten)*	SOUPAPE DE SÉCURITÉ (pièce de rechange) *SICHERHEITSVENTIL (Ersatzteil)*	CARACTÉRISTIQUES TECHNIQUES · *TECHNISCHE EIGENSCHAFTEN*			
			Ø A	Ø B mm (in)	PRESSION *DRUCK* bar (p.s.i.)	Couleur *Farbe*
BP 40 K	**00009-01075**	**10002-01452**	G 3/8	13 (0,51)	15 (217)	Gris - *Grau*

KIT D'ENTRETIEN · *WARTUNGSSATZ*

SÉRIE *BAUREIHE*	MODÈLE *MODELL*	CODE *CODE*	TYPE DE MEMBRANE *MEMBRANTYP*
BP	40 K	**10001-02012**	NBR

MEMBRANES · *MEMBRANEN*

○	MATÉRIAU · *MATERIAL*		
	NBR	D	V
Membrane de la pompe *Pumpenmembran*	**00006-00002**	**00006-00091**	**00006-00027**
Membrane d'aspiration *Membran Eingangsseite*	**00006-00012**	**-**	**00006-00033**
Membrane de l'accumulateur de pression *Membran Druckspeicher*	**00006-00029**	**00006-00057**	**00006-00104** **00006-00107**

COMET BLOG : Cultiver la Connaissance
BLOG COMET: Wissen pflegen

QU'EST-CE QU'UNE POMPE À MEMBRANE : DÉFINITION ET PRINCIPES

Les pompes à membrane sont des pompes volumétriques, ce qui signifie qu'elles dilatent et contractent le volume d'une cavité, afin de générer des déséquilibres de pression entre la cavité elle-même (ladite « chambre de pompage ») et les espaces adjacents.

Dans la tentative de compenser ces déséquilibres, le fluide se déplace naturellement de la zone où la pression est la plus élevée à celle où la pression est la plus faible, ce qui entraîne une action de pompage.

Expansion / Aspiration
Pendant la phase d'expansion, le volume de la cavité augmente, générant une chute de pression. Cela entraîne une aspiration, c'est-à-dire que le fluide est rappelé dans la cavité.

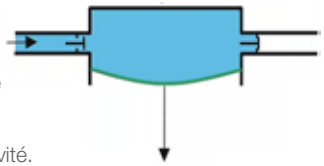

Évacuation / Refoulement
Pendant la phase d'évacuation, le volume de la cavité se comprime, causant une augmentation de pression. Cela provoque la poussée du fluide vers l'extérieur (refoulement ou évacuation).

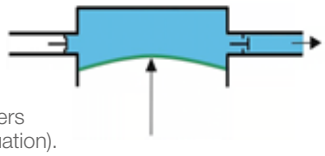

Dans les pompes à membrane, l'expansion et la contraction sont générées par l'oscillation alternative d'un élément élastique appelé, justement, membrane. Un exemple typique de pompe à membrane est le distributeur de savon liquide.

La somme d'une phase d'aspiration + une phase d'évacuation crée un cycle de pompage complet.

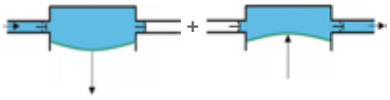

= 1 cycle de pompage

Le volume déplacé (ou capacité de pompage) dans une chambre de pompage est appelé cylindrée et se calcule en multipliant la course de la membrane par son aire.

C = Course
D = Diamètre

$$V = \pi \cdot (D/2)^2 \cdot C$$

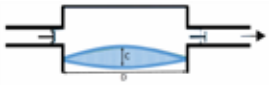

Ce volume est invariable à chaque cycle de pompage, ainsi :
le volume pompé à chaque cycle est constant, quelle que soit la pression.

$$V = k$$

C'est pourquoi les pompes volumétriques sont appelées pompes à débit constant.

La seule façon de modifier le débit est de faire varier le nombre de cycles, c'est-à-dire la vitesse de la pompe :

plus de cycles -> plus de débit
moins de cycles -> moins de débit

Le DÉBIT (volume) est proportionnel à la VITESSE (nombre de cycles).

Pour toute information supplémentaire, consulter le site web de Comet ou contacter notre personnel à l'adresse info@comet-spa.com

WAS VERSTEHT MAN UNTER MEMBRANPUMPE: DEFINITION UND GRUNDSÄTZE

Membranpumpen sind Verdrängerpumpen, d. h. sie dehnen das Volumen eines Hohlraums aus und ziehen es zusammen, um ein Druckungleichgewicht zwischen dem Hohlraum selbst (der so genannten Pumpkammer) und den angrenzenden Räumen zu erzeugen.

Um diese Ungleichgewichte auszugleichen, bewegt sich die Flüssigkeit auf natürliche Weise von dem Bereich mit höherem Druck zu dem Bereich mit niedrigerem Druck, wodurch eine Pumpwirkung entsteht.

Ausdehnung / Ansaugung
Während der Ausdehnungsphase vergrößert sich das Volumen des Hohlraums, wodurch ein Druckabfall entsteht. Dadurch entsteht ein Sog, d. h. die Flüssigkeit wird in den Hohlraum zurückgesaugt.

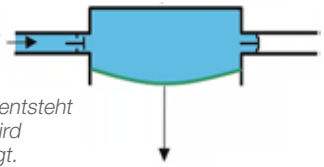

Ausstoßen / Drucken
Beim Ausstoßen wird das Volumen des Hohlraums zusammengezogen, was zu einem Druckanstieg führt. Dies führt dazu, dass die Flüssigkeit nach außen gedrückt wird (Drucken oder Ausstoßen).

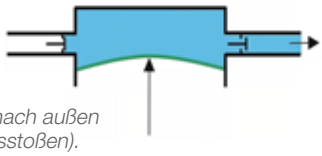

Bei Membranpumpen wird die Ausdehnung und das Zusammenziehen durch die abwechselnde Schwingung eines elastischen Elements, der Membran, erzeugt. Ein typisches Beispiel für eine Membranpumpe ist der Seifenspender.

Die Summe der Ansaug- und Ausstoßphasen bildet einen vollständigen Pumpzyklus.

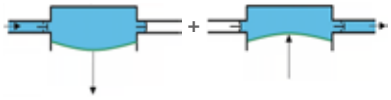

= 1 Pumpzyklus

Das verdrängte Volumen (oder die Pumpleistung) in einer Pumpkammer wird als Hubraum bezeichnet und durch Multiplikation des Membranhubs mit der Membranfläche berechnet.

C = Hub
D = Durchmesser

$$V = \pi \cdot (D/2)^2 \cdot C$$

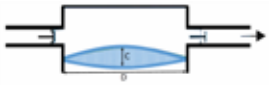

Dieses Volumen ist bei jedem Pumpzyklus unveränderlich, d.h.:
Das in jedem Zyklus gepumpte Volumen ist - unabhängig vom Druck - konstant.

$$V = k$$

Aus diesem Grund werden Verdrängerpumpen auch als Konstantpumpen oder Konstantstrompumpen bezeichnet.

Die einzige Möglichkeit, die Fördermenge zu verändern, besteht darin, die Anzahl der Zyklen, d.h. die Drehzahl der Pumpe, zu verändern:

mehr Zyklen -> höhere Fördermenge
weniger Zyklen -> niedrigere Fördermenge

Die FÖRDERMENGE (Volumen) ist zur DREHZAHL (Anzahl der Zyklen) proportional.

Weitere Informationen sind auf der Comet-Website zu finden oder können von unseren Mitarbeitern unter info@comet-spa.com angefordert werden

BP 60 K

POMPES À MEMBRANE À BASSE PRESSION / *NIEDERDRUCK-MEMBRANPUMPEN*

HIGHLIGHTS

- 20 bar
  290 p.s.i.
- 65 l/min
  17,2 US gpm
- 550 rpm
- 3,3 HP
  2,4 kW
- Aluminium plastifié
  Kunststoffbeschichtetes Aluminium
- NBR Standard
  DESMOPAN On request
  VITON On request
- Standard
  Standard

CARACTÉRISTIQUES

Configuration : 2 membranes en NBR (Desmopan® et Viton à la demande). Pièces en contact avec le liquide : aluminium plastifié. Standard : accumulateur de pression. À la demande : soupape de sécurité.

EIGENSCHAFTEN

Konfiguration: 2 NBR-Membranen (Desmopan® und Viton auf Anfrage). Teile, die mit der Flüssigkeit in Berührung kommen: kunststoffbeschichtetes Aluminium. Standardlieferung: mit Druckspeicher. Auf Anfrage: Sicherheitsventil.

AVANTAGES

1. Protection complète des parties pompantes par plastification.
2. Entretien facile grâce aux collecteurs externes.
3. Design compact qui en facilite l'application sur les machines de petite taille.
4. Pour les traitements de désherbage et de fertilisation liquide en solution. Elles peuvent être installées sur des petites machines portées ou montées sur chariot.

VORTEILE

1. *Kompletter Schutz der Pumpenteile durch Kunststoffbeschichtung.*
2. *Einfache Wartung dank externer Armaturen.*
3. *Kompakte Bauweise, die die Anwendung an kleinen Maschinen erleichtert.*
4. *Für Unkrautbekämpfung und Flüssigdüngung in Lösung. Sie können auf kleinen angebauten oder fahrbaren Maschinen angebracht werden.*

APPLICATIONS · *ANWENDUNGSBEREICHE*

Barres pulvérisatrices
Feldspritzen

Pulvérisation ponctuelle
Lokalisierte Besprühung

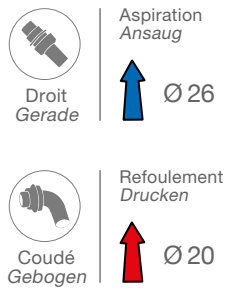

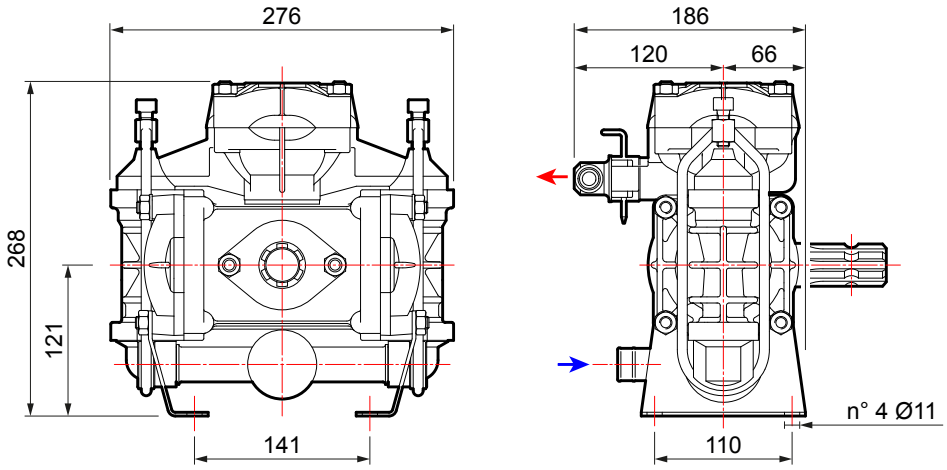

CARACTÉRISTIQUES TECHNIQUES · *TECHNISCHE EIGENSCHAFTEN*

BP 60 K	0 bar - 0 p.s.i				5 bar - 72 p.s.i				10 bar - 145 p.s.i				15 bar - 217 p.s.i				20 bar - 290 p.s.i					
RPM	l/min	U.S.g.p.m.	HP	kW	l/min	U.S.g.p.m.	HP	kW	l/min	U.S.g.p.m.	HP	kW	l/min	U.S.g.p.m.	HP	kW	l/min	U.S.g.p.m.	HP	kW	kg	lb
400	50	13,2	0,5	0,4	48	12,7	0,8	0,6	47	12,4	1,5	1,1	45	11,9	2,0	1,5	43	11,4	2,4	1,8		
450	56	14,8	0,5	0,4	54	14,3	0,9	0,7	52	13,7	1,6	1,2	50	13,2	2,2	1,6	49	12,9	2,8	2,1		
500	61	16,1	0,6	0,4	59	15,6	1,0	0,7	57	15,1	1,8	1,3	55	14,5	2,5	1,8	54	14,3	3,1	2,3	9,8	21,6
550	65	17,2	0,6	0,4	63	16,6	1,1	0,8	62	16,4	1,9	1,4	60	15,9	2,6	1,9	58	15,3	3,3	2,4		

VERSIONS DISPONIBLES · *ERHÄLTLICHE VERSIONEN*

A FERMÉ - 1” 3/8 M
GESCHLOSSEN - 1” 3/8 M

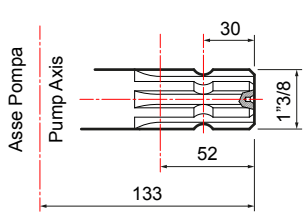

B FERMÉ - Ø 30
GESCHLOSSEN - Ø 30

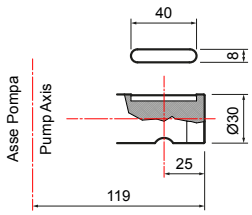

C FERMÉ - Ø 30
GESCHLOSSEN - Ø 30

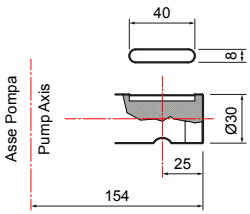

Version boîte de vitesse/*Getriebeversion*

D FERMÉ - 1” 3/8
GESCHLOSSEN - 1” 3/8

POMPE ET APPLICATIONS · *PUMPE UND ANWENDUNGSBEREICHE*

APPLICATIONS · *ANWENDUNGSBEREICHE*	TYPE D'ARBRE · *WELLENTYP* Code pompe · *Pumpencode*	APPLICATIONS · *ANWENDUNGSBEREICHE*	
	A FERMÉ - 1" 3/8 M *GESCHLOSSEN - 1" 3/8 M* **BP 60 K** **30021-00021** avec pieds / *mit Füßen*	Adaptateur pour moteur hydraulique *Adapter für Hydraulikmotor*	
		Arbre cylindrique Ø 1" avec clavette 6,35 mm *Zylinderwelle Ø 1" mit 6,35 mm-Passfeder*	**10001-00523**
		Arbre cylindrique Ø 25" avec clavette 8 mm *Zylinderwelle Ø 25" mit 8 mm-Passfeder*	**10001-00524**
		Protection du cardan *Kardanwellenschutz* **UNI EN ISO 4254**	**10002-01783**
		Protection du cardan *Kardanwellenschutz*	**10002-01749**
	B FERMÉ - Ø 30 *GESCHLOSSEN - Ø 30* **BP 60 K** **30021-00022** avec pieds / *mit Füßen*	Adaptateur pour moteur hydraulique *Adapter für Hydraulikmotor*	
		Arbre cylindrique Ø 1" avec clavette 6,35 mm *Zylinderwelle Ø 1" mit 6,35 mm-Passfeder*	**10001-00556**
		Arbre cylindrique Ø 25" avec clavette 8 mm *Zylinderwelle Ø 25" mit 8 mm-Passfeder*	**10001-00557**
	C FERMÉ - Ø 30 *GESCHLOSSEN - Ø 30* **BP 60 K** **30021-00034** avec pieds / *mit Füßen*	Réducteurs pour moteurs à explosion *Untersetzungsgetriebe für Verbrennungsmotor*	
		Extension 3 (SAE J 609 a) R.R: 1 : 6,44 - 3600 rpm	**10001-04666**
		Réducteurs pour moteur électrique *Untersetzungsgetriebe für Elektromotor*	
		Gr. 100-112 (Hz 50 - 2 pôles / *2-polig*) R.R. 1 : 5,09 - 2800 rpm	**10001-04668**
	D FERMÉ - 1" 3/8 *GESCHLOSSEN - 1" 3/8* **BP 60 K** **30021-00023** sans pieds / *ohne Füßen*	Accouplement rapide barre transversale/chaîne *Zapfwellen-Schnellkupplungssatz*	
		1" 3/8 F - **Pièce de rechange** *1" 3/8 F - **Verwendung als Ersatzteil***	**10001-04564**

Réducteurs / *Untersetzungsgetriebe.* **Adaptateurs / *Adapter.*** **Poulies / *Riemenscheibe.*** **Multiplicateurs / *Übersetzungsgetriebe.*** **Protections / *Schutzvorrichtungen.***

GROUPES DE COMMANDE SUR POMPE · *DRUCKREGLER AN PUMPE*

GCP 3V

	NO. DE VOIES *ANZ. WEGE*	PRESSION *DRUCK* bar (p.s.i.)	CODE *CODE*
	3	20 (290)	**42001-00011**

Peut également être utilisé à distance avec les kits suivants de commande à distance · *Auch für die Fernbedienung mit folgenden Fernbedienungs-Sets geeignet*

KIT DE COMMANDE Á DISTANCE · *FERNBEDIENUNGS-SET*

	Raccords coudés (Rilsan) *Gebogene Anschlüsse (Rilsan)*		Raccords droits (Rilsan) *Gerade Anschlüsse (Rilsan)*
	10001-04593		**10001-04594**

GROUPES DE COMMANDE Á DISTANCE · *FERN-DRUCKREGLER*

(Pour plus de détails, voir page 236 · *Nähere Informationen auf Seite 236)*

VR 20

	PRESSION *DRUCK* bar (p.s.i.)	Avec manomètre *Mit Druckmesser*	Sans manomètre *Ohne Druckmesser*
	20 (290)	**42001-00048**	**42001-00039**

SOUPAPES DE SÉCURITÉ · *SICHERHEITSVENTILE*

Non incluse
Nicht mitgeliefert

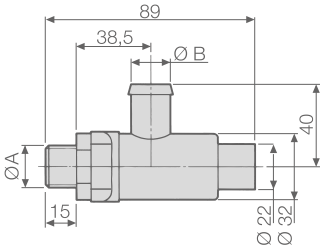

POMPES *PUMPEN*	KIT SOUPAPE DE SÉCURITÉ (valve incluse) *SICHERHEITSVENTIL-SET* *(Ventil enthalten)*	SOUPAPE DE SÉCURITÉ (pièce de rechange) *SICHERHEITSVENTIL* *(Ersatzteil)*	CARACTÉRISTIQUES TECHNIQUES · *TECHNISCHE EIGENSCHAFTEN*			
			Ø A	Ø B mm (in)	PRESSION *DRUCK* bar (p.s.i.)	Couleur *Farbe*
BP 60 K	**00009-00712**	**10002-01442**	G 3/8	13 (0,51)	20 (290)	Vert - *Grün*

KIT D'ENTRETIEN · *WARTUNGSSATZ*

SÉRIE *BAUREIHE*	MODÈLE *MODELL*	CODE *CODE*	TYPE DE MEMBRANE *MEMBRANTYP*
BP	60 K	**10001-02013**	NBR

MEMBRANES · *MEMBRANEN*

○	MATÉRIAU · *MATERIAL*		
	NBR	D	V
Membrane de la pompe *Pumpenmembran*	**00006-00002**	**00006-00091**	**00006-00027**
Membrane d'aspiration *Membran Eingangsseite*	**00006-00012**	**-**	**00006-00033**
Membrane de l'accumulateur de pression *Membran Druckspeicher*	**00006-00029**	**00006-00057**	**00006-00104** **00006-00107**

BP 75

POMPES À MEMBRANE À BASSE PRESSION / *NIEDERDRUCK-MEMBRANPUMPEN*

HIGHLIGHTS

20 bar 290 p.s.i.	
71 l/min 18,8 US gpm	
550 rpm	
3,5 HP 2,6 kW	
Polyamide *Polyamid*	
NBR	Standard
DESMOPAN	Standard
VITON	On request

CARACTÉRISTIQUES

Configuration : 3 membranes NBR et Desmopan® (Viton à la demande). Pièces en contact avec le liquide : polyamide. À la demande : soupape de sécurité.

EIGENSCHAFTEN

Konfiguration: 3 NBR- und Desmopan®-Membranen (Viton auf Anfrage). Teile, die mit der Flüssigkeit in Berührung kommen: Polyamid. Auf Anfrage: Sicherheitsventil.

AVANTAGES

1. Excellente résistance chimique grâce aux pièces en contact en nylon renforcé.
2. Entretien facile grâce aux collecteurs externes.
3. Design compact qui en facilite l'application sur les machines de petite taille.
4. Pour les traitements de désherbage et de fertilisation liquide en solution. Elles peuvent être installées sur des machines portées ou montées sur chariot.
5. Parfaites pour la fertigation en sillon.

VORTEILE

1. *Ausgezeichnete chemische Beständigkeit dank der Kontaktteile aus verstärktem Nylon.*
2. *Einfache Wartung dank externer Armaturen.*
3. *Kompakte Bauweise, die die Anwendung an kleinen Maschinen erleichtert.*
4. *Für Unkrautbekämpfung und Flüssigdüngung in Lösung. Sie können auf angebauten oder fahrbaren Maschinen angebracht werden.*
5. *Optimal für die Furchendüngung.*

APPLICATIONS · *ANWENDUNGSBEREICHE*

Barres pulvérisatrices
Feldspritzen

Pulvérisation ponctuelle
Lokalisierte Besprühung

Injection d'engrais
Injektionsdüngung

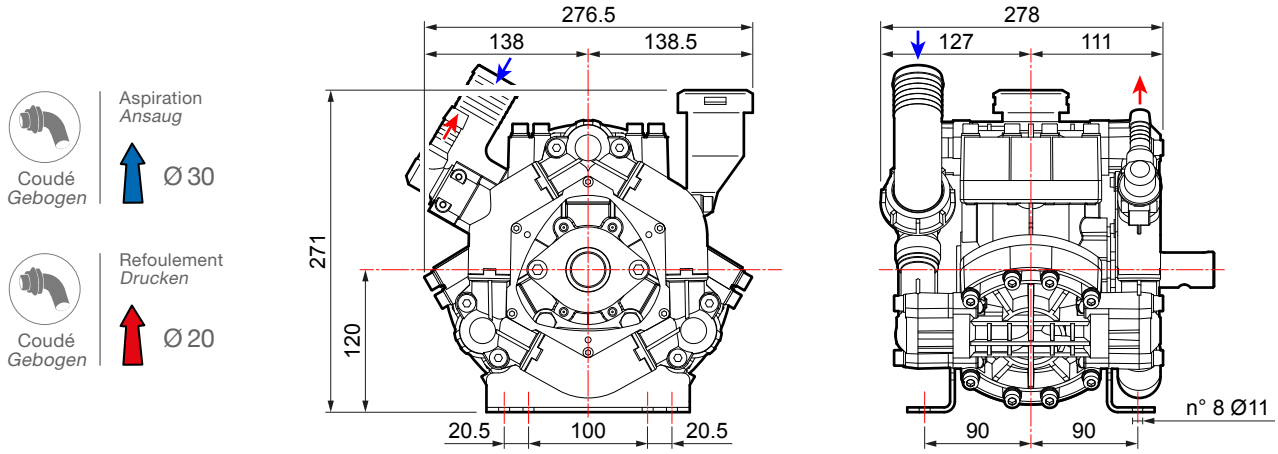

CARACTÉRISTIQUES TECHNIQUES · *TECHNISCHE EIGENSCHAFTEN*

BP 75	0 bar - 0 p.s.i				5 bar - 72 p.s.i				10 bar - 145 p.s.i				15 bar - 217 p.s.i				20 bar - 290 p.s.i					
RPM	l/min	U.S.g.p.m.	HP	kW	l/min	U.S.g.p.m.	HP	kW	l/min	U.S.g.p.m.	HP	kW	l/min	U.S.g.p.m.	HP	kW	l/min	U.S.g.p.m.	HP	kW	kg	lb
400	52	13,7	0,3	0,2	51	13,4	0,7	0,5	50	13,3	1,3	1,0	49	13,1	1,9	1,4	48	12,7	2,5	1,8		
450	58	15,4	0,3	0,2	57	15,1	0,7	0,5	56	14,9	1,5	1,1	56	14,7	2,2	1,6	55	14,5	2,9	2,1		
500	65	17,1	0,4	0,3	64	16,8	0,8	0,6	63	16,6	1,6	1,2	62	16,3	2,4	1,8	61	16,1	3,2	2,3	10,0	22,0
550	71	18,8	0,4	0,3	70	18,5	0,9	0,7	69	18,2	1,8	1,3	68	18,8	2,7	2,0	67	17,7	3,5	2,6		

VERSIONS DISPONIBLES · *ERHÄLTLICHE VERSIONEN*

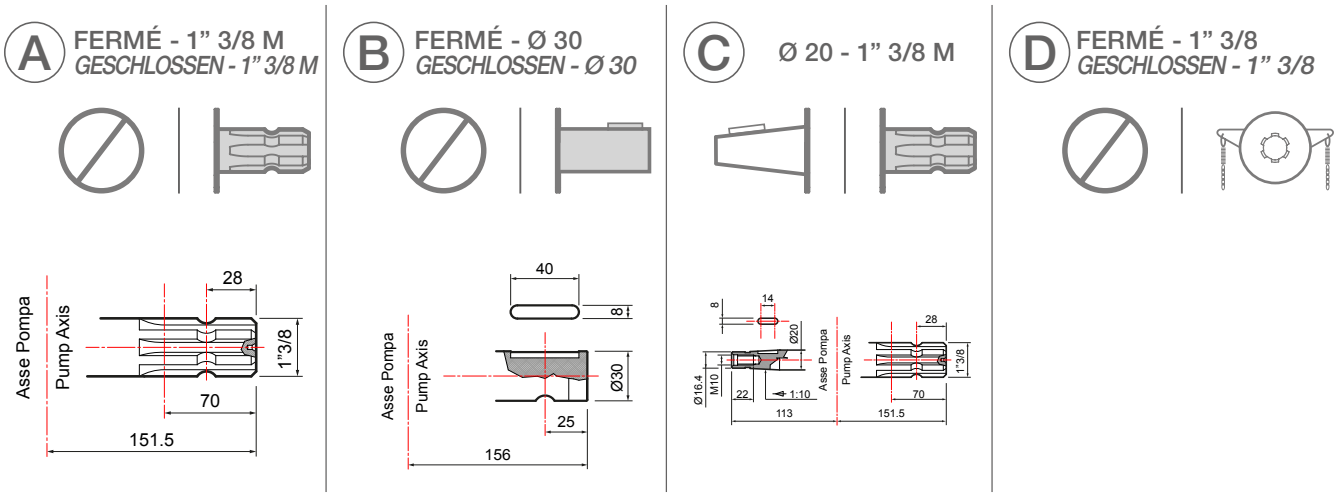

POMPE ET APPLICATIONS · *PUMPE UND ANWENDUNGSBEREICHE*

APPLICATIONS · *ANWENDUNGSBEREICHE*	TYPE D'ARBRE · *WELLENTYP* Code pompe · *Pumpencode*	APPLICATIONS · *ANWENDUNGSBEREICHE*

A
FERMÉ - 1" 3/8 M
GESCHLOSSEN - 1" 3/8 M

NBR — **BP 75**
30039-00001
avec pieds / *mit Füßen*

D — **BP 75**
30039-00004
avec pieds / *mit Füßen*

Adaptateur pour moteur hydraulique *Adapter für Hydraulikmotor*	
Arbre cylindrique Ø 1" avec clavette 6,35 mm *Zylinderwelle Ø 1" mit 6,35 mm-Passfeder*	**10001-00552**
Arbre cylindrique Ø 25" avec clavette 8 mm *Zylinderwelle Ø 25" mit 8 mm-Passfeder*	**10001-00553**
Protection du cardan *Kardanwellenschutz* **UNI EN ISO 4254**	**10002-01782**
Protection du cardan *Kardanwellenschutz*	**10002-01749**

B
FERMÉ - Ø 30
GESCHLOSSEN - Ø 30

NBR — **BP 75**
30039-00002
avec pieds / *mit Füßen*

D — **BP 75**
30039-00005
avec pieds / *mit Füßen*

Adaptateur pour moteur hydraulique *Adapter für Hydraulikmotor*	
Arbre cylindrique Ø 1" avec clavette 6,35 mm *Zylinderwelle Ø 1" mit 6,35 mm-Passfeder*	**10001-00554**
Arbre cylindrique Ø 25" avec clavette 8 mm *Zylinderwelle Ø 25" mit 8 mm-Passfeder*	**10001-00555**

Réducteurs pour moteurs à explosion *Untersetzungsgetriebe für Verbrennungsmotor*	
Extension 3 (SAE J 609 a) R.R: 1 : 6,44 - 3600 rpm	**10001-04677**
Réducteurs pour moteur électrique *Untersetzungsgetriebe für Elektromotor*	
Gr. 100-112 (Hz 50 - 2 pôles / *2-polig*) R.R. 1 : 5,09 - 2800 rpm	**10001-04668**

Adaptateur sur arbre traversant conique *Adapter auf konische Durchgangswelle*	
1" 3/8 M - Ø 20	**10001-04584**

C
Ø 20 - 1" 3/8 M

NBR — **BP 75**
30039-00003
avec pieds / *mit Füßen*

D — **BP 75**
30039-00006
avec pieds / *mit Füßen*

D
FERMÉ - 1" 3/8
GESCHLOSSEN - 1" 3/8

D — **BP 75**
30039-00009
sans pieds / *ohne Füßen*

Accouplement rapide barre transversale/chaîne *Zapfwellen-Schnellkupplungssatz*	
1" 3/8 F - **Pièce de rechange** *1" 3/8 F - **Verwendung als Ersatzteil***	**10001-04564**

Réducteurs / *Untersetzungsgetriebe.* **Adaptateurs / *Adapter.*** **Poulies / *Riemenscheibe.*** **Multiplicateurs / *Übersetzungsgetriebe.***
Protections / *Schutzvorrichtungen.*

GROUPES DE COMMANDE SUR POMPE · *DRUCKREGLER AN PUMPE*

GCP 3V

	NO. DE VOIES *ANZ. WEGE*	PRESSION *DRUCK* bar (p.s.i.)	CODE *CODE*
	3	20 (290)	**42001-00014**

Peut également être utilisé à distance avec les kits suivants de commande à distance · *Auch für die Fernbedienung mit folgenden Fernbedienungs-Sets geeignet*

KIT DE COMMANDE Á DISTANCE · *FERNBEDIENUNGS-SET*

	Raccords coudés (Rilsan) *Gebogene Anschlüsse (Rilsan)*		Raccords droits (Rilsan) *Gerade Anschlüsse (Rilsan)*
	10001-04593		**10001-04594**

GROUPES DE COMMANDE Á DISTANCE · *FERN-DRUCKREGLER*

(Pour plus de détails, voir page 236 · *Nähere Informationen auf Seite 236)*

VR 20

	PRESSION *DRUCK* bar (p.s.i.)	Avec manomètre *Mit Druckmesser*	Sans manomètre *Ohne Druckmesser*
	20 (290)	**42001-00048**	**42001-00039**

SOUPAPES DE SÉCURITÉ · *SICHERHEITSVENTILE*

Non incluse
Nicht mitgeliefert

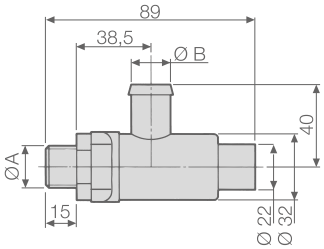

POMPES *PUMPEN*	KIT SOUPAPE DE SÉCURITÉ (valve incluse) *SICHERHEITSVENTIL-SET* *(Ventil enthalten)*	SOUPAPE DE SÉCURITÉ (pièce de rechange) *SICHERHEITSVENTIL* *(Ersatzteil)*	CARACTÉRISTIQUES TECHNIQUES · *TECHNISCHE EIGENSCHAFTEN*			
			Ø A	Ø B mm (in)	PRESSION *DRUCK* bar (p.s.i.)	Couleur *Farbe*
BP 75	**00009-00711**	**10002-04629**	G 3/8	13 (0,51)	20 (290)	Vert - *Grün*

KIT D'ENTRETIEN · *WARTUNGSSATZ*

SÉRIE *BAUREIHE*	MODÈLE *MODELL*	CODE *CODE*	TYPE DE MEMBRANE *MEMBRANTYP*
BP	75	**10001-01992**	NBR

MEMBRANES · *MEMBRANEN*

	MATÉRIAU · *MATERIAL*		
	NBR	D	V
Membrane de la pompe *Pumpenmembran*	**00006-00069**	**00006-00079**	**00006-00078**

COMET BLOG : Cultiver la Connaissance
BLOG COMET: Wissen pflegen

LES PRINCIPAUX ÉLÉMENTS D'UNE POMPE À MEMBRANE

Les principaux éléments d'une unité de pompage sont les suivants :
- Membrane
- Soupape d'aspiration
- Soupape de refoulement
- Chambre de pompage

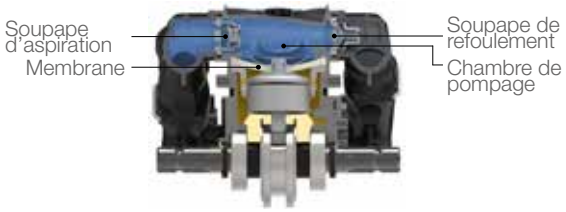

MEMBRANE
La membrane est un **disque en caoutchouc**, dont le trou central est vissé sur le dessus du piston à l'aide d'un boulon et d'un disque de fixation. Son bord est également fixé entre le cylindre et la tête. Comme son bord est fixe, la membrane ne glisse pas à l'intérieur du cylindre, elle fléchit simplement en synchronisation avec le piston (concept de membrane semi-hydraulique).

La membrane est l'**élément distinctif de la pompe**, car elle exerce deux fonctions cruciales :
- **Elle dilate et réduit alternativement le volume de la chambre de pompage**, permettant ainsi l'action de pompage.
- **Elle sépare la chambre de pompage du système de transmission**, empêchant le fluide d'entrer en contact avec les pièces mécaniques et l'huile, ce qui risquerait d'endommager gravement la pompe.

La membrane présente deux caractéristiques distinctes :
- **Résistance** : valeur numérique qui mesure la déformation plastique et est définie comme la résistance à la déformation permanente.
- **Les matériaux** (et leurs niveaux d'élasticité et de dureté) affectent la durée de vie des membranes, leur rigidité (duromètre) et leur résistance à la corrosion chimique ou environnementale.

En principe, les membranes sont disponibles en **trois matériaux différents** :

NBR **NBR -** Le caoutchouc nitrile buna est un polymère résistant à l'huile en général. **Caractéristiques :** excellente élasticité et résistance mécanique aux particules solides et abrasives, ainsi qu'une bonne résistance chimique. Pour cette raison, c'est la membrane la plus populaire dans le secteur des pulvérisateurs (agrumes, oliviers et arbres fruitiers en général).

D **Desmopan® -** Élastomère thermoplastique (polyuréthane) produit par Covestro. **Caractéristiques :** excellente résistance chimique et dureté. Haute résistance à la compression, à la flexion et à l'abrasion. Bonne résistance à l'usure, à l'hydrolyse, à l'oxygène, aux solvants et aux alcools ou bases. C'est le type de membrane le plus recommandé pour les barres pulvérisatrices (céréales).

V **Viton® -** Fluoroélastomère by DuPont™. **Caractéristiques :** offre une résistance testée aux produits chimiques et aux températures extrêmes.

Suite à la page 57

Pour toute information supplémentaire, consulter le site web de Comet ou contacter notre personnel à l'adresse info@comet-spa.com

DIE HAUPTBESTANDTEILE EINER MEMBRANPUMPE

Die Hauptelemente einer Pumpeneinheit sind:
- *Membran*
- *Ansaugventil*
- *Druckventil*
- *Pumpkammer*

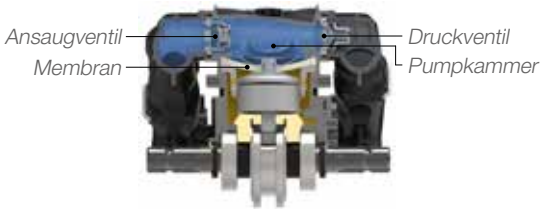

MEMBRAN
*Die Membran ist eine **Gummischeibe**, deren mittlere Öffnung mit einer Schraube und einer Befestigungsscheibe auf den oberen Teil des Kolbens geschraubt wird. Ihr Rand wird zwischen dem Zylinder und dem Kopf fixiert. Da der Rand fest ist, gleitet die Membran nicht im Zylinder, sondern bewegt sich einfach synchron mit dem Kolben (Konzept der halbhydraulischen Membran).*

*Die Membran ist das **wesentliche Element der Pumpe**, da sie zwei grundlegende Funktionen erfüllt:*
- ***Sie dehnt das Volumen der Pumpkammer abwechselnd aus und zieht es zusammen**, und ermöglicht so den Pumpvorgang.*
- ***Sie trennt die Pumpkammer vom Antriebssystem**, und verhindert den Kontakt der Flüssigkeit mit den mechanischen Teilen und dem Öl, wodurch schwere Pumpenschäden vermieden werden.*

Eine Membran zeichnet sich durch zwei Merkmale aus:
- ***Härte**: Ein numerischer Wert, der die plastische Verformung misst und die Fähigkeit angibt, einer bleibenden Verformung zu widerstehen.*
- ***Die Materialen** (und deren Elastizitäts- und Härtegrade) beeinflussen die Haltbarkeit, die Steifigkeit (Durometer) und die Beständigkeit gegen chemische oder umweltbedingte Korrosion der Membran.*

*Grundsätzlich sind Membranen **in drei verschiedenen Materialien** erhältlich:*

NBR ***NBR -** Buna-N-Kautschuk ist ein allgemein ölbeständiges Polymer.* ***Eigenschaften:** Ausgezeichnete Elastizität und mechanische Beständigkeit gegen feste und abrasive Partikel sowie eine gute chemische Widerstandsfähigkeit. Aus diesem Grund ist sie die beliebteste Membran für Sprühgeräte (Zitrusfrüchte, Olivenanbau und Obstbäume im Allgemeinen).*

D ***Desmopan® -** Thermoplastisches Elastomer (Polyurethan), hergestellt von Covestro.* ***Eigenschaften:** Ausgezeichnete chemische Widerstandsfähigkeit und Härte. Hohe Beständigkeit gegen Zusammendrücken, Biegen und Abrieb. Gute Beständigkeit gegen Verschleiß, Hydrolyse, Sauerstoff, Lösungsmittel und Alkohole oder Basen. Es ist der meist empfohlene Membrantyp für Maschinen zur Unkrautbekämpfung (Getreide).*

V ***Viton® -** Fluorelastomer von DuPont™.* ***Eigenschaften:** Bewährte Beständigkeit gegen Chemikalien und extreme Temperaturen.*

Weiter auf Seite 57

Weitere Informationen sind auf der Comet-Website zu finden oder können von unseren Mitarbeitern unter info@comet-spa.com angefordert werden

BP 110 · BP 130

POMPES À MEMBRANE À BASSE PRESSION / *NIEDERDRUCK-MEMBRANPUMPEN*

HIGHLIGHTS

20 bar 290 p.s.i.
71 l/min 18,8 US gpm
550 rpm
3,5 HP 2,6 kW
Polyamide *Polyamid*
NBR Standard DESMOPAN Standard VITON On request
À la demande *Auf Anfrage*

CARACTÉRISTIQUES

Configuration : 3 membranes en NBR et Desmopan® (Viton à la demande). Pièces en contact avec le liquide : polyamide. À la demande : accumulateur de pression, soupape de sécurité.

EIGENSCHAFTEN

Konfiguration: 3 NBR- und Desmopan®-Membranen (Viton auf Anfrage). Teile, die mit der Flüssigkeit in Berührung kommen: Polyamid. Auf Anfrage: Druckspeicher, Sicherheitsventil.

AVANTAGES

1. Têtes et collecteurs réalisés en technopolymère à haute résistance mécanique et chimique.
2. Pieds fixés directement sur le carter de la pompe, avec une résistance élevée dans toutes les conditions d'utilisation.
3. Têtes optimisées du point de vue de la dynamique des fluides.
4. Soupapes d'aspiration et de refoulement à haut rendement volumétrique.

VORTEILE

1. *Köpfe und Armaturen aus Technopolymer mit hoher mechanischer und chemischer Beständigkeit.*
2. *Die Füße sind direkt am Pumpengehäuse befestigt und weisen unter allen Einsatzbedingungen eine hohe Widerstandsfähigkei auf.*
3. *Köpfe, die hinsichtlich der Strömungsdynamik optimiert wurden.*
4. *Ansaug- und Druckventile mit hohem volumetrischen Wirkungsgrad.*

APPLICATIONS · *ANWENDUNGSBEREICHE*

Barres pulvérisatrices
Feldspritzen

Pulvérisation ponctuelle
Lokalisierte Besprühung

Injection d'engrais
Injektionsdüngung

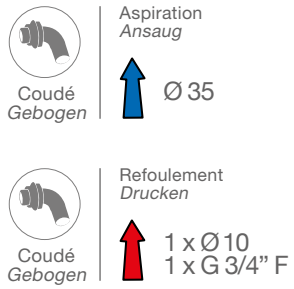

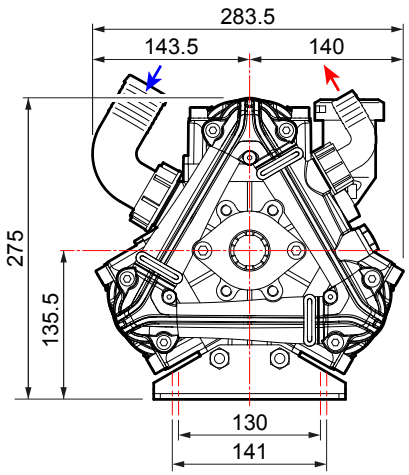

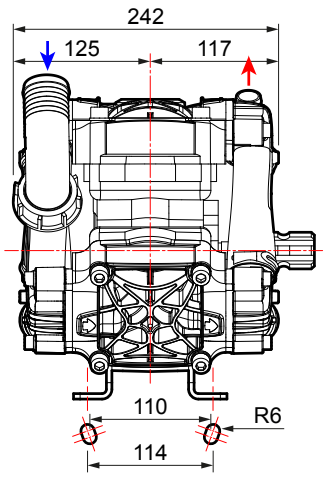

CARACTÉRISTIQUES TECHNIQUES · *TECHNISCHE EIGENSCHAFTEN*

BP 110	0 bar - 0 p.s.i				5 bar - 72 p.s.i				10 bar - 145 p.s.i				15 bar - 217 p.s.i				20 bar - 290 p.s.i					
RPM	l/min	U.S.g.p.m.	HP	kW	l/min	U.S.g.p.m.	HP	kW	l/min	U.S.g.p.m.	HP	kW	l/min	U.S.g.p.m.	HP	kW	l/min	U.S.g.p.m.	HP	kW	kg	lb
400	86	23	0,8	0,6	84	22	1,5	1,1	82	22	2,4	1,8	80	21	3,3	2,4	80	21	4,6	3,4	13,0	28,7
450	96	25	1,0	0,7	94	25	1,7	1,2	92	24	2,8	2,1	90	24	3,8	2,8	90	24	5,2	3,8		
500	106	28	1,2	0,9	104	28	2,0	1,5	102	27	3,2	2,4	100	26	4,3	3,2	100	26	5,6	4,1		
550	116	31	1,4	1,0	114	30	2,4	1,8	112	30	3,6	2,7	110	29	4,8	3,5	110	29	6,0	4,4		

BP 130	0 bar - 0 p.s.i				5 bar - 72 p.s.i				10 bar - 145 p.s.i				15 bar - 217 p.s.i				20 bar - 290 p.s.i					
RPM	l/min	U.S.g.p.m.	HP	kW	l/min	U.S.g.p.m.	HP	kW	l/min	U.S.g.p.m.	HP	kW	l/min	U.S.g.p.m.	HP	kW	l/min	U.S.g.p.m.	HP	kW	kg	lb
400	98	26	0,9	0,6	97	26	1,8	1,3	95	25	3,1	2,3	93	25	4,2	3,1	92	24	5,4	4,0	13	28,7
450	137	36	1,2	0,9	109	29	2,1	1,5	106	28	3,3	2,4	104	27	4,7	3,5	103	27	5,8	4,3		
500	121	32	1,5	1,1	120	32	2,5	1,8	117	31	3,9	2,9	114	30	5,1	3,8	113	30	6,4	4,7		
550	132	35	2,0	1,5	130	34	3,0	2,2	128	34	4,3	3,2	126	33	5,7	4,2	124	33	7,1	5,2		

VERSIONS DISPONIBLES · *ERHÄLTLICHE VERSIONEN*

A FERMÉ - 1" 3/8 M
GESCHLOSSEN - 1" 3/8 M

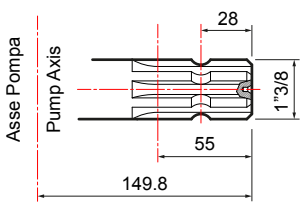

B FERMÉ - Ø 30
GESCHLOSSEN - Ø 30

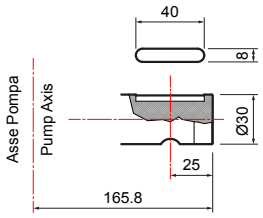

POMPE ET APPLICATIONS · *PUMPE UND ANWENDUNGSBEREICHE*

APPLICATIONS · *ANWENDUNGSBEREICHE*	TYPE D'ARBRE · *WELLENTYP* Code pompe · *Pumpencode*	APPLICATIONS · *ANWENDUNGSBEREICHE*

A
FERMÉ - 1" 3/8 M
GESCHLOSSEN - 1" 3/8 M

NBR	**BP 110** **30060-00001** avec pieds / *mit Füßen*	
D	**BP 110** **30060-00002** avec pieds / *mit Füßen*	
NBR	**BP 130** **30070-00001** avec pieds / *mit Füßen*	
D	**BP 130** **30070-00002** avec pieds / *mit Füßen*	

Adaptateur pour moteur hydraulique *Adapter für Hydraulikmotor*	
Arbre cylindrique Ø 1" avec clavette 6,35 mm *Zylinderwelle Ø 1" mit 6,35 mm-Passfeder*	**10001-00615**
Arbre cylindrique Ø 25" avec clavette 8 mm *Zylinderwelle Ø 25" mit 8 mm-Passfeder*	**10001-00614**
Protection du cardan *Kardanwellenschutz* **UNI EN ISO 4254**	**10002-01781**
Protection du cardan *Kardanwellenschutz*	**10002-01764**

B
FERMÉ - Ø 30
GESCHLOSSEN - Ø 30

NBR	**BP 110** **30060-00009** avec pieds / *mit Füßen*	
NBR	**BP 130** **30070-00005** avec pieds / *mit Füßen*	
D	**BP 130** **30070-00006** avec pieds / *mit Füßen*	

Réducteurs pour moteurs à explosion *Untersetzungsgetriebe für Verbrennungsmotor*	
Extension 3 (SAE J 609 a) R.R: 1 : 6,44 - 3600 rpm	**10001-04698**
Extension 4 (SAE J 609 a) R.R: 1 : 6,44 - 3600 rpm	**10001-04699**
Réducteurs pour moteur électrique *Untersetzungsgetriebe für Elektromotor*	
Gr. 100-112 (Hz 50 - 2 pôles / *2-polig*) R.R. 1 : 5,09 - 2800 rpm	**10001-04700**

Réducteurs / *Untersetzungsgetriebe.* **Adaptateurs / *Adapter.*** **Poulies / *Riemenscheibe.*** **Multiplicateurs / *Übersetzungsgetriebe.***
Protections / *Schutzvorrichtungen.*

SOUPAPES DE SÉCURITÉ · *SICHERHEITSVENTILE*

Non incluse
Nicht mitgeliefert

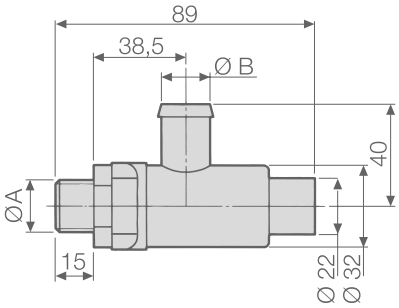

POMPES *PUMPEN*	CODE *CODE*	CARACTÉRISTIQUES TECHNIQUES · *TECHNISCHE EIGENSCHAFTEN*			
		Ø A	Ø B mm (in)	PRESSION *DRUCK* bar (p.s.i.)	Couleur *Farbe*
BP 110	**10002-01456**	G 3/8	13 (0,51)	20 (290)	Vert - *Grün*
BP 130					

KIT D'ENTRETIEN · *WARTUNGSSATZ*

SÉRIE *BAUREIHE*	MODÈLE *MODELL*	CODE *CODE*	TYPE DE MEMBRANE *MEMBRANTYP*
BP	110 130	**10001-02041**	NBR
		10001-02042	DESMOPAN

MEMBRANES · *MEMBRANEN*

○	MATÉRIAU · *MATERIAL*		
	NBR	D	V
Membrane de la pompe *Pumpenmembran*	**00006-00002**	**00006-00092**	**00006-00027**

BPX 25

BPX 25 PA

BPX 25 PP

Pompes pour applications spéciales

Ces derniers temps, nous avons tous été confrontés à de nouveaux défis : éco-durabilité, réduction de la consommation d'énergie, nouveaux secteurs d'application, principalement l'agriculture biologique.

Pour cela, Comet a créé la nouvelle BPX25, une pompe dont les parties humides sont entièrement en plastique, pour une résistance maximale à l'abrasion et à la corrosion, une série illimitée d'entraînements, combinées à une facilité d'entretien maximale, grâce aux nouveaux collecteurs externes et aux soupapes, qui peuvent maintenant être inspectés à l'aide d'une clé standard hexagonale ou d'une Allen normal. Disponible en version nylon et polypropylène.

Pumpen für Sondereinsätze

Die heutige Zeit hat uns alle vor neue Herausforderungen gestellt: Umweltverträglichkeit, Verringerung des Energieverbrauchs, neue Anwendungsbereiche, vor allem in der ökologischen Landwirtschaft.

Aus diesem Grund hat Comet die neue BPX25 entwickelt: eine Pumpe, deren Nassteile für maximale Abrieb- und Korrosionsbeständigkeit vollständig aus Kunststoff gefertigt sind, mit unbegrenzten Einspeisungsmöglichkeiten und dank der neuen externen Verteiler und Ventile, die jetzt mit einem normalen Sechskant- oder Inbusschlüssel inspiziert werden können, mit maximaler Wartungsfreundlichkeit. Erhältlich in den Ausführungen Nylon und Polypropylen.

DÉTAILS TECHNIQUES · *TECHNISCHE DATEN*

BPX 25 PA	BPX 25 PP
Nylon / *Nylon* - SS 316 Polypropylène / *Polypropylen* - SS 316	Nylon / *Nylon* - SS 316 Polypropylène / *Polypropylen* - SS 316
650 rpm	650 rpm
29,9 l/min 7,9 US gpm	29,9 l/min 7,9 US gpm
20 Bar 290 P.s.i.	15 Bar 217 P.s.i.
1,6 CV	1,6 CV
14,3 kg 32 lb	14,3 kg 32 lb

BPX 25

HIGHLIGHTS

A Résistance chimique extrême basée sur les dernières parties humide (têtes et collecteurs) en plastique.

B Facilité d'entretien grâce aux collecteurs externes et aux soupapes d'aspiration et de refoulement qui peuvent être inspectées.

C Le réservoir extérieur permet de faire facilement l'appoint en huile.

D Version en polypropylène.

E De multiples possibilités d'entraînement : prise de force, moteur hydraulique, à explosion, électrique, etc.

HIGHLIGHTS

Extreme chemische Widerstandsfähigkeit dank innovativer Kunststoff-Wet-Parts (Köpfe und Armaturen).

Einfache Wartung dank externen Armaturen und überprüfbaren Ansaug- und Druckventilen.

Einfaches Ölnachfüllen, dank des externen Tanks.

Ausführung aus Polypropylen.

Mehrere Antriebslösungen: Zapfwelle, Hydraulikmotor, Verbrennungsmotor, Elektromotor usw.

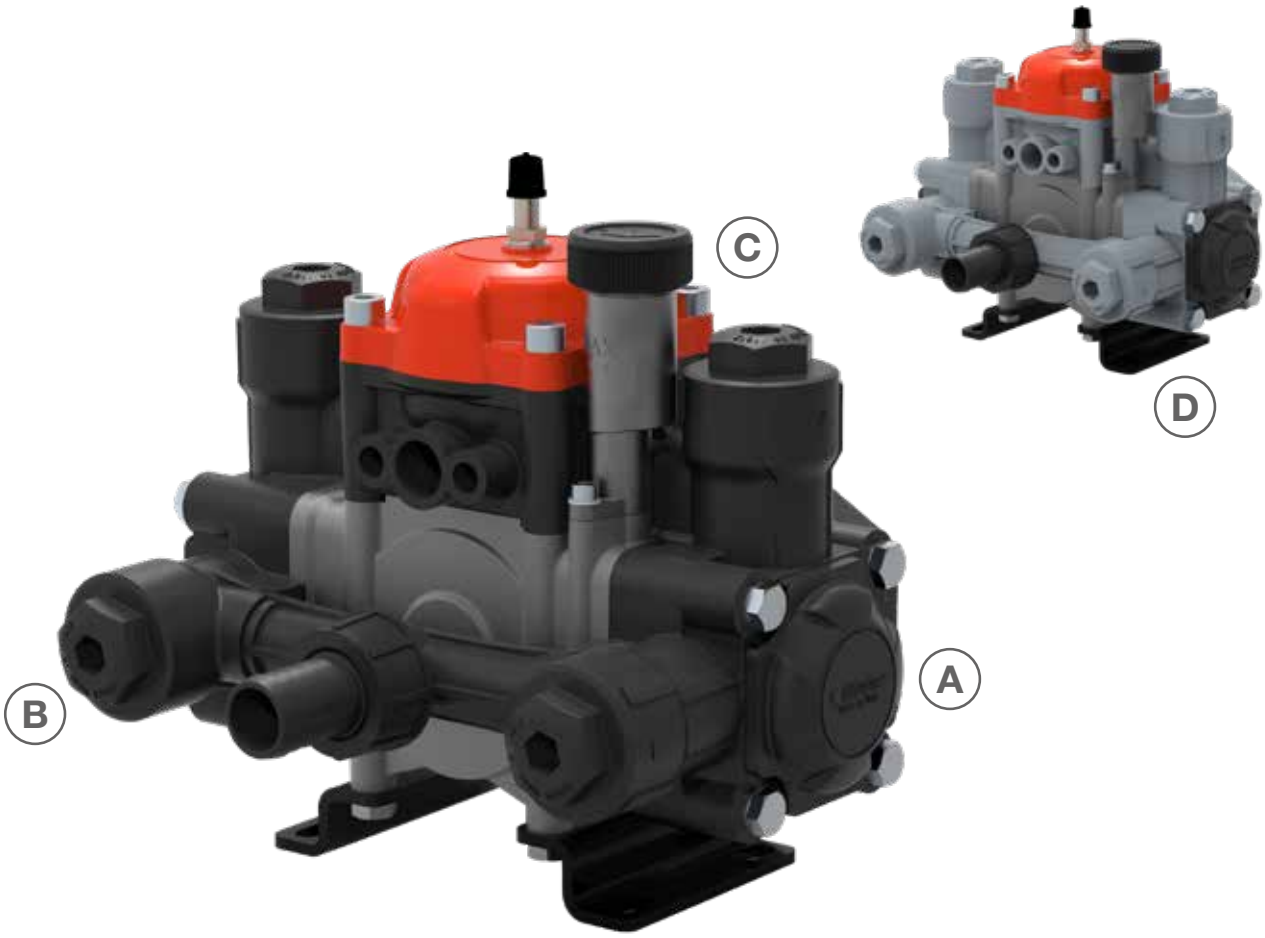

BPX 25

POMPES À MEMBRANE À BASSE PRESSION / *NIEDERDRUCK-MEMBRANPUMPEN*

HIGHLIGHTS

15 - 20 bar 217 - 290 p.s.i.
29,9 l/min 7,9 US gpm
650 rpm
1,6 HP 1,2 kW
Polyamide *Polyamid* Polypropylène *Polypropylen*
NBR Standard DESMOPAN On request VITON On request
Standard *Standard*

CARACTÉRISTIQUES

Configuration : 2 membranes en NBR (Desmopan® et Viton à la demande). Pièces en contact avec le liquide : polyamide (versions standard), polypropylène (versions acides).

EIGENSCHAFTEN

Konfiguration: 2 NBR-Membranen (Desmopan® und Viton auf Anfrage). Teile, die mit der Flüssigkeit in Berührung kommen: Polyamid (Standardausführungen), Polypropylen („säurebeständige“ Ausführungen).

AVANTAGES

1. Dernières parties humides (têtes et collecteurs) en plastique.
2. Collecteurs externes et soupapes d’aspiration et de refoulement inspectables. Résistance chimique extrême.
3. Version en polypropylène.
4. De multiples possibilités d’entraînement.

VORTEILE

1. *Innovative Wet-Parts (Köpfe und Armaturen) aus Kunststoff.*
2. *Überprüfbare äußere Armaturen sowie Ansaug-und Druckventile. Extreme chemische Widerstandsfähigkeit.*
3. *Ausführung aus Polypropylen.*
4. *Mehrere Antriebslösungen.*

APPLICATIONS · *ANWENDUNGSBEREICHE*

Pulvérisation ponctuelle
Lokalisierte Besprühung

Injection d'engrais
Injektionsdüngung

Lavage de façades
Fassadenreinigung

Droit
Gerade

Aspiration
Ansaug

Ø 25

Refoulement
Drucken

Ø 10

Dérivation
Bypass

Ø 13

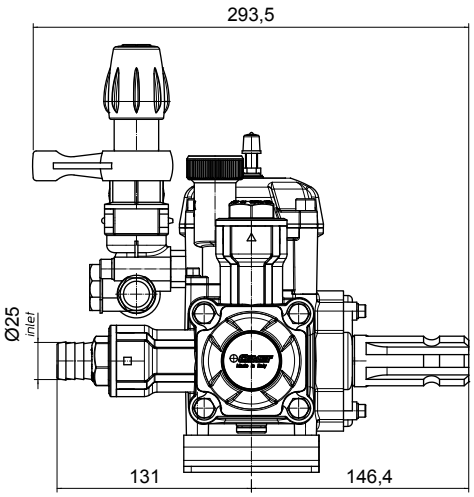

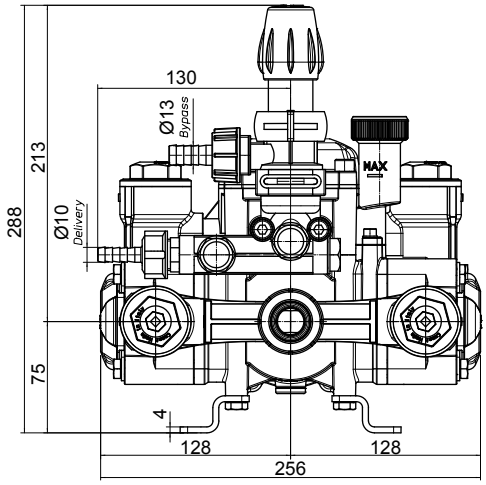

CARACTÉRISTIQUES TECHNIQUES · *TECHNISCHE EIGENSCHAFTEN*

BPX 25 PA	0 bar - 0 p.s.i				5 bar - 72 p.s.i				10 bar - 145 p.s.i				15 bar - 217 p.s.i				20 bar - 290 p.s.i					
RPM	l/min	U.S.g.p.m.	HP	kW	l/min	U.S.g.p.m.	HP	kW	l/min	U.S.g.p.m.	HP	kW	l/min	U.S.g.p.m.	HP	kW	l/min	U.S.g.p.m.	HP	kW	kg	lb
500	22,6	6,0	0,3	0,2	22,4	5,9	0,4	0,3	22,2	5,9	0,7	0,5	21,9	5,8	1,2	0,9	21,7	5,7	1,3	0,9		
550	25,1	6,6	0,3	0,2	24,8	6,6	0,4	0,3	24,6	6,5	0,8	0,6	24,1	6,4	1,2	0,9	23,8	6,3	1,4	1,0	6,5	14,3
600	27,6	7,3	0,4	0,3	27,3	7,2	0,5	0,4	26,8	7,1	1,0	0,7	26,3	6,9	1,3	0,9	26,1	6,9	1,5	1,1		
650	29,9	7,9	0,5	0,4	29,6	7,8	0,6	0,5	28,8	7,6	1,1	0,8	28,4	7,5	1,3	0,9	27,9	7,4	1,6	1,2		

BPX 25 PP	0 bar - 0 p.s.i				5 bar - 72 p.s.i				10 bar - 145 p.s.i				15 bar - 217 p.s.i					
RPM	l/min	U.S.g.p.m.	HP	kW	l/min	U.S.g.p.m.	HP	kW	l/min	U.S.g.p.m.	HP	kW	l/min	U.S.g.p.m.	HP	kW	kg	lb
500	22,6	6,0	0,3	0,2	22,4	5,9	0,4	0,3	22,2	5,9	0,7	0,5	21,9	5,8	1,2	0,9		
550	25,1	6,6	0,3	0,2	24,8	6,6	0,4	0,3	24,6	6,5	0,8	0,6	24,1	6,4	1,2	0,9		
600	27,6	7,3	0,4	0,3	27,3	7,2	0,5	0,4	26,8	7,1	1,0	0,7	26,3	6,9	1,3	0,9	6,5	14,3
650	29,9	7,9	0,5	0,4	29,6	7,8	0,6	0,5	28,8	7,6	1,1	0,8	28,4	7,5	1,3	0,9		

VERSIONS DISPONIBLES · *ERHÄLTLICHE VERSIONEN*

A FERMÉ - Ø 17
GESCHLOSSEN - Ø 17

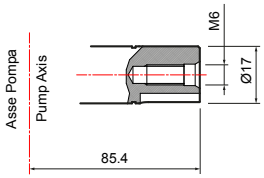

B FERMÉ - 1” 3/8 F
GESCHLOSSEN - 1” 3/8 F

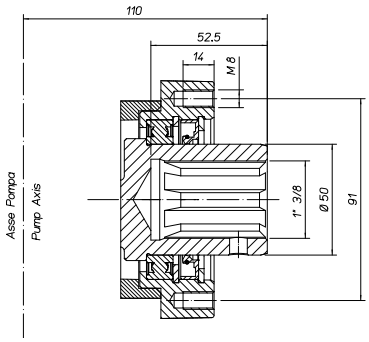

C FERMÉ - MOTEUR HYDRAULIQUE 1"
GESCHLOSSEN - HYDRAULIKMOTOR 1“

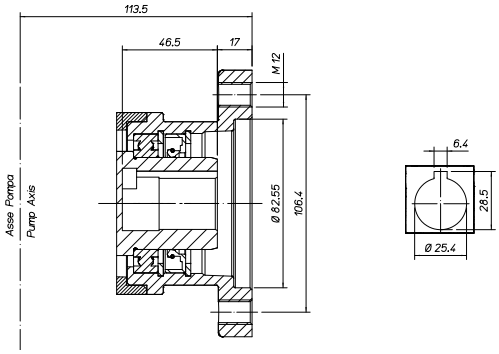

D FERMÉ - MOTEUR ÉLECTRIQUE
GESCHLOSSEN - ELEKTROMOTOR

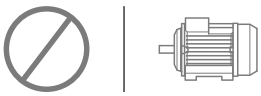

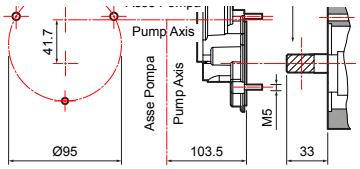

E FERMÉ - MOTEUR Á EXPLOSION
GESCHLOSSEN - VERBRENNUNGSMOTOR

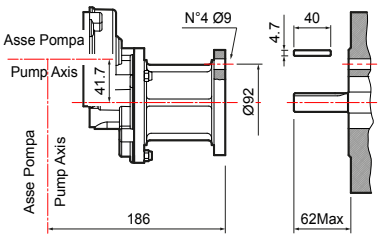

F FERMÉ - MOTEUR ÉLECTRIQUE 12 V
GESCHLOSSEN - ELEKTROMOTOR 12 V

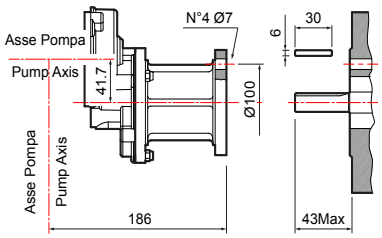

POMPE ET APPLICATIONS · *PUMPE UND ANWENDUNGSBEREICHE*

APPLICATIONS · *ANWENDUNGSBEREICHE*	TYPE D'ARBRE · *WELLENTYP* Code pompe · *Pumpencode*	APPLICATIONS · *ANWENDUNGSBEREICHE*

A

FERMÉ - Ø 17
GESCHLOSSEN - Ø 17

BPX 25 PA
30078-00009
avec pieds d'appui /
mit Stützfüßen

BPX 25 PP
30078-00010
avec pieds d'appui /
mit Stützfüßen

Adaptateur 1" 3/8 M *Adapter 1" 3/8 M*	
1" 3/8 M *1" 3/8 M*	**10001-04583**

B

FERMÉ - 1" 3/8 F
GESCHLOSSEN - 1" 3/8 F

BPX 25 PA
30078-00007
sans pieds / *ohne Füßen*

BPX 25 PP
30078-00008
sans pieds / *ohne Füßen*

Accouplement rapide barre transversale/chaîne *Zapfwellen-Schnellkupplungssatz*	
1" 3/8 F	**10001-10606**
Protection du cardan *Kardanwellenschutz* **UNI EN ISO 4254**	**10002-14689**

C

FERMÉ - MOTEUR HYDRAULIQUE 1"
GESCHLOSSEN - HYDRAULIKMOTOR 1"

BPX 25 PA
30078-00001
avec pieds d'appui /
mit Stützfüßen

BPX 25 PP
30078-00015
avec pieds d'appui /
mit Stützfüßen

Réducteurs / *Untersetzungsgetriebe.* **Adaptateurs / *Adapter.*** **Poulies / *Riemenscheibe.*** **Multiplicateurs / *Übersetzungsgetriebe.***
Protections / *Schutzvorrichtungen.*

POMPE ET APPLICATIONS · *PUMPE UND ANWENDUNGSBEREICHE*

APPLICATIONS · *ANWENDUNGSBEREICHE*	TYPE D'ARBRE · *WELLENTYP* Code pompe · *Pumpencode*	APPLICATIONS · *ANWENDUNGSBEREICHE*

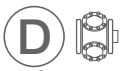

FERMÉ - MOTEUR ÉLECTRIQUE
GESCHLOSSEN - ELEKTROMOTOR

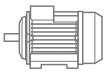

Réducteur inclus / *Getriebe inbegriffen*
BPX 25 PA
30078-00003
sans pieds / *ohne Füßen*

BPX 25 PP
30078-00004
sans pieds / *ohne Füßen*

FERMÉ - MOTEUR Á EXPLOSION
GESCHLOSSEN - VERBRENNUNGSMOTOR

Réducteur inclus / *Getriebe inbegriffen*
BPX 25 PA
30078-00011
sans pieds / *ohne Füßen*

BPX 25 PP
30078-00012
sans pieds / *ohne Füßen*

FERMÉ - MOTEUR ÉLECTRIQUE 12 V
GESCHLOSSEN - ELEKTROMOTOR 12 V

Réducteur inclus / *Getriebe inbegriffen*
BPX 25 PA
30078-00005
sans pieds / *ohne Füßen*

BPX 25 PP
30078-00006
sans pieds / *ohne Füßen*

Réducteurs / *Untersetzungsgetriebe.* **Adaptateurs / *Adapter.*** **Poulies / *Riemenscheibe.*** **Multiplicateurs / *Übersetzungsgetriebe.***
Protections / *Schutzvorrichtungen.*

GROUPES DE COMMANDE SUR POMPE · *DRUCKREGLER AN PUMPE*

GENIUS

	MEMBRANE *MEMBRAN*	PRESSION *DRUCK* bar (p.s.i.)	VERSION POMPE *PUMPENVERSION*	CODE *CODE*	REFOULEMENT *DRUCKEN*	DÉRIVATION *BYPASS*
		20 (290)	**BPX 25 PA**	**42001-00218**	Ø 10	Ø 13
		15 (217)	**BPX 25 PP**	**42001-00219**	Ø 10	Ø 13
	●	20 (290)	**BPX 25 PA**	**42001-00324**	Ø 10	Ø15 coudé/*gebogen*
	●	15 (217)	**BPX 25 PP**	**42001-00325**	Ø 10	Ø15 coudé/*gebogen*

Peut également être utilisé à distance avec les kits suivants de commande à distance · *Auch für die Fernbedienung mit folgenden Fernbedienungs-Sets geeignet*

KIT DE COMMANDE Á DISTANCE · *FERNBEDIENUNGS-SET*

	Raccords droits Ø 13 *Gerade Anschlüsse Ø 13*
	10001-11600

AUTRES ACCESSOIRES · *SONSTIGES ZUBEHÖR*

	Kit de refoulement *Druckleitungssatz*	Ø 10	Ø 13
		10001-13359	**10001-11556**

MOTOPOMPES MOTEUR Á EXPLOSION · *MOTORPUMPEN MIT VERBRENNUNGSMOTOR*

CARACTÉRISTIQUES MOTEUR Á EXPLOSION *EIGENSCHAFTEN VERBRENNUNGSMOTOR*					**GROUPES MOTOPOMPES** *MOTORPUMPENGRUPPEN*	
Marque *Marke*	Modèle *Modell*	Alimentation *Kraftstoffart*	Puissance nette *Nutzleistung* HP (kW)	Type de transmission *Antrieb*	**BPX 25 (PA)** **GENIUS**	**BPX 25 (PP)** **GENIUS**
HONDA	**GX 160** 4 temps avec base *4-Takt mit Sockel*	Essence *Benzin*	3,5 (2,6)	Réducteur *Untersetzungsgetriebe*	**33001-01259**	**33001-01260** (15 bar)
LONCIN	**G 200 F** 4 temps avec base *4-Takt mit Sockel*	Essence *Benzin*	5,5 (4,1)	Réducteur *Untersetzungsgetriebe*	**33001-01214**	**33001-01217** (15 bar)

Versions avec groupe de commande à membrane à la demande · *Versionen mit Membran-Druckregler auf Anfrage erhältlich*

SOUPAPES DE SÉCURITÉ · *SICHERHEITSVENTILE*

Non incluse
Nicht mitgeliefert

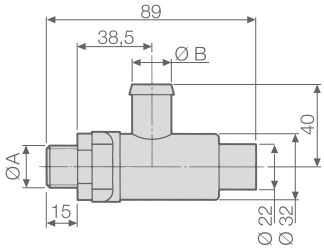

POMPES *PUMPEN*	KIT SOUPAPE DE SÉCURITÉ (valve incluse) *SICHERHEITSVENTIL-SET (Ventil enthalten)*	SOUPAPE DE SÉCURITÉ (pièce de rechange) *SICHERHEITSVENTIL (Ersatzteil)*	CARACTÉRISTIQUES TECHNIQUES · *TECHNISCHE EIGENSCHAFTEN*			
			Ø A	Ø B mm (in)	PRESSION *DRUCK* bar (p.s.i.)	Couleur *Farbe*
BPX 25 PA	**10002-16758**	**10002-04629**	G 3/8	13 (0,51)	20 (290)	Vert - *Grün*

MOTOPOMPES ÉLECTRIQUES · *ELEKTRISCHE MOTORPUMPEN*

CARACTÉRISTIQUES DU MOTEUR ÉLECTRIQUE ***EIGENSCHAFTEN ELEKTROMOTOR***					**GROUPES MOTOPOMPES SUR BASE** ***MOTORPUMPENGRUPPEN AUF SOCKEL***	
Modèle *Modell*		Puissance *Leistung* HP (kW)	Type de transmission *Antrieb*	Code moteur *Motorcode*	**BPX 25 (PA)** **GENIUS**	**BPX 25 (PP)** **GENIUS**
BATTERY	**V12** Service S2 60' *Betriebsart S2 60'*	-	-	-	**33001-01229** (8 bar)	**33001-01232** (8 bar)
MEC 80	**V230** 2 pôles monophasé *2-polig einphasig*	1,5 (1,1)	-	00059-00300	**33001-01225** (15 bar)	**33001-01226** (15 bar)

Versions avec groupe de commande à membrane à la demande · *Versionen mit Membran-Druckregler auf Anfrage erhältlich*

KIT D'ENTRETIEN · *WARTUNGSSATZ*

SÉRIE *BAUREIHE*	MODÈLE *MODELL*	CODE *CODE*	TYPE DE MEMBRANE *MEMBRANTYP*
BPX	25 (PA)	**10001-13096**	NBR
		10001-11557	DESMOPAN
	25 (PP)	**10001-12834**	NBR
		10001-11537	DESMOPAN

MEMBRANES · *MEMBRANEN*

○	MATÉRIAU · *MATERIAL*		
	NBR	D	V
Membrane de la pompe *Pumpenmembran*	**00006-00016**	**00006-00084**	**00006-00023**
Membrane de l'accumulateur de pression *Membran Druckspeicher*	**00006-00028**	**00006-00095**	**00006-00106** **00006-00109**

COMET BLOG : Cultiver la Connaissance
BLOG COMET: Wissen pflegen

LES PRINCIPAUX ÉLÉMENTS D'UNE POMPE À MEMBRANE

SOUPAPES D'ASPIRATION ET DE REFOULEMENT
Chaque unité de pompage est équipée de deux soupapes de non-retour : une pour l'aspiration et une pour le refoulement. Les soupapes sont également classées comme soupapes de non-retour, car elles ont pour but de permettre l'écoulement dans un sens et de bloquer l'écoulement dans le sens opposé.

Éléments

Boîtier : il s'agit d'une cage en plastique (technopolymère) qui sert de collerette de centrage pour le disque et le ressort durant leurs mouvements. Le boîtier est un élément clé, car la précision du débit dépend de son dimensionnement correct.

Ressort : il est fabriqué en acier inoxydable résistant à la corrosion. En exerçant une force spécifique sur le disque, il accélère la fermeture de la soupape et l'interruption rapide du débit. Il est maintenu en place par la collerette intérieure située dans le boîtier.

Disque : il se compose d'une plaque en acier inoxydable à bords coniques du même diamètre que l'orifice de la soupape. Son but est de d'ouvrir ou de fermer alternativement la soupape à des pressions de fluide spécifiques. Le disque se déplace dans un plan perpendiculaire à l'écoulement, sous l'effet du ressort.

Bague de siège : elle est en acier inoxydable et son bord intérieur conique correspond au bord extérieur du disque. La compression du disque contre le siège entraîne sa fermeture. En d'autres termes, c'est l'élément d'étanchéité de la soupape.

Joint torique : un joint torique est un joint mécanique qui se présente comme un anneau de caoutchouc ayant la forme de beignet. Son but est d'étancher les espaces.

Fonctionnement
En l'absence d'écoulement, la charge du ressort laisse la soupape en position de fermeture. Lorsque l'écoulement est dirigé vers l'avant, la pression du fluide force le disque à se déplacer vers l'avant, ce qui permet au débit de passer par la soupape. L'écoulement inverse et la charge du ressort font que le disque se ferme contre la bague de siège et empêche le fluide de retourner dans la canalisation.

SOUPAPE FERMÉE
écoulement à l'avant < pression de rupture

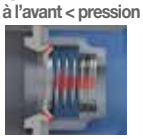

SOUPAPE OUVERTE
écoulement à l'avant > pression de rupture

La pression de rupture (pression d'ouverture) est un concept important concernant les soupapes de non-retour à ressort. La pression de rupture est la pression minimale en amont requise pour ouvrir une soupape de non-retour suffisamment pour permettre un débit détectable. Lorsque la pression de rupture est atteinte, la soupape s'ouvre pour permettre le passage du fluide. Inversement, lorsque la pression descend en dessous du point de rupture, la soupape se ferme et arrête le fluide.

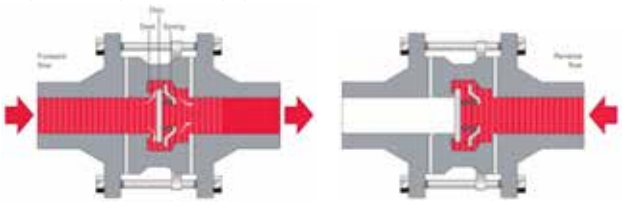

Suite à la page 95

Pour toute information supplémentaire, consulter le site web de Comet ou contacter notre personnel à l'adresse info@comet-spa.com

DIE HAUPTBESTANDTEILE EINER MEMBRANPUMPE

ANSAUG- UND DRUCKVENTILE
Jede Pumpeneinheit ist mit zwei Ventilen ausgestattet: einem Ansaug- und einem Druckventil. Die Ventile werden auch als Rückschlagventile bezeichnet, da sie den Durchfluss in eine Richtung ermöglichen und in die entgegengesetzte Richtung blockieren sollen.

Bestandteile

Gehäuse: *Besteht aus einem Kunststoffkäfig (Technopolymer), der während der Bewegung der Scheibe und der Feder als Zentrierring dient. Das Gehäuse ist ein entscheidendes Element, da die Genauigkeit der Fördermenge von seiner korrekten Dimensionierung abhängt.*

Feder: *Aus korrosionsbeständigem Edelstahl. Durch die Ausübung einer bestimmten Kraft auf die Scheibe beschleunigt sie das Schließen des Ventils und die schnelle Unterbrechung des Durchflusses. Sie wird durch den Innenring im Gehäuse in ihrer Position gehalten.*

Scheibe: *Sie besteht aus einer Edelstahlplatte mit kegelförmigen Rändern, die den gleichen Durchmesser wie die Ventilbohrung hat. Sie hat die Aufgabe, das Ventil in Abhängigkeit von bestimmten Flüssigkeitsdrücken abwechselnd zu öffnen und zu schließen. Die Scheibe bewegt sich senkrecht zur Fließrichtung, wobei die Feder entgegenwirkt.*

Dichtungsring: *Er besteht aus rostfreiem Stahl und seine kegelförmige Innenkante stimmt mit der Außenkante der Scheibe überein. Das Drücken der Scheibe gegen den Dichtungsring führt zur Schließung. Er ist also das Dichtungselement des Ventils.*

O-Ring: *Ein O-Ring ist eine Gleitringdichtung in Form eines hohlen Gummirings. Er soll die Räume zwischen dem Ventil und dem Pumpenkopf abdichten und so ein Austreten von Flüssigkeit verhindern.*

Funktionsweise
Wenn kein Durchfluss vorhanden ist, hält die Federkraft das Ventil in der geschlossenen Position. Bei einem Durchfluss in Vorwärtsrichtung drückt der Flüssigkeitsdruck die Scheibe nach vorne, so dass der Durchfluss durch das Ventil möglich ist. In Verbindung mit der Federkraft bewirkt der Rückfluss, dass sich die Scheibe gegen den Dichtungsring schließt und die Flüssigkeit nicht mehr in das Rohr zurückfließen kann.

VENTIL GESCHLOSSEN
Vorwärtsfluss < Öffnungsdruck

VENTIL OFFEN
Vorwärtsfluss > Öffnungsdruck

Ein entscheidendes Konzept bei federbelasteten Rückschlagventilen ist der Öffnungsdruck. Der Öffnungsdruck ist der Mindestdruck vor dem Ventil, der erforderlich ist, um das Ventil so weit zu öffnen, dass ein erkennbarer Durchfluss möglich ist. Wenn der Öffnungsdruck erreicht ist, öffnet sich das Ventil und lässt die Flüssigkeit durch. Umgekehrt schließt sich das Ventil beim Absinken des Drucks unter die Öffnungsschwelle und verhindert den Durchfluss.

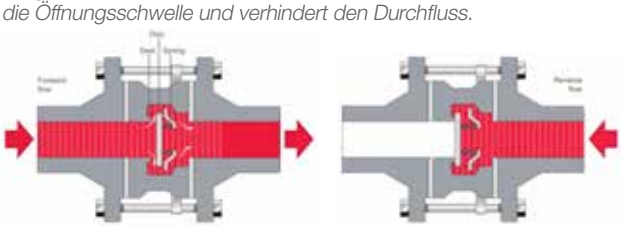

Weiter auf Seite 95

Weitere Informationen sind auf der Comet-Website zu finden oder können von unseren Mitarbeitern unter info@comet-spa.com angefordert werden

BPX SERIES

BPX 120

BPX 140

BPX 180

BPX 270

La nouvelle gamme de pompes de pulvérisation à basse pression

La nouvelle gamme BP-X est le développement naturel de la glorieuse ligne BP-K, un authentique jalon dans l'histoire des pompes de pulvérisation Comet.

Le projet BP-X se fonde sur l'intention de fournir tous les avantages possibles à l'état de l'art sans en modifier les caractéristiques fondamentales de la précédente BP-K.

Par conséquent, la gamme BP-X permet à nos clients d'accéder aux technologies de pulvérisation les plus avancées avec un impact très réduit sur le design et les stocks, avec des économies notables pour les fabricants d'équipements d'origine (OEM), les vendeurs de pièces détachées et les utilisateurs finaux.

Pompes volumétriques à piston-membrane ; pression maximum : 20 bar ; débit max. : de 132 à 265 l/min @ 540 tr/min.

Die neue Reihe von Niederdruck-Sprühpumpen

Die neue Produktreihe BP-X ist die natürliche Weiterentwicklung der ruhmreichen Baureihe BP-K, einem echten Meilenstein in der Geschichte der Sprühpumpen von Comet.

Das Projekt BP-X soll alle Vorteile des neuesten Stands der Technik bieten, ohne die wesentlichen Merkmale der bisherigen BP-K zu verändern.

Daher ermöglicht die Baureihe BP-X den Kunden die Aufrüstung auf die neuesten Sprühtechnologien, und zwar mit minimalen Auswirkungen auf Konstruktion und Lagerbestand, was zu enormen Einsparungen für OEMs, Ersatzteilhändler und Endverbraucher führt.

Kolbenmembran-Verdrängerpumpen; maximaler Druck: 20 bar; Max. Fördermenge: von 132 bis 265 l/1' bei 540 UpM.

DÉTAILS TECHNIQUES · *TECHNISCHE DATEN*

BPX 120	BPX 140	BPX 180	BPX 270
3 Membranes / *Membranen*	3 Membranes / *Membranen*	4 Membranes / *Membranen*	6 Membranes / *Membranen*
550 rpm	550 rpm	550 rpm	550 rpm
117 l/min 31,0 US gpm	136 l/min 36,0 US gpm	178 l/min 47,0 US gpm	270 l/min 71,4 US gpm
20 Bar 290 P.s.i.	20 Bar 290 P.s.i.	15 Bar 217 P.s.i.	15 Bar 217 P.s.i.
6,1 CV	6,9 CV	7,0 CV	10,9 CV
14,3 kg 32 lb	16,4 kg 36,2 lb	18,4 kg 40,6 lb	18,4 kg 40,6 lb

BPX SERIES

HIGHLIGHTS

A Excellente capacité d'amorçage et rendement volumétrique, grâce à la dynamique des fluides optimisée et aux volumes de jeu réduits à l'intérieur des chambres de pompage et des collecteurs.

B Fonctionnement silencieux et régulier grâce à la dynamique des fluides optimisée des soupapes, ce qui permet une étanchéité maximale, une rapidité d'ouverture et de fermeture et aucun vacillement.

C Résistance chimique extrême basée sur les dernières têtes et collecteurs en nylon.

D Résistance maximale à la poussée axiale et radiale, grâce aux étriers de soutien du châssis.

E De multiples solutions d'entraînement : prise de force, moteur hydraulique, moteur à explosion.

F Raccords d'aspiration et de refoulement orientables (bague ou fourche disponibles).

G Bouchon de vidange de l'eau sur toutes les pompes.

HIGHLIGHTS

Hervorragende Ansaugleistung und Volumenleistung durch optimierte Flüssigkeitsdynamik und reduzierte Spielräume in den Pumpenkammern und Armaturen.

Leiser und gleichmäßiger Betrieb durch optimierte Flüssigkeitsdynamik der Ventile, die maximale Dichtheit, Öffnungs- und Schließgeschwindigkeit und kein Flackern ermöglicht.

Extreme chemische Beständigkeit dank innovativer Nylonköpfe und -krümmer.

Maximale Widerstandsfähigkeit gegen axiale und radiale Schubkräfte dank der Rahmenstützhalterungen.

Mehrere Antriebslösungen: Zapfwelle, Hydraulikmotor, Verbrennungsmotor.

Ausrichtbare Saug- und Druckanschlüsse (Ringmutter oder Gabel verfügbar).

Wasserablassschraube an allen Pumpen.

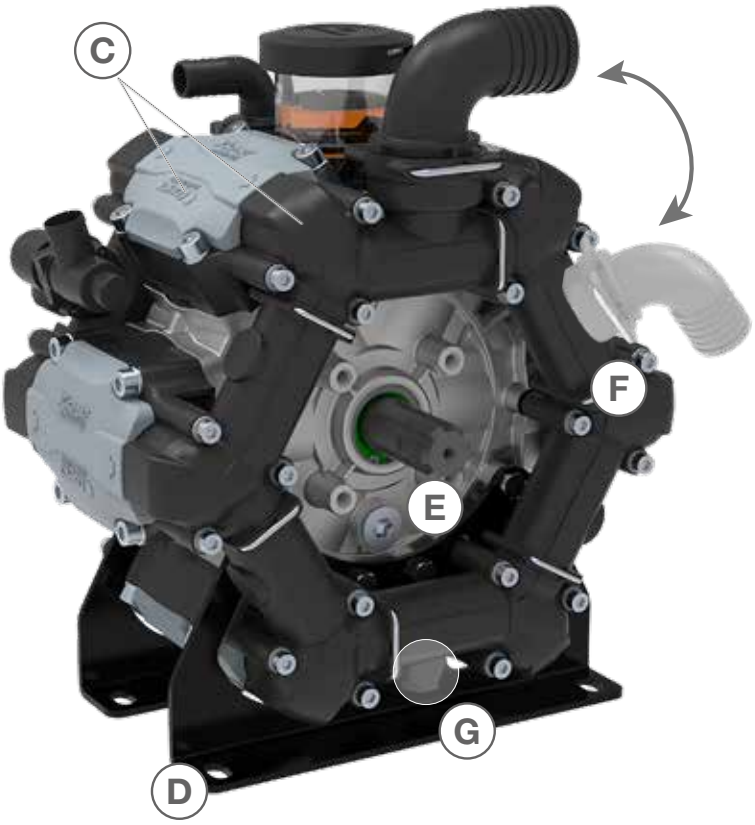

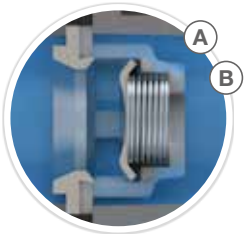

Dynamique des fluides optimisée
Optimierte Flüssigkeitsdynamik

BPX 120 · BPX 140

POMPES À MEMBRANE À BASSE PRESSION / *NIEDERDRUCK-MEMBRANPUMPEN*

HIGHLIGHTS

20 bar 290 p.s.i.	
117 - 136 l/min 31,0 - 36,0 US gpm	
550 rpm	
6,1 - 6,9 HP 4,5 - 5,1 kW	
Polyamide *Polyamid*	
NBR	Standard
DESMOPAN	On request
VITON	On request
Standard *Standard*	

CARACTÉRISTIQUES

Configuration : 3 membranes en NBR et Desmopan® (Viton à la demande). Pièces en contact avec le liquide : polyamide. Standard : accumulateur de pression, paliers de butée, évacuation antigel. À la demande : soupape de sécurité.

EIGENSCHAFTEN

Konfiguration: 3 NBR- und Desmopan®-Membranen (Viton auf Anfrage). Teile, die mit der Flüssigkeit in Berührung kommen: Polyamid. Standardlieferung: mit Druckspeicher, Axiallager, Frostschutzmittelauslass. Auf Anfrage: Sicherheitsventil.

AVANTAGES

1. Excellente capacité d'amorçage et rendement volumétrique.
2. Fonctionnement silencieux et régulier grâce au design novateur des soupapes.
3. Résistance chimique extrême.
4. Résistance maximale à la poussée axiale et radiale.

VORTEILE

1. *Hervorragende Ansaugleistung und Volumenleistung.*
2. *Leiser und gleichmäßiger Betrieb dank innovativer Ventilkonstruktion.*
3. *Extreme chemische Widerstandsfähigkeit.*
4. *Maximale Widerstandsfähigkeit gegen Axial- und Radialschub.*

APPLICATIONS · *ANWENDUNGSBEREICHE*

Barres pulvérisatrices
Feldspritzen

Pulvérisateurs
Sprühgeräte

Pulvérisation ponctuelle
Lokalisierte Besprühung

Dégivrage routier
Eisbeseitigung auf Straßen

Injection d'engrais
Injektionsdüngung

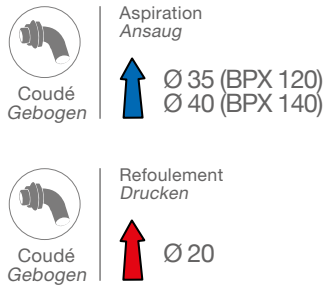

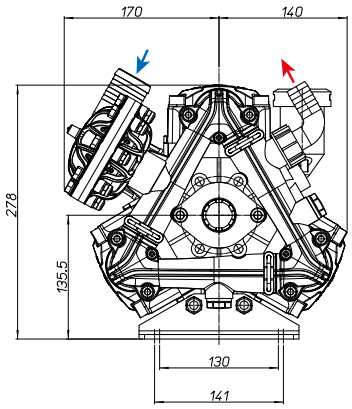

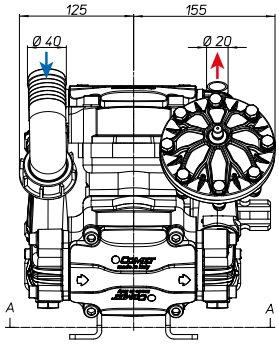

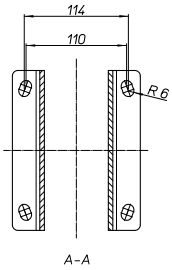

CARACTÉRISTIQUES TECHNIQUES · *TECHNISCHE EIGENSCHAFTEN*

BPX 120	0 bar - 0 p.s.i				5 bar - 72 p.s.i				10 bar - 145 p.s.i				15 bar - 217 p.s.i				20 bar - 290 p.s.i					
RPM	l/min	U.S.g.p.m.	HP	kW	l/min	U.S.g.p.m.	HP	kW	l/min	U.S.g.p.m.	HP	kW	l/min	U.S.g.p.m.	HP	kW	l/min	U.S.g.p.m.	HP	kW	kg	lb
400	86	22,7	0,4	0,3	85	22,4	1,5	1,1	84	22,2	2,4	1,8	83	22,0	3,2	2,4	82	21,6	4,0	3,0	14,3	32
450	97	25,7	0,6	0,5	96	25,4	1,6	1,2	95	25,1	2,8	2,0	94	24,8	3,6	2,7	93	24,5	4,7	3,5		
500	107	28,4	0,8	0,6	107	28,1	2,0	1,5	106	27,9	3,2	2,4	104	27,5	4,2	3,1	103	27,2	5,5	4,1		
550	117	31,0	1,0	0,7	116	30,7	2,2	1,6	115	30,4	3,6	2,7	114	30,2	4,8	3,5	113	29,9	6,1	4,5		

BPX 140	0 bar - 0 p.s.i				5 bar - 72 p.s.i				10 bar - 145 p.s.i				15 bar - 217 p.s.i				20 bar - 290 p.s.i					
RPM	l/min	U.S.g.p.m.	HP	kW	l/min	U.S.g.p.m.	HP	kW	l/min	U.S.g.p.m.	HP	kW	l/min	U.S.g.p.m.	HP	kW	l/min	U.S.g.p.m.	HP	kW	kg	lb
400	100	26,5	0,4	0,3	98	25,9	1,6	1,2	97	25,6	2,5	1,9	96	25,3	3,7	2,7	95	25,0	5,0	3,7	14,3	31,5
450	113	29,8	0,6	0,5	110	29,0	1,8	1,3	108	28,5	2,9	2,1	107	28,3	4,0	3,0	106	28,0	5,2	3,8		
500	125	33,1	0,8	0,6	122	32,3	2,2	1,6	121	31,9	3,6	2,7	120	31,6	5,0	3,7	117	31,0	5,7	4,2		
550	136	36,0	1,0	0,7	135	35,8	2,3	1,7	133	35,1	3,7	2,7	132	34,9	5,2	3,8	130	34,4	6,9	5,1		

VERSIONS DISPONIBLES · *ERHÄLTLICHE VERSIONEN*

A FERMÉ - 1" 3/8 M
GESCHLOSSEN - 1" 3/8 M

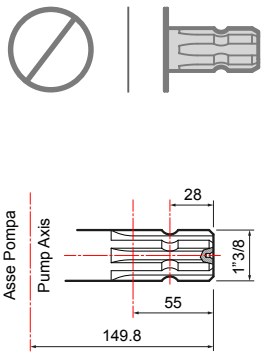

B FERMÉ - Ø 30
GESCHLOSSEN - Ø 30

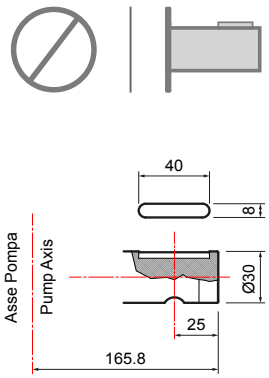

C Ø 20 - 1" 3/8 M

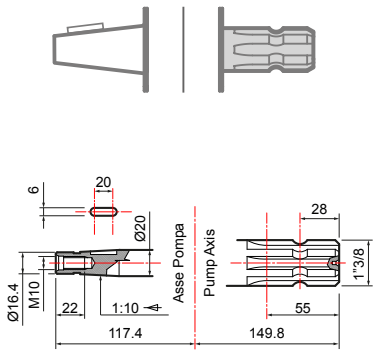

POMPE ET APPLICATIONS · *PUMPE UND ANWENDUNGSBEREICHE*

APPLICATIONS · *ANWENDUNGSBEREICHE*	TYPE D'ARBRE · *WELLENTYP* Code pompe · *Pumpencode*	APPLICATIONS · *ANWENDUNGSBEREICHE*

A
FERMÉ - 1" 3/8 M
GESCHLOSSEN - 1" 3/8 M

BPX 120
30088-00003
avec pieds / *mit Füßen*

BPX 140
30085-00001
avec pieds / *mit Füßen*

Adaptateur pour moteur hydraulique *Adapter für Hydraulikmotor*	
Arbre cylindrique Ø 1" avec clavette 6,35 mm *Zylinderwelle Ø 1" mit 6,35 mm-Passfeder*	**10001-00615**
Arbre cylindrique Ø 25" avec clavette 8 mm *Zylinderwelle Ø 25" mit 8 mm-Passfeder*	**10001-00614**
Protection du cardan *Kardanwellenschutz* **UNI EN ISO 4254**	**10002-01781**

B
FERMÉ - Ø 30
GESCHLOSSEN - Ø 30

BPX 120
30088-00004
avec pieds / *mit Füßen*

BPX 140
30085-00003
avec pieds / *mit Füßen*

Réducteurs pour moteurs à explosion *Untersetzungsgetriebe für Verbrennungsmotor*	
Extension 3 (SAE J 609 a) R.R: 1 : 6,44 - 3600 rpm	**10001-04698**
Extension 4 (SAE J 609 a) R.R: 1 : 6,44 - 3600 rpm	**10001-04699**
Réducteurs pour moteur électrique *Untersetzungsgetriebe für Elektromotor*	
Gr. 100-112 (Hz 50 - 2 pôles / *2-polig*) R.R. 1 : 5,09 - 2800 rpm	**10001-04700**

C
Ø 20 - 1" 3/8 M

BPX 120
30088-00005
avec pieds / *mit Füßen*

BPX 140
30085-00004
avec pieds / *mit Füßen*

Adaptateur sur arbre traversant conique *Adapter auf konische Durchgangswelle*	
1" 3/8 M - Ø 20	**10001-04584**
Adaptateur pour poulie *Riemenscheibenadapter*	
Ø 25 - Ø 20	**10001-04587**

Réducteurs / *Untersetzungsgetriebe.* **Adaptateurs / *Adapter.*** **Poulies / *Riemenscheibe.*** **Multiplicateurs / *Übersetzungsgetriebe.***
Protections / *Schutzvorrichtungen.*

SOUPAPES DE SÉCURITÉ · *SICHERHEITSVENTILE*

Non incluse
Nicht mitgeliefert

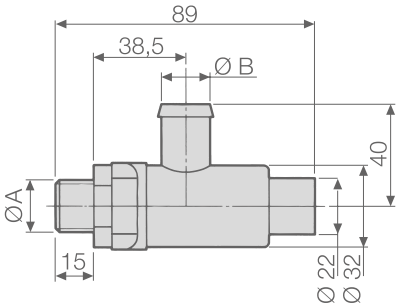

POMPES *PUMPEN*	CODE *CODE*	CARACTÉRISTIQUES TECHNIQUES · *TECHNISCHE EIGENSCHAFTEN*			
		Ø A	Ø B mm (in)	PRESSION *DRUCK* bar (p.s.i.)	Couleur *Farbe*
BPX 120	**10002-01456**	G 3/8	13 (0,51)	20 (290)	Vert - *Grün*
BPX 140					

KIT D'ENTRETIEN · *WARTUNGSSATZ*

SÉRIE *BAUREIHE*	MODÈLE *MODELL*	CODE *CODE*	TYPE DE MEMBRANE *MEMBRANTYP*
BPX	120 140	**10001-12851**	NBR
		10001-13749	DESMOPAN

MEMBRANES · *MEMBRANEN*

○	MATÉRIAU · *MATERIAL*		
	NBR	D	V
Membrane de la pompe *Pumpenmembran*	**00006-00002**	**00006-00092**	**00006-00027**
Membrane de l'accumulateur de pression *Membran Druckspeicher*	**00006-00028**	**00006-00095**	**00006-00106** **00006-00109**

BPX 180

POMPES À MEMBRANE À BASSE PRESSION / *NIEDERDRUCK-MEMBRANPUMPEN*

HIGHLIGHTS

- 15 bar
  217 p.s.i.
- 178 l/min
  47,0 US gpm
- 550 rpm
- 7,0 HP
  5,2 kW
- Polyamide
  Polyamid
- DESMOPAN Standard
- Standard
  Standard

CARACTÉRISTIQUES

Configuration : 4 membranes en Desmopan®. Pièces en contact avec le liquide : polyamide.
Standard : accumulateur de pression. À la demande : soupape de sécurité.

EIGENSCHAFTEN

Konfiguration: 4 Desmopan®-Membranen. Teile, die mit der Flüssigkeit in Berührung kommen: Polyamid. Standardlieferung: mit Druckspeicher. Auf Anfrage: Sicherheitsventil.

AVANTAGES

1. Excellente capacité d'amorçage et rendement volumétrique.
2. Fonctionnement silencieux et régulier grâce au design novateur des soupapes.
3. Résistance chimique extrême.
4. Résistance maximale à la poussée axiale et radiale.

VORTEILE

1. *Hervorragende Ansaugleistung und Volumenleistung.*
2. *Leiser und gleichmäßiger Betrieb dank innovativer Ventilkonstruktion.*
3. *Extreme chemische Widerstandsfähigkeit.*
4. *Maximale Widerstandsfähigkeit gegen Axial- und Radialschub.*

APPLICATIONS · *ANWENDUNGSBEREICHE*

Barres pulvérisatrices
Feldspritzen

Pulvérisateurs
Sprühgeräte

Dégivrage routier
Eisbeseitigung auf Straßen

Injection d'engrais
Injektionsdüngung

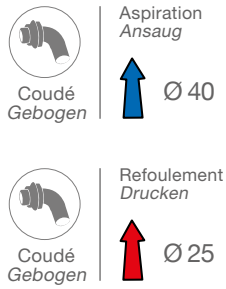

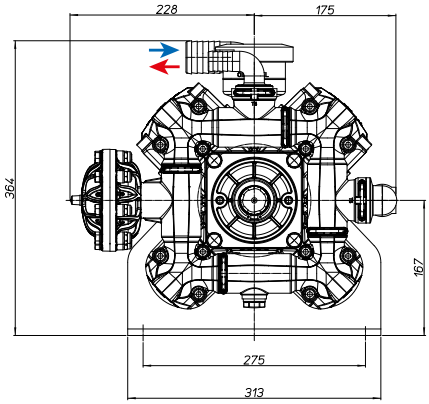

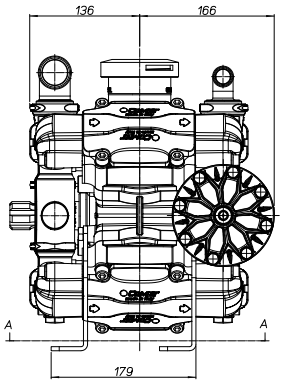

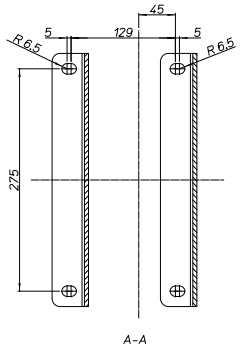

CARACTÉRISTIQUES TECHNIQUES · *TECHNISCHE EIGENSCHAFTEN*

BPX 180	0 bar - 0 p.s.i				5 bar - 72 p.s.i				10 bar - 145 p.s.i				15 bar - 217 p.s.i					
RPM	l/min	U.S.g.p.m.	HP	kW	l/min	U.S.g.p.m.	HP	kW	l/min	U.S.g.p.m.	HP	kW	l/min	U.S.g.p.m.	HP	kW	kg	lb
400	130	34,3	1,3	1,0	129	34,2	2,2	1,6	128	33,7	3,5	2,6	127	33,4	4,9	3,6	24	53
450	145	38,4	1,5	1,1	145	38,3	2,5	1,9	143	37,9	3,9	2,9	142	37,5	5,7	4,2		
500	162	42,8	1,7	1,3	162	42,7	2,9	2,1	160	42,3	4,6	3,4	158	41,9	6,5	4,8		
550	178	47,0	2,0	1,5	178	46,9	3,3	2,4	175	46,2	5,0	3,7	174	45,9	7,0	5,2		

VERSIONS DISPONIBLES · *ERHÄLTLICHE VERSIONEN*

A 1” 3/8 M - 1” 3/8 M

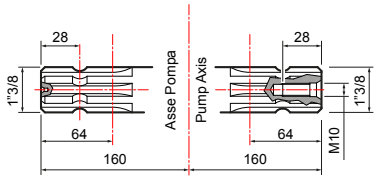

B 1” 3/8 M - Ø 25 F

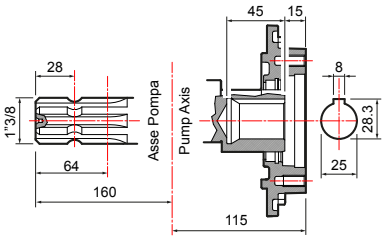

POMPE ET APPLICATIONS · *PUMPE UND ANWENDUNGSBEREICHE*

APPLICATIONS · *ANWENDUNGSBEREICHE*	TYPE D'ARBRE · *WELLENTYP* Code pompe · *Pumpencode*	APPLICATIONS · *ANWENDUNGSBEREICHE*

A

1" 3/8 M - 1" 3/8 M

BPX 180
30086-00001
avec pieds / *mit Füßen*

Bouchon d'arbre M *Kappe für Keilwelle*	**00042-00117**

Adaptateur pour moteur hydraulique *Adapter für Hydraulikmotor*	
Arbre cylindrique Ø 25" avec clavette 8 mm *Zylinderwelle Ø 25" mit 8 mm-Passfeder*	**10001-00532**
Protection du cardan *Kardanwellenschutz* **UNI EN ISO 4254**	**10002-01783**
Bouchon d'arbre M *Kappe für Keilwelle*	**00042-00117**

B

1" 3/8 M - Ø 25 F

BPX 180
30086-00002
avec pieds / *mit Füßen*

Bouchon de protection à 6 trous *Schutzkappe mit 6 Löchern*	**10002-01774**

Réducteurs / *Untersetzungsgetriebe.* **Adaptateurs / *Adapter.*** **Poulies / *Riemenscheibe.*** **Multiplicateurs / *Übersetzungsgetriebe.***
Protections / *Schutzvorrichtungen.*

SOUPAPES DE SÉCURITÉ · *SICHERHEITSVENTILE*

Non incluse
Nicht mitgeliefert

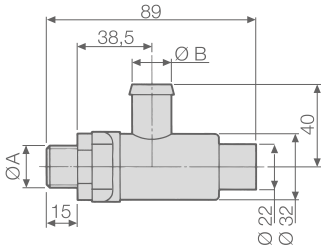

POMPES *PUMPEN*	KIT SOUPAPE DE SÉCURITÉ (valve incluse) *SICHERHEITSVENTIL-SET (Ventil enthalten)*	SOUPAPE DE SÉCURITÉ (pièce de rechange) *SICHERHEITSVENTIL (Ersatzteil)*	CARACTÉRISTIQUES TECHNIQUES · *TECHNISCHE EIGENSCHAFTEN*			
			Ø A	Ø B mm (in)	PRESSION *DRUCK* bar (p.s.i.)	Couleur *Farbe*
BPX 180	**10002-16601**	**10002-16595**	G 1/2	19 (0,75)	15 (217)	Gris - *Grau*

KIT D'ENTRETIEN · *WARTUNGSSATZ*

SÉRIE *BAUREIHE*	MODÈLE *MODELL*	CODE *CODE*	TYPE DE MEMBRANE *MEMBRANTYP*
BPX	180	**10001-13747**	DESMOPAN

MEMBRANES · *MEMBRANEN*

○	MATÉRIAU · *MATERIAL*
	D
Membrane de la pompe *Pumpenmembran*	**00006-00091**
Membrane de l'accumulateur de pression *Membran Druckspeicher*	**00006-00057**

BPX 270

POMPES À MEMBRANE À BASSE PRESSION / *NIEDERDRUCK-MEMBRANPUMPEN*

HIGHLIGHTS

- 15 bar
  217 p.s.i.
- 270 l/min
  71,4 US gpm
- 550 rpm
- 10,9 HP
  8,1 kW
- Polyamide
  Polyamid
- DESMOPAN Standard

CARACTÉRISTIQUES

Configuration : 6 membranes Desmopan®. Pièces en contact avec le liquide : polyamide. À la demande : soupape de sécurité.

EIGENSCHAFTEN

Konfiguration: 6 Desmopan®-Membranen. Teile, die mit der Flüssigkeit in Berührung kommen: Polyamid. Auf Anfrage: Sicherheitsventil.

AVANTAGES

1. Excellente capacité d'amorçage et rendement volumétrique.
2. Fonctionnement silencieux et régulier grâce au design novateur des soupapes.
3. Résistance chimique extrême.
4. Résistance maximale à la poussée axiale et radiale.

VORTEILE

1. *Hervorragende Ansaugleistung und Volumenleistung.*
2. *Leiser und gleichmäßiger Betrieb dank innovativer Ventilkonstruktion.*
3. *Extreme chemische Widerstandsfähigkeit.*
4. *Maximale Widerstandsfähigkeit gegen Axial- und Radialschub.*

APPLICATIONS · *ANWENDUNGSBEREICHE*

Barres pulvérisatrices
Feldspritzen

Pulvérisateurs
Sprühgeräte

Dégivrage routier
Eisbeseitigung auf Straßen

Injection d'engrais
Injektionsdüngung

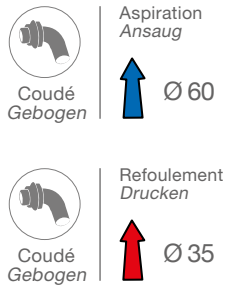

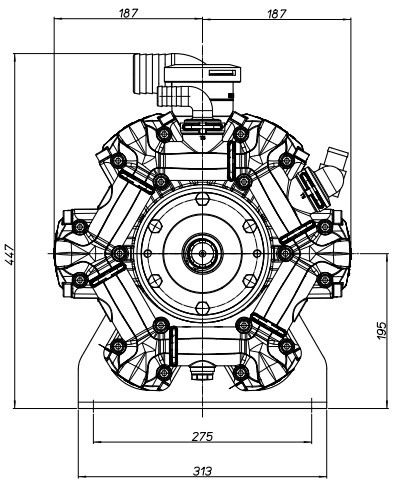

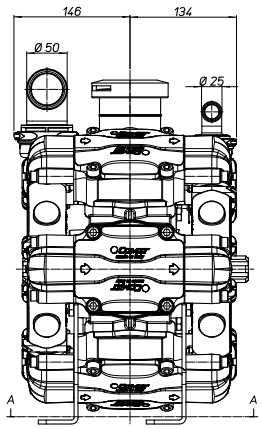

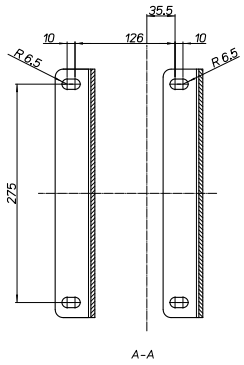

CARACTÉRISTIQUES TECHNIQUES · *TECHNISCHE EIGENSCHAFTEN*

BPX 270	0 bar - 0 p.s.i				5 bar - 72 p.s.i				10 bar - 145 p.s.i				15 bar - 217 p.s.i					
RPM	l/min	U.S.g.p.m.	HP	kW	l/min	U.S.g.p.m.	HP	kW	l/min	U.S.g.p.m.	HP	kW	l/min	U.S.g.p.m.	HP	kW	kg	lb
400	201	53,1	1,9	1,4	201	53,0	3,2	2,4	199	52,6	5,5	4,1	197	52,1	7,6	5,6	40	88
450	225	59,4	2,1	1,6	224	59,2	3,5	2,6	223	58,8	6,1	4,5	221	58,4	8,9	6,6		
500	248	65,6	2,4	1,8	248	65,5	4,0	3,0	246	64,9	7,1	5,3	244	64,5	9,6	7,1		
550	270	71,4	2,7	2,0	270	71,2	4,6	3,4	266	70,4	7,6	5,6	264	69,9	10,9	8,1		

VERSIONS DISPONIBLES · *ERHÄLTLICHE VERSIONEN*

A 1” 3/8 M - 1” 3/8 M

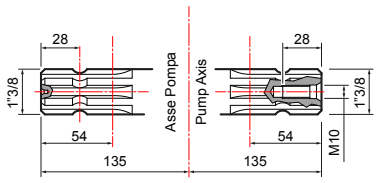

B 1” 3/8 M - Ø 25 F

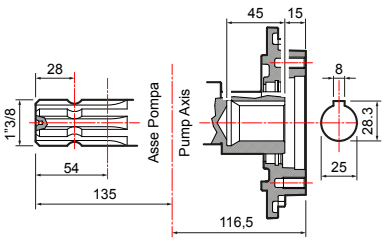

POMPE ET APPLICATIONS · *PUMPE UND ANWENDUNGSBEREICHE*

APPLICATIONS · *ANWENDUNGSBEREICHE*	TYPE D'ARBRE · *WELLENTYP* Code pompe · *Pumpencode*	APPLICATIONS · *ANWENDUNGSBEREICHE*

A

1" 3/8 M - 1" 3/8 M

BPX 270
30087-00001
avec pieds / *mit Füßen*

Protection du cardan *Kardanwellenschutz* **UNI EN ISO 4254**	**10002-01780**
Bouchon d'arbre M *Kappe für Keilwelle*	**00042-00117**

Adaptateur pour moteur hydraulique *Adapter für Hydraulikmotor*	
Arbre cylindrique Ø 25" avec clavette 8 mm *Zylinderwelle Ø 25" mit 8 mm-Passfeder*	**10001-00525**
Arbre cylindrique Ø 32" avec clavette 10 mm *Zylinderwelle Ø 32" mit 10 mm-Passfeder*	**10001-00533**
Protection du cardan *Kardanwellenschutz* **UNI EN ISO 4254**	**10002-01783**
Bouchon d'arbre M *Kappe für Keilwelle*	**00042-00117**

B

1" 3/8 M - Ø 25 F

BPX 270
30087-00002
avec pieds / *mit Füßen*

Bouchon de protection à 6 trous *Schutzkappe mit 6 Löchern*	**10002-01774**

Réducteurs / *Untersetzungsgetriebe.* **Adaptateurs / *Adapter.*** **Poulies / *Riemenscheibe.*** **Multiplicateurs / *Übersetzungsgetriebe.***
Protections / *Schutzvorrichtungen.*

SOUPAPES DE SÉCURITÉ · *SICHERHEITSVENTILE*

Non incluse
Nicht mitgeliefert

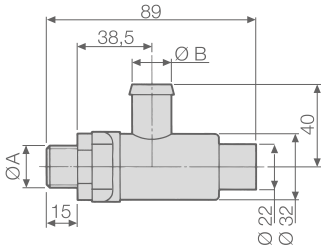

POMPES *PUMPEN*	KIT SOUPAPE DE SÉCURITÉ (valve incluse) *SICHERHEITSVENTIL-SET (Ventil enthalten)*	SOUPAPE DE SÉCURITÉ (pièce de rechange) *SICHERHEITSVENTIL (Ersatzteil)*	CARACTÉRISTIQUES TECHNIQUES · *TECHNISCHE EIGENSCHAFTEN*			
			Ø A	Ø B mm (in)	PRESSION *DRUCK* bar (p.s.i.)	Couleur *Farbe*
BPX 270	**10002-16602**	**10002-01459**	G 3/4	25 (1,00)	15 (217)	Gris - *Grau*

KIT D'ENTRETIEN · *WARTUNGSSATZ*

SÉRIE *BAUREIHE*	MODÈLE *MODELL*	CODE *CODE*	TYPE DE MEMBRANE *MEMBRANTYP*
BPX	270	**10001-13748**	DESMOPAN

MEMBRANES · *MEMBRANEN*

○	MATÉRIAU · *MATERIAL*
	D
Membrane de la pompe *Pumpenmembran*	**00006-00091**
Membrane de l'accumulateur de pression *Membran Druckspeicher*	**00006-00057**

BPS SERIES

BPS 160 - BPS 195

BPS 200 - BPS 255

BPS 260 - BPS 325

BPS 300 - BPS 385

Pompes à basse pression Comet de 3 à 6 membranes
La ligne BPS garantit une série de caractéristiques d'excellence, sans égale sur le marché : réduction maximale des encombrements, facilité d'entretien, durée et résistance aux conditions de travail les plus difficiles, tout en maintenant toujours des performances élevées en termes de débit, de capacité d'amorçage, d'absorption de puissance et de bruit.

La ligne BPS comprend 8 pompes avec une pression maximum de 20 bar et des débits allant de 162 à 382 l/min, conçues pour équiper les plus modernes et performantes machines avec barres pulvérisatrices. Toutes les pompes de la gamme BPS peuvent être couplées en tandem pour augmenter le débit ou réaliser des applications multiples synchronisées (pulvérisation/agitation/recirculation constante).

À la demande, les pompes peuvent être équipées de : soupape de sécurité, protections cardan (obligatoires dans l'UE), accumulateur de pression (standard sur les pompes à 3 et 4 dispositifs de pompage).

En outre, pour optimiser encore plus le service après-vente, la quasi-totalité des pièces détachées est commune à tous les modèles de la gamme.

Comet Niederdruckpumpen mit 3 bis 6 Membranen
Die BPS-Reihe bietet eine Reihe von herausragenden Eigenschaften, welche auf dem Markt einzigartig sind: maximale Reduzierung des Platzbedarfs, einfache Wartung, lange Lebensdauer und Widerstandsfähigkeit gegen die härtesten Arbeitsbedingungen, wobei stets hohe Leistungen in Bezug auf Fördermenge, Ansaugleistung, Leistungsaufnahme und Geräuscharmut beibehalten werden.

Die BPS-Reihe umfasst 8 Pumpen mit einem maximalen Druck von 20 bar und Fördermengen von 162 bis 382 l/min, die zur Ausstattung der modernsten und leistungsfähigsten Maschinen mit Sprühbalken bestimmt sind. Alle Pumpen der BPS-Reihe können in Tandem kombiniert werden, um die Fördermenge zu erhöhen oder mehrere Anwendungen synchron zu erreichen (Sprühen/Rühren/konstante Umwälzung).

Die Pumpen können auf Wunsch mit folgenden Komponenten ausgestattet werden: Sicherheitsventil, Kardanwellen-Schutzvorrichtungen (in der EU verpflichtend), Druckspeicher (serienmäßig bei Pumpen mit 3 und 4 Pumpenkolben).

Darüber hinaus sind fast alle Ersatzteile für eine bessere Optimierung in der Servicephase bei allen Modellen der Produktreihe gleich.

DÉTAILS TECHNIQUES · *TECHNISCHE DATEN*

BPS 160	BPS 195	BPS 200	BPS 255	BPS 260	BPS 300	BPS 325	BPS 385
3 Membranes / *Membranen*	3 Membranes / *Membranen*	4 Membranes / *Membranen*	4 Membranes / *Membranen*	5 Membranes / *Membranen*	6 Membranes / *Membranen*	5 Membranes / *Membranen*	6 Membranes / *Membranen*
550 rpm	550 rpm	550 rpm	550 rpm	550 rpm	550 rpm	550 rpm	550 rpm
162 l/min 42,8 US gpm	187 l/min 49,3 US gpm	199 l/min 52,7 US gpm	251 l/min 66,2 US gpm	249 l/min 65,9 US gpm	299 l/min 79 US gpm	319 l/min 84,2 US gpm	382 l/min 100,8 US gpm
20 Bar 290 P.s.i.	20 Bar 290 P.s.i.	20 Bar 290 P.s.i.	20 Bar 290 P.s.i.	20 Bar 290 P.s.i.	20 Bar 290 P.s.i.	20 Bar 290 P.s.i.	20 Bar 290 P.s.i.
8,0 CV	9,5 CV	10,3 CV	13,3 CV	12,9 CV	15,4 CV	16,3 CV	20,2 CV
30 kg 66 lb	30 kg 66 lb	37 kg 82 lb	37 kg 82 lb	44 kg 97 lb	50 kg 110 lb	44 kg 97 lb	51 kg 112 lb

BPS SERIES

HIGHLIGHTS

A ENTRETIEN RÉDUIT
Les membranes surdimensionnées et la course réduite du piston garantissent **une durée maximale des membranes, des soupapes de non-retour et des consommables**. Bouchons de vidange sur les deux collecteurs pour éviter la formation de glace.

B PERFORMANCES
Les pistons à course brève, la membrane surdimensionnée (**1**) et les soupapes de non-retour (**2**) munies de cannelures innovantes pour le déflux des fluides et la charge à ressort pour une **capacité d'amorçage, une précision de débit et une vitesse d'arrêt inégalables.**

C MODULARITÉ
Les pompes peuvent être couplées en « tandem » **pour augmenter leur débit** ou **pour des applications multiples.**

D POLYVALENCE
Raccords pour tuyau disponibles avec **filetage tourniquet** (**3**) ou en version avec fixation par clip (**4**). **Couvercles de prise de force disponibles en version rainurée M ou F 1" 3/8** (**5**)**; 25 ou 32 Ø mm F** (**6**).

E DES MATÉRIAUX D'EXCELLENCE
Têtes en aluminium plastifié (**7**). Soupapes de non-retour en acier inox - technopolymère. Collecteurs et raccords en polymère avec technologie de pointe (**8**). Supports en acier à double revêtement (**9**). Membranes en NBR et Desmopan.

HIGHLIGHTS

GERINGER WARTUNGSBEDARF
*Überdimensionierte Membranen und ein kurzer Kolbenhub garantieren eine **maximale Lebensdauer von Membranen, Rückschlagventilen und Verbrauchsmaterialien**. Ablassschrauben an beiden Armaturen verhindern die Eisbildung.*

LEISTUNG
*Kurzhubkolben, überdimensionierte Membran (**1**) und Rückschlagventile (**2**) innovativen Nuten für den Flüssigkeitsablauf und Federbelastung für eine unvergleichliche **Ansaugleistung, Durchflussgenauigkeit und Anhaltegeschwindigkeit.***

MODULARITÄT
*Die Pumpen können in „Tandem" kombiniert werden, **um die Förderleistung zu erhöhen** oder **für Mehrfachanwendungen.***

HOCHVIELSEITIG
*Schlauchhalteranschlüsse mit **Gewinde mit Drehgelenk** (**3**) oder in der Version mit Clip-Befestigung (**4**) erhältlich. **Zapfwellenabdeckungen in Nutausführung M oder F 1" 3/8** (**5**)**; 25 oder 32 Ø mm F** (**6**) erhältlich.*

AUSGEZEICHNETE MATERIALIEN
*Köpfe aus kunststoffbeschichtetem Aluminium (**7**). Rückschlagventile aus Edelstahl - Technopolymer. Armaturen und Anschlüsse aus Hightech-Polymeren (**8**). Stahlhalterungen mit doppelter Beschichtung (**9**). Membranen aus NBR und Desmopan.*

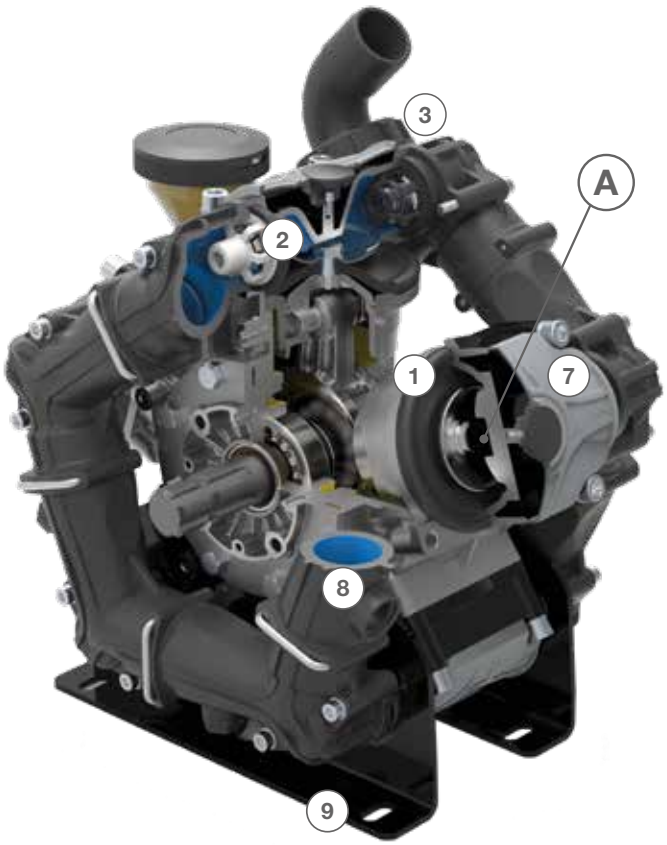

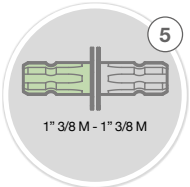

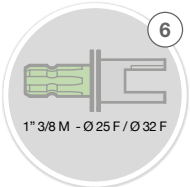

BPS 160 · BPS 195

POMPES À MEMBRANE À BASSE PRESSION / *NIEDERDRUCK-MEMBRANPUMPEN*

HIGHLIGHTS

	20 bar 290 p.s.i.
	162 - 187 l/min 42,9 - 49,3 US gpm
	550 rpm
	8,0 - 9,5 HP 5,9 - 7,1 kW
	Aluminium plastifié *Kunststoffbeschichtetes Aluminium* Polyamide *Polyamid*
	NBR Standard (BPS 160) DESMOPAN Standard
	Standard *Standard*

CARACTÉRISTIQUES

Configuration : 3 membranes en NBR (BPS 160) et Desmopan® (BPS 160 - BPS 195). Pièces en contact avec le liquide : aluminium plastifié et polyamide. Standard : accumulateur de pression. À la demande : soupape de sécurité.

EIGENSCHAFTEN

Konfiguration: 3 Membranen aus NBR (BPS 160) und Desmopan® (BPS 160 - BPS 195).
Teile, die mit der Flüssigkeit in Berührung kommen: kunststoffbeschichtetes Aluminium und Polyamid.
Standardlieferung: mit Druckspeicher. Auf Anfrage: Sicherheitsventil.

AVANTAGES

1. Membranes surdimensionnées.
2. Pistons à course brève.
3. Les pompes peuvent être couplées en « tandem ».
4. Têtes en aluminium plastifié. Soupapes de non-retour en acier inox - technopolymère.

VORTEILE

1. *Überdimensionierte Membranen.*
2. *Kurzhubkolben.*
3. *Die Pumpen können in „Tandem“ kombiniert werden.*
4. *Köpfe aus kunststoffbeschichtetem Aluminium. Rückschlagventile aus Edelstahl - Technopolymer.*

APPLICATIONS · *ANWENDUNGSBEREICHE*

Barres pulvérisatrices
Feldspritzen

Pulvérisateurs
Sprühgeräte

Dégivrage routier
Eisbeseitigung auf Straßen

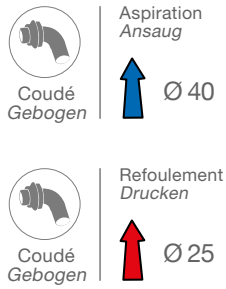

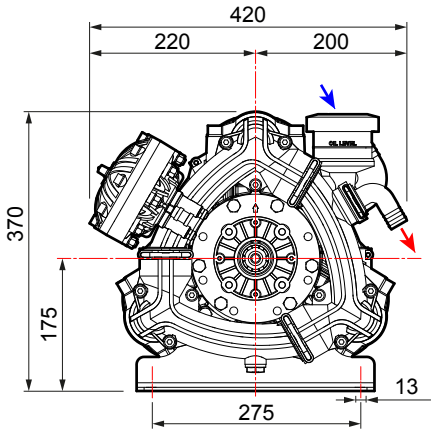

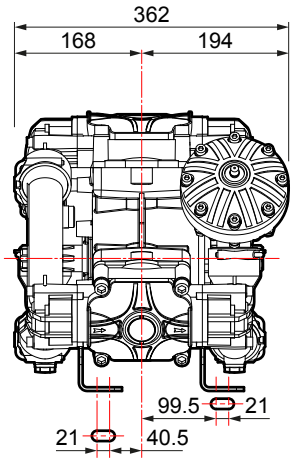

CARACTÉRISTIQUES TECHNIQUES · *TECHNISCHE EIGENSCHAFTEN*

BPS 160	0 bar - 0 p.s.i				5 bar - 72 p.s.i				10 bar - 145 p.s.i				15 bar - 217 p.s.i				20 bar - 290 p.s.i					
RPM	l/min	U.S.g.p.m.	HP	kW	l/min	U.S.g.p.m.	HP	kW	l/min	U.S.g.p.m.	HP	kW	l/min	U.S.g.p.m.	HP	kW	l/min	U.S.g.p.m.	HP	kW	kg	lb
400	119	31,4	1,0	0,7	116	30,5	1,9	1,4	113	29,9	3,3	2,4	112	29,7	4,6	3,4	111	29,2	5,8	4,3	30	66
450	134	35,4	1,1	0,8	130	34,2	2,3	1,7	128	33,7	3,5	2,6	126	33,4	4,9	3,6	125	32,9	6,8	5,0		
500	148	39,1	1,2	0,9	145	38,4	2,6	1,9	142	37,4	4,4	3,3	140	37,0	5,8	4,3	139	36,6	7,5	5,6		
550	162	42,9	1,4	1,0	159	41,9	3,0	2,2	156	41,2	4,9	3,6	154	40,8	6,5	4,8	153	40,4	8,0	5,9		

BPS 195	0 bar - 0 p.s.i				5 bar - 72 p.s.i				10 bar - 145 p.s.i				15 bar - 217 p.s.i				20 bar - 290 p.s.i					
RPM	l/min	U.S.g.p.m.	HP	kW	l/min	U.S.g.p.m.	HP	kW	l/min	U.S.g.p.m.	HP	kW	l/min	U.S.g.p.m.	HP	kW	l/min	U.S.g.p.m.	HP	kW	kg	lb
400	141	37,1	1,2	0,9	140	37,1	2,3	1,7	139	36,7	3,7	2,7	138	36,5	5,4	4,0	138	36,4	7,2	5,3	30	66
450	158	41,8	1,4	1,0	158	41,7	2,8	2,0	157	41,4	4,6	3,4	156	41,2	6,4	4,7	155	40,9	8,3	6,1		
500	175	46,2	1,5	1,1	174	45,9	3,3	2,4	173	45,7	5,2	3,8	172	45,4	7,0	5,2	171	45,1	8,9	6,6		
550	187	49,3	1,6	1,2	186	49,1	3,6	2,7	185	48,7	5,7	4,2	184	48,7	8,0	5,9	184	48,6	9,5	7,1		

VERSIONS DISPONIBLES · *ERHÄLTLICHE VERSIONEN*

A 1” 3/8 M - 1” 3/8 M

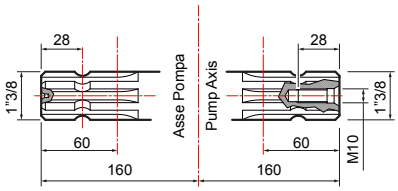

B 1” 3/8 M - Ø 25 F

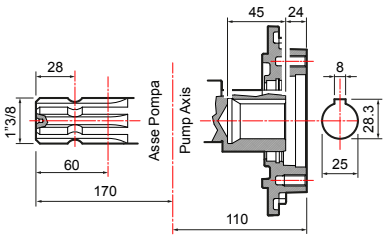

POMPE ET APPLICATIONS · *PUMPE UND ANWENDUNGSBEREICHE*

APPLICATIONS · *ANWENDUNGSBEREICHE*	TYPE D'ARBRE · *WELLENTYP* Code pompe · *Pumpencode*	APPLICATIONS · *ANWENDUNGSBEREICHE*

A — 1" 3/8 M - 1" 3/8 M

NBR	**BPS 160** **30069-00001** avec pieds / *mit Füßen*
D	**BPS 160** **30069-00002** avec pieds / *mit Füßen*
D	**BPS 195** **30075-00001** avec pieds / *mit Füßen*

Adaptateur pour moteur hydraulique *Adapter für Hydraulikmotor*	
Arbre cylindrique Ø 25" avec clavette 8 mm *Zylinderwelle Ø 25" mit 8 mm-Passfeder*	**10001-00639**
Arbre cylindrique Ø 32" avec clavette 10 mm *Zylinderwelle Ø 32" mit 10 mm-Passfeder*	**10001-00640**
Capteur de tours/min *Drehzahl-Sensor*	**00069-00238**
Kit de protection *Schutz-Set*	**00042-03582**
Protection du cardan *Kardanwellenschutz* **UNI EN ISO 4254**	**10002-01775**
Protection du cardan *Kardanwellenschutz*	**10002-01741**
Bouchon d'arbre M *Kappe für Keilwelle*	**10002-01740**

Adaptateur pour moteur hydraulique *Adapter für Hydraulikmotor*	
Arbre cylindrique Ø 25" avec clavette 8 mm *Zylinderwelle Ø 25" mit 8 mm-Passfeder*	**10001-00618**
Arbre cylindrique Ø 32" avec clavette 10 mm *Zylinderwelle Ø 32" mit 10 mm-Passfeder*	**10001-00619**
Protection du cardan *Kardanwellenschutz* **UNI EN ISO 4254**	**10002-01775**
Protection du cardan *Kardanwellenschutz*	**10002-01741**
Bouchon d'arbre M *Kappe für Keilwelle*	**10002-01785**

B — 1" 3/8 M - Ø 25 F

NBR	**BPS 160** **30069-00003** avec pieds / *mit Füßen*
D	**BPS 160** **30069-00004** avec pieds / *mit Füßen*
D	**BPS 195** **30075-00002** avec pieds / *mit Füßen*

Adaptateur pour moteur hydraulique *Adapter für Hydraulikmotor*	
Arbre cylindrique Ø 25" avec clavette 8 mm *Zylinderwelle Ø 25" mit 8 mm-Passfeder*	**Connexion directe**, adaptateur non nécessaire ***Direktanschluss***, *kein Adapter erforderlich*

Réducteurs / *Untersetzungsgetriebe.* **Adaptateurs / *Adapter.*** **Poulies / *Riemenscheibe.*** **Multiplicateurs / *Übersetzungsgetriebe.***
Protections / *Schutzvorrichtungen.*

SOUPAPES DE SÉCURITÉ · *SICHERHEITSVENTILE*

Non incluse
Nicht mitgeliefert

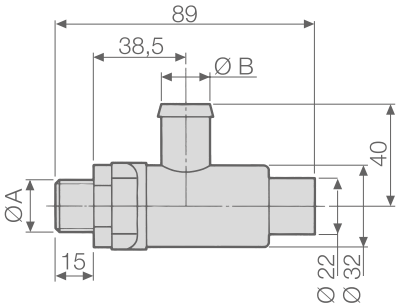

POMPES *PUMPEN*	CODE *CODE*	CARACTÉRISTIQUES TECHNIQUES · *TECHNISCHE EIGENSCHAFTEN*			
		Ø A	Ø B mm (in)	PRESSION *DRUCK* bar (p.s.i.)	Couleur *Farbe*
BPS 160	**10002-04631**	G 1/2	19 (0,75)	20 (290)	Vert - *Grün*
BPS 195					

AUTRES ACCESSOIRES · *SONSTIGES ZUBEHÖR*

	Kit du compensateur d'huile à distance *Ferngesteuerter Ölausgleichersatz*	CODE *CODE*
		10002-00806

KIT D'ENTRETIEN · *WARTUNGSSATZ*

SÉRIE *BAUREIHE*	MODÈLE *MODELL*	CODE *CODE*	TYPE DE MEMBRANE *MEMBRANTYP*
BPS	160	**10001-01852**	NBR
		10001-01850	DESMOPAN
	195	**10001-01850**	DESMOPAN

MEMBRANES · *MEMBRANEN*

	MATÉRIAU · *MATERIAL*	
	NBR	D
Membrane de la pompe *Pumpenmembran*	**00006-00007**	**00006-00093**
Membrane de l'accumulateur de pression *Membran Druckspeicher*	**00006-00029**	**00006-00058**

BPS 200 · BPS 255

POMPES À MEMBRANE À BASSE PRESSION / *NIEDERDRUCK-MEMBRANPUMPEN*

HIGHLIGHTS

20 bar 290 p.s.i.	
199 - 251 l/min 52,7 - 66,2 US gpm	
550 rpm	
10,3 - 7,6 HP 13,3 - 9,8 kW	
Aluminium plastifié *Kunststoffbeschichtetes Aluminium* Polyamide *Polyamid*	
NBR	Standard (BPS 200)
DESMOPAN	Standard
Standard *Standard*	

CARACTÉRISTIQUES

Configuration : 4 membranes en NBR (BPS 200) et Desmopan® (BPS 200 - BPS 255). Pièces en contact avec le liquide : aluminium plastifié et polyamide. Standard : accumulateur de pression. À la demande : soupape de sécurité.

EIGENSCHAFTEN

Konfiguration: 4 Membranen aus NBR (BPS 200) und Desmopan® (BPS 200 - BPS 255).
Teile, die mit der Flüssigkeit in Berührung kommen: kunststoffbeschichtetes Aluminium und Polyamid.
Standardlieferung: mit Druckspeicher. Auf Anfrage: Sicherheitsventil.

AVANTAGES

1. Membranes surdimensionnées.
2. Pistons à course brève.
3. Les pompes peuvent être couplées en « tandem ».
4. Têtes en aluminium plastifié. Soupapes de non-retour en acier inox - technopolymère.

VORTEILE

1. *Überdimensionierte Membranen.*
2. *Kurzhubkolben.*
3. *Die Pumpen können in „Tandem“ kombiniert werden.*
4. *Köpfe aus kunststoffbeschichtetem Aluminium. Rückschlagventile aus Edelstahl - Technopolymer.*

APPLICATIONS · *ANWENDUNGSBEREICHE*

Barres pulvérisatrices
Feldspritzen

Pulvérisateurs
Sprühgeräte

Dégivrage routier
Eisbeseitigung auf Straßen

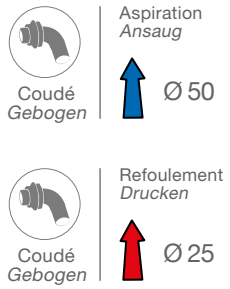

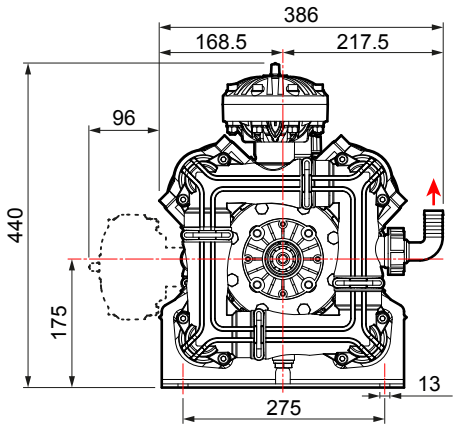

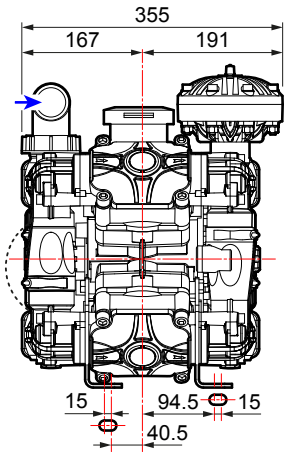

CARACTÉRISTIQUES TECHNIQUES · *TECHNISCHE EIGENSCHAFTEN*

BPS 200	0 bar - 0 p.s.i				5 bar - 72 p.s.i				10 bar - 145 p.s.i				15 bar - 217 p.s.i				20 bar - 290 p.s.i					
RPM	l/min	U.S.g.p.m.	HP	kW	l/min	U.S.g.p.m.	HP	kW	l/min	U.S.g.p.m.	HP	kW	l/min	U.S.g.p.m.	HP	kW	l/min	U.S.g.p.m.	HP	kW	kg	lb
400	150	39,5	1,0	0,7	148	39,2	2,3	1,7	148	39,0	4,0	3,0	147	38,9	5,7	4,2	145	38,4	7,3	5,4	37	82
450	167	44,0	1,2	0,9	165	43,6	2,7	2,0	165	43,5	4,6	3,4	165	43,6	6,6	4,9	163	43,0	8,3	6,1		
500	183	48,5	1,3	1,0	183	48,2	3,2	2,4	181	47,7	5,1	3,8	179	47,2	7,3	5,4	179	47,3	9,1	6,7		
550	199	52,7	1,5	1,1	199	52,6	3,6	2,7	199	52,7	5,7	4,2	197	52,1	8,0	5,9	197	51,9	10,3	7,6		

BPS 255	0 bar - 0 p.s.i				5 bar - 72 p.s.i				10 bar - 145 p.s.i				15 bar - 217 p.s.i				20 bar - 290 p.s.i					
RPM	l/min	U.S.g.p.m.	HP	kW	l/min	U.S.g.p.m.	HP	kW	l/min	U.S.g.p.m.	HP	kW	l/min	U.S.g.p.m.	HP	kW	l/min	U.S.g.p.m.	HP	kW	kg	lb
400	190	50,2	1,6	1,2	188	49,8	3,2	2,4	187	49,3	5,1	3,8	186	49,0	7,4	5,5	184	48,7	9,2	6,8	37	82
450	210	55,4	1,8	1,3	209	55,2	3,6	2,7	208	54,8	6,4	4,7	206	54,4	8,8	6,5	205	54,2	10,4	7,7		
500	232	61,2	1,9	1,4	231	61,0	4,2	3,1	229	60,5	6,9	5,1	228	60,1	9,4	7,0	227	60,0	12,1	8,9		
550	251	66,2	2,1	1,6	249	65,9	4,7	3,5	248	65,5	7,8	5,8	247	65,1	10,7	7,9	245	64,8	13,3	9,8		

VERSIONS DISPONIBLES · *ERHÄLTLICHE VERSIONEN*

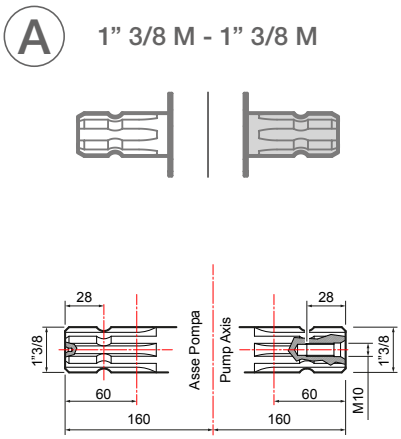

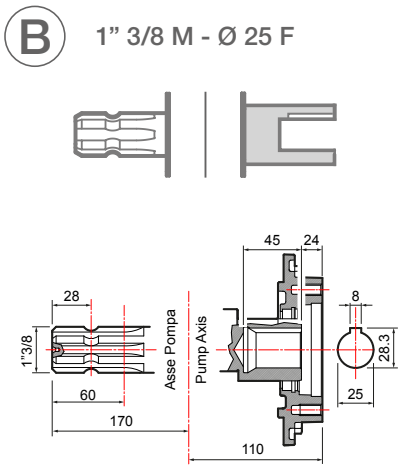

POMPE ET APPLICATIONS · *PUMPE UND ANWENDUNGSBEREICHE*

APPLICATIONS · *ANWENDUNGSBEREICHE*	TYPE D'ARBRE · *WELLENTYP* Code pompe · *Pumpencode*	APPLICATIONS · *ANWENDUNGSBEREICHE*

A — 1" 3/8 M - 1" 3/8 M

NBR	**BPS 200** **30061-00001** avec pieds / *mit Füßen*
D	**BPS 200** **30061-00002** avec pieds / *mit Füßen*
D	**BPS 255** **30076-00001** avec pieds / *mit Füßen*

Adaptateur pour moteur hydraulique *Adapter für Hydraulikmotor*	
Arbre cylindrique Ø 25" avec clavette 8 mm *Zylinderwelle Ø 25" mit 8 mm-Passfeder*	**10001-00618**
Arbre cylindrique Ø 32" avec clavette 10 mm *Zylinderwelle Ø 32" mit 10 mm-Passfeder*	**10001-00619**
Protection du cardan *Kardanwellenschutz* **UNI EN ISO 4254**	**10002-01775**
Protection du cardan *Kardanwellenschutz*	**10002-01741**
Bouchon d'arbre M *Kappe für Keilwelle*	**10002-01785**

Adaptateur pour moteur hydraulique *Adapter für Hydraulikmotor*	
Arbre cylindrique Ø 25" avec clavette 8 mm *Zylinderwelle Ø 25" mit 8 mm-Passfeder*	**10001-00639**
Arbre cylindrique Ø 32" avec clavette 10 mm *Zylinderwelle Ø 32" mit 10 mm-Passfeder*	**10001-00640**
Capteur de tours/min *Drehzahl-Sensor*	**00069-00238**
Kit de protection *Schutz-Set*	**00042-03582**
Protection du cardan *Kardanwellenschutz* **UNI EN ISO 4254**	**10002-01775**
Protection du cardan *Kardanwellenschutz*	**10002-01741**
Bouchon d'arbre M *Kappe für Keilwelle*	**10002-01740**

B — 1" 3/8 M - Ø 25 F

NBR	**BPS 200** **30061-00003** avec pieds / *mit Füßen*
D	**BPS 200** **30061-00004** avec pieds / *mit Füßen*
D	**BPS 255** **30076-00002** avec pieds / *mit Füßen*

Adaptateur pour moteur hydraulique *Adapter für Hydraulikmotor*	
Arbre cylindrique Ø 25" avec clavette 8 mm *Zylinderwelle Ø 25" mit 8 mm-Passfeder*	**Connexion directe**, adaptateur non nécessaire ***Direktanschluss***, *kein Adapter erforderlich*

Réducteurs / *Untersetzungsgetriebe.* **Adaptateurs / *Adapter.*** **Poulies / *Riemenscheibe.*** **Multiplicateurs / *Übersetzungsgetriebe.***
Protections / *Schutzvorrichtungen.*

SOUPAPES DE SÉCURITÉ · *SICHERHEITSVENTILE*

Non incluse
Nicht mitgeliefert

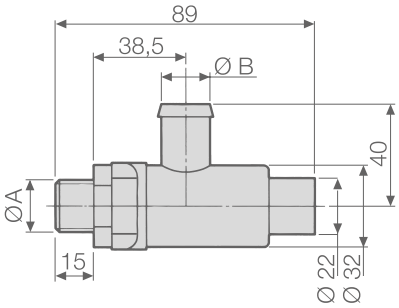

POMPES *PUMPEN*	CODE *CODE*	CARACTÉRISTIQUES TECHNIQUES · *TECHNISCHE EIGENSCHAFTEN*			
		Ø A	Ø B mm (in)	PRESSION *DRUCK* bar (p.s.i.)	Couleur *Farbe*
BPS 200	**10002-04633**	G 3/4	25 (1,00)	20 (290)	Vert - *Grün*
BPS 255					

KIT D'ENTRETIEN · *WARTUNGSSATZ*

SÉRIE *BAUREIHE*	MODÈLE *MODELL*	CODE *CODE*	TYPE DE MEMBRANE *MEMBRANTYP*
BPS	200	**10001-02057**	NBR
	255	**10001-02058**	DESMOPAN

MEMBRANES · *MEMBRANEN*

○	MATÉRIAU · *MATERIAL*	
	NBR	D
Membrane de la pompe *Pumpenmembran*	**00006-00007**	**00006-00093**
Membrane de l'accumulateur de pression *Membran Druckspeicher*	**00006-00029**	**00006-00058**

BPS 260 · BPS 325

POMPES À MEMBRANE À BASSE PRESSION / *NIEDERDRUCK-MEMBRANPUMPEN*

HIGHLIGHTS

	20 bar 290 p.s.i.
	249 - 319 l/min 65,8 - 84,2 US gpm
	550 rpm
	12,9 - 16,3 HP 9,5 - 12,1 kW
	Aluminium plastifié *Kunststoffbeschichtetes Aluminium* Polyamide *Polyamid*
	NBR Standard (BPS 260) DESMOPAN Standard
	À la demande *Auf Anfrage*

CARACTÉRISTIQUES

Configuration : 5 membranes en NBR (BPS 260) et Desmopan® (BPS 260 - BPS 325). Pièces en contact avec le liquide : aluminium plastifié et polyamide. À la demande : accumulateur de pression, soupape de sécurité.

EIGENSCHAFTEN

Konfiguration: 5 Membranen aus NBR (BPS 260) und Desmopan® (BPS 260 - BPS 325). Teile, die mit der Flüssigkeit in Berührung kommen: kunststoffbeschichtetes Aluminium und Polyamid. Auf Anfrage: Druckspeicher, Sicherheitsventil.

AVANTAGES

1. Membranes surdimensionnées.
2. Pistons à course brève.
3. Les pompes peuvent être couplées en « tandem ».
4. Têtes en aluminium plastifié. Soupapes de non-retour en acier inox - technopolymère.

VORTEILE

1. *Überdimensionierte Membranen.*
2. *Kurzhubkolben.*
3. *Die Pumpen können in „Tandem“ kombiniert werden.*
4. *Köpfe aus kunststoffbeschichtetem Aluminium. Rückschlagventile aus Edelstahl - Technopolymer.*

APPLICATIONS · *ANWENDUNGSBEREICHE*

Barres pulvérisatrices
Feldspritzen

Pulvérisateurs
Sprühgeräte

Dégivrage routier
Eisbeseitigung auf Straßen

Coudé
Gebogen

Aspiration
Ansaug

Ø 50 (BPS 260)
Ø 60 (BPS 325)

Coudé
Gebogen

Refoulement
Drucken

Ø 25 (BPS 260)
Ø 40 (BPS 325)

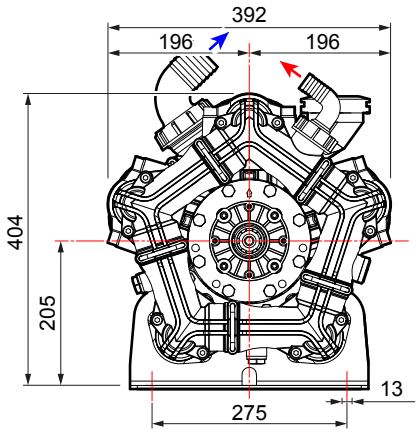

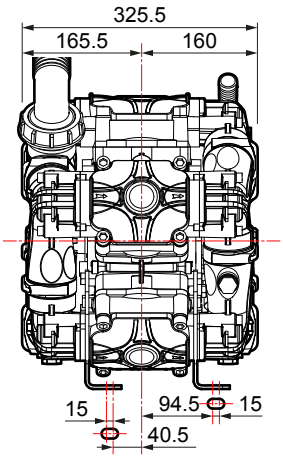

CARACTÉRISTIQUES TECHNIQUES · *TECHNISCHE EIGENSCHAFTEN*

BPS 260	0 bar - 0 p.s.i				5 bar - 72 p.s.i				10 bar - 145 p.s.i				15 bar - 217 p.s.i				20 bar - 290 p.s.i					
RPM	l/min	U.S.g.p.m.	HP	kW	l/min	U.S.g.p.m.	HP	kW	l/min	U.S.g.p.m.	HP	kW	l/min	U.S.g.p.m.	HP	kW	l/min	U.S.g.p.m.	HP	kW	kg	lb
400	187	49,4	1,3	1,0	185	48,8	2,8	2,1	185	48,8	5,0	3,7	183	48,4	7,2	5,3	181	47,7	9,1	6,7	44	97
450	208	55,0	1,5	1,1	206	54,6	3,4	2,5	206	54,3	5,8	4,3	206	54,5	8,2	6,1	204	54,0	10,4	7,7		
500	229	60,4	1,6	1,2	229	60,4	4,0	3,0	227	60,0	6,4	4,7	224	59,1	9,1	6,7	224	59,1	11,4	8,4		
550	249	65,8	1,9	1,4	249	65,7	4,6	3,4	249	65,7	7,2	5,3	247	65,3	10,0	7,4	247	65,2	12,9	9,5		

BPS 325	0 bar - 0 p.s.i				5 bar - 72 p.s.i				10 bar - 145 p.s.i				15 bar - 217 p.s.i				20 bar - 290 p.s.i					
RPM	l/min	U.S.g.p.m.	HP	kW	l/min	U.S.g.p.m.	HP	kW	l/min	U.S.g.p.m.	HP	kW	l/min	U.S.g.p.m.	HP	kW	l/min	U.S.g.p.m.	HP	kW	kg	lb
400	237	62,5	1,9	1,4	235	62,2	3,7	2,7	233	61,6	6,6	4,9	232	61,2	9,2	6,8	230	60,8	11,7	8,6	44	97
450	264	69,8	2,2	1,6	263	69,5	4,3	3,2	261	69,0	8,3	6,1	260	68,6	10,0	7,4	258	68,2	12,9	9,6		
500	292	77,0	2,4	1,8	291	76,8	5,2	3,8	289	76,2	8,5	6,3	287	75,7	11,9	8,8	286	75,5	14,6	10,8		
550	319	84,2	2,7	2,0	317	83,8	5,7	4,2	315	83,2	9,1	6,7	313	82,6	13,1	9,7	311	82,1	16,3	12,1		

VERSIONS DISPONIBLES · *ERHÄLTLICHE VERSIONEN*

A 1” 3/8 M - 1” 3/8 M

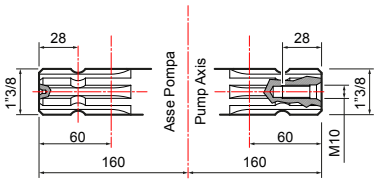

B 1” 3/8 M - Ø 25 F

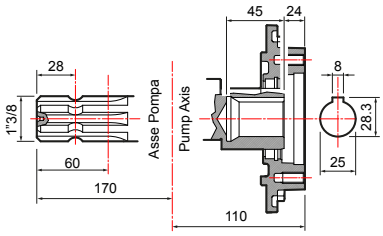

POMPE ET APPLICATIONS · *PUMPE UND ANWENDUNGSBEREICHE*

APPLICATIONS · *ANWENDUNGSBEREICHE*	TYPE D'ARBRE · *WELLENTYP* Code pompe · *Pumpencode*	APPLICATIONS · *ANWENDUNGSBEREICHE*

A — 1" 3/8 M - 1" 3/8 M

NBR	**BPS 260** **30064-00001** avec pieds / *mit Füßen*
D	**BPS 260** **30064-00002** avec pieds / *mit Füßen*
D	**BPS 325** **30077-00001** avec pieds / *mit Füßen*

Adaptateur pour moteur hydraulique *Adapter für Hydraulikmotor*	
Arbre cylindrique Ø 25" avec clavette 8 mm *Zylinderwelle Ø 25" mit 8 mm-Passfeder*	**10001-00618**
Arbre cylindrique Ø 32" avec clavette 10 mm *Zylinderwelle Ø 32" mit 10 mm-Passfeder*	**10001-00619**
Protection du cardan *Kardanwellenschutz* **UNI EN ISO 4254**	**10002-01775**
Protection du cardan *Kardanwellenschutz*	**10002-01741**
Bouchon d'arbre M *Kappe für Keilwelle*	**10002-01785**

Adaptateur pour moteur hydraulique *Adapter für Hydraulikmotor*	
Arbre cylindrique Ø 25" avec clavette 8 mm *Zylinderwelle Ø 25" mit 8 mm-Passfeder*	**10001-00639**
Arbre cylindrique Ø 32" avec clavette 10 mm *Zylinderwelle Ø 32" mit 10 mm-Passfeder*	**10001-00640**
Capteur de tours/min *Drehzahl-Sensor*	**00069-00238**
Kit de protection *Schutz-Set*	**00042-03582**
Protection du cardan *Kardanwellenschutz* **UNI EN ISO 4254**	**10002-01775**
Protection du cardan *Kardanwellenschutz*	**10002-01741**
Bouchon d'arbre M *Kappe für Keilwelle*	**10002-01740**

B — 1" 3/8 M - Ø 25 F

NBR	**BPS 260** **30064-00003** avec pieds / *mit Füßen*
D	**BPS 260** **30064-00004** avec pieds / *mit Füßen*
D	**BPS 325** **30077-00002** avec pieds / *mit Füßen*

Adaptateur pour moteur hydraulique *Adapter für Hydraulikmotor*	
Arbre cylindrique Ø 25" avec clavette 8 mm *Zylinderwelle Ø 25" mit 8 mm-Passfeder*	**Connexion directe**, adaptateur non nécessaire ***Direktanschluss***, *kein Adapter erforderlich*

Réducteurs / *Untersetzungsgetriebe.* **Adaptateurs / *Adapter.*** **Poulies / *Riemenscheibe.*** **Multiplicateurs / *Übersetzungsgetriebe.***
Protections / *Schutzvorrichtungen.*

SOUPAPES DE SÉCURITÉ · *SICHERHEITSVENTILE*

Non incluse
Nicht mitgeliefert

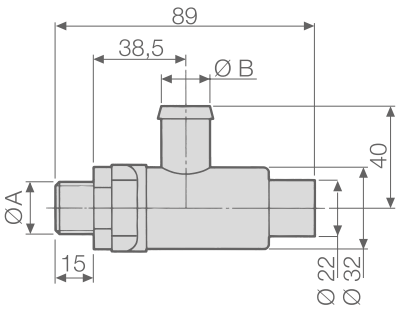

POMPES *PUMPEN*	CODE *CODE*	CARACTÉRISTIQUES TECHNIQUES · *TECHNISCHE EIGENSCHAFTEN*			
		Ø A	Ø B mm (in)	PRESSION *DRUCK* bar (p.s.i.)	Couleur *Farbe*
BPS 260	**10002-04633**	G 3/4	25 (1,00)	20 (290)	Vert - *Grün*

AUTRES ACCESSOIRES · *SONSTIGES ZUBEHÖR*

	Kit du compensateur d'huile à distance *Ferngesteuerter Ölausgleichersatz*	CODE *CODE*
		10002-00804

KIT D'ENTRETIEN · *WARTUNGSSATZ*

SÉRIE *BAUREIHE*	MODÈLE *MODELL*	CODE *CODE*	TYPE DE MEMBRANE *MEMBRANTYP*
BPS	260	**10001-02049**	NBR
		10001-02050	DESMOPAN
	325	**10001-02050**	DESMOPAN

MEMBRANES · *MEMBRANEN*

	MATÉRIAU · *MATERIAL*	
	NBR	D
Membrane de la pompe *Pumpenmembran*	**00006-00007**	**00006-00093**
Membrane de l'accumulateur de pression *Membran Druckspeicher*	**00006-00029**	**00006-00058**

BPS 300 · BPS 385

POMPES À MEMBRANE À BASSE PRESSION / *NIEDERDRUCK-MEMBRANPUMPEN*

HIGHLIGHTS

	20 bar 290 p.s.i.
	299 - 382 l/min 79 - 100,8 US gpm
	550 rpm
	15,4 - 20,2 HP 11,3 - 15,0 kW
	Aluminium plastifié *Kunststoffbeschichtetes Aluminium* Polyamide *Polyamid*
	NBR Standard (BPS 300) DESMOPAN Standard
	À la demande *Auf Anfrage*

CARACTÉRISTIQUES

Configuration : 6 membranes en NBR (BPS 300) et Desmopan® (BPS 300 - BPS 385). Pièces en contact avec le liquide : aluminium plastifié et polyamide. À la demande : accumulateur de pression, soupape de sécurité.

EIGENSCHAFTEN

Konfiguration: 6 Membranen aus NBR (BPS 300) und Desmopan® (BPS 300 - BPS 385). Teile, die mit der Flüssigkeit in Berührung kommen: kunststoffbeschichtetes Aluminium und Polyamid. Auf Anfrage: Druckspeicher, Sicherheitsventil.

AVANTAGES

1. Membranes surdimensionnées.
2. Pistons à course brève.
3. Les pompes peuvent être couplées en « tandem ».
4. Têtes en aluminium plastifié. Soupapes de non-retour en acier inox - technopolymère.

VORTEILE

1. *Überdimensionierte Membranen.*
2. *Kurzhubkolben.*
3. *Die Pumpen können in „Tandem“ kombiniert werden.*
4. *Köpfe aus kunststoffbeschichtetem Aluminium. Rückschlagventile aus Edelstahl - Technopolymer.*

APPLICATIONS · *ANWENDUNGSBEREICHE*

Barres pulvérisatrices
Feldspritzen

Pulvérisateurs
Sprühgeräte

Dégivrage routier
Eisbeseitigung auf Straßen

Coudé
Gebogen

Aspiration
Ansaug

Ø 60

Coudé
Gebogen

Refoulement
Drucken

Ø 40

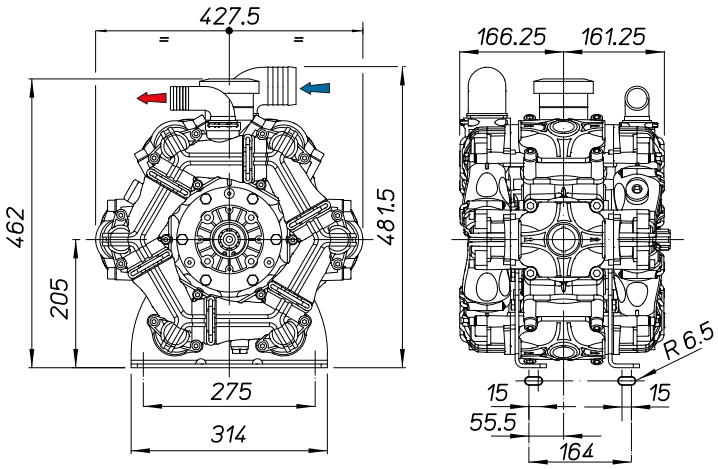

CARACTÉRISTIQUES TECHNIQUES · *TECHNISCHE EIGENSCHAFTEN*

BPS 300	0 bar - 0 p.s.i				5 bar - 72 p.s.i				10 bar - 145 p.s.i				15 bar - 217 p.s.i				20 bar - 290 p.s.i					
RPM	l/min	U.S.g.p.m.	HP	kW	l/min	U.S.g.p.m.	HP	kW	l/min	U.S.g.p.m.	HP	kW	l/min	U.S.g.p.m.	HP	kW	l/min	U.S.g.p.m.	HP	kW	kg	lb
400	224	59	2,3	1,7	224	59	3,4	2,5	222	59	6,0	4,4	220	58	8,6	6,3	219	58	11,0	8,1	51	112
450	250	66	3,1	2,3	250	66	4,1	3,0	248	66	6,9	5,1	246	55	9,8	7,2	245	65	12,5	9,2		
500	274	72	3,9	2,9	274	72	4,8	3,5	272	72	7,8	5,7	270	71	10,9	8,0	269	71	13,7	10,1		
550	299	79	4,5	3,3	298	79	5,4	4,0	298	79	8,6	6,3	296	78	12,0	8,8	295	78	15,4	11,3		

BPS 385	0 bar - 0 p.s.i				5 bar - 72 p.s.i				10 bar - 145 p.s.i				15 bar - 217 p.s.i				20 bar - 290 p.s.i					
RPM	l/min	U.S.g.p.m.	HP	kW	l/min	U.S.g.p.m.	HP	kW	l/min	U.S.g.p.m.	HP	kW	l/min	U.S.g.p.m.	HP	kW	l/min	U.S.g.p.m.	HP	kW	kg	lb
400	288	76,1	1,3	0,9	286	75,4	4,6	3,4	283	74,7	8,0	5,9	281	74,3	11,1	8,2	280	74,0	14,5	10,7	51	112
450	320	84,4	1,4	1,0	318	84,1	5,7	4,2	316	83,5	9,0	6,7	316	83,6	13,5	10,0	313	82,7	16,5	12,2		
500	355	93,7	1,5	1,1	353	93,3	7,0	5,2	350	92,5	11,1	8,2	348	92,1	14,9	11,1	347	91,6	18,3	13,6		
550	382	100,8	1,7	1,3	380	100,4	7,7	5,7	378	99,8	12,1	8,9	375	99,0	16,3	12,1	374	98,9	20,2	15,0		

VERSIONS DISPONIBLES · *ERHÄLTLICHE VERSIONEN*

A 1” 3/8 M - 1” 3/8 M

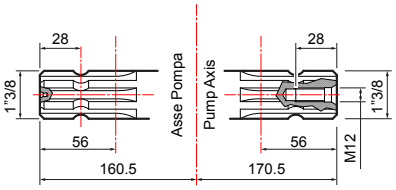

B 1” 3/8 F - 1” 3/8 M

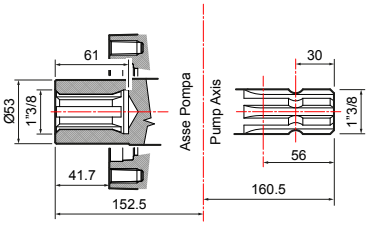

C 1” 3/8 M - Ø 25/32 F

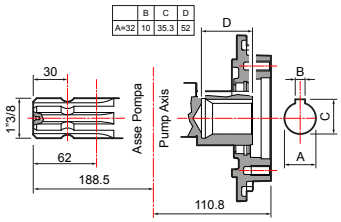

POMPE ET APPLICATIONS · *PUMPE UND ANWENDUNGSBEREICHE*

APPLICATIONS · *ANWENDUNGSBEREICHE*	TYPE D'ARBRE · *WELLENTYP* Code pompe · *Pumpencode*	APPLICATIONS · *ANWENDUNGSBEREICHE*

A — 1" 3/8 M - 1" 3/8 M

NBR	**BPS 300** **30067-00002** avec pieds / *mit Füßen*
D	**BPS 300** **30067-00004** avec pieds / *mit Füßen*
D	**BPS 385** **30079-00001** avec pieds / *mit Füßen*

Adaptateur pour moteur hydraulique *Adapter für Hydraulikmotor*	
Arbre cylindrique Ø 25" avec clavette 8 mm *Zylinderwelle Ø 25" mit 8 mm-Passfeder*	**10001-00618**
Arbre cylindrique Ø 32" avec clavette 10 mm *Zylinderwelle Ø 32" mit 10 mm-Passfeder*	**10001-00619**
Protection du cardan *Kardanwellenschutz* **UNI EN ISO 4254**	**10002-01775**
Protection du cardan *Kardanwellenschutz*	**10002-01741**
Bouchon d'arbre M *Kappe für Keilwelle*	**10002-01785**

B — 1" 3/8 F - 1" 3/8 M

NBR	**BPS 300** **30067-00012** avec pieds / *mit Füßen*
D	**BPS 300** **30067-00013** avec pieds / *mit Füßen*

Adaptateur pour moteur hydraulique *Adapter für Hydraulikmotor*	
Arbre cylindrique Ø 25" avec clavette 8 mm *Zylinderwelle Ø 25" mit 8 mm-Passfeder*	**10001-00626**
Arbre cylindrique Ø 32" avec clavette 10 mm *Zylinderwelle Ø 32" mit 10 mm-Passfeder*	**10001-00627**
Protection du cardan *Kardanwellenschutz* **UNI EN ISO 4254**	**10002-01775**
Protection du cardan *Kardanwellenschutz*	**10002-01741**
Bouchon d'arbre M *Kappe für Keilwelle*	**10002-01740**

C — 1" 3/8 M - Ø 25 F

NBR	**BPS 300** **30067-00007** avec pieds / *mit Füßen*
D	**BPS 300** **30067-00008** avec pieds / *mit Füßen*

Adaptateur pour moteur hydraulique *Adapter für Hydraulikmotor*	
Arbre cylindrique Ø 25" avec clavette 8 mm *Zylinderwelle Ø 25" mit 8 mm-Passfeder*	**Connexion directe**, adaptateur non nécessaire ***Direktanschluss**, kein Adapter erforderlich*

C — 1" 3/8 M - Ø 32 F

NBR	**BPS 300** **30067-00005** avec pieds / *mit Füßen*
D	**BPS 300** **30067-00006** avec pieds / *mit Füßen*
D	**BPS 385** **30079-00002** avec pieds / *mit Füßen*

Adaptateur pour moteur hydraulique *Adapter für Hydraulikmotor*	
Arbre cylindrique Ø 32" avec clavette 10 mm *Zylinderwelle Ø 32" mit 10 mm-Passfeder*	**Connexion directe**, adaptateur non nécessaire ***Direktanschluss**, kein Adapter erforderlich*

Adaptateur pour moteur hydraulique *Adapter für Hydraulikmotor*	
Arbre cylindrique Ø 25" avec clavette 8 mm *Zylinderwelle Ø 25" mit 8 mm-Passfeder*	**10001-00626**
Arbre cylindrique Ø 32" avec clavette 10 mm *Zylinderwelle Ø 32" mit 10 mm-Passfeder*	**10001-00627**
Protection du cardan *Kardanwellenschutz* **UNI EN ISO 4254**	**10002-01775**
Protection du cardan *Kardanwellenschutz*	**10002-01741**
Bouchon d'arbre M *Kappe für Keilwelle*	**10002-01740**

Réducteurs / *Untersetzungsgetriebe.* **Adaptateurs / *Adapter.*** **Poulies / *Riemenscheibe.*** **Multiplicateurs / *Übersetzungsgetriebe.*** **Protections / *Schutzvorrichtungen.***

SOUPAPES DE SÉCURITÉ · *SICHERHEITSVENTILE*

Non incluse
Nicht mitgeliefert

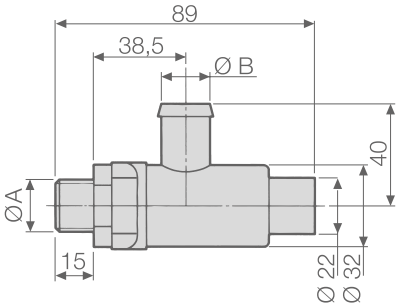

POMPES *PUMPEN*	CODE *CODE*	CARACTÉRISTIQUES TECHNIQUES · *TECHNISCHE EIGENSCHAFTEN*			
		Ø A	Ø B mm (in)	PRESSION *DRUCK* bar (p.s.i.)	Couleur *Farbe*
BPS 300	**10002-04633**	G 3/4	25 (1,00)	20 (290)	Vert - *Grün*

AUTRES ACCESSOIRES · *SONSTIGES ZUBEHÖR*

	Kit du compensateur d'huile à distance *Ferngesteuerter Ölausgleichersatz*	CODE *CODE*
		10002-00795

KIT D'ENTRETIEN · *WARTUNGSSATZ*

SÉRIE *BAUREIHE*	MODÈLE *MODELL*	CODE *CODE*	TYPE DE MEMBRANE *MEMBRANTYP*
BPS	300	**10001-13750**	NBR
		10001-11547	DESMOPAN
	385	**10001-11547**	DESMOPAN

MEMBRANES · *MEMBRANEN*

	MATÉRIAU · *MATERIAL*	
	NBR	D
Membrane de la pompe *Pumpenmembran*	**00006-00007**	**00006-00093**
Membrane de l'accumulateur de pression *Membran Druckspeicher*	**00006-00029**	**00006-00058**

BPS TANDEM

POMPES À MEMBRANE À BASSE PRESSION / *NIEDERDRUCK-MEMBRANPUMPEN*

HIGHLIGHTS

	20 bar 290 p.s.i.
	550 rpm
	Aluminium plastifié *Kunststoffbeschichtetes Aluminium* Polyamide *Polyamid*
	NBR Standard DESMOPAN Standard

CARACTÉRISTIQUES

Les pompes de la série BPS peuvent être couplées en tandem pour augmenter le débit ou réaliser des applications multiples synchronisées (pulvérisation/ agitation/recirculation constante).

EIGENSCHAFTEN

Die Pumpen der BPS-Reihe können in Tandem kombiniert werden, um die Fördermenge zu erhöhen oder mehrere Anwendungen synchron zu erreichen (Sprühen/Rühren/konstante Umwälzung).

AVANTAGES

1. Membranes surdimensionnées.
2. Pistons à course brève.
3. Les pompes peuvent être couplées en « tandem ».
4. Têtes en aluminium plastifié. Soupapes de non-retour en acier inox - technopolymère.

VORTEILE

1. *Überdimensionierte Membranen.*
2. *Kurzhubkolben.*
3. *Die Pumpen können in „Tandem“ kombiniert werden.*
4. *Köpfe aus kunststoffbeschichtetem Aluminium. Rückschlagventile aus Edelstahl - Technopolymer.*

APPLICATIONS · *ANWENDUNGSBEREICHE*

Barres pulvérisatrices
Feldspritzen

Pulvérisateurs
Sprühgeräte

Dégivrage routier
Eisbeseitigung auf Straßen

DÉTAILS · *EINZELTEILE*

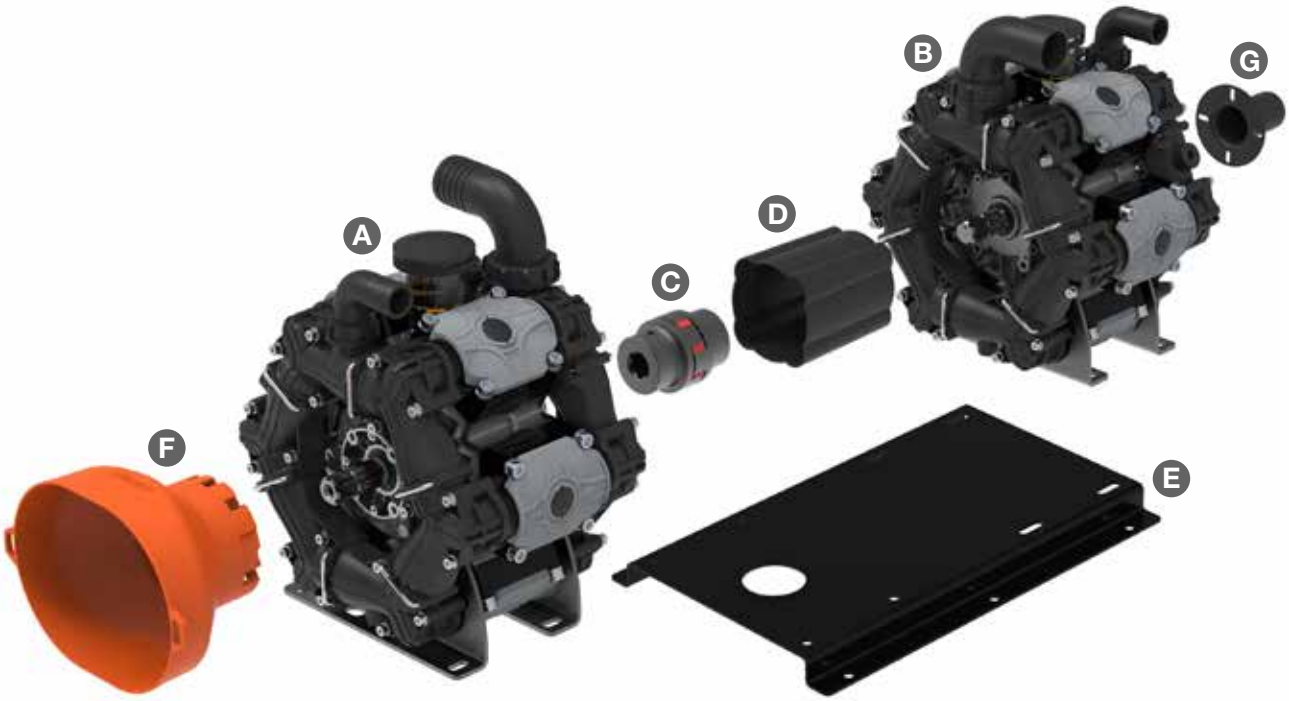

A		Pompe 1 *Pumpe 1*	Voir page 92 *Siehe Seite 92*
B		Pompe 2 *Pumpe 2*	Voir page 92 *Siehe Seite 92*
C		Joint élastique *Federkupplung*	CODE *CODE* **00065-00174**
D	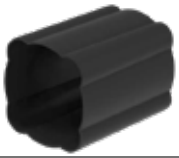	Protection du joint *Kupplungsschutz*	CODE *CODE* **10002-01738**
E		Base standard *Standardsockel*	CODE *CODE* **00071-00416**
F		Protection frontale *Vorderschutz*	CODE *CODE* **10002-01775**
G		Protection arrière *Hinterschutz*	CODE *CODE* **10002-01785**

EXEMPLES DE CONFIGURATIONS POSSIBLES · *BEISPIELE MÖGLICHER KONFIGURATIONEN*

A POMPE 1 / *PUMPE 1*	B POMPE 2 / *PUMPE 2*
BPS 300 (**30067-00004**) / BPS 385 (**30079-00001**) AEP 1" 3/8 M-M DS	BPS 300 (**30067-00004**) / BPS 385 (**30079-00001**) AEP 1" 3/8 M-M DS BPS 260 (**30064-00002**) / BPS 325 (**30077-00001**) AEP 1» 3/8 M-M DS BPS 200 AEP 1» 3/8 M-M DS * **30061-00010** BPS 160 AEP 1» 3/8 M-M DS * **30069-00010**
BPS 260 (**30064-00002**) / BPS 325 (**30077-00001**) AEP 1" 3/8 M-M DS	BPS 260 (**30064-00002**) / BPS 325 (**30077-00001**) AEP 1" 3/8 M-M DS BPS 200 AEP 1» 3/8 M-M DS * **30061-00010** BPS 160 AEP 1» 3/8 M-M DS * **30069-00010**
BPS 200 (**30061-00002**) / BPS 255 (**30076-00001**) AEP 1" 3/8 M-M DS	BPS 200 (**30061-00002**) / BPS 255 (**30076-00001**) AEP 1" 3/8 M-M DS

* Pieds hauts / *Hohe Stützfüße.*

POUR D'AUTRES CONFIGURATIONS, VEUILLEZ CONTACTER LE DÉPARTEMENT DES VENTES / *FÜR ANDERE KONFIGURATIONEN WENDEN SIE SICH BITTE AN DIE VERTRIEBSABTEILUNG.*

DESSINS TECHNIQUES · *TECHNISCHE ZEICHNUNGEN*

BPS 260 / BPS 325 + BPS 160 / BPS 195

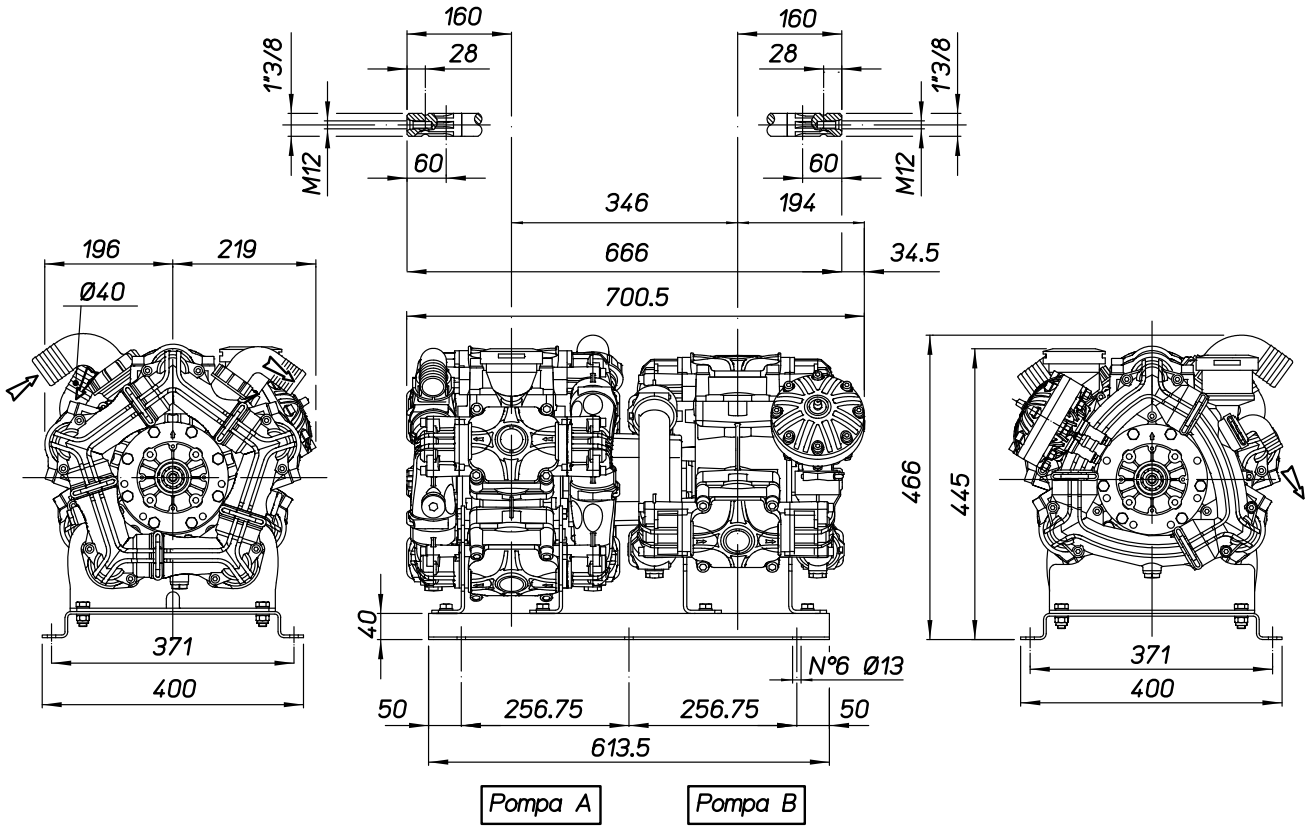

BPS 260 / BPS 325 + BPS 200 / BPS 255

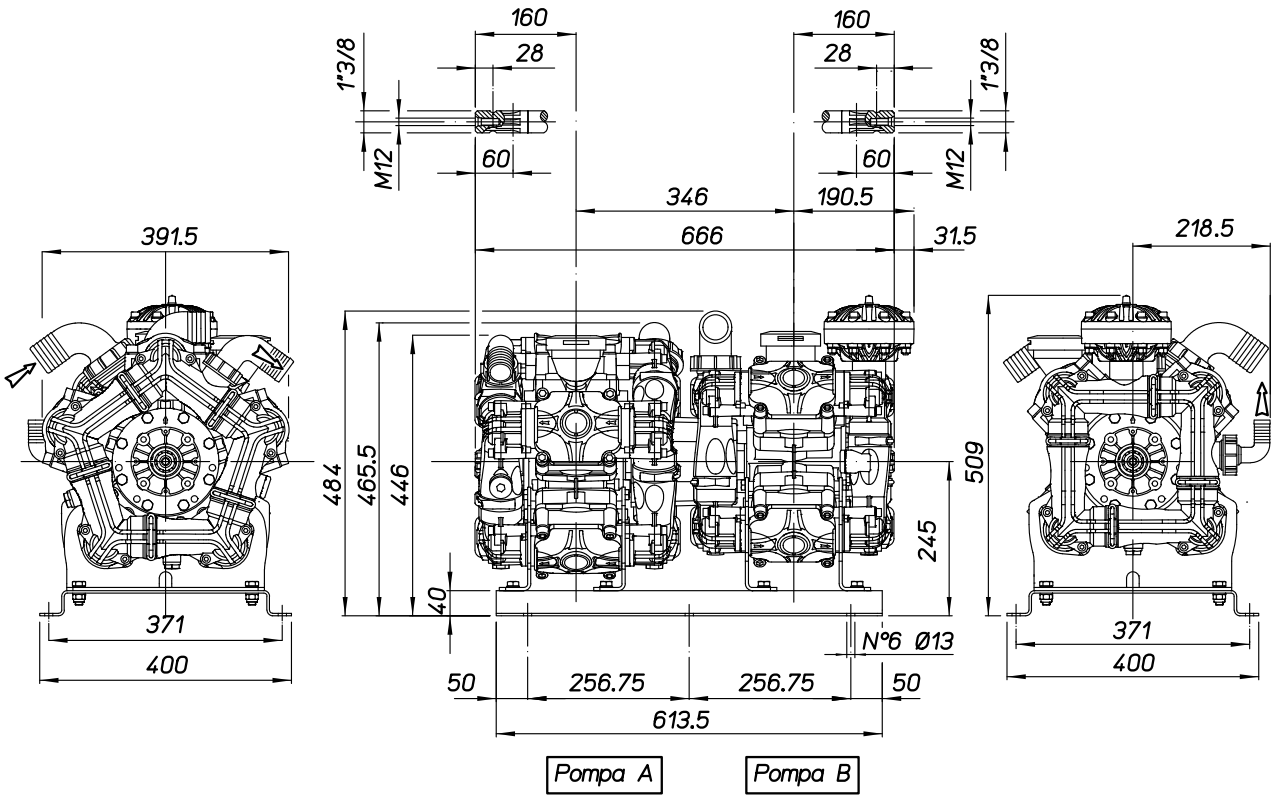

BPS 300 / BPS 385 + BPS 200 / BPS 255

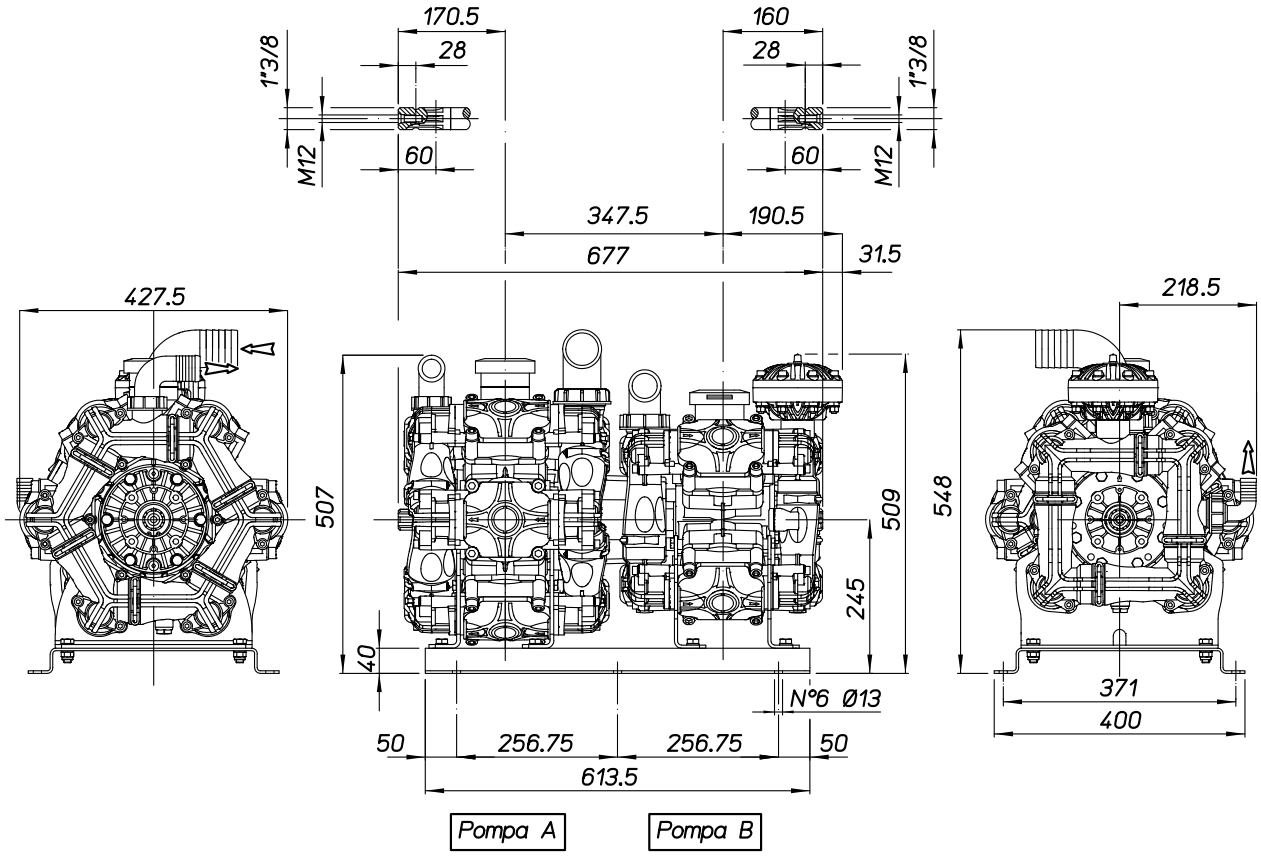

BPS 300 / BPS 385 + BPS 260 / BPS 325

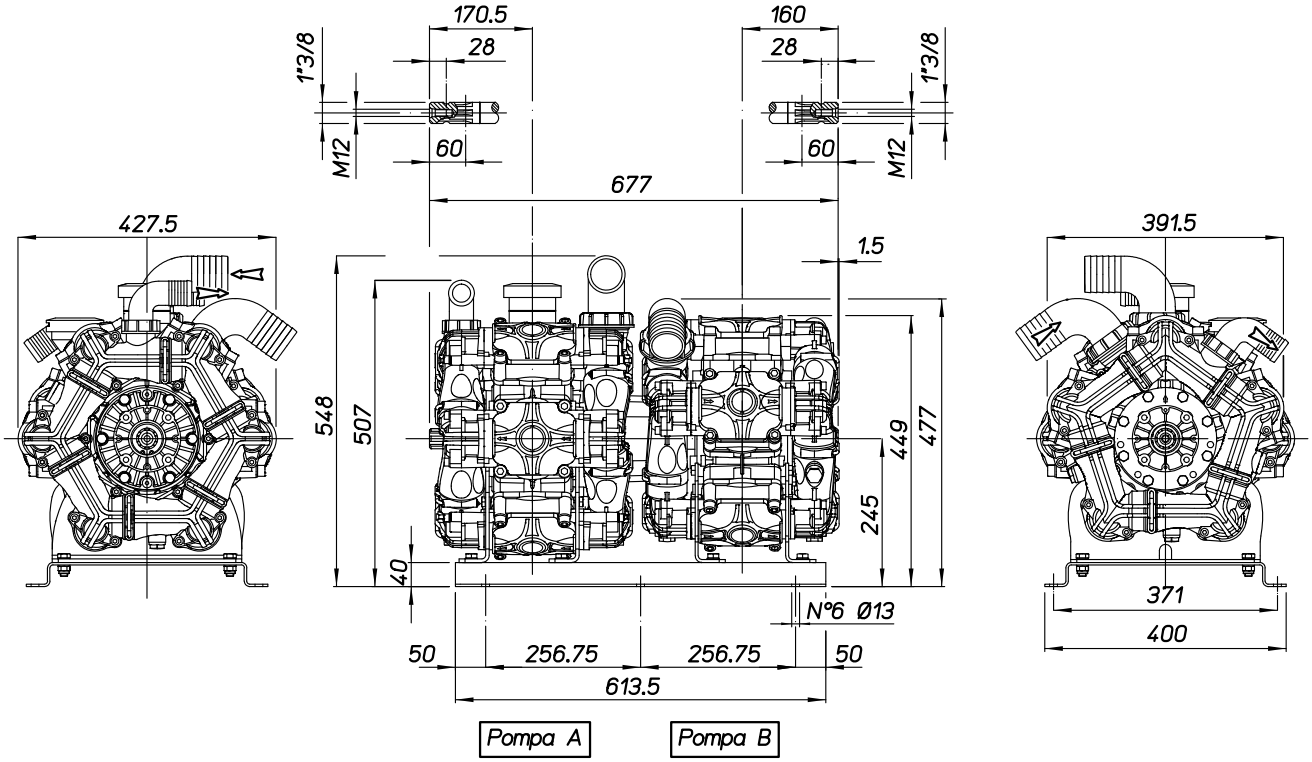

BPS 300 / BPS 385 + BPS 300 / BPS 385

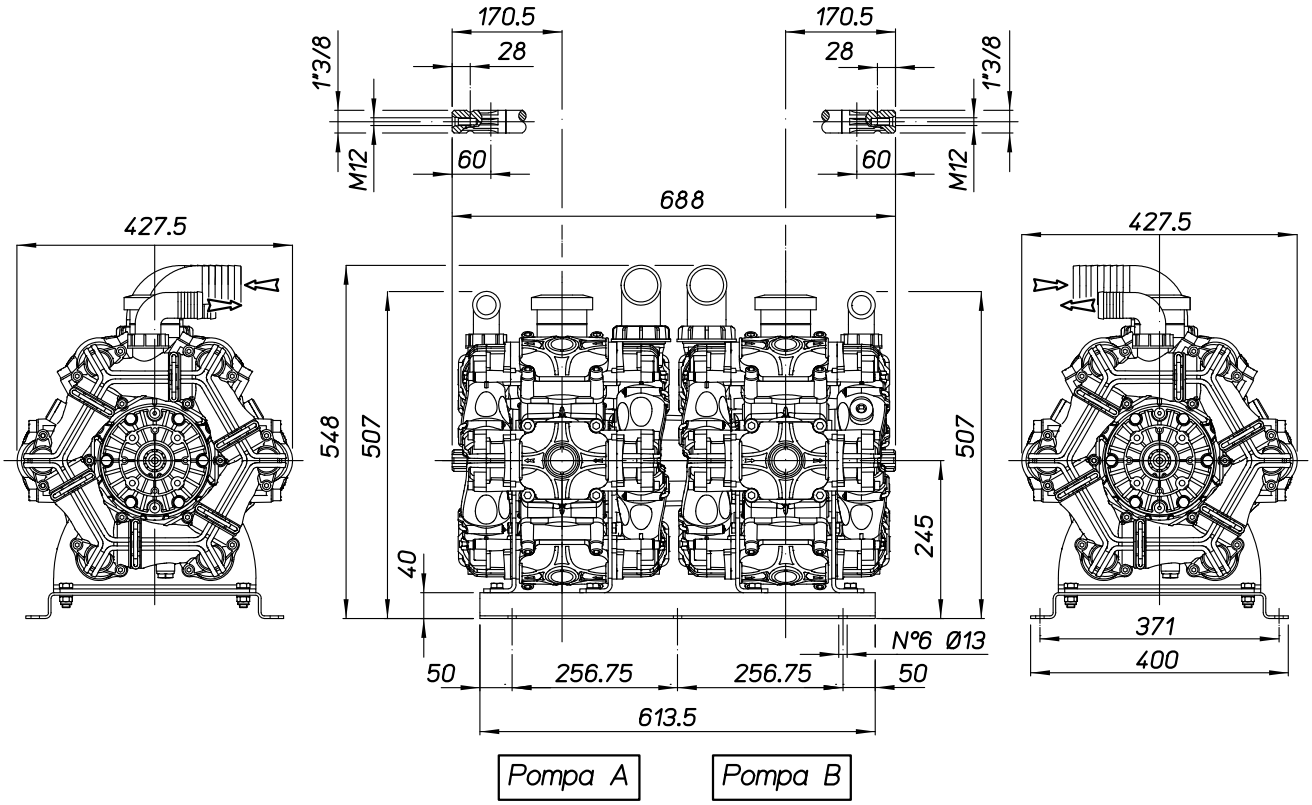

COMET BLOG : Cultiver la Connaissance
BLOG COMET: Wissen pflegen

LES PRINCIPAUX ÉLÉMENTS D'UNE POMPE À MEMBRANE

CAVITÉ DE DÉPLACEMENT (OU CHAMBRE DE POMPAGE)
La chambre de pompage ou cavité de déplacement est l'endroit où la **course de la membrane** génère **des contractions et des expansions alternatifs de volume**.

En pratique, **il s'agit de l'espace situé entre le creux de la tête et la face supérieure de la membrane.**

Cavité de déplacement

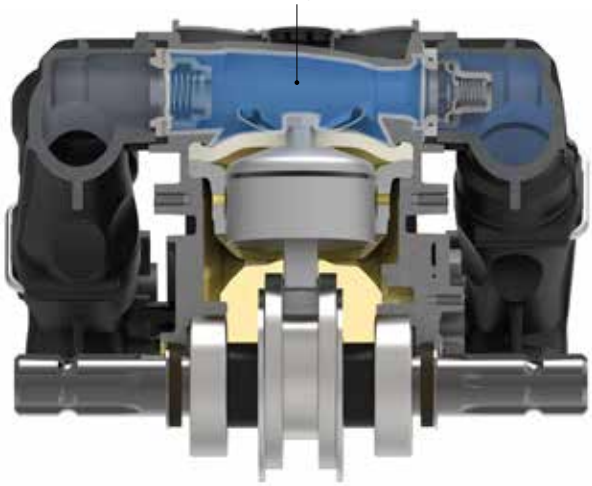

La forme interne de la tête de pompe a un effet fondamental sur ses performances.

Pour cette raison, sa conception interne a une forme concave en « dôme », ce qui permet d'optimiser les performances en termes de :
- **Pression**
- **Vide**
- **Amorçage**
- **Efficacité globale**

Comme cette pièce est soumise à une forte pression et à un fort processus d'usure, elle est normalement fabriquée dans des matériaux résistants, tels que **le laiton, l'aluminium anodisé, l'aluminium plastifié ou des technopolymères de haute technologie.**

Pour toute information supplémentaire, consulter le site web de Comet ou contacter notre personnel à l'adresse info@comet-spa.com

DIE HAUPTBESTANDTEILE EINER MEMBRANPUMPE

VERDRÄNGUNGSHÖHLE (ODER PUMPKAMMER)
*In der Pumpkammer oder Verdrängerhöhle erzeugt **die Membranbewegung** abwechselnde **volumetrische Zusammenziehungen und Ausdehnungen**.*

*Konkret, **handelt es sich um den Raum zwischen der Kammer des Pumpenkopfs und der Oberseite der Membran.***

Verdrängerhöhle

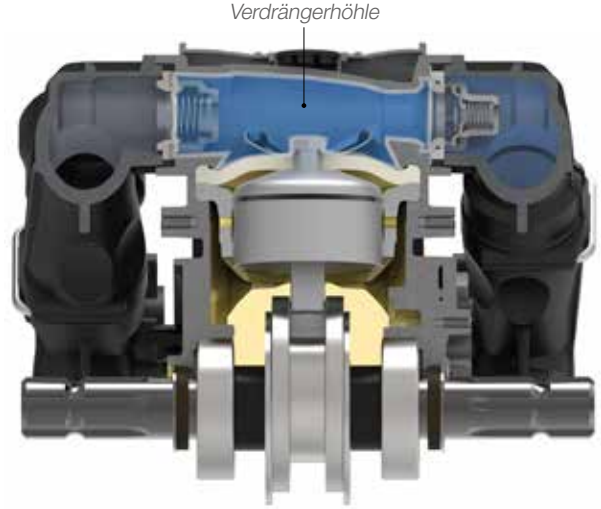

Die innere Form des Pumpenkopfs hat eine grundlegende Auswirkung auf die Leistung.

Aus diesem Grund hat sein inneres Design eine konkave „Kuppel"-Form, die es ermöglicht, die Leistung in Bezug auf Folgendes zu optimieren:
- ***Druck***
- ***Ansaugung***
- ***Priming***
- ***Gesamteffizienz***

*Da dieser Teil starkem Druck und hohem Verschleiß ausgesetzt ist, wird er normalerweise aus widerstandsfähigen Materialien wie **Messing, eloxiertem Aluminium, kunststoffbeschichtetem Aluminium oder fortschrittlichen Technopolymeren hergestellt.***

Weitere Informationen sind auf der Comet-Website zu finden oder können von unseren Mitarbeitern unter info@comet-spa.com angefordert werden

BPV 500

POMPES À MEMBRANE À BASSE PRESSION / *NIEDERDRUCK-MEMBRANPUMPEN*

HIGHLIGHTS

20 bar 290 p.s.i.	
474 l/min 125,1 US gpm	
550 rpm	
24,4 HP 18,0 kW	
Aluminium plastifié *Kunststoffbeschichtetes Aluminium* Polyamide *Polyamid*	
NBR	On request
DESMOPAN	Standard
VITON	On request

CARACTÉRISTIQUES

Configuration : 6 membranes en Desmopan®. Pièces en contact avec le liquide : aluminium plastifié et polyamide. À la demande : soupape de sécurité. Design extrêmement compact grâce à la configuration en V brevetée.

EIGENSCHAFTEN

Konfiguration: 6 Desmopan®-Membranen. Teile, die mit der Flüssigkeit in Berührung kommen: kunststoffbeschichtetes Aluminium und Polyamid. Auf Anfrage: Sicherheitsventil. Extrem kompaktes Design dank der patentierten V-förmigen Konfiguration.

AVANTAGES

1. Collecteurs réalisés en technopolymère à haute résistance mécanique et chimique.
2. Pieds fixés directement au corps de la pompe, avec une résistance élevée.
3. Têtes en aluminium plastifié à grande résistance mécanique et chimique.
4. Accessibilité exceptionnelle aux soupapes et aux membranes sans devoir renverser la pompe.

VORTEILE

1. *Armaturen aus Technopolymer mit hoher mechanischer und chemischer Beständigkeit.*
2. *Füße direkt am Pumpengehäuse befestigt, mit hoher Widerstandsfähigkeit.*
3. *Köpfe aus kunststoffbeschichtetem Aluminium mit hoher mechanischer und chemischer Widerstandsfähigkeit.*
4. *Hervorragende Zugänglichkeit zu Ventilen und Membranen, ohne dass die Pumpe umgedreht werden muss.*

APPLICATIONS · *ANWENDUNGSBEREICHE*

Barres pulvérisatrices
Feldspritzen

Dégivrage routier
Eisbeseitigung auf Straßen

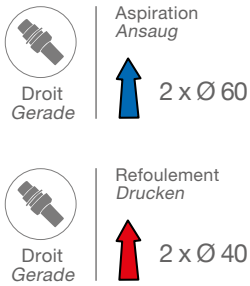

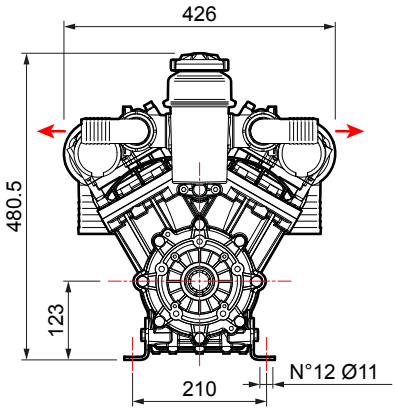

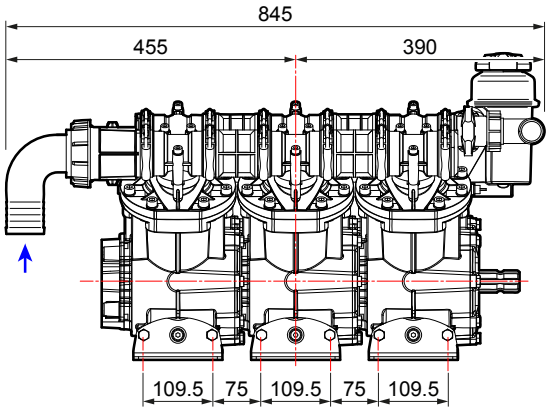

CARACTÉRISTIQUES TECHNIQUES · *TECHNISCHE EIGENSCHAFTEN*

BPV 500	0 bar - 0 p.s.i				5 bar - 72 p.s.i				10 bar - 145 p.s.i				15 bar - 217 p.s.i				20 bar - 290 p.s.i					
RPM	l/min	U.S.g.p.m.	HP	kW	l/min	U.S.g.p.m.	HP	kW	l/min	U.S.g.p.m.	HP	kW	l/min	U.S.g.p.m.	HP	kW	l/min	U.S.g.p.m.	HP	kW	kg	lb
400	355	93,9	2,4	1,8	352	92,9	5,4	4,0	352	92,9	9,5	7,0	348	92,0	13,6	10,0	344	91,0	17,3	12,8		
450	396	104,5	2,8	2,0	392	103,5	6,4	4,7	392	103,5	11,0	8,1	392	103,5	15,7	11,5	388	102,4	19,7	14,5	80	176
500	435	115,0	3,1	2,3	435	115,0	7,6	5,6	431	113,7	12,2	9,0	426	112,5	17,2	12,7	426	112,5	21,7	16,0		
550	474	125,1	3,6	2,6	474	125,1	8,7	6,4	474	125,1	13,6	10,0	469	128,8	19,0	13,9	469	123,8	24,4	18,0		

VERSIONS DISPONIBLES · *ERHÄLTLICHE VERSIONEN*

A 1” 3/8 M - Ø 32 F

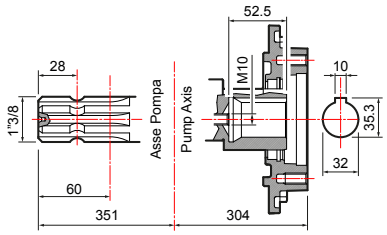

POMPE ET APPLICATIONS · *PUMPE UND ANWENDUNGSBEREICHE*

APPLICATIONS · *ANWENDUNGSBEREICHE*	TYPE D'ARBRE · *WELLENTYP* Code pompe · *Pumpencode*	APPLICATIONS · *ANWENDUNGSBEREICHE*

Adaptateur pour moteur hydraulique *Adapter für Hydraulikmotor*	
Arbre cylindrique Ø 32" avec clavette 10 mm *Zylinderwelle Ø 32" mit 10 mm-Passfeder*	**10001-00625**
Capteur de tours/min *Drehzahl-Sensor*	**00069-00238**
Kit de protection *Schutz-Set*	**00042-03582**
Protection du cardan *Kardanwellenschutz* **UNI EN ISO 4254**	**10002-01784**
Protection du cardan *Kardanwellenschutz*	**10002-01741**
Bouchon d'arbre M *Kappe für Keilwelle*	**00042-00214**

A

1" 3/8 M - Ø 32 F

D

BPV 500
30068-00001
avec pieds / *mit Füßen*

Adaptateur pour moteur hydraulique *Adapter für Hydraulikmotor*	
Arbre cylindrique Ø 32" avec clavette 10 mm *Zylinderwelle Ø 32" mit 10 mm-Passfeder*	**Connexion directe**, adaptateur non nécessaire ***Direktanschluss***, *kein Adapter erforderlich*

Réducteurs / *Untersetzungsgetriebe.* **Adaptateurs / *Adapter.*** **Poulies / *Riemenscheibe.*** **Multiplicateurs / *Übersetzungsgetriebe.***
Protections / *Schutzvorrichtungen.*

AUTRES ACCESSOIRES · *SONSTIGES ZUBEHÖR*

	Carter de protection *Schutzabdeckung*	CODE *CODE* **10002-00250**
	Kit raccord en Y pour aspiration *Anschluss-Set „Y“ für Ansaug*	CODE *CODE* **00009-01056**

KIT D'ENTRETIEN · *WARTUNGSSATZ*

SÉRIE *BAUREIHE*	MODÈLE *MODELL*	CODE *CODE*	TYPE DE MEMBRANE *MEMBRANTYP*
BPV	500	**10001-02052**	DESMOPAN

MEMBRANES · *MEMBRANEN*

○	MATÉRIAU · *MATERIAL*		
	NBR	D	V
Membrane de la pompe *Pumpenmembran*	-	**00006-00096**	-

C SERIES

C 610 H

C 610 HS

Pompes centrifuges

Le groupe composé d'un moteur hydraulique et d'une pompe centrifuge C610 est destiné à être appliqué sur de grands systèmes tractés ou automoteurs à barre, pour le désherbage et le traitement des cultures.

Il répond aux besoins de débits élevés et d'encombrements limités, permet une application facile sur la machine indépendamment de la prise de force, offre la possibilité de travailler avec précision et sécurité lorsqu'il est associé à un système informatisé de réglage et de contrôle de la distribution, et est idéal lorsque les conditions requièrent des solutions simples et fiables.

Les performances sont déterminées par le débit d'huile du système hydraulique et peuvent atteindre un débit maximal de 650 l/min et une pression maximale de 11,3 bar avec un refoulement fermé.

Les pompes sont disponibles en deux matériaux : fonte avec traitement de surface anticorrosion (H) ou acier inoxydable AISI 316 (HS).

Zentrifugalpumpen

Die aus Hydraulikmotor und Zentrifugalpumpe C610 bestehende Baugruppe ist für den Einsatz in großen gezogenen oder selbstfahrenden Anhängern zur Unkrautbekämpfung und Behandlung von Kulturen vorgesehen.

Die Gruppe erfüllt die Anforderungen an hohe Durchflussraten und kompakte Abmessungen, ermöglicht eine einfache Anwendung auf der Maschine unabhängig von der Zapfwelle, erlaubt ein präzises und sicheres Arbeiten in Verbindung mit einem computergesteuerten System zur Regelung und Steuerung der Verteilung und ist ideal, wenn die Bedingungen einfache und zuverlässige Lösungen erfordern.

Die Leistung wird durch die Ölfördermenge des Hydrauliksystems bestimmt und kann eine maximale Fördermenge von 650 l/min und einen maximalen Druck von 11,3 bar bei geschlossener Zufuhr erreichen.

Die Pumpen sind in zwei Materialien erhältlich: Gusseisen mit Korrosionsschutzbehandlung (H) oder Edelstahl AISI 316 (HS).

DÉTAILS TECHNIQUES · *TECHNISCHE DATEN*

C 610 H	C 610 HS
Fonte / *Gusseisen*	Acier inox AISI 316 / *Edelstahl AISI 316*
655 l/min 173 US gpm	655 l/min 173 US gpm
10 Bar 145 P.s.i.	10 Bar 145 P.s.i.
17,9 CV	17,9 CV
16 kg 35 lb	16 kg 35 lb

C SERIES

HIGHLIGHTS

A RÉSISTANCE EXTRÊME
Corps de la pompe en Acier inox AISI316 (C610HS) ou en Fonte avec traitement de protection par cataphorèse (C610H).

B POLYVALENCE
Raccord d'entrée (Ø 50 mm) / refoulement (Ø 60 mm)/ droit ou incurvé. Disponibles également en version avec raccord à pince de 2" (**1**).

C
Pompe orientable en quatre positions à 90°. Bouchons de vidange d'eau et de purge d'air dans chacune des quatre positions d'orientation de la pompe. Pied fixé sur le corps avec position horizontale pour toute orientation de la pompe, pour une fixation stable et indépendante lors des opérations d'entretien.

D DES MATÉRIAUX D'EXCELLENCE
Rotor en technopolymère à haute résistance chimique et mécanique. Joint mécanique en Graphite-Silicium-Viton® de longue durée. Arbre pompe supporté par deux roulements. Arbre moteur rainuré pour un accouplement rapide et facile à l'arbre pompe muni d'un rainurage femelle. Bride séparée de pompe et moteur pour un entretien rapide et facile.

E DES PERFORMANCES SUPÉRIEURES
Moteur à engrenages avec rendement supérieur par rapport au type Gerotor.
- Bride SAE A – 2 trous
- Arbre SAE A - 9T
- Accouplements arrière
- Disponibles en 3 différentes cylindrées (M06, M08, M11)

HIGHLIGHTS

ESTREME WIDERSTANDSFÄHIGKEIT
Pumpengehäuse aus Edelstahl AISI316 (C610HS) oder Gusseisen mit Kataphorese-Schutzbehandlung (C610H).

HOCHVIELSEITIG
*Anschluss für Einlass (Ø 50 mm) / Auslass (Ø 60 mm) / gerade oder gebogen. Auch in der Version mit 2"-Klemmbefestigung (**1**) erhältlich.*
Die Pumpe ist in vier Positionen um 90° drehbar. Wasserablass- und Entlüftungsstopfen in allen vier Ausrichtungspositionen der Pumpe. Fuß am Gehäuse befestigt, horizontal positioniert für alle Ausrichtungen der Pumpe, um eine stabile und unabhängige Befestigung bei Wartungsarbeiten zu gewährleisten.

AUSGEZEICHNETE MATERIALIEN
Laufrad aus Technopolymer mit hoher chemischer und mechanischer Widerstandsfähigkeit. Gleitringdichtung aus Graphit-Silizium-Viton® mit hoher Lebensdauer. Pumpenwelle mit doppeltem Lager. Genutete Motorwelle, die eine schnelle und einfache Kopplung mit der Pumpenwelle mit Innennut gewährleistet. Separate Pumpen- und Motorflansche für einfache und schnelle Wartung.

HÖHERE LEISTUNG
Zahnradmotor mit höherem Wirkungsgrad als der Gerotor-Typ.
- *SAE A-Flansch – 2 Löcher*
- *SAE A-Welle – 9T*
- *Rückseitige Anschlüsse*
- *Erhältlich in 3 verschiedenen Hubräumen (M06, M08, M11)*

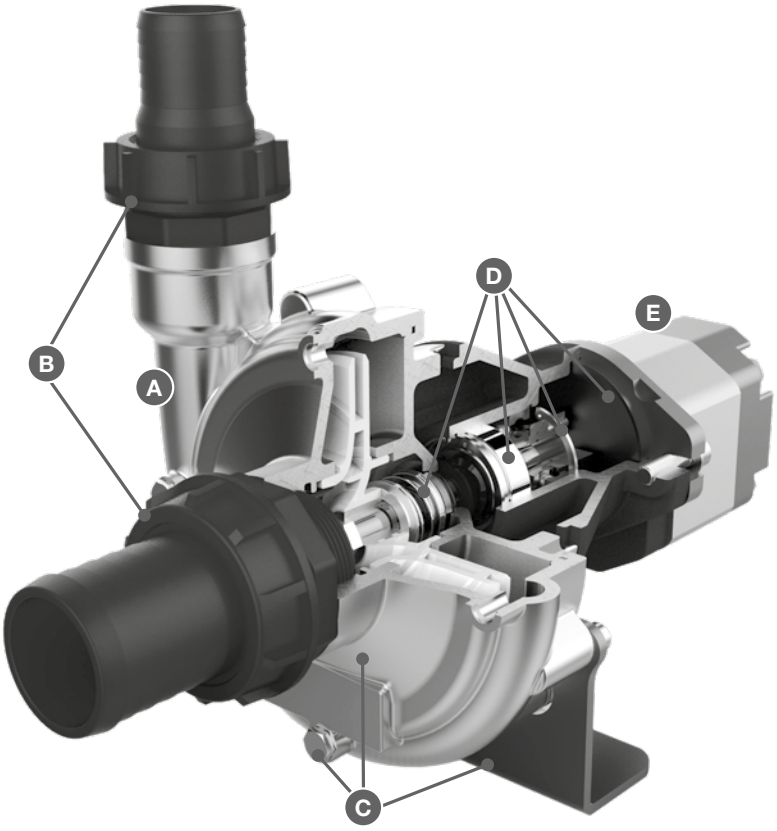

C 610 H · C 610 HS

POMPES CENTRIFUGES / *ZENTRIFUGALPUMPEN*

HIGHLIGHTS

	10 bar 145 p.s.i.
	655 l/min 173 US gpm
	-
	13,2 kW
	Fonte avec traitement de cataphorèse (C 610 H) *Gusseisen mit Kataphorese-Behandlung (C 610 H)* Acier inox (C 610 HS) *Edelstahl (C 610 HS)*
	NBR Standard DESMOPAN On request VITON On request

CARACTÉRISTIQUES

Pompes centrifuges à entraînement hydraulique. Corps de la pompe en fonte avec traitement de cataphorèse (C 610 H). Corps de la pompe en acier inox AISI 316 (C 610 HS). Rotor en polyamide, joint mécanique en Graphite-Silicium-Viton®.

EIGENSCHAFTEN

Hydraulisch angetriebene Zentrifugalpumpen. Pumpengehäuse aus Gusseisen mit Kataphorese-Schutzbehandlung (C 610 H). Pumpengehäuse aus Edelstahl AISI 316 (C 610 HS). Laufrad aus Polyamid, Gleitringdichtung aus Grafit-Silizium-Viton®.

AVANTAGES

1. Pompe orientable en quatre positions à 90°.
2. Pied fixé sur le Corps avec position horizontale pour toute orientation de la pompe.
3. Rotor en technopolymère à haute résistance chimique et mécanique.
4. Bride séparée de pompe et moteur pour un entretien rapide et facile.

VORTEILE

1. *Die Pumpe ist in vier Positionen um 90° drehbar.*
2. *Fuß am Gehäuse befestigt, horizontal positioniert für alle Ausrichtungen der Pumpe.*
3. *Laufrad aus Technopolymer mit hoher chemischer und mechanischer Widerstandsfähigkeit.*
4. *Separate Pumpen- und Motorflansche für einfache und schnelle Wartung.*

APPLICATIONS · *ANWENDUNGSBEREICHE*

Barres pulvérisatrices
Feldspritzen

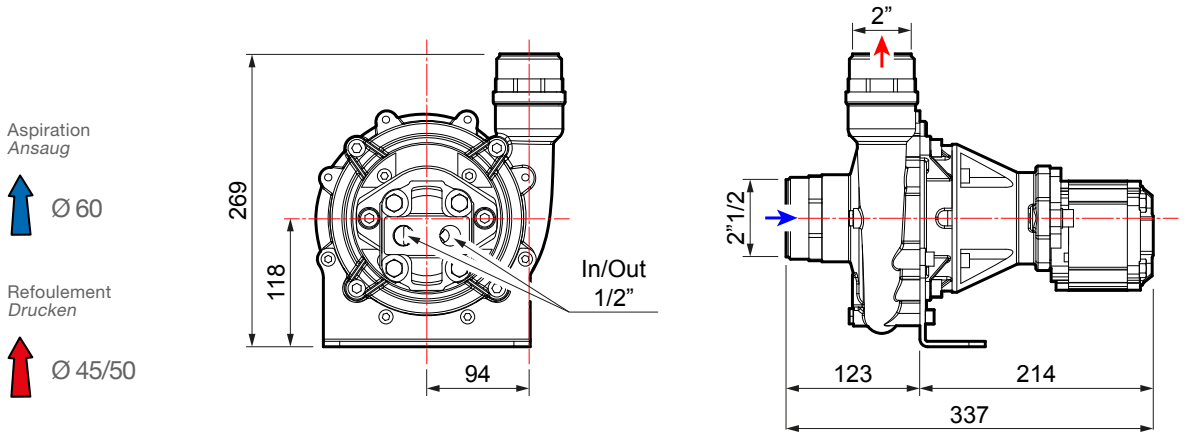

CARACTÉRISTIQUES TECHNIQUES · *TECHNISCHE EIGENSCHAFTEN*

C 610 H * Cylindrées - *Größen*	OIL l/min	U.S.g.p.m.	bar	p.s.i.	l/min	U.S.g.p.m.	kW	bar	p.s.i.	l/min	U.S.g.p.m.	kW	bar	p.s.i.	l/min	U.S.g.p.m.	kW	bar	p.s.i.	l/min	U.S.g.p.m.	kW	kg	lb
M06	16	4,2	1,0	15	435	115	1,2	2,0	29	191	50	1,0	-	-	-	-	-	-	-	-	-	-		
	19	5,0	1,0	15	570	151	1,8	2,0	29	446	118	1,8	3,0	44	254	67	1,4	-	-	-	-	-		
	22	5,8	1,0	15	629	166	3,1	2,0	29	598	158	3,4	3,0	44	478	126	3,1	4,0	58	310	82	2,6		
	25	6,6	1,0	15	650	172	4,2	2,0	29	643	170	5,0	3,0	44	625	165	5,5	5,0	73	334	88	3,8		
M08	29	7,7	1,0	15	630	166	3,1	2,0	29	601	159	3,4	3,0	44	473	125	3,0	4,0	58	294	78	2,5		
	33	8,7	1,0	15	645	170	4,2	2,0	29	637	168	4,9	3,0	44	627	166	5,5	5,0	73	365	96	4,1	16	35
	37	9,8	1,0	15	654	173	5,4	3,0	44	647	171	6,8	5,0	73	590	156	7,3	7,0	102	233	62	4,7		
M11	45	11,9	1,0	15	643	170	4,2	2,0	29	636	168	4,9	3,0	44	623	165	5,5	5,0	73	377	100	4,3		
	50	13,2	1,0	15	665	176	5,5	3,0	44	654	173	6,8	5,0	73	571	151	7,0	7,0	102	250	66	5,1		
	56	14,8	1,0	15	664	175	6,7	3,0	44	654	173	8,3	5,0	73	647	171	9,9	8,0	116	396	105	7,9		
	62	16,4	1,0	15	655	173	8,4	3,0	44	647	171	9,9	7,0	102	630	166	13,2	10,0	145	389	103	10,5		

C 610 HS * Cylindrées - *Größen*	OIL l/min	U.S.g.p.m.	bar	p.s.i.	l/min	U.S.g.p.m.	kW	bar	p.s.i.	l/min	U.S.g.p.m.	kW	bar	p.s.i.	l/min	U.S.g.p.m.	kW	bar	p.s.i.	l/min	U.S.g.p.m.	kW	kg	lb
M06	16	4,2	1,0	15	435	115	1,2	2,0	29	191	50	1,0	-	-	-	-	-	-	-	-	-	-		
	19	5,0	1,0	15	570	151	1,8	2,0	29	446	118	1,8	3,0	44	254	67	1,4	-	-	-	-	-		
	22	5,8	1,0	15	629	166	3,1	2,0	29	598	158	3,4	3,0	44	478	126	3,1	4,0	58	310	82	2,6		
	25	6,6	1,0	15	650	172	4,2	2,0	29	643	170	5,0	3,0	44	625	165	5,5	5,0	73	334	88	3,8		
M08	29	7,7	1,0	15	630	166	3,1	2,0	29	601	159	3,4	3,0	44	473	125	3,0	4,0	58	294	78	2,5		
	33	8,7	1,0	15	645	170	4,2	2,0	29	637	168	4,9	3,0	44	627	166	5,5	5,0	73	365	96	4,1	16	35
	37	9,8	1,0	15	654	173	5,4	3,0	44	647	171	6,8	5,0	73	590	156	7,3	7,0	102	233	62	4,7		
M11	45	11,9	1,0	15	643	170	4,2	2,0	29	636	168	4,9	3,0	44	623	165	5,5	5,0	73	377	100	4,3		
	50	13,2	1,0	15	665	176	5,5	3,0	44	654	173	6,8	5,0	73	571	151	7,0	7,0	102	250	66	5,1		
	56	14,8	1,0	15	664	175	6,7	3,0	44	654	173	8,3	5,0	73	647	171	9,9	8,0	116	396	105	7,9		
	62	16,4	1,0	15	655	173	8,4	3,0	44	647	171	9,9	7,0	102	630	166	13,2	10,0	145	389	103	10,5		

* NOTE: Les performances indiquées sont obtenues dans des systèmes hydrauliques avec huile à une pression maximale de 170 bar et à une température maximale de 65° C.

N.B. Die angegebenen Leistungen werden in Hydraulikanlagen bei einem Öldruck von maximal 170 bar und einer Temperatur von maximal 65° C erreicht.

VERSIONS DISPONIBLES · *ERHÄLTLICHE VERSIONEN*

A	B	C
M06	M08	M11
650 l/min - 5 bar	654 l/min - 7 bar	655 l/min - 10 bar
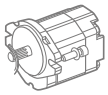	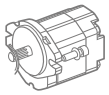	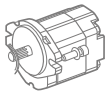
OIL 25 l/min	OIL 37 l/min	OIL 62 l/min
C 610 H **33003-00001**	**C 610 H** **33003-00002**	**C 610 H** **33003-00003**
C 610 HS **33003-00005**	**C 610 HS** **33003-00006**	**C 610 HS** **33003-00007**

AUTRES ACCESSOIRES · *SONSTIGES ZUBEHÖR*

	Kit raccord porte-tuyau aspiration *Saug-Schlauchanschluss-Set*	**Ø 60 mm** Droit *Gerade*	CODE *CODE* **00009-01035**
		Ø 60 mm Coudé *Gebogen*	CODE *CODE* **00009-01038**
	Kit raccord porte-tuyau refoulement *Druck-Schlauchanschluss-Set*	**Ø 45 mm** Droit *Gerade*	CODE *CODE* **00009-01033**
		Ø 50 mm Droit *Gerade*	CODE *CODE* **00009-01034**
		Ø 45 mm Coudé *Gebogen*	CODE *CODE* **00009-01036**
		Ø 50 mm Coudé *Gebogen*	CODE *CODE* **00009-01037**

COMET BLOG : Cultiver la Connaissance
BLOG COMET: Wissen pflegen

FONCTIONNEMENT D'UNE POMPE À MEMBRANE

PHASE D'ASPIRATION
La membrane se déplace vers le bas. Le volume de la chambre se dilate et crée une pression **(p1)** inférieure à celle des conduites d'aspiration **(p2)** et de refoulement **(p3)**: **p2 > p1 < p3**.

La pression négative à l'intérieur de la cavité **ouvre la soupape d'aspiration** : le vide surmonte la charge du ressort, en détachant le disque et permettant au liquide de s'écouler à l'intérieur de la cavité.

En même temps, le vide maintient la **soupape de refoulement fermée**, car la charge du ressort est supérieure à la pression à l'intérieur du disque de la cavité, empêchant ainsi tout écoulement de liquide. Cela permet à la **chambre de pompage de se remplir**.

PHASE DE REFOULEMENT
La membrane remonte, en comprimant le volume et augmentant la pression à l'intérieur de la cavité **(p1)**, qui est maintenant supérieure à la pression sur les conduites d'aspiration **(p2)** et de refoulement **(p3)**: **p2 < p1 > p3**.

L'augmentation de la pression entraîne la **fermeture de la soupape d'aspiration**, car la pression positive dans la chambre de pompage maintient le disque attaché à la bague de siège et empêche les retours d'eau.

Au contraire, la **soupape de refoulement s'ouvre,**, car la pression positive surmonte la charge du ressort et ouvre le disque, ce qui permet au liquide d'être pompé à l'extérieur par la conduite de refoulement.

Pour toute information supplémentaire, consulter le site web de Comet ou contacter notre personnel à l'adresse info@comet-spa.com

BETRIEB EINER MEMBRANPUMPE

SAUGPHASE
*Die Membran bewegt sich nach unten. Das Kammervolumen dehnt sich aus und erzeugt einen Druck **(p1)** der niedriger ist als der Druck in den Saug- **(p2)** und Druckleitungen **(p3)**: **p2 > p1 < p3**.*

*Der Negativdruck im Inneren der Kavität **öffnet das Saugventil:** Das Vakuum überwindet die Federkraft, wodurch sich die Scheibe löst und die Flüssigkeit in die Kavität fließen kann.*

*Gleichzeitig hält das Vakuum **das Druckventil geschlossen**, da die Federkraft größer ist als der Druck im Inneren der Hohlscheibe, wodurch jeglicher Flüssigkeitsaustritt verhindert wird. Dadurch kann sich **die Pumpenkammer füllen**.*

DRUCKPHASE
*Die Membran bewegt sich nach oben, wodurch das Volumen komprimiert und der Druck im Inneren der Kammer **(p1)** erhöht wird, der nun höher als der Druck an der Saugleitung **(p2)** und Druckleitung **(p3)** ist: **p2 < p1 > p3**.*

*Der Druckanstieg bewirkt, **dass sich das Ansaugventil schließt,** da der positive Druck in der Pumpenkammer die Scheibe am Dichtungsring festhält und Rückflüsse verhindert.*

*Im Gegensatz dazu **öffnet sich das Druckventil**, da der positive Druck die Kraft der Feder überwindet und die Scheibe öffnet, wodurch die Flüssigkeit durch die Druckleitung nach außen gepumpt werden kann.*

Weitere Informationen sind auf der Comet-Website zu finden oder können von unseren Mitarbeitern unter info@comet-spa.com angefordert werden

Pompe à moyenne pression
Mitteldruckpumpen

Les **pompes à membrane à moyenne pression** (environ 30 bar) sont principalement utilisées pour la **pulvérisation localisée dans des serres ou de petits vignobles**.
La diversité d'applications possibles, tant dans le domaine agricole qu'industriel, requiert une **grande variété de dispositifs d'entraînement** de manière à garantir de la **flexibilité** par rapport aux exigences des clients. Dans la grande majorité des cas, ces pompes sont couplées à un moteur (endothermique, électrique, hydraulique ou à batterie) et raccordées à un réservoir de façon à pouvoir effectuer les **opérations en mobilité au moyen de brouettes ou pick-ups**.
En fonction des matériaux qui les composent, ces pompes peuvent être utilisées pour différentes fonctions tant dans le **secteur agricole** que dans celui **industriel** (désinfection, lavage de façades).
Parmi ce groupe de pompes, la MP 55 mérite une mention spéciale : il s'agit d'une pompe réalisée avec des **parties humides** entièrement en plastique, conçue pour l'agriculture biologique où l'on utilise du Kaolin, une solution très corrosive pour les matériaux traditionnels.
La MP 55 a été testée positivement sur le terrain pendant plus de 400 heures avec une efficacité constante.
Sa variante en **polypropylène** P 40/20 constitue en revanche la solution idéale pour le lavage de façades, qui prévoit l'emploi de liquides à base d'hypochlorite de sodium.

Mitteldruck-Membranpumpen *(ca. 30 bar) werden hauptsächlich für* ***die lokale Bewässerung in Gewächshäusern oder kleinen Weinbergen eingesetzt****.*
Die Vielzahl der möglichen Anwendungen, sowohl in der Landwirtschaft als auch in der Industrie, erfordert ***eine große Vielfalt an Antrieben****, um* ***Flexibilität*** *in Bezug auf die Kundenbedürfnisse zu gewährleisten. In den meisten Fällen sind diese Pumpen mit einem Motor (Verbrennungsmotor, Elektromotor, Hydraulikmotor oder Batteriemotor) kombiniert und an einen Tank angeschlossen,* ***sodass sie mobil mit Schubkarren oder Pick-ups eingesetzt werden können.***
Je nach Material, aus dem sie bestehen, können diese Pumpen sowohl in ***der Landwirtschaft*** *als auch in* ***der Industrie*** *für verschiedene Zwecke eingesetzt werden (Desinfektion, Softwash).*
Unter dieser Pumpengruppe verdient die MP 55 besondere Erwähnung, eine Pumpe mit ***wet parts*** *die vollständig aus Kunststoff besteht und für den biologischen Landbau entwickelt wurde, bei dem Kaolin verwendet wird, eine Lösung, die für herkömmliche Materialien hochkorrosiv ist. Die MP 55 wurde über 400 Stunden lang im Feld positiv getestet, wobei sie eine konstante Wirksamkeit beibehielt. Die Variante aus* ***Polypropylen*** *P 40/20ist hingegen die ideale Lösung für das Soft Wash, bei dem Flüssigkeiten auf Natriumhypochloritbasis verwendet werden.*

MP 20 · MP 30

POMPES À MEMBRANE À MOYENNE PRESSION / *MITTELDRUCK-MEMBRANPUMPEN*

HIGHLIGHTS

30 bar 435 p.s.i.	
22,4 - 32,0 l/min 5,9 - 8,5 US gpm	
550 rpm	
1,6 - 2,3 HP 1,2 - 1,7 kW	
Aluminium Anodisé *Eloxiertes Aluminium*	
NBR	Standard
DESMOPAN	On request
VITON	On request
Standard *Standard*	

CARACTÉRISTIQUES

Configuration : 2 membranes en NBR (Desmopan® et Viton à la demande). Pièces en contact avec le liquide : aluminium anodisé. Standard : accumulateur de pression. À la demande : soupape de sécurité.

EIGENSCHAFTEN

Konfiguration: 2 NBR-Membranen (Desmopan® und Viton auf Anfrage). Teile, die mit der Flüssigkeit in Berührung kommen: eloxiertes Aluminium. Standardlieferung: mit Druckspeicher. Auf Anfrage: Sicherheitsventil.

AVANTAGES

1. Bonne résistance à la corrosion assurée par les pièces en contact avec le liquide en aluminium anodisé.
2. Polyvalence d'application extrême, même sur de petites machines, grâce à leurs dimensions compactes.
3. Conçues pour les traitements de pulvérisation de cultures de moyennes dimensions, elles peuvent être montées sur des pulvérisateurs portés ou sur chariot, des motoculteurs et des groupes motopompes.

VORTEILE

1. *Gute Korrosionsbeständigkeit durch die mit der Flüssigkeit in Berührung kommenden Teile aus eloxiertem Aluminium.*
2. *Extreme Einsatzflexibilität auch bei kleinen Maschinen dank der kompakten Bauweise.*
3. *Konzipiert für Spritzbehandlungen in mittelgroßen Kulturen können auf Anbau- oder Anhängespritzen, Einachsschleppern und Motorpumpenaggregaten montiert werden.*

APPLICATIONS · *ANWENDUNGSBEREICHE*

Pulvérisation ponctuelle
Lokalisierte Besprühung

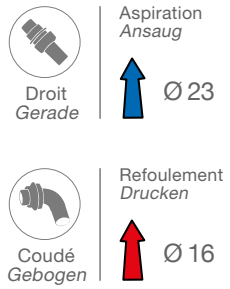

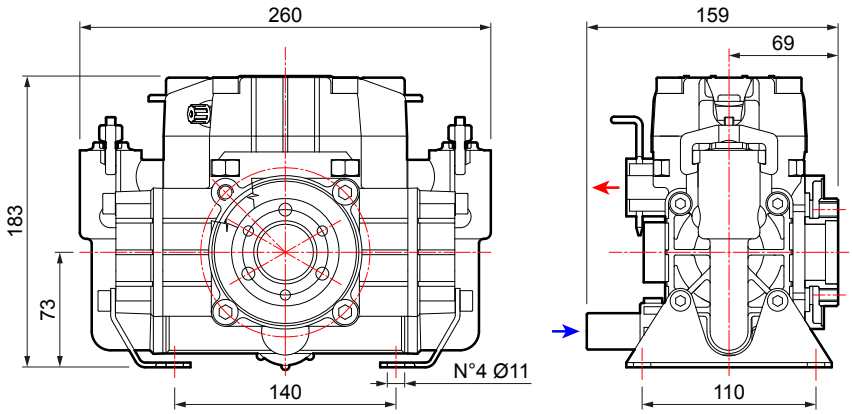

CARACTÉRISTIQUES TECHNIQUES · *TECHNISCHE EIGENSCHAFTEN*

MP 20	0 bar - 0 p.s.i				10 bar - 145 p.s.i				20 bar - 290 p.s.i				30 bar - 435 p.s.i					
RPM	l/min	U.S.g.p.m.	HP	kW	l/min	U.S.g.p.m.	HP	kW	l/min	U.S.g.p.m.	HP	kW	l/min	U.S.g.p.m.	HP	kW	kg	lb
400	16,5	4,4	0,1	0,1	14,2	3,8	0,4	0,3	14,1	3,7	0,8	0,6	14,0	3,7	1,1	0,8	6,6	14,6
450	18,0	4,8	0,2	0,1	16,1	4,3	0,5	0,4	16,0	4,2	0,9	0,7	15,9	4,2	1,3	1,0		
500	20,2	5,3	0,2	0,1	18,0	4,8	0,6	0,4	17,8	4,7	1,0	0,7	17,7	4,7	1,4	1,0		
550	22,4	5,9	0,2	0,1	19,9	5,3	0,6	0,4	19,6	5,2	1,1	0,8	19,5	5,2	1,6	1,2		

MP 30	0 bar - 0 p.s.i				10 bar - 145 p.s.i				20 bar - 290 p.s.i				30 bar - 435 p.s.i					
RPM	l/min	U.S.g.p.m.	HP	kW	l/min	U.S.g.p.m.	HP	kW	l/min	U.S.g.p.m.	HP	kW	l/min	U.S.g.p.m.	HP	kW	kg	lb
400	23,3	6,2	0,2	0,1	21,4	5,7	0,7	0,5	21,3	5,6	1,2	0,9	21,2	5,6	1,7	1,3	6,6	14,6
450	26,3	6,9	0,3	0,2	24,2	6,4	0,8	0,6	24,0	6,3	1,4	1,0	23,8	6,3	1,9	1,4		
500	29,3	7,7	0,3	0,2	26,9	7,1	0,8	0,6	26,6	7,0	1,5	1,1	26,4	7,0	2,1	1,5		
550	32,0	8,5	0,3	0,2	29,4	7,8	0,9	0,7	29,2	7,7	1,7	1,3	29,2	7,7	2,3	1,7		

VERSIONS DISPONIBLES · *ERHÄLTLICHE VERSIONEN*

FERMÉ - 6 TROUS
GESCHLOSSEN - 6 LÖCHER

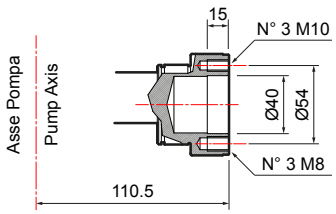

POMPE ET APPLICATIONS · *PUMPE UND ANWENDUNGSBEREICHE*

APPLICATIONS · *ANWENDUNGSBEREICHE*	TYPE D'ARBRE · *WELLENTYP* Code pompe · *Pumpencode*	APPLICATIONS · *ANWENDUNGSBEREICHE*

A

FERMÉ - 6 TROUS
GESCHLOSSEN - 6 LÖCHER

MP 20
30005-00002
avec pieds / *mit Füßen*

MP 30
30006-00002
avec pieds / *mit Füßen*

Réducteurs pour moteurs à explosion *Untersetzungsgetriebe für Verbrennungsmotor*	
Extension 3 (SAE J 609 a) R.R: 1 : 6,44 - 3600 rpm	**10001-04659**
Extension 3 (SAE J 609 a) R.R: 1 : 6,44 - 3600 rpm **Vis métriques / *Metrische Schrauben M8***	**10001-04679**
Arbre conique / *Konische Welle* R.R: 1 : 6,44 - 3600 rpm	**10001-04670**
Réducteurs pour moteur électrique *Untersetzungsgetriebe für Elektromotor*	
Gr. 100-112 (Hz 50 - 2 pôles / *2-polig*) R.R. 1 : 5,09 - 2800 rpm Uniquement pour/*Nur für* MP 30	**10001-04660**
Gr. 90 (Hz 50 - 2 pôles / *2-polig*) R.R. 1 : 5,09 - 2800 rpm	**10001-04662**

Adaptateur 1" 3/8 M *Adapter 1" 3/8 M*	
1" 3/8 M - 6 trous *1" 3/8 M - 6 Löcher*	**10001-04575**
Adaptateur d'arbre cylindrique *Zylindrischer Wellenadapter*	
Ø 30 mm M - 6 trous *Ø 30 mm M - 6 Löcher*	**10001-04576**
1" M - 6 trous *1" M - 6 Löcher*	**10001-04582**
Accouplement rapide barre transversale/chaîne *Zapfwellen-Schnellkupplungssatz*	
1" 3/8 F	**10001-04561**
Adaptateur pour moteur hydraulique *Adapter für Hydraulikmotor*	
Arbre cylindrique Ø 1" avec clavette 6,35 mm *Zylinderwelle Ø 1" mit 6,35 mm-Passfeder*	**10001-00518**
Arbre cylindrique Ø 25" avec clavette 8 mm *Zylinderwelle Ø 25" mit 8 mm-Passfeder*	**10001-00530**
Kit poulie *Riemenscheiben-Satz*	
2 rainures A Ø 172 *2 Nuten A Ø 172*	**10001-04542**
2 rainures A Ø 247 *2 Nuten A Ø 247*	**10001-13664**

Gearboxes / *Riduttori.* **Adapters / *Adattatori.*** **Pulleys / *Pulegge.*** **Overgearboxes / *Moltiplicatori.*** **Guards / *Protezioni.***

GROUPES DE COMMANDE SUR POMPE · *DRUCKREGLER AN PUMPE*

SIRIUS

	NO. DE VOIES *ANZ. WEGE*	PRESSION *DRUCK* bar (p.s.i.)	CODE *CODE*
	2	30 (435)	**42001-00059**
	3	30 (435)	**42001-00072**

GROUPES DE COMMANDE Á DISTANCE · *FERN-DRUCKREGLER*

(Pour plus de détails, voir page 236 · *Nähere Informationen auf Seite 236)*

SIRIUS

	NO. DE VOIES *ANZ. WEGE*	PRESSION *DRUCK* bar (p.s.i.)	CODE *CODE*
	2	30 (435)	**42001-00062**
	3	30 (435)	**42001-00088**

KIT DE COMMANDE Á DISTANCE · *FERNBEDIENUNGS-SET*

	Raccords coudés (Rilsan) *Gebogene Anschlüsse (Rilsan)*		Raccords droits (Rilsan) *Gerade Anschlüsse (Rilsan)*
	10001-04592		**10001-04591**

POLARIS

	NO. DE VOIES *ANZ. WEGE*	CONNEXION *KUPPLUNG*	PRESSION *DRUCK* bar (p.s.i.)	CODE *CODE*
	3	3/4 gas	30 (435)	**42001-00316**

KIT DE COMMANDE Á DISTANCE · *FERNBEDIENUNGS-SET*

	Raccords coudés *Gebogene Anschlüsse*		Raccords droits *Gerade Anschlüsse*
	10001-04634		**10001-04633**

SOUPAPES DE SÉCURITÉ · *SICHERHEITSVENTILE*

Non incluse
Nicht mitgeliefert

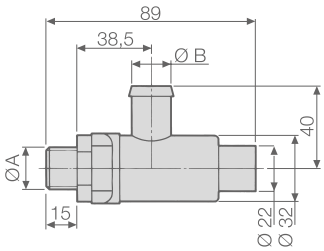

POMPES *PUMPEN*	KIT SOUPAPE DE SÉCURITÉ (valve incluse) *SICHERHEITSVENTIL-SET* *(Ventil enthalten)*	SOUPAPE DE SÉCURITÉ (pièce de rechange) *SICHERHEITSVENTIL* *(Ersatzteil)*	CARACTÉRISTIQUES TECHNIQUES · *TECHNISCHE EIGENSCHAFTEN*			
			Ø A	Ø B mm (in)	PRESSION *DRUCK* bar (p.s.i.)	Couleur *Farbe*
MP 20	**00009-00117**	**10002-01445**	G 3/8	13 (0,51)	30 (435)	Azur - *Hellblau*
MP 30						

AUTRES ACCESSOIRES · *SONSTIGES ZUBEHÖR*

	Protection du cardan *Kardanwellenschutz* **UNI EN ISO 4254**	CODE *CODE* **10002-01783**
	Protection du cardan *Kardanwellenschutz*	CODE *CODE* **10002-01754**
	Kit pieds de la pompe *Pumpenfüße-Set*	CODE *CODE* **10001-00513**

MOTOPOMPES MOTEUR Á EXPLOSION · *MOTORPUMPEN MIT VERBRENNUNGSMOTOR*

CARACTÉRISTIQUES MOTEUR Á EXPLOSION ***EIGENSCHAFTEN VERBRENNUNGSMOTOR***					**GROUPES MOTOPOMPES** ***MOTORPUMPENGRUPPEN***	
Marque *Marke*	Modèle *Modell*	Alimentation *Kraftstoffart*	Puissance nette *Nutzleistung* HP (kW)	Type de transmission *Antrieb*	**MP 20** **SIRIUS** 2 voies / *2 Wege*	**MP 30** **SIRIUS** 2 voies / *2 Wege*
B. & S.	**VANGUARD 200 St V** 4 temps avec base *4-Takt mit Sockel*	Essence *Benzin*	6,5 (4,8)	Réducteur *Untersetzungsgetriebe*		**33001-00204**
	VANGUARD 200 St V 4 temps sans base *4-Takt ohne Sockel*	Essence *Benzin*	6,5 (4,8)	Réducteur *Untersetzungsgetriebe*		**33001-00210**
HONDA	**GX 160** 4 temps avec base *4-Takt mit Sockel*	Essence *Benzin*	3,5 (2,6)	Réducteur *Untersetzungsgetriebe*	**33001-01249**	**33001-01250**
	GX 160 4 temps sans base *4-Takt ohne Sockel*	Essence *Benzin*	3,5 (2,6)	Réducteur *Untersetzungsgetriebe*		**33001-01251**
	GP 160 H 4 temps avec base *4-Takt mit Sockel*	Essence *Benzin*	4,8 (3,6)	Réducteur *Untersetzungsgetriebe*	**33001-00159**	**33001-00160**
	GP 160 H 4 temps sans base *4-Takt ohne Sockel*	Essence *Benzin*	4,8 (3,6)	Réducteur *Untersetzungsgetriebe*		**33001-00175**
LONCIN	**G 200 F** 4 temps avec base *4-Takt mit Sockel*	Essence *Benzin*	5,5 (4,1)	Réducteur *Untersetzungsgetriebe*	**33001-00214**	**33001-00189**
	G 200 F 4 temps sans base *4-Takt ohne Sockel*	Essence *Benzin*	5,5 (4,1)	Réducteur *Untersetzungsgetriebe*	**33001-00215**	**33001-00190**

MOTOPOMPES ÉLECTRIQUES · *ELEKTRISCHE MOTORPUMPEN*

CARACTÉRISTIQUES DU MOTEUR ÉLECTRIQUE *EIGENSCHAFTEN ELEKTROMOTOR*					GROUPES MOTOPOMPES SUR BASE *MOTORPUMPENGRUPPEN AUF SOCKEL*	
Modèle *Modell*		Puissance *Leistung* HP (kW)	Type de transmission *Antrieb*	Code moteur *Motorcode*	**MP 20** **SIRIUS** 2 voies / *2 Wege*	**MP 30** **SIRIUS** 2 voies / *2 Wege*
MEC 90	**V230** 2 pôles monophasé *2-polig einphasig*	2,0 (1,5)	Réducteur *Untersetzungsgetriebe*	10002-01666	**33001-00058**	
	V400 * 2 pôles triphasé *2-polig dreiphasig*	3,0 (2,2)	Réducteur *Untersetzungsgetriebe*	10002-01671		**33001-00059**
MEC 100	**V230** 2 pôles monophasé *2-polig einphasig*	3,0 (2,2)	Réducteur *Untersetzungsgetriebe*	10002-01668		**33001-00060**

* Service intermittent périodique S3 (IEC 60034-1) jusqu'à 75%. · *Periodischer Aussetzbetrieb S3 (IEC 60034-1) bis zu 75%.*

KIT D'ENTRETIEN · *WARTUNGSSATZ*

SÉRIE *BAUREIHE*	MODÈLE *MODELL*	CODE *CODE*	TYPE DE MEMBRANE *MEMBRANTYP*
MP	20	**10001-01769**	NBR
	30		

MEMBRANES · *MEMBRANEN*

○	MATÉRIAU · *MATERIAL*		
	NBR	D	V
Membrane de la pompe *Pumpenmembran*	**00006-00016**	**00006-00084**	**00006-00023**
Membrane de l'accumulateur de pression *Membran Druckspeicher*	**00006-00028**	**00006-00095**	**00006-00106** **00006-00109**

P 40/20 · **MP** 55

POMPES À MEMBRANE À MOYENNE PRESSION / *MITTELDRUCK-MEMBRANPUMPEN*

HIGHLIGHTS

	20 - 30 bar 290 - 435 p.s.i.
	43,5 - 56,5 l/min 11,5 - 14,9 US gpm
	550 rpm
	2,3 - 4,6 HP 1,69 - 3,44 kW
	Polyamide (MP 55) *Polyamid (MP 55)* Polypropylène (P 40/20) *Polypropylen (P 40/20)* Acier inox *Edelstahl*
	NBR — Standard (MP 55) DESMOPAN — On request VITON — Standard (P 40/20)

CARACTÉRISTIQUES

Configuration (P 40/20) : 3 membranes en Viton. Pièces en contact avec le liquide : polypropylène. Acier AISI 316-L. Vis en acier inox AISI 304.
Configuration (MP 55) : 3 membranes en NBR. Pièces en contact avec le liquide : polyamide et acier inox.

EIGENSCHAFTEN

Konfiguration: (P 40/20): 3 Viton-Membranen. Teile, die mit der Flüssigkeit in Berührung kommen: Polypropylen. Stahl AISI 316-L. Schrauben aus Edelstahl AISI 304.
Konfiguration: (MP 55): 3 NBR-Membranen. Teile, die mit der Flüssigkeit in Berührung kommen: Polyamid und Edelstahl.

AVANTAGES (P 40/20)

La P 40/20 a été spécialement conçue pour les applications nécessitant une résistance maximale à la corrosion. Pour cela, toutes les pièces en contact sont en polypropylène et en acier inoxydable.

VORTEILE (P 40/20)

P 40/20 wurde speziell für Anwendungen entwickelt, die eine maximale Korrosionsbeständigkeit erfordern. Deshalb bestehen alle Teile, die in Berührung kommen, aus Polypropylen und Edelstahl.

AVANTAGES (MP 55)

La MP 55 a été conçue pour répondre aux exigences de l'agriculture biologique et d'une pulvérisation agricole éco-durable, à base de substances naturelles. La MP 55 assure une pression de 30 bar, ce qui la rend parfaite pour le traitement de vignobles, oliveraies et vergers en général.

VORTEILE (MP 55)

Die MP 55 wurde entwickelt, um den Anforderungen des biologischen Landbaus und einer nachhaltigen landwirtschaftlichen Sprühbehandlung auf Basis natürlicher Substanzen gerecht zu werden. Die MP 55 liefert einen Druck von 30 bar und eignet sich daher perfekt für die Behandlung von Weinbergen, Olivenhainen und Obstplantagen im Allgemeinen.

APPLICATIONS · *ANWENDUNGSBEREICHE*

Lavage de façades
Fassadenreinigung
P 40/20

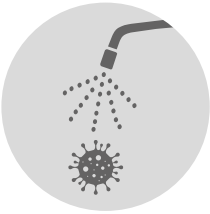

Désinfection
Desinfektion
P 40/20

Pulvérisateurs
Sprühgeräte
MP 55

Pulvérisation ponctuelle
Lokalisierte Besprühung
MP 55

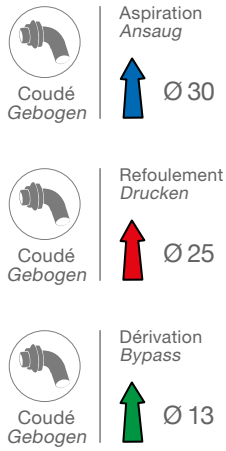

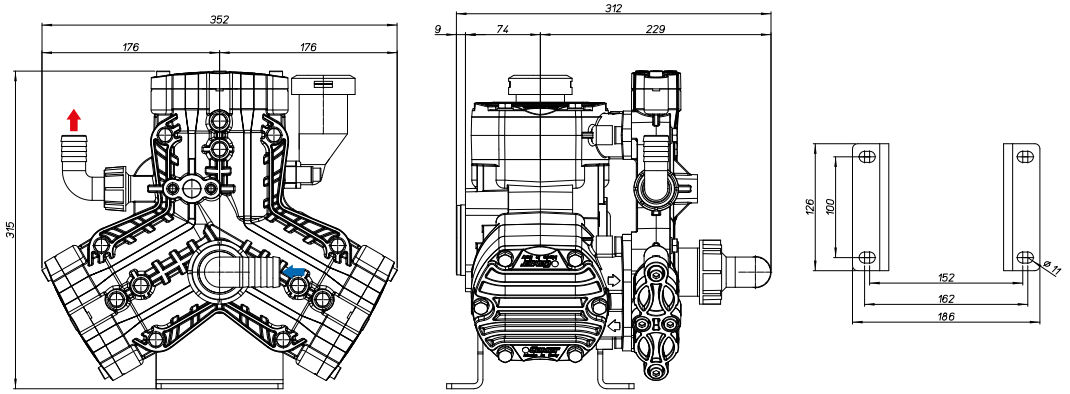

CARACTÉRISTIQUES TECHNIQUES · *TECHNISCHE EIGENSCHAFTEN*

P 40/20	0 bar - 0 p.s.i				5 bar - 72 p.s.i				10 bar - 145 p.s.i				15 bar - 217 p.s.i				20 bar - 290 p.s.i					
RPM	l/min	U.S.g.p.m.	HP	kW	l/min	U.S.g.p.m.	HP	kW	l/min	U.S.g.p.m.	HP	kW	l/min	U.S.g.p.m.	HP	kW	l/min	U.S.g.p.m.	HP	kW	kg	lb
400	31,8	8,4	0,09	0,07	31,2	8,2	0,6	0,24	30,8	8,1	0,8	0,6	29,9	7,9	1,1	0,8	24,4	7,8	1,5	1,1	13,7	30,2
450	36,0	9,5	0,10	0,07	35,7	9,4	0,6	0,44	34,7	9,2	1,0	0,74	33,8	8,9	1,3	0,96	33,0	8,7	1,6	1,18		
500	40,0	10,6	0,11	0,8	39,5	10,4	0,7	0,51	38,8	10,2	1,2	0,88	33,0	10,0	1,5	1,1	37,0	9,8	2,1	1,54		
550	43,5	11,5	0,12	0,9	43,0	11,4	0,8	0,59	42,5	11,2	1,3	0,96	41,0	10,8	1,7	1,25	41,5	11,0	2,3	1,69		

MP 55	0 bar - 0 p.s.i				5 bar - 72 p.s.i				10 bar - 145 p.s.i				15 bar - 217 p.s.i				20 bar - 290 p.s.i				30 bar - 435 p.s.i					
RPM	l/min	U.S.g.p.m.	HP	kW	l/min	U.S.g.p.m.	HP	kW	l/min	U.S.g.p.m.	HP	kW	l/min	U.S.g.p.m.	HP	kW	l/min	U.S.g.p.m.	HP	kW	l/min	U.S.g.p.m.	HP	kW	kg	lb
400	41,1	10,8	0,12	0,09	40,7	10,7	0,58	0,43	40,3	10,7	1,2	0,86	40,0	10,6	1,7	1,27	39,6	10,5	2,3	1,68	39,3	10,4	3,4	2,50	13,7	30,2
450	46,2	12,2	0,13	0,10	45,8	12,1	0,65	0,49	45,4	12,0	1,3	0,96	45,0	11,9	1,9	1,43	44,6	11,8	2,5	1,90	44,2	11,7	3,8	2,82		
500	51,4	13,6	0,15	0,11	50,9	13,4	0,73	0,54	50,4	13,3	1,4	1,07	50,0	13,2	2,1	1,59	49,5	13,1	2,8	2,11	49,1	13,0	4,2	3,13		
550	56,5	14,9	0,16	0,12	56,0	14,8	0,80	0,60	55,5	14,7	1,6	1,18	55,0	14,5	2,4	1,75	54,5	14,4	3,1	2,32	54,0	14,3	4,6	3,44		

VERSIONS DISPONIBLES · *ERHÄLTLICHE VERSIONEN*

FERMÉ - 6 TROUS
GESCHLOSSEN - 6 LÖCHER

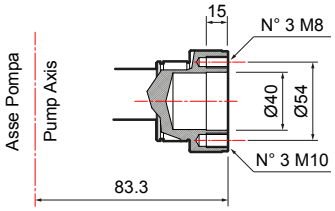

POMPE ET APPLICATIONS · *PUMPE UND ANWENDUNGSBEREICHE*

APPLICATIONS · *ANWENDUNGSBEREICHE*	TYPE D'ARBRE · *WELLENTYP* Code pompe · *Pumpencode*	APPLICATIONS · *ANWENDUNGSBEREICHE*

A

FERMÉ - 6 TROUS
GESCHLOSSEN - 6 LÖCHER

P 40/20
30073-00006
avec pieds / *mit Füßen*

MP 55
30072-00004*
avec pieds / *mit Füßen*

Adaptateur 1" 3/8 M *Adapter 1" 3/8 M*	
1" 3/8 M - 6 trous *1" 3/8 M - 6 Löcher*	**10001-04575**
Adaptateur d'arbre cylindrique *Zylindrischer Wellenadapter*	
Ø 30 mm M - 6 trous *Ø 30 mm M - 6 Löcher*	**10001-04576**
1" M - 6 trous *1" M - 6 Löcher*	**10001-04582**
Adaptateur pour moteur hydraulique *Adapter für Hydraulikmotor*	
Arbre cylindrique Ø 1" avec clavette 6,35 mm *Zylinderwelle Ø 1" mit 6,35 mm-Passfeder*	**10001-00518**
Arbre cylindrique Ø 25" avec clavette 8 mm *Zylinderwelle Ø 25" mit 8 mm-Passfeder*	**10001-00530**
Kit poulie *Riemenscheiben-Satz*	
2 rainures A Ø 292 *2 Nuten A Ø 292*	**10001-04544**

A

FERMÉ - 6 TROUS
GESCHLOSSEN - 6 LÖCHER

P 40/20
30073-00007
sans pieds / *ohne Füßen*

MP 55
30072-00005
sans pieds / *ohne Füßen*

Réducteurs pour moteurs à explosion *Untersetzungsgetriebe für Verbrennungsmotor*	
Extension 3 R.R: 1 : 6,44 - 3600 rpm	**10001-04659**
Extension 3 R.R: 1 : 6,44 - 3600 rpm **Vis métriques / *Metrische Schrauben M8***	**10001-04679**
Réducteurs pour moteur électrique *Untersetzungsgetriebe für Elektromotor*	
Gr. 100 (Hz 50 - 2 pôles / *2-polig*) R.R. 1 : 5,09 - 2800 rpm	**10001-04660**
Gr. 90 (Hz 50 - 2 pôles / *2-polig*) R.R. 1 : 5,09 - 2800 rpm	**10001-04662**

*Avec soupape de sécurité incluse / *Sicherheitsventil mitgeliefert.*

Réducteurs / *Untersetzungsgetriebe.* **Adaptateurs / *Adapter.*** **Poulies / *Riemenscheibe.*** **Multiplicateurs / *Übersetzungsgetriebe.***
Protections / *Schutzvorrichtungen.*

GROUPES DE COMMANDE SUR POMPE · *DRUCKREGLER AN PUMPE*

GCP 20 (Uniquement pour / *Nur für* **P 40/20**)

	DÉBIT *FÖRDERMENGE* l/min	PRESSION *DRUCK* bar (p.s.i.)	CODE *CODE*
	40	20 (290)	**42001-00326**

GCP 30 (Uniquement pour / *Nur für* **MP 55**)

	DÉBIT *FÖRDERMENGE* l/min	PRESSION *DRUCK* bar (p.s.i.)	CODE *CODE*
	55	30 (435)	**42001-00327**

GROUPES DE COMMANDE Á DISTANCE · *FERN-DRUCKREGLER*

(Pour plus de détails, voir page 236 · *Nähere Informationen auf Seite 236)*

GCP 3V (Uniquement pour / *Nur für* **MP 55**)

	NO. DE VOIES *ANZ. WEGE*	PRESSION *DRUCK* bar (p.s.i.)	CODE *CODE*
	3	30 (435)	**42001-00017**

KIT DE COMMANDE Á DISTANCE · *FERNBEDIENUNGS-SET*

	Raccords coudés (Rilsan) *Gebogene Anschlüsse (Rilsan)*		Raccords droits (Rilsan) *Gerade Anschlüsse (Rilsan)*
	10001-04592		**10001-04591**

SOUPAPES DE SÉCURITÉ · *SICHERHEITSVENTILE*

Non incluse
Nicht mitgeliefert

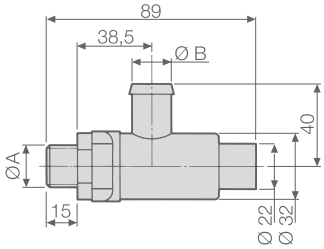

POMPES *PUMPEN*	KIT SOUPAPE DE SÉCURITÉ (valve incluse) *SICHERHEITSVENTIL-SET* *(Ventil enthalten)*	SOUPAPE DE SÉCURITÉ (pièce de rechange) *SICHERHEITSVENTIL* *(Ersatzteil)*	CARACTÉRISTIQUES TECHNIQUES · *TECHNISCHE EIGENSCHAFTEN*			
			Ø A	Ø B mm (in)	PRESSION *DRUCK* bar (p.s.i.)	Couleur *Farbe*
MP 55 **30072-00005**	**10002-16308**	**10002-01445**	G 3/8	13 (0,51)	30 (435)	Azur - *Hellblau*

AUTRES ACCESSOIRES · *SONSTIGES ZUBEHÖR*

	Protection du cardan *Kardanwellenschutz* **UNI EN ISO 4254**	CODE *CODE* **10002-01783**
	Protection du cardan *Kardanwellenschutz*	CODE *CODE* **10002-01754**
	Kit pieds de la pompe *Pumpenfüße-Set*	CODE *CODE* **10001-13746**

MOTOPOMPES MOTEUR Á EXPLOSION · *MOTORPUMPEN MIT VERBRENNUNGSMOTOR*

CARACTÉRISTIQUES MOTEUR Á EXPLOSION ***EIGENSCHAFTEN VERBRENNUNGSMOTOR***					**GROUPES MOTOPOMPES** ***MOTORPUMPENGRUPPEN***
Marque *Marke*	Modèle *Modell*	Alimentation *Kraftstoffart*	Puissance nette *Nutzleistung* HP (kW)	Type de transmission *Antrieb*	**P 40/20** **GCP 20** Version acides / *Säureversion*
HONDA	**GX 160** 4 temps avec base *4-Takt mit Sockel*	Essence *Benzin*	3,5 (2,6)	Réducteur *Untersetzungsgetriebe*	**33001-01258**
	GX 160 4 temps sans base *4-Takt ohne Sockel*	Essence *Benzin*	3,5 (2,6)	Réducteur *Untersetzungsgetriebe*	**33001-01257**
	GP 160 H 4 temps avec base *4-Takt mit Sockel*	Essence *Benzin*	4,8 (3,6)	Réducteur *Untersetzungsgetriebe*	**33001-01234**
	GP 160 H 4 temps sans base *4-Takt ohne Sockel*	Essence *Benzin*	4,8 (3,6)	Réducteur *Untersetzungsgetriebe*	**33001-01235**
LONCIN	**G 200 F** 4 temps avec base *4-Takt mit Sockel*	Essence *Benzin*	5,5 (4,1)	Réducteur *Untersetzungsgetriebe*	**33001-01237**
	G 200 F 4 temps sans base *4-Takt ohne Sockel*	Essence *Benzin*	5,5 (4,1)	Réducteur *Untersetzungsgetriebe*	**33001-01239**

MOTOPOMPES ÉLECTRIQUES · *ELEKTRISCHE MOTORPUMPEN*

CARACTÉRISTIQUES DU MOTEUR ÉLECTRIQUE *EIGENSCHAFTEN ELEKTROMOTOR*					GROUPES MOTOPOMPES SUR BASE *MOTORPUMPENGRUPPEN AUF SOCKEL*
Modèle *Modell*		Puissance *Leistung* HP (kW)	Type de transmission *Antrieb*	Code moteur *Motorcode*	**P 40/20** **GCP 20** Version acides / *Säureversion*
MEC 90	**V400** ✱ 2 pôles triphasé *2-polig dreiphasig*	3,0 (2,2)	Réducteur *Untersetzungsgetriebe*	10002-01671	**33001-01238** ACID
MEC 100	**V230** 2 pôles monophasé *2-polig einphasig*	3,0 (2,2)	Réducteur *Untersetzungsgetriebe*	10002-01668	**33001-01236** ACID

✱ Service intermittent périodique S3 (IEC 60034-1) jusqu'à 75%. · *Periodischer Aussetzbetrieb S3 (IEC 60034-1) bis zu 75%.*

KIT D'ENTRETIEN · *WARTUNGSSATZ*

SÉRIE *BAUREIHE*	MODÈLE *MODELL*	CODE *CODE*	TYPE DE MEMBRANE *MEMBRANTYP*
P	40/20	**10001-02077**	VITON
MP	55	**10001-02081**	NBR

MEMBRANES · *MEMBRANEN*

	MATÉRIAU · *MATERIAL*		
	NBR	D	V
Membrane de la pompe *Pumpenmembran*	**00006-00069**	**00006-00079**	**00006-00078**

P 48

POMPES À MEMBRANE À MOYENNE PRESSION / *MITTELDRUCK-MEMBRANPUMPEN*

HIGHLIGHTS

30 bar 435 p.s.i.	
35,4 l/min 9,4 US gpm	
550 rpm	
1,6 HP 1,2 kW	
Aluminium plastifié *Kunststoffbeschichtetes Aluminium*	
NBR	Standard
DESMOPAN	On request
VITON	On request
Standard *Standard*	

CARACTÉRISTIQUES

Configuration : 2 membranes en NBR (Desmopan® et Viton à la demande). Pièces en contact avec le liquide : aluminium plastifié. Standard : accumulateur de pression. À la demande : soupape de sécurité.

EIGENSCHAFTEN

Konfiguration: 2 NBR-Membranen (Desmopan® und Viton auf Anfrage). Teile, die mit der Flüssigkeit in Berührung kommen: kunststoffbeschichtetes Aluminium. Standardlieferung: mit Druckspeicher. Auf Anfrage: Sicherheitsventil.

AVANTAGES

1. Grande résistance à la corrosion assurée par les pièces en contact avec le liquide en aluminium plastifié.
2. Polyvalence d'application extrême, même sur de petites machines, grâce à leurs dimensions compactes.
3. Conçues pour les traitements de pulvérisation de cultures de moyennes dimensions, elles peuvent être montées sur des pulvérisateurs portés ou sur chariot, des motoculteurs et des groupes motopompes.

VORTEILE

1. *Hohe Korrosionsbeständigkeit durch die mit der Flüssigkeit in Berührung kommenden Teile aus kunststoffbeschichtetem Aluminium.*
2. *Extreme Einsatzflexibilität auch bei kleinen Maschinen dank der kompakten Bauweise.*
3. *Konzipiert für Spritzbehandlungen in mittelgroßen Kulturen können auf angebauten oder fahrbaren Maschinen, Einachsschleppern und Motorpumpenaggregaten montiert werden.*

APPLICATIONS · *ANWENDUNGSBEREICHE*

Pulvérisation ponctuelle
Lokalisierte Besprühung

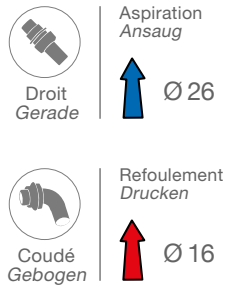

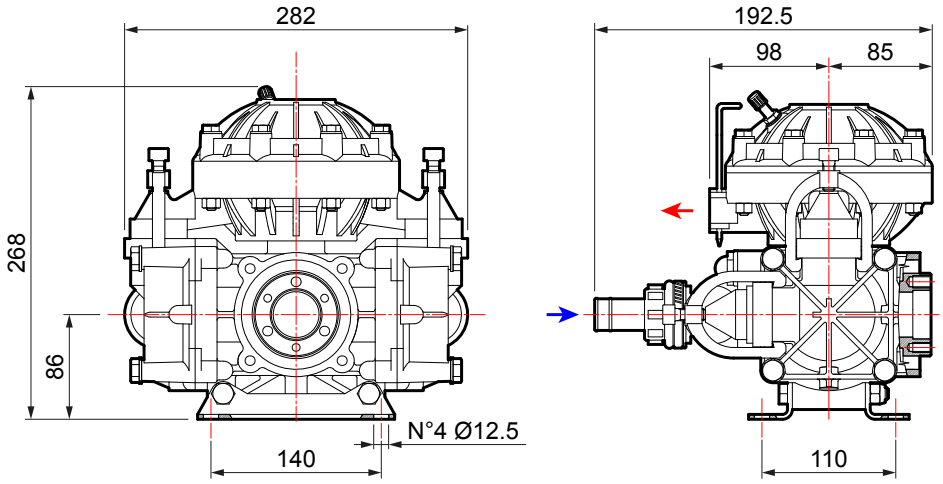

CARACTÉRISTIQUES TECHNIQUES · *TECHNISCHE EIGENSCHAFTEN*

P 48	0 bar - 0 p.s.i				10 bar - 145 p.s.i				20 bar - 290 p.s.i				30 bar - 435 p.s.i					
RPM	l/min	U.S.g.p.m.	HP	kW	l/min	U.S.g.p.m.	HP	kW	l/min	U.S.g.p.m.	HP	kW	l/min	U.S.g.p.m.	HP	kW	kg	lb
400	25,8	6,8	0,3	0,2	24,7	6,5	0,5	0,4	23,9	6,3	0,8	0,6	23,3	6,2	1,1	0,8		
450	29,0	7,7	0,3	0,2	27,8	7,3	0,6	0,5	26,9	7,1	0,9	0,7	26,3	6,9	1,3	0,9		
500	32,2	8,5	0,4	0,3	31,0	8,2	0,7	0,5	30,0	7,9	1,0	0,8	28,5	7,5	1,4	1,1	8,0	17,6
550	35,4	9,4	0,4	0,3	34,0	9,0	0,8	0,6	33,3	8,8	1,2	0,9	32,4	8,6	1,6	1,2		

VERSIONS DISPONIBLES · *ERHÄLTLICHE VERSIONEN*

FERMÉ - 6 TROUS
GESCHLOSSEN - 6 LÖCHER

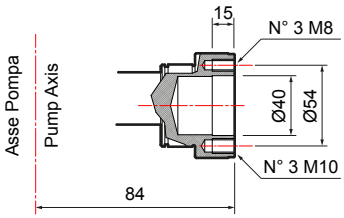

POMPE ET APPLICATIONS · *PUMPE UND ANWENDUNGSBEREICHE*

APPLICATIONS · *ANWENDUNGSBEREICHE*	TYPE D'ARBRE · *WELLENTYP* Code pompe · *Pumpencode*	APPLICATIONS · *ANWENDUNGSBEREICHE*

A

FERMÉ - 6 TROUS
GESCHLOSSEN - 6 LÖCHER

P 48
30001-00001
sans pieds / *ohne Füßen*

Réducteurs pour moteurs à explosion *Untersetzungsgetriebe für Verbrennungsmotor*	
Extension 3 (SAE J 609 a) R.R: 1 : 6,44 - 3600 rpm	**10001-04659**
Extension 4 (SAE J 609 a) R.R: 1 : 6,44 - 3600 rpm	**10001-04663**
Arbre conique / *Konische Welle* R.R: 1 : 6,44 - 3600 rpm	**10001-04670**
Réducteurs pour moteur électrique *Untersetzungsgetriebe für Elektromotor*	
Gr. 100-112 (Hz 50 - 2 pôles / *2-polig*) R.R. 1 : 5,09 - 2800 rpm	**10001-04660**

Adaptateur 1" 3/8 M *Adapter 1" 3/8 M*	
1" 3/8 M - 6 trous *1" 3/8 M - 6 Löcher*	**10001-04573**
Adaptateur d'arbre cylindrique *Zylindrischer Wellenadapter*	
Ø 30 mm M - 6 trous *Ø 30 mm M - 6 Löcher*	**10001-04574**
Accouplement rapide barre transversale/chaîne *Zapfwellen-Schnellkupplungssatz*	
1" 3/8 F	**10001-04561**
Adaptateur pour moteur hydraulique *Adapter für Hydraulikmotor*	
Arbre cylindrique Ø 1" avec clavette 6,35 mm *Zylinderwelle Ø 1" mit 6,35 mm-Passfeder*	**10001-00518**
Arbre cylindrique Ø 25" avec clavette 8 mm *Zylinderwelle Ø 25" mit 8 mm-Passfeder*	**10001-00530**
Kit poulie *Riemenscheiben-Satz*	
2 rainures A Ø 172 *2 Nuten A Ø 172*	**10001-04531**
2 rainures A Ø 247 *2 Nuten A Ø 247*	**10001-04529**
2 rainures A Ø 292 *2 Nuten A Ø 292*	**10001-04530**

Réducteurs / *Untersetzungsgetriebe.* **Adaptateurs / *Adapter.*** **Poulies / *Riemenscheibe.*** **Multiplicateurs / *Übersetzungsgetriebe.***
Protections / *Schutzvorrichtungen.*

GROUPES DE COMMANDE SUR POMPE · *DRUCKREGLER AN PUMPE*

SIRIUS

	NO. DE VOIES *ANZ. WEGE*	PRESSION *DRUCK* bar (p.s.i.)	CODE *CODE*
	2	30 (435)	**42001-00075**

GCP 3V

	NO. DE VOIES *ANZ. WEGE*	PRESSION *DRUCK* bar (p.s.i.)	CODE *CODE*
	3	30 (435)	**42001-00012**

GROUPES DE COMMANDE Á DISTANCE · *FERN-DRUCKREGLER*

(Pour plus de détails, voir page 236 · *Nähere Informationen auf Seite 236)*

SIRIUS

	NO. DE VOIES *ANZ. WEGE*	PRESSION *DRUCK* bar (p.s.i.)	CODE *CODE*
	2	30 (435)	**42001-00076**
	3	30 (435)	**42001-00089**

KIT DE COMMANDE Á DISTANCE · *FERNBEDIENUNGS-SET*

	Raccords coudés (Rilsan) *Gebogene Anschlüsse (Rilsan)*		Raccords droits (Rilsan) *Gerade Anschlüsse (Rilsan)*
	10001-04592		**10001-04591**

POLARIS

	NO. DE VOIES *ANZ. WEGE*	CONNEXION *KUPPLUNG*	PRESSION *DRUCK* bar (p.s.i.)	CODE *CODE*
	3	3/4 gas	30 (435)	**42001-00316**

KIT DE COMMANDE Á DISTANCE · *FERNBEDIENUNGS-SET*

	Raccords coudés *Gebogene Anschlüsse*		Raccords droits *Gerade Anschlüsse*
	10001-04634		**10001-04633**

GCP 3V

	NO. DE VOIES *ANZ. WEGE*	PRESSION *DRUCK* bar (p.s.i.)	CODE *CODE*
	3	30 (435)	**42001-00017**

KIT DE COMMANDE Á DISTANCE · *FERNBEDIENUNGS-SET*

	Raccords coudés (Rilsan) *Gebogene Anschlüsse (Rilsan)*		Raccords droits (Rilsan) *Gerade Anschlüsse (Rilsan)*
	10001-04592		**10001-04591**

SOUPAPES DE SÉCURITÉ · *SICHERHEITSVENTILE*

Non incluse
Nicht mitgeliefert

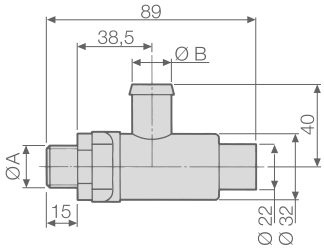

POMPES *PUMPEN*	KIT SOUPAPE DE SÉCURITÉ (valve incluse) *SICHERHEITSVENTIL-SET (Ventil enthalten)*	SOUPAPE DE SÉCURITÉ (pièce de rechange) *SICHERHEITSVENTIL (Ersatzteil)*	CARACTÉRISTIQUES TECHNIQUES · *TECHNISCHE EIGENSCHAFTEN*			
			Ø A	Ø B mm (in)	PRESSION *DRUCK* bar (p.s.i.)	Couleur *Farbe*
P 48	**00009-01117**	**10002-01445**	G 3/8	13 (0,51)	30 (435)	Azur - *Hellblau*

AUTRES ACCESSOIRES · *SONSTIGES ZUBEHÖR*

	Protection du cardan *Kardanwellenschutz* **UNI EN ISO 4254**	CODE *CODE* **10002-01783**
	Protection du cardan *Kardanwellenschutz*	CODE *CODE* **10002-01754**
	Kit pieds de la pompe *Pumpenfüße-Set*	CODE *CODE* **10001-00512**

MOTOPOMPES MOTEUR Á EXPLOSION · *MOTORPUMPEN MIT VERBRENNUNGSMOTOR*

CARACTÉRISTIQUES MOTEUR Á EXPLOSION ***EIGENSCHAFTEN VERBRENNUNGSMOTOR***					**GROUPES MOTOPOMPES** ***MOTORPUMPENGRUPPEN***
Marque *Marke*	Modèle *Modell*	Alimentation *Kraftstoffart*	Puissance nette *Nutzleistung* HP (kW)	Type de transmission *Antrieb*	**P 48** **G.C.P** 3 voies / *3 Wege*
B. & S.	**VANGUARD 200 St V** 4 temps avec base *4-Takt mit Sockel*	Essence *Benzin*	6,5 (4,8)	Réducteur *Untersetzungsgetriebe*	**33001-00205**
HONDA	**GX 160** 4 temps avec base *4-Takt mit Sockel*	Essence *Benzin*	4,8 (3,6)	Réducteur *Untersetzungsgetriebe*	**33001-00006**
	GP 160 H 4 temps avec base *4-Takt mit Sockel*	Essence *Benzin*	4,8 (3,6)	Réducteur *Untersetzungsgetriebe*	**33001-00161**
LONCIN	**G 200 F** 4 temps avec base *4-Takt mit Sockel*	Essence *Benzin*	5,5 (4,1)	Réducteur *Untersetzungsgetriebe*	**33001-00191**

MOTOPOMPES ÉLECTRIQUES · *ELEKTRISCHE MOTORPUMPEN*

CARACTÉRISTIQUES DU MOTEUR ÉLECTRIQUE *EIGENSCHAFTEN ELEKTROMOTOR*					GROUPES MOTOPOMPES SUR BASE *MOTORPUMPENGRUPPEN AUF SOCKEL*
Modèle *Modell*		Puissance *Leistung* HP (kW)	Type de transmission *Antrieb*	Code moteur *Motorcode*	**P 48** **G.C.P** 3 voies / *3 Wege*
MEC 100	**V400** * 2 pôles triphasé *2-polig dreiphasig*	5,5 (4,0)	Réducteur *Untersetzungsgetriebe*	10002-01670	**33001-00062**

* Service intermittent périodique S3 (IEC 60034-1) jusqu'à 75%. · *Periodischer Aussetzbetrieb S3 (IEC 60034-1) bis zu 75%.*

KIT D'ENTRETIEN · *WARTUNGSSATZ*

SÉRIE *BAUREIHE*	MODÈLE *MODELL*	CODE *CODE*	TYPE DE MEMBRANE *MEMBRANTYP*
P	48	**10001-01705**	NBR

MEMBRANES · *MEMBRANEN*

	MATÉRIAU · *MATERIAL*		
	NBR	D	V
Membrane de la pompe *Pumpenmembran*	**00006-00002**	**00006-00051**	**00006-00027**
Membrane d'aspiration *Membran Eingangsseite*	**00006-00012**	-	**00006-00033**
Membrane de l'accumulateur de pression *Membran Druckspeicher*	**00006-00031**	-	**00006-00105** **00006-00108**

Pompes à haute pression
Hochdruckpumpen

Par pompes à haute pression, l'on entend des pompes entre 30 et 50 bar.
L'application principale pour ce type de pompes dans le domaine agricole est sans aucun doute l'emploi sur les **pulvérisateurs** pour le traitement de vignobles, vergers et oliveraies.
Dans les **pompes à haute pression** le faible espace disponible sur les pulvérisateurs fait que les pompes doivent forcément être réalisées avec un **design le plus compact possible**. De plus, il faut qu'elles soient **hyper-résistantes**, c'est-à-dire capables de **supporter des charges axiales et radiales élevées** (forces cardaniques) et aient la possibilité de transmettre la puissance maximale à la turbine.
Pour cette raison, il est nécessaire que les organes de transmission et les supports des pompes garantissent une solidité et une résistance aux contraintes maximales.
L'utilisation de **produits chimiques extrêmement agressifs** impose, pour les pièces en contact avec le liquide (têtes et collecteurs), l'utilisation d'aluminium anodisé ou, mieux encore, de laiton, un matériau qui, plus que tout autre, est en mesure de **résister à l'abrasion et à la corrosion chimique**.
Depuis plus de 50 ans, Comet, avec ses séries APS et IDS, est la référence mondiale en matière de **pompes pour pulvérisateurs** grâce à l'incroyable résistance, à la qualité des matériaux, à l'efficacité et à la durabilité de ses produits.
C'est grâce à tous ces critères qu'aujourd'hui, comme il y a 50 ans, un fabricant sur deux choisit une pompe Comet.
Au-delà du secteur agricole, ce type de pompe est également l'une des alternatives les plus valables dans la **construction de modules de lutte contre les incendies**.
En effet, pour des raisons de coût et de facilité d'entretien, elles sont préférées aux pompes centrifuges qui, dans ce secteur, continuent à être le produit le plus utilisé, notamment pour l'application sur de petites unités.

Unter Hochdruckpumpen versteht man *Pumpen zwischen 30 und 50 bar.*
Die vorherrschende Anwendung dieser Pumpentypen in der Landwirtschaft ist zweifellos der Einsatz in ***Sprühgeräten*** *zur Behandlung von Weinbergen, Obstplantagen und Olivenhainen.*
Bei ***Hochdruckpumpen*** *ist es aufgrund des geringen Platzangebots an den Versprühvorrichtungen unerlässlich, dass die Pumpen* ***so kompakt wie möglich gebaut werden****.*
Außerdem müssen sie ***extrem widerstandsfähig sein****, d. h. sie müssen* ***hohe axiale und radiale Belastungen (kardanische Schubräfte) aushalten*** *und die Möglichkeit haben, die maximale Leistung auf die Turbine zu übertragen. Daher müssen die Übertragungsorgane und die Pumpenlager maximale Festigkeit und Widerstandsfähigkeit gegen Beanspruchung gewährleisten.*
Die Verwendung von ***extrem aggressiven Chemikalien*** *macht es erforderlich, dass die mit der Flüssigkeit in Berührung Teile (Köpfe und Armaturen) aus eloxiertem Aluminium oder noch besser aus Messing bestehen, einem Material,* ***das Abrieb und chemischer Korrosion besser als jedes andere Material widersteht****.*
Seit über 50 Jahren ist Comet mit seinen Serien APS und IDS dank der unglaublichen Widerstandsfähigkeit, Materialqualität, Effizienz und Langlebigkeit seiner Produkte weltweit ***die Referenz für Sprühpumpen****.*
Dank all dieser Eigenschaften entscheidet sich heute wie vor 50 Jahren jeder zweite Hersteller für eine Comet-Pumpe. Neben der Landwirtschaft ist diese Pumpenart auch eine der besten Alternativen beim ***Bau von Brandschutzmodulen.*** *Aufgrund des Kosten- und Wartungsvorteils werden sie den Zentrifugalpumpen vorgezogen, die in diesem Bereich nach wie vor das am häufigsten verwendete Produkt sind, insbesondere für den Einsatz in kleinen Einheiten.*

APS SERIES

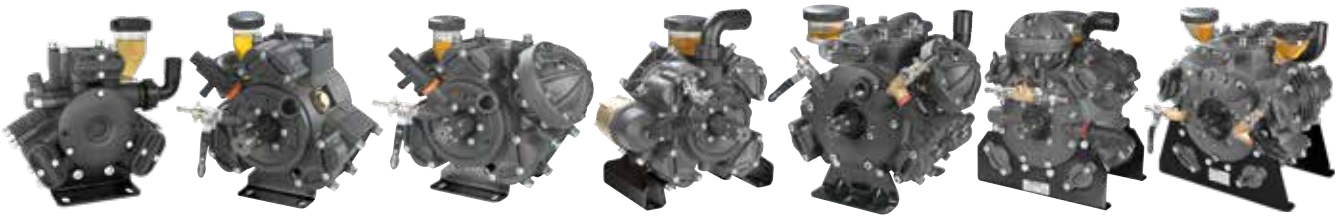

APS 31-41 **APS 51** **APS 61-71** **APS 96** **APS 101-121** **APS 145** **APS 141-166**

Une référence mondiale pour les pompes de pulvérisation

La série APS est une référence internationale dans le domaine des pompes de pulvérisation à haute pression.

Un prestige exceptionnel atteint par Comet grâce à des décennies de mises au point technologiques, afin de répondre aux exigences toujours plus strictes de ses clients, qui recherchent une pompe facile à utiliser, fiable et résistante.

La série APS est la réponse aux traitements professionnels dans les vergers, les vignobles, les agrumeraies, les arbres fruitiers et les oliveraies. Elle est de loin supérieure aux produits concurrents en termes de gamme, de robustesse et de durabilité.

Der weltweite Maßstab für Sprühpumpen

Die APS-Serie ist der internationale Maßstab für Hochdruck-Sprühpumpen.

Ein außergewöhnliches Prestige, das Comet durch jahrzehntelange technologische Verbesserungen erreicht hat, um den immer anspruchsvolleren Anforderungen von Kunden gerecht zu werden, die eine einfach zu bedienende, zuverlässige und langlebige Pumpe suchen.

Die APS-Serie ist die Antwort auf die professionelle Behandlung von Obstgärten, Weinbergen, Zitrusplantagen, Obstplantagen und Olivenhainen und ist den Produkten der Konkurrenz in Bezug auf Sortiment, Robustheit und Langlebigkeit weit überlegen.

DÉTAILS TECHNIQUES · *TECHNISCHE DATEN*

APS 31	APS 41	APS 51	APS 61	APS 71	APS 96	APS 101	APS 121	APS 145	APS 141	APS 166
3 Membranes/ *Membranen*	3 Membranes/ *Membranen*	3 Membranes/ *Membranen*	3 Membranes/ *Membranen*	3 Membranes/ *Membranen*	4 Membranes/ *Membranen*	3 Membranes/ *Membranen*	3 Membranes/ *Membranen*	4 Membranes/ *Membranen*	5 Membranes/ *Membranen*	5 Membranes/ *Membranen*
550 rpm	550 rpm	550 rpm	550 rpm	550 rpm	550 rpm	550 rpm	550 rpm	550 rpm	550 rpm	550 rpm
28 l/min 7,4 US gpm	41 l/min 10,8 US gpm	53,9 l/min 14,2 US gpm	65,9 l/min 17,4 US gpm	71,3 l/min 18,8 US gpm	94 l/min 24,8 US gpm	100 l/min 26,4 US gpm	120 l/min 31,7 US gpm	149 l/min 39,2 US gpm	145 l/min 38,3 US gpm	169 l/min 44,6 US gpm
40 Bar 580 P.s.i.	40 Bar 580 P.s.i.	40 Bar 580 P.s.i.	40 Bar 580 P.s.i.	50 Bar 725 P.s.i.	50 Bar 725 P.s.i.	50 Bar 725 P.s.i.	50 Bar 725 P.s.i.	50 Bar 725 P.s.i.	50 Bar 725 P.s.i.	50 Bar 725 P.s.i.
2,7 CV	4,1 CV	5,2 CV	8,0 CV	9,1 CV	11,7 CV	12,3 CV	14,5 CV	18 CV	17,8 CV	20,5 CV
10 kg 22 lb	10 kg 22 lb	16,4 kg 36,2 lb	18,4 kg 40,6 lb	18,4 kg 40,6 lb	22,5 kg 49,6 lb	38 kg 83,8 lb	38 kg 83,8 lb	46 kg 101 lb	56 kg 123,5 lb	56 kg 123,5 lb

APS SERIES

HIGHLIGHTS

A EXCELLENCE TECHNOLOGIQUE
Le rapport parfait entre la course et l'alésage de la série APS minimise les contraintes sur la membrane, ce qui garantit un **entretien réduit, une durabilité maximale, un fonctionnement silencieux et une capacité d'amorçage inégalable**.

B SURDIMENSIONNEMENT DES COMPOSANTS
Les pompes de la série APS sont généralement **beaucoup plus lourdes que celles de la concurrence**. Cela est lié aux **composants surdimensionnés**, tels que les roulements (**1**), les arbres moulés renforcés (**2**), les étriers de soutien (**3**), etc, qui assurent une robustesse unique, une résistance à la poussée et une durabilité inégalable.

C COMPACITÉ
Pour s'adapter au manque d'espace disponible sur les pulvérisateurs de verger, les pompes APS présentent un design compact (et très élégant).

D POLYVALENCE
Couvercles de prise de force disponibles en version rainurée 1" 3/8 M (**2**) ou F (**4**), et en différentes autres versions (**5**) (**6**) compatibles avec les entraînements les plus répandus pour la transmission de puissance. Soupapes spéciales pour carbonate de calcium disponibles.

HIGHLIGHTS

AUSGEZEICHNETE TECHNOLOGIE
Das perfektes Hub-Bohrungs-Verhältnis der Reihe APS ***kann die Belastung der Membranen auf ein Minimum reduzieren und sorgt so für geringen Wartungsaufwand, maximale Lebensdauer, geräuscharmen Betrieb und unübertroffene Ansaugleistung.***

ÜBERDIMENSIONIERTE BAUTEILE
Die Pumpen der Reihe APS sind im Allgemeinen ***viel schwerer als die der Konkurrenz****. Dies ist auf* ***die überdimensionierten Bauteile****, wie Lager (**1**), verstärkte gepresste Wellen (**2**), Stützbügel (**3**), usw. zurückzuführen, die eine einzigartige Robustheit, Schubfestigkeit und unvergleichliche Langlebigkeit gewährleisten.*

KOMPAKTE BAUWEISE
Um sich an den knappen Platz auf den Obstsprühgeräten anzupassen, zeichnen sich die APS-Pumpen durch ein kompaktes (und sehr elegantes) Design aus.

HOCHVIELSEITIG
*Zapfwellenabdeckungen sind in Nutausführung 1" 3/8 M (**2**) oder F (**4**), sowie in verschiedenen anderen Ausführungen (**5**) (**6**) erhältlich, die mit den gängigsten Antrieben für die Kraftübertragung kompatibel sind.*
Spezielle Ventile für Kalziumkarbonat sind erhältlich.

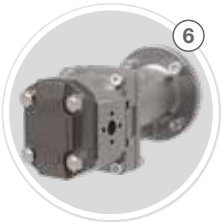

APS 31 · APS 41

POMPES À MEMBRANE Á HAUTE PRESSION / *HOCHDRUCK-MEMBRANPUMPEN*

HIGHLIGHTS

40 bar 580 p.s.i.	
28 - 41 l/min 7,4 - 10,8 US gpm	
550 rpm	
2,7 - 4,1 HP 2,0 - 3,0 kW	
Aluminium Anodisé *Eloxiertes Aluminium*	
NBR	Standard
DESMOPAN	On request
VITON	On request

CARACTÉRISTIQUES

Configuration : 3 membranes en NBR (Desmopan® et Viton à la demande). Pièces en contact avec le liquide : aluminium anodisé. À la demande : soupape de sécurité. Soupapes d'aspiration/refoulement toutes disposées sur le côté refoulement. Traitement de cataphorèse dans les versions pour motopompe.

EIGENSCHAFTEN

Konfiguration: 3 NBR-Membranen (Desmopan® und Viton auf Anfrage). Teile, die mit der Flüssigkeit in Berührung kommen: eloxiertes Aluminium. Auf Anfrage: Sicherheitsventil. Alle Ansaug- und Druckventile befinden sich auf der Druckseite. Kataphorese-Behandlung bei den Versionen für Motorpumpen.

AVANTAGES

1. Rapport course/alésage parfait en mesure de réduire au minimum les contraintes sur les membranes.
2. Composants surdimensionnés pour assurer une robustesse unique, une résistance aux poussées et une longue durée de vie.
3. Extrêmement compactes pour s'adapter au manque d'espace disponible sur les pulvérisateurs de verger.

VORTEILE

1. *Perfektes Hub-Bohrungs-Verhältnis, das die Belastung der Membranen auf ein Minimum reduziert.*
2. *Überdimensionierte Bauteile für einzigartige Robustheit, Schubfestigkeit und lange Lebensdauer.*
3. *Extrem kompakte Bauweise, um sich an den knappen Platz auf den Obstsprühgeräten anzupassen.*

APPLICATIONS · *ANWENDUNGSBEREICHE*

Pulvérisation ponctuelle
Lokalisierte Besprühung

Lutte contre l'incendie
Brandschutz

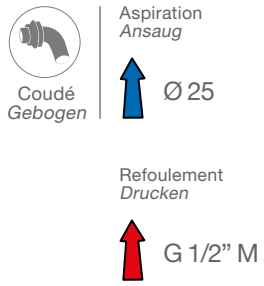

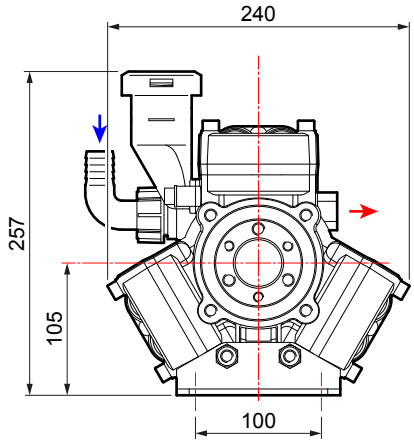

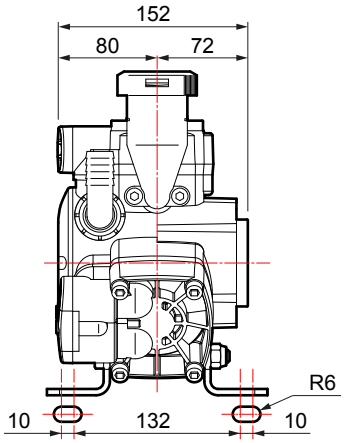

CARACTÉRISTIQUES TECHNIQUES · *TECHNISCHE EIGENSCHAFTEN*

APS 31	0 bar - 0 p.s.i				20 bar - 290 p.s.i				30 bar - 435 p.s.i				40 bar - 580 p.s.i					
RPM	l/min	U.S.g.p.m.	HP	kW	l/min	U.S.g.p.m.	HP	kW	l/min	U.S.g.p.m.	HP	kW	l/min	U.S.g.p.m.	HP	kW	kg	lb
400	20	5,4	0,3	0,2	20	5,2	1,0	0,8	19	5,0	1,5	1,1	18	4,8	1,9	1,4	10	22
450	23	6,1	0,3	0,2	22	5,8	1,2	0,9	21	5,6	1,7	1,3	20	5,4	2,2	1,6		
500	25	6,7	0,4	0,3	25	6,5	1,3	1,0	24	6,2	1,9	1,4	23	6,0	2,4	1,8		
550	28	7,4	0,4	0,3	27	7,1	1,4	1,1	26	6,9	2,1	1,5	25	6,6	2,7	2,0		

APS 41	0 bar - 0 p.s.i				20 bar - 290 p.s.i				30 bar - 435 p.s.i				40 bar - 580 p.s.i					
RPM	l/min	U.S.g.p.m.	HP	kW	l/min	U.S.g.p.m.	HP	kW	l/min	U.S.g.p.m.	HP	kW	l/min	U.S.g.p.m.	HP	kW	kg	lb
400	30	7,9	0,3	0,2	29	7,7	1,6	1,1	28	7,5	2,3	1,7	28	7,3	2,9	2,2	10	22
450	34	8,9	0,3	0,2	33	8,6	1,7	1,3	32	8,4	2,6	1,9	31	8,2	3,3	2,4		
500	37	9,8	0,4	0,3	36	9,6	1,9	1,4	35	9,4	2,8	2,1	35	9,1	3,7	2,7		
550	41	10,8	0,4	0,3	40	10,6	2,1	1,6	39	10,3	3,1	2,3	38	10,0	4,1	3,0		

VERSIONS DISPONIBLES · *ERHÄLTLICHE VERSIONEN*

A FERMÉ - 6 TROUS
GESCHLOSSEN - 6 LÖCHER

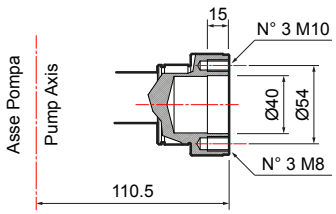

B Ø 20 - 6 TROUS
Ø 20 - 6 LÖCHER

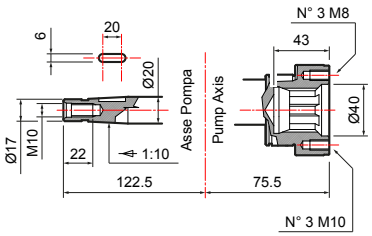

POMPE ET APPLICATIONS · *PUMPE UND ANWENDUNGSBEREICHE*

APPLICATIONS · *ANWENDUNGSBEREICHE*	TYPE D'ARBRE · *WELLENTYP* Code pompe · *Pumpencode*	APPLICATIONS · *ANWENDUNGSBEREICHE*

A — FERMÉ - 6 TROUS / *GESCHLOSSEN - 6 LÖCHER*

APS 31
30033-00009
sans pieds / *ohne Füßen*

APS 41
30032-00003
sans pieds / *ohne Füßen*

A C — FERMÉ - 6 TROUS / *GESCHLOSSEN - 6 LÖCHER*

APS 31
30033-00009
sans pieds / *ohne Füßen*

APS 41
30032-00032
sans pieds / *ohne Füßen*

A — FERMÉ - 6 TROUS / *GESCHLOSSEN - 6 LÖCHER*

APS 31
30033-00001
avec pieds / *mit Füßen*

APS 41
30032-00001
avec pieds / *mit Füßen*

B — Ø 20 - 6 TROUS / *Ø 20 - 6 LÖCHER*

APS 41
30032-00002
avec pieds / *mit Füßen*

Adaptateur sur arbre traversant conique *Adapter auf konische Durchgangswelle*	
1" 3/8 M - Ø 20	**10001-04584**

Accouplement rapide barre transversale/chaîne *Zapfwellen-Schnellkupplungssatz*	
1" 3/8 F	**10001-04561**
Réducteurs pour moteurs à explosion *Untersetzungsgetriebe für Verbrennungsmotor*	
Extension 3 (SAE J 609 a) R.R: 1 : 6,44 - 3600 rpm	**10001-04659**
Extension 3 (SAE J 609 a) R.R: 1 : 6,44 - 3600 rpm **Vis métriques / *Metrische Schrauben M8***	**10001-04679**
Extension 4 (SAE J 609 a) R.R: 1 : 6,44 - 3600 rpm uniquement pour/*nur für* APS 41	**10001-04663**
Arbre conique / *Konische Welle* R.R: 1 : 6,44 - 3600 rpm	**10001-04670**
Réducteurs pour moteur électrique *Untersetzungsgetriebe für Elektromotor*	
Gr. 100-112 (Hz 50 - 2 pôles / *2-polig)* R.R. 1 : 5,09 - 2800 rpm	**10001-04660**
Gr. 90 (Hz 50 - 2 pôles / *2-polig)* R.R. 1 : 5,09 - 2800 rpm uniquement pour/*nur für* APS 31	**10001-04662**
Adaptateur 1" 3/8 M *Adapter 1" 3/8 M*	
1" 3/8 M - 6 trous *1" 3/8 M - 6 Löcher*	**10001-04575**
Adaptateur d'arbre cylindrique *Zylindrischer Wellenadapter*	
Ø 30 mm M - 6 trous *Ø 30 mm M - 6 Löcher*	**10001-04576**
1" M - 6 trous *1" M - 6 Löcher*	**10001-04582**
Adaptateur pour moteur hydraulique *Adapter für Hydraulikmotor*	
Arbre cylindrique Ø 1" avec clavette 6,35 mm *Zylinderwelle Ø 1" mit 6,35 mm-Passfeder*	**10001-00518**
Arbre cylindrique Ø 25" avec clavette 8 mm *Zylinderwelle Ø 25" mit 8 mm-Passfeder*	**10001-00530**
Kit poulie *Riemenscheiben-Satz*	
2 rainures A Ø 172 *2 Nuten A Ø 172*	**10001-04542**
2 rainures A Ø 247 *2 Nuten A Ø 247*	**10001-13664**
Adaptateurs pompe pour multiplicateurs *Übersetzungsadapter*	
BIMA - CAR 3 1" 3/8 Adaptateurs pour trous d'entraxe 160x75 *Für Achsabstand 160x75*	**10001-00646**
Bouchon de protection à 6 trous *Schutzkappe mit 6 Löchern*	**10002-01744**

Réducteurs / *Untersetzungsgetriebe.* **Adaptateurs / *Adapter.*** **Poulies / *Riemenscheibe.*** **Multiplicateurs / *Übersetzungsgetriebe.***
Protections / *Schutzvorrichtungen.*

GROUPES DE COMMANDE SUR POMPE · *DRUCKREGLER AN PUMPE*

GCP 2V

	NO. DE VOIES *ANZ. WEGE*	PRESSION *DRUCK* bar (p.s.i.)	CODE *CODE*
	2	40 (580)	**42001-00119**

GEMINI

	NO. DE VOIES *ANZ. WEGE*	PRESSION *DRUCK* bar (p.s.i.)	CODE *CODE*
	2	40 (580)	**42001-00056**

GROUPES DE COMMANDE Á DISTANCE · *FERN-DRUCKREGLER*

(Pour plus de détails, voir page 236 · *Nähere Informationen auf Seite 236)*

SIRIUS

	NO. DE VOIES *ANZ. WEGE*	PRESSION *DRUCK* bar (p.s.i.)	CODE *CODE*
	2	40 (580)	**42001-00159**
	3	40 (580)	**42001-00103**

KIT DE COMMANDE Á DISTANCE · *FERNBEDIENUNGS-SET*

	Raccords coudés (Rilsan) *Gebogene Anschlüsse (Rilsan)*		Raccords droits (Rilsan) *Gerade Anschlüsse (Rilsan)*
	10001-04592		**10001-04591**

POLARIS

	NO. DE VOIES *ANZ. WEGE*	CONNEXION *KUPPLUNG*	PRESSION *DRUCK* bar (p.s.i.)	CODE *CODE*
	2	1/2 gas	40 (580)	**42001-00318**
	3	1/2 gas	40 (580)	**42001-00320**

GCP 3V

	PRESSION *DRUCK* bar (p.s.i.)	CODE *CODE*
	40 (580)	**42001-00019**

KIT DE COMMANDE Á DISTANCE · *FERNBEDIENUNGS-SET*

	Raccords droits G 1/2" *Gerade Anschlüsse G 1/2"*
	10001-04635

SOUPAPES DE SÉCURITÉ · *SICHERHEITSVENTILE*

Non incluse
Nicht mitgeliefert

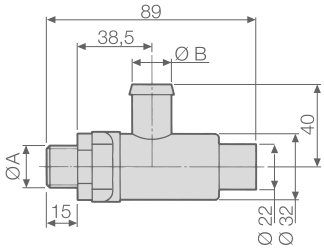

POMPES *PUMPEN*	KIT SOUPAPE DE SÉCURITÉ (valve incluse) *SICHERHEITSVENTIL-SET (Ventil enthalten)*	SOUPAPE DE SÉCURITÉ (pièce de rechange) *SICHERHEITSVENTIL (Ersatzteil)*	CARACTÉRISTIQUES TECHNIQUES · *TECHNISCHE EIGENSCHAFTEN*			
			Ø A	Ø B mm (in)	PRESSION *DRUCK* bar (p.s.i.)	Couleur *Farbe*
APS 31 **APS 41**	G 1/2" (Refoulement/*Drucken*) - **00009-00843**	**10002-01446**	G 3/8	13 (0,51)	40 (580)	Orange - *Orange*
	G 3/4" (Refoulement/*Drucken*) - **00009-00844**					

AUTRES ACCESSOIRES · *SONSTIGES ZUBEHÖR*

	Kit pieds de la pompe *Pumpenfüße-Set*	CODE *CODE*
		10001-00537

MOTOPOMPES MOTEUR Á EXPLOSION · *MOTORPUMPEN MIT VERBRENNUNGSMOTOR*

CARACTÉRISTIQUES MOTEUR Á EXPLOSION ***EIGENSCHAFTEN VERBRENNUNGSMOTOR***					**GROUPES MOTOPOMPES** ***MOTORPUMPENGRUPPEN***	
Marque *Marke*	Modèle *Modell*	Alimentation *Kraftstoffart*	Puissance nette *Nutzleistung* HP (kW)	Type de transmission *Antrieb*	**APS 31** **GEMINI** 2 voies / *2 Wege*	**APS 41** **GEMINI** 2 voies / *2 Wege*
HONDA	**GX 160** 4 temps avec base *4-Takt mit Sockel*	Essence *Benzin*	3,5 (2,6)	Réducteur *Untersetzungsgetriebe*	**33001-01252** (30 bar)	
	GX 160 4 temps avec base *4-Takt mit Sockel*	Essence *Benzin*	4,8 (3,6)	Réducteur *Untersetzungsgetriebe*		**33001-00113**
	GX 160 4 temps sans base, à démarrage électrique *4-Takt ohne Sockel, elektrischer Anlasser*	Essence *Benzin*	4,8 (3,6)	Réducteur *Untersetzungsgetriebe*		**33001-00075**
	GP 160 H 4 temps avec base *4-Takt mit Sockel*	Essence *Benzin*	4,8 (3,6)	Réducteur *Untersetzungsgetriebe*		**33001-00164**
	GP 160 H 4 temps sans base *4-Takt ohne Sockel*	Essence *Benzin*	4,8 (3,6)	Réducteur *Untersetzungsgetriebe*	**33001-00163**	**33001-00165**
LONCIN	**G 200 F** 4 temps avec base *4-Takt mit Sockel*	Essence *Benzin*	5,5 (4,1)	Réducteur *Untersetzungsgetriebe*	**33001-00178**	**33001-00180**
	G 200 F 4 temps sans base *4-Takt ohne Sockel*	Essence *Benzin*	5,5 (4,1)	Réducteur *Untersetzungsgetriebe*	**33001-00179**	**33001-00181**

MOTOPOMPES ÉLECTRIQUES · *ELEKTRISCHE MOTORPUMPEN*

CARACTÉRISTIQUES DU MOTEUR ÉLECTRIQUE *EIGENSCHAFTEN ELEKTROMOTOR*					GROUPES MOTOPOMPES SUR BASE *MOTORPUMPENGRUPPEN AUF SOCKEL*	
Modèle *Modell*		Puissance *Leistung* HP (kW)	Type de transmission *Antrieb*	Code moteur *Motorcode*	**APS 31** **GEMINI** 2 voies / *2 Wege*	**APS 41** **GEMINI** 2 voies / *2 Wege*
MEC 90	**V230 ✱** 2 pôles monophasé *2-polig einphasig*	2,0 (1,5)	Réducteur *Untersetzungsgetriebe*	10002-01666	**33001-00063** (30 bar)	
MEC 100	**V230 ✱** 2 pôles monophasé *2-polig einphasig*	3,0 (2,2)	Réducteur *Untersetzungsgetriebe*	10002-01668		**33001-00066** (30 bar)
	V400 ✱ 2 pôles triphasé *2-polig dreiphasig*	4,0 (3,0)	Réducteur *Untersetzungsgetriebe*	10002-01670		**33001-00067**

✱ Service intermittent périodique S3 (IEC 60034-1) jusqu'à 75%. · *Periodischer Aussetzbetrieb S3 (IEC 60034-1) bis zu 75%.*

KIT D'ENTRETIEN · *WARTUNGSSATZ*

SÉRIE *BAUREIHE*	MODÈLE *MODELL*	CODE *CODE*	TYPE DE MEMBRANE *MEMBRANTYP*
APS	31	**10001-01919**	NBR
	41		

MEMBRANES · *MEMBRANEN*

	MATÉRIAU · *MATERIAL*		
	NBR	D	V
Membrane de la pompe *Pumpenmembran*	**00006-00016**	**00006-00084**	**00006-00023**

APS 51

POMPES À MEMBRANE Á HAUTE PRESSION / *HOCHDRUCK-MEMBRANPUMPEN*

HIGHLIGHTS

40 bar 580 p.s.i.	
53,9 l/min 14,2 US gpm	
550 rpm	
5,2 HP 3,8 kW	
Aluminium Anodisé *Eloxiertes Aluminium*	
NBR	Standard
DESMOPAN	On request
VITON	On request
À la demande *Auf Anfrage*	

CARACTÉRISTIQUES

Configuration : 3 membranes en NBR (Desmopan® et Viton à la demande). Pièces en contact avec le liquide : aluminium anodisé. Standard : soupape de sécurité. À la demande : accumulateur de pression. Traitement de cataphorèse dans les versions pour motopompe.

EIGENSCHAFTEN

Konfiguration: 3 NBR-Membranen (Desmopan® und Viton auf Anfrage). Teile, die mit der Flüssigkeit in Berührung kommen: eloxiertes Aluminium. Standardlieferung: mit Sicherheitsventil. Auf Anfrage: Druckspeicher. Kataphorese-Behandlung bei den Versionen für Motorpumpen.

AVANTAGES

1. Rapport course/alésage parfait en mesure de réduire au minimum les contraintes sur les membranes.
2. Composants surdimensionnés pour assurer une robustesse unique, une résistance aux poussées et une longue durée de vie.
3. Extrêmement compactes pour s'adapter au manque d'espace disponible sur les pulvérisateurs de verger.
4. Soupapes spéciales pour carbonate de calcium disponibles.

VORTEILE

1. *Perfektes Hub-Bohrungs-Verhältnis, das die Belastung der Membranen auf ein Minimum reduziert.*
2. *Überdimensionierte Bauteile für einzigartige Robustheit, Schubfestigkeit und lange Lebensdauer.*
3. *Extrem kompakte Bauweise, um sich an den knappen Platz auf den Obstsprühgeräten anzupassen.*
4. *Spezielle Ventile für Kalziumkarbonat sind erhältlich.*

APPLICATIONS · *ANWENDUNGSBEREICHE*

Pulvérisation ponctuelle
Lokalisierte Besprühung

Lutte contre l'incendie
Brandschutz

Coudé
Gebogen

Aspiration
Ansaug

Ø 35

Refoulement
Drucken

1 x Ø 10
1 x G 3/4" F

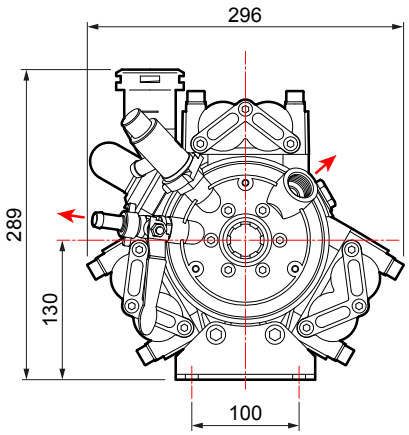

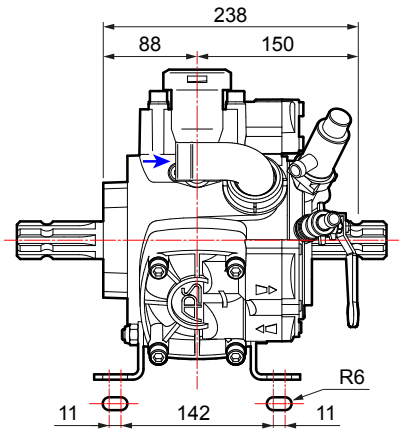

CARACTÉRISTIQUES TECHNIQUES · *TECHNISCHE EIGENSCHAFTEN*

APS 51	0 bar - 0 p.s.i				20 bar - 290 p.s.i				30 bar - 435 p.s.i				40 bar - 580 p.s.i					
RPM	l/min	U.S.g.p.m.	HP	kW	l/min	U.S.g.p.m.	HP	kW	l/min	U.S.g.p.m.	HP	kW	l/min	U.S.g.p.m.	HP	kW	kg	lb
400	39,5	10,4	0,4	0,3	38,6	10,2	2,2	1,6	38,2	10,1	3,1	2,3	36,5	9,6	3,8	2,8	16,4	36,2
450	44,4	11,7	0,5	0,4	43,4	11,5	2,5	1,8	43,0	11,4	3,4	2,5	41,1	10,9	4,2	3,1		
500	49,0	12,9	0,5	0,4	47,7	12,6	2,7	2,0	47,1	12,4	3,8	2,8	46,1	12,2	4,8	3,5		
550	53,9	14,2	0,6	0,4	52,4	13,8	3,0	2,2	51,8	13,7	4,2	3,1	50,7	13,4	5,2	3,8		

VERSIONS DISPONIBLES · *ERHÄLTLICHE VERSIONEN*

A — 6 TROUS - FERMÉ
6 LÖCHER - GESCHLOSSEN

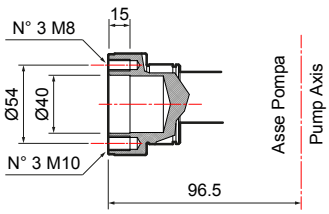

B — 1" 3/8 F - 1" 3/8 M

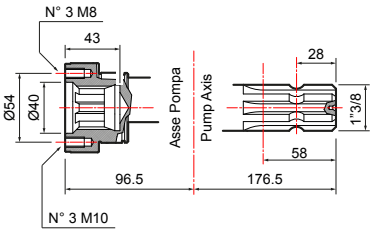

C — 1" 3/8 M - 1" 3/8 M

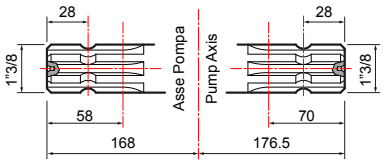

POMPE ET APPLICATIONS · *PUMPE UND ANWENDUNGSBEREICHE*

APPLICATIONS · *ANWENDUNGSBEREICHE*		TYPE D'ARBRE · *WELLENTYP* Code pompe · *Pumpencode*	APPLICATIONS · *ANWENDUNGSBEREICHE*
Réducteurs pour moteurs à explosion *Untersetzungsgetriebe für Verbrennungsmotor*			
Extension 3 (SAE J 609 a) R.R: 1 : 6,44 - 3600 rpm	**10001-04659**		
Extension 4 (SAE J 609 a) R.R: 1 : 6,44 - 3600 rpm	**10001-04663**		
Arbre conique / *Konische Welle* R.R: 1 : 6,44 - 3600 rpm	**10001-04670**		
Réducteurs pour moteur électrique *Untersetzungsgetriebe für Elektromotor*			
Gr. 100-112 (Hz 50 - 2 pôles / *2-polig*) R.R. 1 : 5,09 - 2800 rpm	**10001-04661**		
Accouplement rapide barre transversale/chaîne *Zapfwellen-Schnellkupplungssatz*			
1" 3/8 F	**10001-04561**		
Adaptateur 1" 3/8 M *Adapter 1" 3/8 M*			
1" 3/8 M - 6 trous *1" 3/8 M - 6 Löcher*	**10001-04575**		
Adaptateur d'arbre cylindrique *Zylindrischer Wellenadapter*			
Ø 30 mm M - 6 trous *Ø 30 mm M - 6 Löcher*	**10001-04576**		
1" M - 6 trous *1" M - 6 Löcher*	**10001-04582**		
Adaptateur pour moteur hydraulique *Adapter für Hydraulikmotor*			
Arbre cylindrique Ø 1" avec clavette 6,35 mm *Zylinderwelle Ø 1" mit 6,35 mm-Passfeder*	**10001-00518**		
Arbre cylindrique Ø 25" avec clavette 8 mm *Zylinderwelle Ø 25" mit 8 mm-Passfeder*	**10001-00530**		
Kit poulie *Riemenscheiben-Satz*			
2 rainures A Ø 247 *2 Nuten A Ø 247*	**10001-13666**		
3 rainures A Ø 300 *3 Nuten A Ø 300*	**10001-04559**		
3 rainures A Ø 350 *3 Nuten A Ø 350*	**10001-04540**		

A C
6 TROUS - FERMÉ
6 LÖCHER - GESCHLOSSEN

APS 51
30012-00038
sans pieds / *ohne Füßen*

A
6 TROUS - FERMÉ
6 LÖCHER - GESCHLOSSEN

APS 51
30012-00011
sans pieds / *ohne Füßen*

A
6 TROUS - FERMÉ
6 LÖCHER - GESCHLOSSEN

APS 51
30012-00010
avec pieds / *mit Füßen*

Réducteurs / *Untersetzungsgetriebe.* **Adaptateurs / *Adapter.*** **Poulies / *Riemenscheibe.*** **Multiplicateurs / *Übersetzungsgetriebe.*** **Protections / *Schutzvorrichtungen.***

POMPE ET APPLICATIONS · *PUMPE UND ANWENDUNGSBEREICHE*

APPLICATIONS · *ANWENDUNGSBEREICHE*	TYPE D'ARBRE · *WELLENTYP* Code pompe · *Pumpencode*	APPLICATIONS · *ANWENDUNGSBEREICHE*

Adaptateur 1" 3/8 M *Adapter 1" 3/8 M*	
1" 3/8 M - 6 trous *1" 3/8 M - 6 Löcher*	**10001-04575**
Adaptateur d'arbre cylindrique *Zylindrischer Wellenadapter*	
Ø 30 mm M - 6 trous *Ø 30 mm M - 6 Löcher*	**10001-04576**
1" M - 6 trous *1" M - 6 Löcher*	**10001-04582**
Accouplement rapide barre transversale/chaîne *Zapfwellen-Schnellkupplungssatz*	
1" 3/8 F	**10001-04561**
Adaptateur pour moteur hydraulique *Adapter für Hydraulikmotor*	
Arbre cylindrique Ø 1" avec clavette 6,35 mm *Zylinderwelle Ø 1" mit 6,35 mm-Passfeder*	**10001-00518**
Arbre cylindrique Ø 25" avec clavette 8 mm *Zylinderwelle Ø 25" mit 8 mm-Passfeder*	**10001-00530**
Kit poulie *Riemenscheiben-Satz*	
2 rainures A Ø 247 *2 Nuten A Ø 247*	**10001-13666**
3 rainures A Ø 300 *3 Nuten A Ø 300*	**10001-04559**
3 rainures A Ø 350 *3 Nuten A Ø 350*	**10001-04540**
Bouchon de protection à 6 trous *Schutzkappe mit 6 Löchern*	**10002-01774**

B

1" 3/8 F - 1" 3/8 M

APS 51
30012-00009
avec pieds / *mit Füßen*

Protection du cardan *Kardanwellenschutz* **UNI EN ISO 4254**	**10002-01776**
Protection du cardan *Kardanwellenschutz*	**10002-01744**

Adaptateurs pompe pour multiplicateurs *Übersetzungsadapter*	
COMER - D7, D 21, D 27	**10001-00644**
BIMA - M 30, M 47, M 60, MSB	
BIMA - CAR 3 1" 3/8 Adaptateurs pour trous d'entraxe 160x75 *Für Achsabstand 160x75*	**10001-00646**
FIENI - V1	**10001-00651**

C

1" 3/8 M - 1" 3/8 M

APS 51
30012-00008
avec pieds / *mit Füßen*

Protection du cardan *Kardanwellenschutz*	**10002-01744**

Réducteurs / *Untersetzungsgetriebe.* **Adaptateurs / *Adapter.*** **Poulies / *Riemenscheibe.*** **Multiplicateurs / *Übersetzungsgetriebe.***
Protections / *Schutzvorrichtungen.*

GROUPES DE COMMANDE SUR POMPE · *DRUCKREGLER AN PUMPE*

SIRIUS

	NO. DE VOIES *ANZ. WEGE*	PRESSION *DRUCK* bar (p.s.i.)	VERSIONS COMPATIBLES *VERTRÄGLICHE VERSIONEN*	CODE *CODE*	Kit raccord sur pompe *Anschlusssatz an Pumpe* (Obligatoire/*Erforderlich*)
	2	40 (580)	**A**	**42001-00060**	**00009-00565**
	3	40 (580)	**A**	**42001-00073**	

GCP 3V

	NO. DE VOIES *ANZ. WEGE*	PRESSION *DRUCK* bar (p.s.i.)	VERSIONS COMPATIBLES *VERTRÄGLICHE VERSIONEN*	CODE *CODE*	Kit raccord sur pompe *Anschlusssatz an Pumpe*
	3	40 (580)	**B - C**	**42001-00019**	**00009-00902**
	3	40 (580)	**A**	**42001-00010**	**00009-00565**

Peut également être utilisé à distance avec les kits suivants de commande à distance · *Auch für die Fernbedienung mit folgenden Fernbedienungs-Sets geeignet*

KIT DE COMMANDE Á DISTANCE · *FERNBEDIENUNGS-SET* (Uniquement pour / *Nur für* **42001-00019**)

	Raccords coudés (Rilsan/Laiton) *Gebogene Anschlüsse (Rilsan/Messing)*		Raccords coudés G 1/2" *Gebogene Anschlüsse G 1/2"*		Raccords coudés G 3/4" *Gebogene Anschlüsse G 3/4"*		Raccords coudés avec autobloquants G 1/2" *Gebogene Anschlüsse mit selbstsich. Vorrichtungen G 1/2"*
	10001-04617		**10001-04622**		**10001-04626**		**10001-04620**

GROUPES DE COMMANDE Á DISTANCE · *FERN-DRUCKREGLER*

(Pour plus de détails, voir page 236 · *Nähere Informationen auf Seite 236)*

SIRIUS

	NO. DE VOIES *ANZ. WEGE*	PRESSION *DRUCK* bar (p.s.i.)	CODE *CODE*
	2	40 (580)	**42001-00159**
	3	40 (580)	**42001-00103**

KIT DE COMMANDE Á DISTANCE · *FERNBEDIENUNGS-SET*

	Raccords coudés (Rilsan) *Gebogene Anschlüsse (Rilsan)*		Raccords droits (Rilsan) *Gerade Anschlüsse (Rilsan)*
	10001-04592		**10001-04591**

POLARIS

	NO. DE VOIES *ANZ. WEGE*	CONNEXION *KUPPLUNG*	PRESSION *DRUCK* bar (p.s.i.)	CODE *CODE*
	2	1/2 gas	40 (580)	**42001-00318**
	3	1/2 gas	40 (580)	**42001-00320**

KIT DE COMMANDE Á DISTANCE · *FERNBEDIENUNGS-SET*

	Raccords coudés *Gebogene Anschlüsse*		Raccords droits *Gerade Anschlüsse*
	00009-01764		**00009-01318**

HPR 2

	NO. DE VOIES *ANZ. WEGE*	PRESSION *DRUCK* bar (p.s.i.)	CODE *CODE*	Version avec soupape en Stellite *Version mit Stellit-Ventil*	Kit raccord porte-tuyau *Schlauchanschluss-Set*	
	3	40 (580)	**42001-00117**	**Á la demande / *Auf Anfrage***	Ø 8x10 (n. 3 pièces/*Stück*)	**00009-00996**

KIT DE COMMANDE Á DISTANCE · *FERNBEDIENUNGS-SET*

	Raccords coudés *Gebogene Anschlüsse*		Raccords coudés avec autobloquants *Gebogene Anschlüsse mit selbstsich. Vorrichtungen*
	00009-00877		**10001-04618**

VR 40

	PRESSION *DRUCK* bar (p.s.i.)	Avec manomètre *Mit Druckmesser*	Sans manomètre *Ohne Druckmesser*
	40 (580)	**42001-00051**	**42001-00036**

SOUPAPES DE SÉCURITÉ · *SICHERHEITSVENTILE*

Standard inclus
Standardlieferung

POMPES *PUMPEN*	CODE *CODE*	CARACTÉRISTIQUES TECHNIQUES · *TECHNISCHE EIGENSCHAFTEN*			
		Ø A	Ø B mm (in)	PRESSION *DRUCK* bar (p.s.i.)	Couleur *Farbe*
APS 51	**10002-01446**	G 3/8	13 (0,51)	40 (580)	Orange - *Orange*

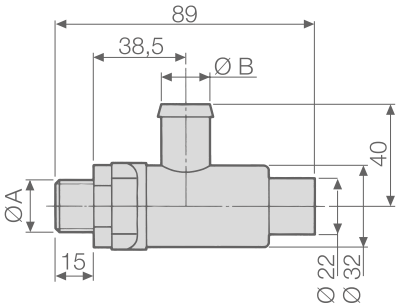

AUTRES ACCESSOIRES · *SONSTIGES ZUBEHÖR*

	Kit accumulateur de pression *Druckspeicher-Set*	CODE *CODE*
		10002-01618

MOTOPOMPES MOTEUR Á EXPLOSION · *MOTORPUMPEN MIT VERBRENNUNGSMOTOR*

CARACTÉRISTIQUES MOTEUR Á EXPLOSION *EIGENSCHAFTEN VERBRENNUNGSMOTOR*					GROUPES MOTOPOMPES *MOTORPUMPENGRUPPEN*
Marque *Marke*	Modèle *Modell*	Alimentation *Kraftstoffart*	Puissance nette *Nutzleistung* HP (kW)	Type de transmission *Antrieb*	**APS 51** **G.C.P** 3 voies / *3 Wege*
HONDA	**GP 200 H** 4 temps avec base *4-Takt mit Sockel*	Essence *Benzin*	5,5 (4,1)	Réducteur *Untersetzungsgetriebe*	**33001-00166**
	GX 200 4 temps avec base *4-Takt mit Sockel*	Essence *Benzin*	5,5 (4,1)	Réducteur *Untersetzungsgetriebe*	**33001-00082**
	GX 200 ✱ 4 temps avec base à démarrage électrique *4-Takt mit Sockel, elektrischer Anlasser*	Essence *Benzin*	5,5 (4,1)	Réducteur *Untersetzungsgetriebe*	**33001-00102**
	GX 270 4 temps avec base *4-Takt mit Sockel*	Essence *Benzin*	8,0 (6,0)	Réducteur *Untersetzungsgetriebe*	**33001-00007**
	GX 270 ✱ 4 temps avec base à démarrage électrique *4-Takt mit Sockel, elektrischer Anlasser*	Essence *Benzin*	8,0 (6,0)	Réducteur *Untersetzungsgetriebe*	**33001-00052**
KOHLER	**CH 270** 4 temps avec base *4-Takt mit Sockel*	Essence *Benzin*	6,0 (4,5)	Réducteur *Untersetzungsgetriebe*	**33001-00121**
YANMAR	**L70 N** 4 temps *4-Takt*	Diesel *Diesel*	6,7 (5,0)	Réducteur *Untersetzungsgetriebe*	**33001-00106**
LONCIN	**G 200 F** 4 temps avec base *4-Takt mit Sockel*	Essence *Benzin*	5,5 (4,1)	Réducteur *Untersetzungsgetriebe*	**33001-00142**

✱ Batterie et support non inclus. · *Batterie und Batteriehalter nicht inbegriffen.*

MOTOPOMPES ÉLECTRIQUES · *ELEKTRISCHE MOTORPUMPEN*

CARACTÉRISTIQUES DU MOTEUR ÉLECTRIQUE *EIGENSCHAFTEN ELEKTROMOTOR*					GROUPES MOTOPOMPES SUR BASE *MOTORPUMPENGRUPPEN AUF SOCKEL*
Modèle *Modell*		Puissance *Leistung* HP (kW)	Type de transmission *Antrieb*	Code moteur *Motorcode*	**APS 51** **G.C.P** 3 voies / *3 Wege*
MEC 100	**V400 ✱** 2 pôles triphasé *2-polig dreiphasig*	5,5 (4,1)	Réducteur *Untersetzungsgetriebe*	10002-01670	**33001-00068**

✱ Service intermittent périodique S3 (IEC 60034-1) jusqu'à 75%. · *Periodischer Aussetzbetrieb S3 (IEC 60034-1) bis zu 75%.*

KIT D'ENTRETIEN · *WARTUNGSSATZ*

SÉRIE *BAUREIHE*	MODÈLE *MODELL*	CODE *CODE*	TYPE DE MEMBRANE *MEMBRANTYP*
APS	51	**10001-01773**	NBR

MEMBRANES · *MEMBRANEN*

	MATÉRIAU · *MATERIAL*		
	NBR	D	V
Membrane de la pompe *Pumpenmembran*	**00006-00069**	**00006-00079**	**00006-00078**

APS 61 · APS 71

POMPES À MEMBRANE Á HAUTE PRESSION / *HOCHDRUCK-MEMBRANPUMPEN*

HIGHLIGHTS

40 - 50 bar 580 - 725 p.s.i.	
65,9 - 71,3 l/min 17,4 - 18,8 US gpm	
550 rpm	
6,4 - 9,1 HP 4,7 - 6,7 kW	
Aluminium Anodisé *Eloxiertes Aluminium*	
NBR	Standard
DESMOPAN	On request
VITON	On request
Standard *Standard*	

CARACTÉRISTIQUES

Configuration : 3 membranes en NBR (Desmopan® et Viton à la demande). Pièces en contact avec le liquide : aluminium anodisé. Standard : accumulateur de pression et soupape de sécurité.

EIGENSCHAFTEN

Konfiguration: 3 NBR-Membranen (Desmopan® und Viton auf Anfrage). Teile, die mit der Flüssigkeit in Berührung kommen: eloxiertes Aluminium. Standardlieferung: mit Druckspeicher und Sicherheitsventil.

AVANTAGES

1. Rapport course/alésage parfait en mesure de réduire au minimum les contraintes sur les membranes.
2. Composants surdimensionnés pour assurer une robustesse unique, une résistance aux poussées et une longue durée de vie.
3. Extrêmement compactes pour s'adapter au manque d'espace disponible sur les pulvérisateurs de verger.
4. Soupapes spéciales pour carbonate de calcium disponibles.

VORTEILE

1. *Perfektes Hub-Bohrungs-Verhältnis, das die Belastung der Membranen auf ein Minimum reduziert.*
2. *Überdimensionierte Bauteile für einzigartige Robustheit, Schubfestigkeit und lange Lebensdauer.*
3. *Extrem kompakte Bauweise, um sich an den knappen Platz auf den Obstsprühgeräten anzupassen.*
4. *Spezielle Ventile für Kalziumkarbonat sind erhältlich.*

APPLICATIONS · *ANWENDUNGSBEREICHE*

Pulvérisateurs
Sprühgeräte

Pulvérisation ponctuelle
Lokalisierte Besprühung

Lutte contre l'incendie
Brandschutz

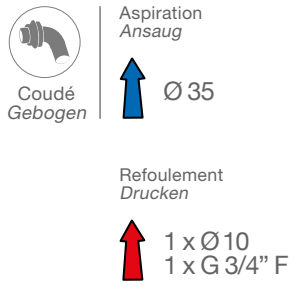

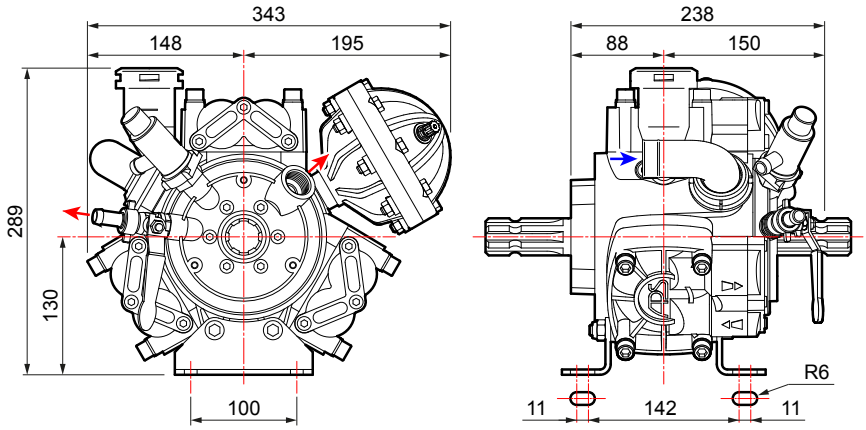

CARACTÉRISTIQUES TECHNIQUES · *TECHNISCHE EIGENSCHAFTEN*

APS 61	0 bar - 0 p.s.i				20 bar - 290 p.s.i				30 bar - 435 p.s.i				40 bar - 580 p.s.i					
RPM	l/min	U.S.g.p.m.	HP	kW	l/min	U.S.g.p.m.	HP	kW	l/min	U.S.g.p.m.	HP	kW	l/min	U.S.g.p.m.	HP	kW	kg	lb
400	49,4	13,1	0,5	0,4	47,7	12,6	2,7	2,0	47,4	12,5	3,8	2,8	44,6	11,8	4,6	3,4	18,4	40,6
450	55,6	14,7	0,6	0,4	53,0	14,0	3,0	2,2	52,8	13,9	4,2	3,1	50,2	13,3	5,2	3,8		
500	59,9	15,8	0,6	0,4	58,3	15,4	3,3	2,4	58,0	15,3	4,6	3,4	56,6	15,0	5,8	4,3		
550	65,9	17,4	0,7	0,5	64,2	17,0	3,6	2,6	63,8	16,9	5,1	3,8	62,3	16,5	6,4	4,7		

APS 71	0 bar - 0 p.s.i				20 bar - 290 p.s.i				30 bar - 435 p.s.i				40 bar - 580 p.s.i				50 bar - 725 p.s.i					
RPM	l/min	U.S.g.p.m.	HP	kW	l/min	U.S.g.p.m.	HP	kW	l/min	U.S.g.p.m.	HP	kW	l/min	U.S.g.p.m.	HP	kW	l/min	U.S.g.p.m.	HP	kW	kg	lb
400	53,0	14,0	0,5	0,4	51,7	13,7	2,9	2,1	50,8	13,4	4,0	2,9	50,4	13,3	5,2	3,8	50,0	13,2	6,5	4,8	18,4	40,6
450	59,2	15,6	0,6	0,5	57,8	15,3	3,3	2,4	56,8	15,0	4,6	3,4	56,3	14,9	5,9	4,4	55,8	14,7	7,3	5,4		
500	65,0	17,2	0,8	0,6	63,5	16,8	3,7	2,7	62,4	16,5	5,2	3,8	61,8	16,3	6,7	4,9	61,3	16,2	8,3	6,1		
550	71,3	18,8	0,9	0,7	69,6	18,4	4,1	3,0	68,4	18,1	5,7	4,2	67,8	17,9	7,3	5,4	67,2	17,8	9,1	6,7		

VERSIONS DISPONIBLES · *ERHÄLTLICHE VERSIONEN*

A 6 TROUS - FERMÉ
6 LÖCHER - GESCHLOSSEN

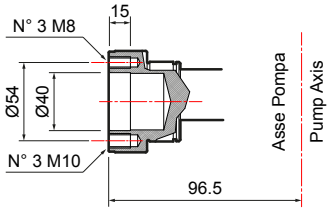

B 1" 3/8 F - 1" 3/8 M

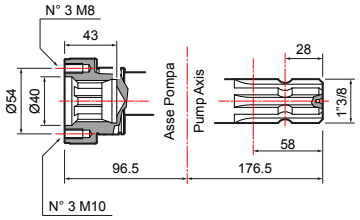

C 1" 3/8 M - 1" 3/8 M

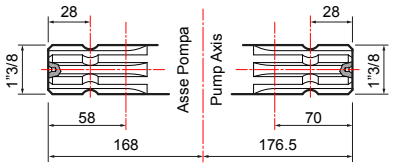

POMPE ET APPLICATIONS · *PUMPE UND ANWENDUNGSBEREICHE*

APPLICATIONS · *ANWENDUNGSBEREICHE*		TYPE D'ARBRE · *WELLENTYP* Code pompe · *Pumpencode*	APPLICATIONS · *ANWENDUNGSBEREICHE*

Réducteurs pour moteurs à explosion *Untersetzungsgetriebe für Verbrennungsmotor*	
Extension 4 (SAE J 609 a) R.R: 1 : 6,44 - 3600 rpm	**10001-04663**
Réducteurs pour moteur électrique *Untersetzungsgetriebe für Elektromotor*	
Gr. 100-112 (Hz 50 - 2 pôles / *2-polig*) R.R. 1 : 5,09 - 2800 rpm	**10001-04661**

Adaptateur 1" 3/8 M *Adapter 1" 3/8 M*	
1" 3/8 M - 6 trous *1" 3/8 M - 6 Löcher*	**10001-04575**
Adaptateur d'arbre cylindrique *Zylindrischer Wellenadapter*	
Ø 30 mm M - 6 trous *Ø 30 mm M - 6 Löcher*	**10001-04576**
1" M - 6 trous *1" M - 6 Löcher*	**10001-04582**
Accouplement rapide barre transversale/chaîne *Zapfwellen-Schnellkupplungssatz*	
1" 3/8 F	**10001-04561**
Adaptateur pour moteur hydraulique *Adapter für Hydraulikmotor*	
Arbre cylindrique Ø 1" avec clavette 6,35 mm *Zylinderwelle Ø 1" mit 6,35 mm-Passfeder*	**10001-00518**
Arbre cylindrique Ø 25" avec clavette 8 mm *Zylinderwelle Ø 25" mit 8 mm-Passfeder*	**10001-00530**
Kit poulie *Riemenscheiben-Satz*	
3 rainures A Ø 300 *3 Nuten A Ø 300*	**10001-04559**
3 rainures A Ø 350 *3 Nuten A Ø 350*	**10001-04540**

Adaptateurs pompe pour multiplicateurs *Übersetzungsadapter*	
COMER - D7, D 21, D 27	**10001-00644**
BIMA - M 30, M 47, M 60, MSB	
BIMA - CAR 3 1" 3/8 Adaptateurs pour trous d'entraxe 160x75 *Für Achsabstand 160x75*	**10001-00646**
FIENI - V1	**10001-00651**
Bouchon de protection à 6 trous *Schutzkappe mit 6 Löchern*	**10002-01774**

Protection du cardan *Kardanwellenschutz*	**10002-01744**

A

6 TROUS - FERMÉ
6 LÖCHER - GESCHLOSSEN

APS 61
30013-00004
avec pieds / *mit Füßen*

APS 71
30014-00010
avec pieds / *mit Füßen*

B

1" 3/8 F - 1" 3/8 M

APS 61
30013-00003
avec pieds / *mit Füßen*

APS 71
30014-00008
avec pieds / *mit Füßen*

C

1" 3/8 M - 1" 3/8 M

APS 61
30013-00002
avec pieds / *mit Füßen*

APS 71
30014-00009
avec pieds / *mit Füßen*

Protection du cardan *Kardanwellenschutz* **UNI EN ISO 4254**	**10002-01776**
Protection du cardan *Kardanwellenschutz*	**10002-01744**

Réducteurs / *Untersetzungsgetriebe.* **Adaptateurs / *Adapter.*** **Poulies / *Riemenscheibe.*** **Multiplicateurs / *Übersetzungsgetriebe.*** **Protections / *Schutzvorrichtungen.***

GROUPES DE COMMANDE SUR POMPE · *DRUCKREGLER AN PUMPE*

GCP 3V

	NO. DE VOIES *ANZ. WEGE*	PRESSION *DRUCK* bar (p.s.i.)	CODE *CODE*	Kit raccord sur pompe *Anschlusssatz an Pumpe* (Obligatoire/*Erforderlich*)
	3	40 (580)	**42001-00019**	**00009-00902**
	3	50 (725)	**42001-00112**	

Peut également être utilisé à distance avec les kits suivants de commande à distance · *Auch für die Fernbedienung mit folgenden Fernbedienungs-Sets geeignet*

KIT DE COMMANDE Á DISTANCE · *FERNBEDIENUNGS-SET*

	Raccords coudés (Rilsan/Laiton) *Gebogene Anschlüsse (Rilsan/Messing)* uniquement pour/*nur für* APS 61		Raccords coudés G 1/2" *Gebogene Anschlüsse G 1/2"*		Raccords coudés G 3/4" *Gebogene Anschlüsse G 3/4"*		Raccords coudés avec autobloquants G 1/2" *Gebogene Anschlüsse mit selbstsich. Vorrichtungen G 1/2"*
	10001-04617		**10001-04622**		**10001-04626**		**10001-04620**

GROUPES DE COMMANDE Á DISTANCE · *FERN-DRUCKREGLER*

(Pour plus de détails, voir page 236 · *Nähere Informationen auf Seite 236)*

HPR 2

	NO. DE VOIES *ANZ. WEGE*	PRESSION *DRUCK* bar (p.s.i.)	CODE *CODE*	Version avec soupape en Stellite *Version mit Stellit-Ventil*	Kit de raccords porte-tuyau *Schlauchanschluss-Set*	
	3	40 (580)	**42001-00117**	**Á la demande / *Auf Anfrage***	Ø 8x10 (n. 3 pièces/*Stück*)	**00009-00996**
	3	50 (725)	**42001-00115**	**42001-00184**		

KIT DE COMMANDE Á DISTANCE · *FERNBEDIENUNGS-SET*

	Raccords coudés *Gebogene Anschlüsse*		Raccords coudés avec autobloquants *Gebogene Anschlüsse mit selbstsich. Vorrichtungen*
	00009-00877		**10001-04618**

VR 40

	PRESSION *DRUCK* bar (p.s.i.)	Avec manomètre *Mit Druckmesser*	Sans manomètre *Ohne Druckmesser*
	40 (580)	**42001-00051**	**42001-00036**

ARGO SERIES (Uniquement pour / *Nur für* **APS 71**)

ARGO

	PRESSION *DRUCK* bar (p.s.i.)	Sans manomètre *Ohne Druckmesser*	Avec manomètre *Mit Druckmesser*
	50 (725)	**42001-00307**	**42001-00308**

ARGO HD

	PRESSION *DRUCK* bar (p.s.i.)	Sans manomètre *Ohne Druckmesser*	Avec manomètre *Mit Druckmesser*
	50 (725)	**42001-00305**	**42001-00306**

ARGO C

	PRESSION *DRUCK* bar (p.s.i.)	Sans manomètre *Ohne Druckmesser*	Avec manomètre *Mit Druckmesser*
	50 (725)	**42001-00311**	**42001-00312**

ARGO HDC

	PRESSION *DRUCK* bar (p.s.i.)	Sans manomètre *Ohne Druckmesser*	Avec manomètre *Mit Druckmesser*
	50 (725)	**42001-00309**	**42001-00310**

KIT DE COMMANDE Á DISTANCE · *FERNBEDIENUNGS-SET*

	Kit plaque de fixation, commande à distance *Satz Befestigungsplatte, Fernausführung*		Raccords coudés *Gebogene Anschlüsse*		Raccords coudés avec autobloquants *Gebogene Anschlüsse mit selbstsich. Vorrichtungen*
	00071-01795		**00009-00877**		**10001-04618**

SOUPAPES DE SÉCURITÉ · *SICHERHEITSVENTILE*

Standard inclus
Standardlieferung

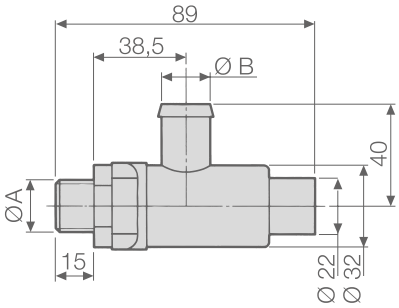

POMPES *PUMPEN*	CODE *CODE*	CARACTÉRISTIQUES TECHNIQUES · *TECHNISCHE EIGENSCHAFTEN*			
		Ø A	Ø B mm (in)	PRESSION *DRUCK* bar (p.s.i.)	Couleur *Farbe*
APS 61	**10002-01446**	G 3/8	13 (0,51)	40 (580)	Orange - *Orange*
APS 71	**10002-01451**	G 3/8	13 (0,51)	50 (725)	Rouge - *Rot*

MOTOPOMPES MOTEUR Á EXPLOSION · *MOTORPUMPEN MIT VERBRENNUNGSMOTOR*

CARACTÉRISTIQUES MOTEUR Á EXPLOSION ***EIGENSCHAFTEN VERBRENNUNGSMOTOR***					**GROUPES MOTOPOMPES** ***MOTORPUMPENGRUPPEN***	
Marque *Marke*	Modèle *Modell*	Alimentation *Kraftstoffart*	Puissance nette *Nutzleistung* HP (kW)	Type de transmission *Antrieb*	**APS 61** **G.C.P** 3 voies / *3 Wege*	**APS 71** **G.C.P** 3 voies / *3 Wege*
HONDA	**GX 270** 4 temps avec base *4-Takt mit Sockel*	Essence *Benzin*	8,0 (6,0)	Réducteur *Untersetzungsgetriebe*	**33001-00008**	**33001-00009** (40 bar)
	GX 270 ✱ 4 temps avec base à démarrage électrique *4-Takt mit Sockel, elektrischer Anlasser*	Essence *Benzin*	8,0 (6,0)	Réducteur *Untersetzungsgetriebe*		**33001-00049** (40 bar)
KOHLER	**CH 395** 4 temps avec base *4-Takt mit Sockel*	Essence *Benzin*	8,5 (6,3)	Réducteur *Untersetzungsgetriebe*	**33001-00122**	**33001-00123** (40 bar)
YANMAR	**L100 AE ✱** 4 temps à démarrage électrique *4-Takt, elektrischer Anlasser*	Diesel *Diesel*	10,0 (7,5)	Réducteur *Untersetzungsgetriebe*		**33001-00107** (40 bar)

✱ Batterie et support non inclus. · *Batterie und Batteriehalter nicht inbegriffen.*

MOTOPOMPES ÉLECTRIQUES · *ELEKTRISCHE MOTORPUMPEN*

CARACTÉRISTIQUES DU MOTEUR ÉLECTRIQUE ***EIGENSCHAFTEN ELEKTROMOTOR***					**GROUPES MOTOPOMPES SUR BASE** ***MOTORPUMPENGRUPPEN AUF SOCKEL***	
Modèle *Modell*		Puissance *Leistung* HP (kW)	Type de transmission *Antrieb*	Code moteur *Motorcode*	**APS 61** **G.C.P** 3 voies / *3 Wege*	**APS 71** **G.C.P** 3 voies / *3 Wege*
MEC 112	**V400 ✱** 2 pôles triphasé *2-polig dreiphasig*	7,5 (5,5)	Réducteur *Untersetzungsgetriebe*	10002-01669	**33001-00069**	**33001-00070** (40 bar)

✱ Service intermittent périodique S3 (IEC 60034-1) jusqu'à 75%. · *Periodischer Aussetzbetrieb S3 (IEC 60034-1) bis zu 75%.*

KIT D'ENTRETIEN · *WARTUNGSSATZ*

SÉRIE *BAUREIHE*	MODÈLE *MODELL*	CODE *CODE*	TYPE DE MEMBRANE *MEMBRANTYP*
APS	61	**10001-01774**	NBR
	71		

MEMBRANES · *MEMBRANEN*

○	MATÉRIAU · *MATERIAL*		
	NBR	D	V
Membrane de la pompe *Pumpenmembran*	**00006-00069**	**00006-00079**	**00006-00078**
Membrane de l'accumulateur de pression *Membran Druckspeicher*	**00006-00029**	**00006-00058**	**00006-00104** **00006-00107**

COMET BLOG : Cultiver la Connaissance
BLOG COMET: Wissen pflegen

APS POUR CARBONATE DE CALCIUM

L'ombrage des serres est essentiel dans les pays où l'on atteint des températures élevées, notamment pendant la saison estivale.
Pour cela, l'on utilise un type de produit dénommé « agent d'ombrage », qui protège les cultures en serre de tout rayonnement excessif. Cette application est en effet utilisée sur des serres multiples ou en tunnels et, grâce à sa grande capacité de protection et de réflexion de la chaleur, permet **d'ombrager et de rafraîchir l'environnement à l'intérieur de la serre**. Les agents d'ombrage les plus couramment utilisés sont des produits liquides ou en poudre à base de carbonate de calcium. Ce matériau, appliqué directement sur le toit des serres, a non seulement un fort pouvoir couvrant mais n'est également pas nocif pour l'environnement car il ne contient pas de polluants et a la particularité d'être autodégradable, c'est-à-dire qu'il fait l'objet d'une dégradation lente et naturelle.
Cette application est très populaire en Espagne, où les températures élevées, combinées à des lois très restrictives sur l'utilisation de substances toxiques et nocives pour l'environnement, imposent l'emploi d'un agent d'ombrage naturel qui soit en même temps extrêmement efficace. Face à la demande croissante du marché espagnol, Comet a conçu une nouvelle série de pompes à haute pression destinées à l'ombrage des serres, utilisant des produits à base de carbonate de calcium.
Les soupapes de cette gamme ont été modifiées en utilisant des aciers trempés de la meilleure qualité en vue de résister au pouvoir abrasif du carbonate de calcium.
En plus de la pompe complète, un kit de soupapes est également disponible pour transformer une pompe standard en pompe à carbonate de calcium.

APS FÜR KALZIUMCARBONAT

Die Beschattung von Gewächshäusern ist in Ländern mit hohen Temperaturen, insbesondere im Sommer, von entscheidender Bedeutung. Aus diesem Grund wird eine Art von Produkt verwendet, das als „Schattierungsmittel" bezeichnet wird und die Kulturen im Gewächshaus vor übermäßiger Sonneneinstrahlung schützt. Tatsächlich ermöglicht diese Anwendung, die dank ihrer hohen Abschirm- und Wärmereflexionsfähigkeit in mehreren Gewächshäusern oder in Tunneln eingesetzt wird, ***die Beschattung und Kühlung des Innenraums des Gewächshauses.*** *Die am häufigsten verwendeten Beschattungsmittel sind flüssige oder pulverförmige Produkte auf der Basis von Kalziumkarbonat. Dieses Material, das direkt auf das Gewächshausdach aufgetragen wird, hat nicht nur eine starke deckende Wirkung, sondern ist auch nicht umweltschädlich, da es keine Schadstoffe enthält und die Eigenschaft hat, sich selbst abzubauen, d. h. es wird langsam und auf natürliche Weise abgebaut. Diese Anwendung ist in Spanien weit verbreitet, wo hohe Temperaturen in Verbindung mit sehr restriktiven Gesetzen über den Einsatz von giftigen und umweltschädlichen Substanzen die Verwendung eines natürlichen Beschattungsmittels erfordern, das gleichzeitig äußerst wirksam ist. Angesichts der wachsenden Nachfrage auf dem spanischen Markt hat Comet eine neue Serie von Hochdruckpumpen entwickelt, die für die Beschattung von Gewächshäusern mit Produkten auf Kalziumkarbonatbasis bestimmt sind.* ***Die Ventile dieser Baureihe wurden aus gehärtetem Stahl bester Qualität gefertigt, um der Abrasivität von Kalziumkarbonat zu widerstehen.*** *Zusätzlich zur kompletten Pumpe ist auch ein Ventilsatz erhältlich, um eine Standardpumpe in eine Pumpe für Kalziumkarbonat umzuwandeln.*

Pompes pour carbonate de calcium
Pumpen für Kalziumkarbonat

APS 51 BE
Cod. 30012-00045

APS 61 BE
Cod. 30013-00015

APS 71 BE
Cod. 30014-00055

Kit de soupapes pour carbonate de calcium (6 pièces)
Kalziumkarbonat-Ventilsatz (6 Stück)
Cod. 10001-11571

Pour toute information supplémentaire, consulter le site web de Comet ou contacter notre personnel à l'adresse info@comet-spa.com

Weitere Informationen sind auf der Comet-Website zu finden oder können von unseren Mitarbeitern unter info@comet-spa.com angefordert werden

APS 96

POMPES À MEMBRANE Á HAUTE PRESSION / *HOCHDRUCK-MEMBRANPUMPEN*

HIGHLIGHTS

50 bar 725 p.s.i.	
94 l/min 24,8 US gpm	
550 rpm	
11,7 HP 8,6 kW	
Aluminium Anodisé *Eloxiertes Aluminium*	
NBR DESMOPAN VITON	Standard On request On request
Standard *Standard*	

CARACTÉRISTIQUES

Configuration : 4 membranes en NBR (Desmopan® et Viton à la demande). Pièces en contact avec le liquide : aluminium anodisé. Standard : accumulateur de pression et soupape de sécurité.

EIGENSCHAFTEN

Konfiguration: 4 NBR-Membranen (Desmopan® und Viton auf Anfrage). Teile, die mit der Flüssigkeit in Berührung kommen: eloxiertes Aluminium. Standardlieferung: mit Druckspeicher und Sicherheitsventil.

AVANTAGES

1. Rapport course/alésage parfait en mesure de réduire au minimum les contraintes sur les membranes.
2. Composants surdimensionnés pour assurer une robustesse unique, une résistance aux poussées et une longue durée de vie.
3. Extrêmement compactes pour s'adapter au manque d'espace disponible sur les pulvérisateurs de verger.
4. Soupapes spéciales pour carbonate de calcium disponibles.

VORTEILE

1. *Perfektes Hub-Bohrungs-Verhältnis, das die Belastung der Membranen auf ein Minimum reduziert.*
2. *Überdimensionierte Bauteile für einzigartige Robustheit, Schubfestigkeit und lange Lebensdauer.*
3. *Extrem kompakte Bauweise, um sich an den knappen Platz auf den Obstsprühgeräten anzupassen.*
4. *Spezielle Ventile für Kalziumkarbonat sind erhältlich.*

APPLICATIONS · *ANWENDUNGSBEREICHE*

Pulvérisateurs
Sprühgeräte

Lutte contre l'incendie
Brandschutz

Coudé
Gebogen

Aspiration
Ansaug

Ø 40

Refoulement
Drucken

1 x Ø 10
1 x G 3/4" F

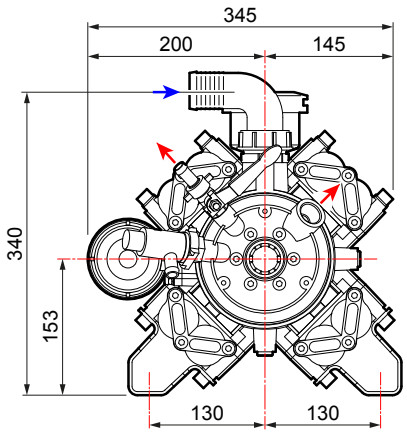

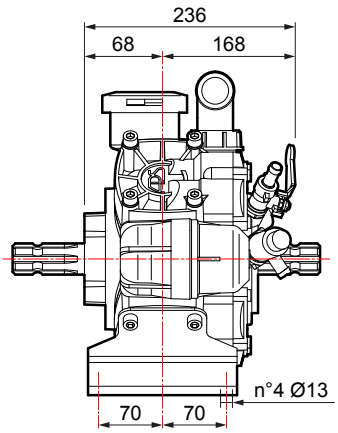

CARACTÉRISTIQUES TECHNIQUES · *TECHNISCHE EIGENSCHAFTEN*

APS 96	0 bar - 0 p.s.i				20 bar - 290 p.s.i				30 bar - 435 p.s.i				40 bar - 580 p.s.i				50 bar - 725 p.s.i					
RPM	l/min	U.S.g.p.m.	HP	kW	l/min	U.S.g.p.m.	HP	kW	l/min	U.S.g.p.m.	HP	kW	l/min	U.S.g.p.m.	HP	kW	l/min	U.S.g.p.m.	HP	kW	kg	lb
400	74	19,5	0,7	0,5	68	18,0	3,7	2,8	67	17,7	5,3	3,9	66	17,4	6,8	5,0	65	17,2	8,5	6,3		
450	83	21,9	1,0	0,7	77	20,3	4,3	3,1	75	19,8	6,0	4,4	74	19,5	7,7	5,7	73	19,3	9,5	7,0		
500	89	23,5	1,2	0,9	85	22,5	4,8	3,6	83	21,9	6,8	5,0	81	21,4	8,7	6,4	80	21,1	10,6	7,8	22,5	49,6
550	94	24,8	1,5	1,1	91	24,0	5,3	3,9	90	23,8	7,5	5,5	89	23,5	9,5	7,0	88	23,2	11,7	8,6		

VERSIONS DISPONIBLES · *ERHÄLTLICHE VERSIONEN*

A 1" 3/8 F - 1" 3/8 M

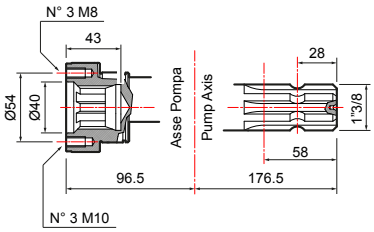

B 1" 3/8 M - 1" 3/8 M

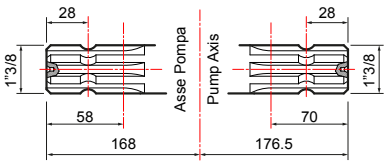

POMPE ET APPLICATIONS · *PUMPE UND ANWENDUNGSBEREICHE*

APPLICATIONS · *ANWENDUNGSBEREICHE*	TYPE D'ARBRE · *WELLENTYP* Code pompe · *Pumpencode*	APPLICATIONS · *ANWENDUNGSBEREICHE*

Adaptateur 1" 3/8 M *Adapter 1" 3/8 M*	
1" 3/8 M - 6 trous *1" 3/8 M - 6 Löcher*	**10001-04575**
Adaptateur d'arbre cylindrique *Zylindrischer Wellenadapter*	
Ø 30 mm M - 6 trous *Ø 30 mm M - 6 Löcher*	**10001-04576**
1" M - 6 trous *1" M - 6 Löcher*	**10001-04582**
Accouplement rapide barre transversale/chaîne *Zapfwellen-Schnellkupplungssatz*	
1" 3/8 F	**10001-04561**
Adaptateur pour moteur hydraulique *Adapter für Hydraulikmotor*	
Arbre cylindrique Ø 1" avec clavette 6,35 mm *Zylinderwelle Ø 1" mit 6,35 mm-Passfeder*	**10001-00518**
Arbre cylindrique Ø 25" avec clavette 8 mm *Zylinderwelle Ø 25" mit 8 mm-Passfeder*	**10001-00530**
Kit poulie *Riemenscheiben-Satz*	
3 rainures A Ø 300 *3 Nuten A Ø 300*	**10001-04559**
3 rainures B Ø 290 *3 Nuten B Ø 290*	**10001-04535**
3 rainures A Ø 350 *3 Nuten A Ø 350*	**10001-04540**
Bouchon de protection à 6 trous *Schutzkappe mit 6 Löchern*	**10002-01774**

Adaptateurs pompe pour multiplicateurs *Übersetzungsadapter*	
COMER - D7, D 21, D 27	**10001-00644**
BIMA - M 30, M 47, M 60, MSB	
BIMA - CAR 3 1" 3/8 Adaptateurs pour trous d'entraxe 160x75 *Für Achsabstand 160x75*	**10001-00646**
FIENI - V1	**10001-00651**

Protection du cardan *Kardanwellenschutz*	**10002-01744**

A

1" 3/8 F - 1" 3/8 M

APS 96
30015-00008
avec pieds / *mit Füßen*

B

1" 3/8 M - 1" 3/8 M

APS 96
30015-00007
avec pieds / *mit Füßen*

Protection du cardan *Kardanwellenschutz* **UNI EN ISO 4254**	**10002-01776**
Protection du cardan *Kardanwellenschutz*	**10002-01744**

Réducteurs / *Untersetzungsgetriebe.* **Adaptateurs / *Adapter.*** **Poulies / *Riemenscheibe.*** **Multiplicateurs / *Übersetzungsgetriebe.***
Protections / *Schutzvorrichtungen.*

GROUPES DE COMMANDE SUR POMPE · *DRUCKREGLER AN PUMPE*

GCP 3V

	NO. DE VOIES *ANZ. WEGE*	PRESSION *DRUCK* bar (p.s.i.)	CODE *CODE*	Kit raccord sur pompe *Anschlusssatz an Pumpe* (Obligatoire/*Erforderlich)*
	3	50 (725)	**42001-00112**	**00009-00902**

Peut également être utilisé à distance avec les kits suivants de commande à distance · *Auch für die Fernbedienung mit folgenden Fernbedienungs-Sets geeignet*

KIT DE COMMANDE Á DISTANCE · *FERNBEDIENUNGS-SET*

	Raccords coudés G 1/2" *Gebogene Anschlüsse G 1/2"*		Raccords coudés G 3/4" *Gebogene Anschlüsse G 3/4"*		Raccords coudés avec autobloquants G 1/2" *Gebogene Anschlüsse mit selbstsich. Vorrichtungen G 1/2"*
	10001-04622		**10001-04626**		**10001-04620**

GROUPES DE COMMANDE Á DISTANCE · *FERN-DRUCKREGLER*

(Pour plus de détails, voir page 236 · *Nähere Informationen auf Seite 236)*

HPR 2

	NO. DE VOIES *ANZ. WEGE*	PRESSION *DRUCK* bar (p.s.i.)	CODE *CODE*	Version avec soupape en Stellite *Version mit Stellit-Ventil*	Kit de raccords porte-tuyau *Schlauchanschluss-Set*	
	3	50 (725)	**42001-00115**	**42001-00184**	Ø 8x10 (n. 3 pièces/*Stück)*	**00009-00996**

KIT DE COMMANDE Á DISTANCE · *FERNBEDIENUNGS-SET*

	Raccords coudés *Gebogene Anschlüsse*		Raccords coudés avec autobloquants *Gebogene Anschlüsse mit selbstsich. Vorrichtungen*
	00009-00877		**10001-04618**

ARGO SERIES

ARGO

	PRESSION *DRUCK* bar (p.s.i.)	Sans manomètre *Ohne Druckmesser*	Avec manomètre *Mit Druckmesser*
	50 (725)	**42001-00307**	**42001-00308**

ARGO HD

	PRESSION *DRUCK* bar (p.s.i.)	Sans manomètre *Ohne Druckmesser*	Avec manomètre *Mit Druckmesser*
	50 (725)	**42001-00305**	**42001-00306**

ARGO C

	PRESSION *DRUCK* bar (p.s.i.)	Sans manomètre *Ohne Druckmesser*	Avec manomètre *Mit Druckmesser*
	50 (725)	**42001-00311**	**42001-00312**

ARGO HDC

	PRESSION *DRUCK* bar (p.s.i.)	Sans manomètre *Ohne Druckmesser*	Avec manomètre *Mit Druckmesser*
	50 (725)	**42001-00309**	**42001-00310**

KIT DE COMMANDE Á DISTANCE · *FERNBEDIENUNGS-SET*

	Kit plaque de fixation, commande à distance *Satz Befestigungsplatte, Fernausführung*		Raccords coudés *Gebogene Anschlüsse*		Raccords coudés avec autobloquants *Gebogene Anschlüsse mit selbstsich. Vorrichtungen*
	00071-01795		**00009-00877**		**10001-04618**

SOUPAPES DE SÉCURITÉ · *SICHERHEITSVENTILE*

Standard inclus
Standardlieferung

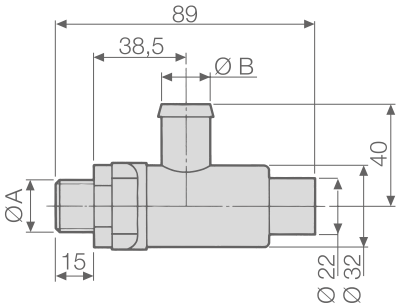

POMPES *PUMPEN*	CODE *CODE*	CARACTÉRISTIQUES TECHNIQUES · *TECHNISCHE EIGENSCHAFTEN*			
		Ø A	Ø B mm (in)	PRESSION *DRUCK* bar (p.s.i.)	Couleur *Farbe*
APS 96	**10002-01451**	G 3/8	13 (0,51)	50 (725)	Rouge - *Rot*

AUTRES ACCESSOIRES · *SONSTIGES ZUBEHÖR*

	Kit soupapes pour carbonate de calcium (6 pièces) *Kalziumkarbonat-Ventilsatz (6 Stück)*	CODE *CODE*
		10001-11571

MOTOPOMPES MOTEUR Á EXPLOSION · *MOTORPUMPEN MIT VERBRENNUNGSMOTOR*

CARACTÉRISTIQUES MOTEUR Á EXPLOSION ***EIGENSCHAFTEN VERBRENNUNGSMOTOR***					**GROUPES MOTOPOMPES** ***MOTORPUMPENGRUPPEN***
Marque *Marke*	Modèle *Modell*	Alimentation *Kraftstoffart*	Puissance nette *Nutzleistung* HP (kW)	Type de transmission *Antrieb*	**APS 96** **G.C.P** 3 voies / *3 Wege*
HONDA	**GX 270** 4 temps avec base *4-Takt mit Sockel*	Essence *Benzin*	8,0 (6,0)	Réducteur *Untersetzungsgetriebe*	**33001-00263** (30 bar)

KIT D'ENTRETIEN · *WARTUNGSSATZ*

SÉRIE *BAUREIHE*	MODÈLE *MODELL*	CODE *CODE*	TYPE DE MEMBRANE *MEMBRANTYP*
APS	96	**10001-01776**	NBR

MEMBRANES · *MEMBRANEN*

	MATÉRIAU · *MATERIAL*		
	NBR	D	V
Membrane de la pompe *Pumpenmembran*	**00006-00069**	**00006-00079**	**00006-00078**
Membrane de l'accumulateur de pression *Membran Druckspeicher*	**00006-00076**	-	**00006-00083**

COMET BLOG : Cultiver la Connaissance
BLOG COMET: Wissen pflegen

COMMENT CHOISIR UNE POMPE À MEMBRANE

Les principales spécifications à prendre en compte lors de la sélection d'une pompe à membrane sont les suivantes :
- Débit
- Pression
- Puissance et entraînement
- Propriétés du liquide

DÉBIT
Le débit est le **volume de fluide** passant par la pompe par unité de temps. Il est exprimé en **l/min** ou en **GPM** (1 USgpm = 3,785412 litres). Le débit total est déterminé par deux grands facteurs :

Taux d'application
La principale application d'une pompe à membrane est la pulvérisation agricole. Le taux d'application est le volume nécessaire pour un traitement spécifique sur une culture spécifique.

Applications	Formule
Grande culture (céréales)	$l/min = \frac{l/ha \times km/h \times largeur\ de\ la\ barre\ (m)}{600}$
À bandes (légumes)	$l/min = \frac{l/ha \times km/h \times longueur\ totale\ (m)}{600}$
Cultures spéciales (vergers et vignobles)	$l/min = \frac{l/ha \times km/h \times distance\ entre\ les\ rangées\ (m)}{600}$
Pulvérisation manuelle (serres et jardins)	$l/min = \frac{l/ha}{10}$

Taux d'agitation
Le taux d'agitation est le volume de fluide nécessaire pour remuer le liquide à l'intérieur du réservoir, évitant ainsi la sédimentation des substances chimiques. Il est calculé de deux manières différentes en fonction du type de produit chimique utilisé :
- Produits chimiques liquides : taux d'agitation en l/min = volume du réservoir en litres x 0,05
- Poudre soluble : taux d'agitation (l/min) = volume du réservoir en litres x 0,125

Le débit total est la somme du taux d'application et du taux d'agitation, multipliée par 1,2 (marge de sécurité) :

DÉBIT TOTAL = (taux d'application + taux d'agitation) x 1,2

PRESSION
La pression est la **force exercée perpendiculairement sur une surface** par un solide ou un fluide en contact avec elle.
Elle est exprimée en **bar** ou en **PSI** (1 PSI = 0,068947 bar).
Les exigences de pression d'une pompe dépendent de la pression maximale de la buse sélectionnée, en fonction de l'application spécifique.
Les pompes à membrane sont divisées en trois groupes de pression principaux :

Pression	Spécifications	Culture	Pompe Comet
BASSE max 20 bar/290 psi	Barres pulvérisatrices	céréales, pommes de terre, légumes	BP - BPS - BPV
MOYENNE max 30 bar/435 psi	Pulvérisateurs fixes ou montés sur quad	serres, jardins	P - MP
HAUTE max 50 bar/725 psi	Pulvérisateurs	vergers, vignobles, oliveraies	APS - IDS

PUISSANCE ET TRANSMISSION
Les transmissions typiques sont la prise de force, le moteur hydraulique, le moteur électrique, le moteur à gaz. Sélectionner la configuration de l'arbre moteur requise pour s'adapter au type de transmission.

PROPRIÉTÉS DU LIQUIDE
Un autre facteur crucial dans le choix d'une pompe à membrane est sa compatibilité avec le liquide pompé, qui peut être de l'eau sale, de la saumure, de l'eau de Javel et une variété infinie de solutions à base d'eau. Choisissez la pompe en fonction de sa compatibilité chimique.

Pour toute information supplémentaire, consulter le site web de Comet ou contacter notre personnel à l'adresse info@comet-spa.com

EINE MEMBRANPUMPE AUSWÄHLEN

Die wichtigsten Kriterien bei der Auswahl einer Membranpumpe sind:
- *Fördermenge*
- *Druck*
- *Leistung und Antrieb*
- *Flüssigkeitseigenschaften*

FÖRDERMENGE
*Die Fördermenge ist **die Flüssigkeitsmenge** die die Pumpe pro Zeiteinheit durchströmt. Sie wird in **l/min** oder **GPM** (1 USgpm = 3,785412 Liter) ausgedrückt. Zwei Hauptfaktoren bestimmen die Gesamtdurchflussmenge:*

Aufbringungsrate
Die Haupteinsatzart einer Membranpumpe ist die landwirtschaftliche Bewässerung. Die Aufbringungsrate ist die Menge, die für eine bestimmte Behandlung einer bestimmten Kultur benötigt wird.

Anwendungsbereiche	*Formula*
Ackerland (Getreide)	$l/min = \frac{l/ha \times km/h \times Breite\ des\ Balkens\ (m)}{600}$
Streifen (Gemüse)	$l/min = \frac{l/ha \times km/h \times Gesamtlänge\ (m)}{600}$
Sonderkulturen (Obst- und Weingärten)	$l/min = \frac{l/ha \times km/h \times Reihenabstand\ (m)}{600}$
Manuelles Sprühen (Gewächshäuser und Gärten)	$l/min = \frac{l/ha}{10}$

Rührgeschwindigkeit
Die Rührgeschwindigkeit ist die Flüssigkeitsmenge, die benötigt wird, um die Flüssigkeit im Tank zu rühren und so die Ablagerung von Chemikalien zu verhindern. Sie wird je nach Art der verwendeten Chemikalie auf zwei verschiedene Arten berechnet:
- *Flüssige Chemikalien: Rührgeschwindigkeit (l/min) = Tankvolumen in Litern × 0,05*
- *Lösliche Pulver: Rührgeschwindigkeit (l/min) = Tankvolumen in Litern × 0,125*

Die Gesamtdurchflussmenge ist die Summe aus der Ausbringmenge plus der Rührgeschwindigkeit, multipliziert mit 1,2 (Sicherheitsmarge):
GESAMTDURCHFLUSSMENGE = (Ausbringmenge + Rührgeschwindigkeit) x 1,2

DRUCK
*Druck **ist die Kraft, die senkrecht auf eine Oberfläche ausgeübt wird,** von einem Festkörper oder einem Fluid, das mit ihr in Berührung steht.*
*Er wird in **bar** oder **PSI** (1 PSI = 0,068947 bar) ausgedrückt.*
Die Druckanforderungen einer Pumpe hängen vom maximalen Druck der ausgewählten Düsen ab, je nach spezifischer Anwendung.
Membranpumpen werden in drei Hauptdruckgruppen unterteilt:

Druck	*Merkmale*	*Anbauart*	*Comet Pumpe*
NIEDRIG max 20 bar/290 psi	*Feldspritzen*	*Getreide, Kartoffeln, Gemüse*	*BP - BPS - BPV*
MITTLERER max 30 bar/435 psi	*Stationäre oder auf Quad montierte Sprühgeräte*	*Gewächshäuser, Gärten*	*P - MP*
HOHER max 50 bar/725 psi	*Sprühgeräte*	*Obstgärten, Weinberge, Olivenhaine*	*APS - IDS*

LEISTUNG UND ANTRIEB
Typische Antriebe sind Zapfwellen, Hydraulikmotoren, Elektromotoren und Gasmotoren. Je nach Antriebsart muss die entsprechende Konfiguration der Antriebswelle gewählt werden.

FLÜSSIGKEITSEIGENSCHAFTEN
Ein weiterer entscheidender Faktor bei der Auswahl einer Membranpumpe ist ihre Verträglichkeit mit der zu pumpenden Flüssigkeit, die von Schmutzwasser über Sole bis hin zu Bleichmittel und einer unendlichen Vielfalt von Lösungen auf Wasserbasis reichen kann. Die Pumpe muss nach ihrer chemischen Verträglichkeit ausgewählt werden.

Weitere Informationen sind auf der Comet-Website zu finden oder können von unseren Mitarbeitern unter info@comet-spa.com angefordert werden

APS 101-121 • APS 101 S - 121 S

POMPES À MEMBRANE Á HAUTE PRESSION / *HOCHDRUCK-MEMBRANPUMPEN*

HIGHLIGHTS

50 bar 725 p.s.i.	
100 - 120 l/min 26,4 - 31,7 US gpm	
550 rpm	
12,3 - 14,5 HP 9,1 - 10,7 kW	
Aluminium Anodisé *Eloxiertes Aluminium*	
NBR	Standard
DESMOPAN	On request
VITON	On request
Standard *Standard*	

CARACTÉRISTIQUES

Configuration : 3 membranes en NBR (Desmopan® et Viton à la demande). Pièces en contact avec le liquide : aluminium anodisé. Standard : accumulateur de pression et soupape de sécurité.

EIGENSCHAFTEN

Konfiguration: 3 NBR-Membranen (Desmopan® und Viton auf Anfrage). Teile, die mit der Flüssigkeit in Berührung kommen: eloxiertes Aluminium. Standardlieferung: mit Druckspeicher und Sicherheitsventil.

AVANTAGES

1. Rapport course/alésage parfait en mesure de réduire au minimum les contraintes sur les membranes.
2. Composants surdimensionnés pour assurer une robustesse unique, une résistance aux poussées et une longue durée de vie.
3. Extrêmement compactes pour s'adapter au manque d'espace disponible sur les pulvérisateurs de verger.
4. Versions S avec étriers de fixation surdimensionnés.

VORTEILE

1. *Perfektes Hub-Bohrungs-Verhältnis, das die Belastung der Membranen auf ein Minimum reduziert.*
2. *Überdimensionierte Bauteile für einzigartige Robustheit, Schubfestigkeit und lange Lebensdauer.*
3. *Extrem kompakte Bauweise, um sich an den knappen Platz auf den Obstsprühgeräten anzupassen.*
4. *S-Versionen mit* überdimensionierten *Befestigungsbügeln.*

APPLICATIONS · *ANWENDUNGSBEREICHE*

Pulvérisateurs
Sprühgeräte

Lutte contre l'incendie
Brandschutz

APS 101 · APS 121

Coudé
Gebogen

Aspiration
Ansaug

Ø 40

Refoulement
Drucken

2 x Ø 13
1 x G 3/4" F

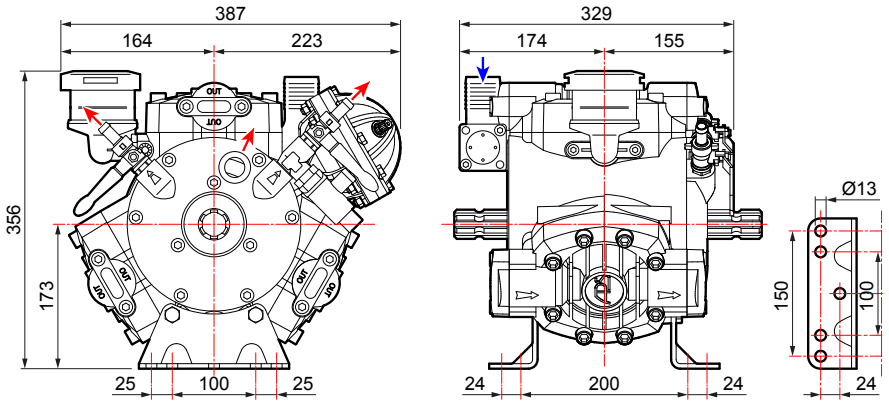

APS 101 S · APS 121 S

Coudé
Gebogen

Aspiration
Ansaug

Ø 40

Refoulement
Drucken

2 x Ø 13
1 x G 3/4" F

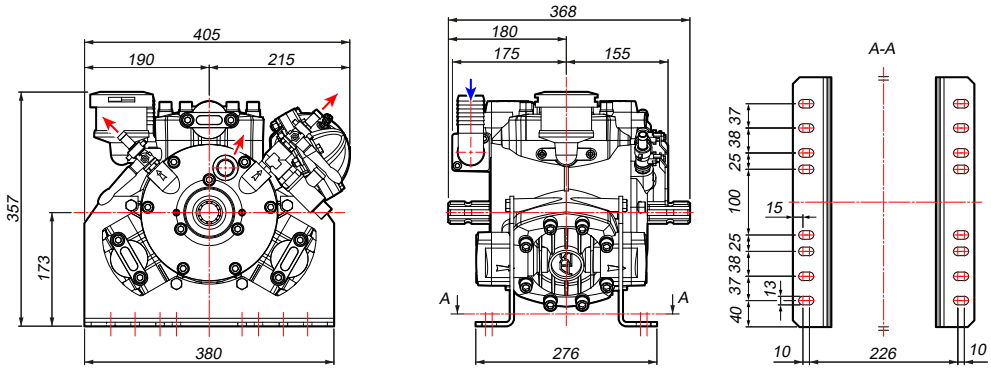

CARACTÉRISTIQUES TECHNIQUES · *TECHNISCHE EIGENSCHAFTEN*

APS 101	0 bar - 0 p.s.i				20 bar - 290 p.s.i				30 bar - 435 p.s.i				40 bar - 580 p.s.i				50 bar - 725 p.s.i					
RPM	l/min	U.S.g.p.m.	HP	kW	l/min	U.S.g.p.m.	HP	kW	l/min	U.S.g.p.m.	HP	kW	l/min	U.S.g.p.m.	HP	kW	l/min	U.S.g.p.m.	HP	kW	kg	lb
400	73	19,2	0,8	0,6	71	18,6	4,1	3,0	70	18,4	5,9	4,3	70	18,5	7,4	5,4	70	18,4	9,0	6,6	38	83,8
450	82	21,6	0,9	0,7	79	21,0	4,7	3,5	80	21,1	6,6	4,9	79	20,7	8,4	6,2	79	20,9	10,1	7,4		
500	91	24,0	1,0	0,7	88	23,3	5,1	3,8	87	22,9	7,1	5,2	84	22,3	9,2	6,8	86	22,8	11,2	8,2		
550	100	26,4	1,1	0,8	97	25,6	5,6	4,1	95	25,1	7,9	5,8	94	24,8	10,0	7,4	94	24,8	12,3	9,1		

APS 121	0 bar - 0 p.s.i				20 bar - 290 p.s.i				30 bar - 435 p.s.i				40 bar - 580 p.s.i				50 bar - 725 p.s.i					
RPM	l/min	U.S.g.p.m.	HP	kW	l/min	U.S.g.p.m.	HP	kW	l/min	U.S.g.p.m.	HP	kW	l/min	U.S.g.p.m.	HP	kW	l/min	U.S.g.p.m.	HP	kW	kg	lb
400	87	23,0	0,9	0,7	85	22,5	4,8	3,5	84	22,2	6,8	5,0	84	22,2	8,6	6,3	84	22,2	10,6	7,8	38	83,8
450	98	25,9	1,0	0,7	96	25,4	5,4	4,0	95	25,1	7,6	5,6	94	24,8	9,7	7,1	94	24,8	11,9	8,8		
500	109	28,8	1,1	0,8	106	28,0	6,0	4,4	105	27,7	8,5	6,3	105	27,7	10,8	7,9	105	27,7	13,2	9,7		
550	120	31,7	1,2	0,9	117	30,9	6,6	4,9	116	30,6	9,3	6,8	115	30,4	11,9	8,8	115	30,4	14,5	10,7		

VERSIONS DISPONIBLES · *ERHÄLTLICHE VERSIONEN*

A 1” 3/8 M - 1” 3/8 M

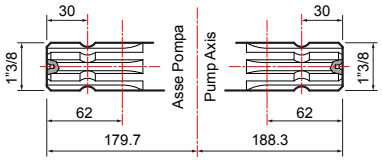

B 1” 3/8 F - 1” 3/8 M

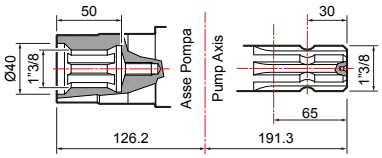

POMPE ET APPLICATIONS · *PUMPE UND ANWENDUNGSBEREICHE*

APPLICATIONS · *ANWENDUNGSBEREICHE*	TYPE D’ARBRE · *WELLENTYP* Code pompe · *Pumpencode*	APPLICATIONS · *ANWENDUNGSBEREICHE*

A 1” 3/8 M - 1” 3/8 M

APS 101
30016-00003
avec pieds / *mit Füßen*

APS 121
30017-00004
avec pieds / *mit Füßen*

APS 101 S
30016-00004
avec pieds spéciaux / *mit Sonderfüßen*

APS 121 S
30017-00007
avec pieds spéciaux / *mit Sonderfüßen*

Adaptateur pour moteur hydraulique *Adapter für Hydraulikmotor*	
Arbre cylindrique Ø 25" avec clavette 8 mm *Zylinderwelle Ø 25" mit 8 mm-Passfeder*	**10001-0 0611**
Arbre cylindrique Ø 32" avec clavette 10 mm *Zylinderwelle Ø 32" mit 10 mm-Passfeder*	**10001-00612**
Bouchon d'arbre M *Kappe für Keilwelle*	**10002-01773**

B 1” 3/8 F - 1” 3/8 M

APS 121
30017-00005
avec pieds / *mit Füßen*

Kit poulie *Riemenscheiben-Satz*	
3 rainures B Ø 292 *3 Nuten B Ø 292*	**10001-04547**
3 rainures A Ø 350 *3 Nuten A Ø 350*	**10001-04545**
Adaptateurs pompe pour multiplicateurs *Übersetzungsadapter*	
COMER - D7, D 21, D 27	**10001-00645**
BIMA - M 30, M 47, M 60, MSB	

Protection du cardan *Kardanwellenschutz* **UNI EN ISO 4254**	**10002-01778**
Protection du cardan *Kardanwellenschutz*	**10002-01750**
Bouchon d'arbre M *Kappe für Keilwelle*	**10002-01773**

Réducteurs / *Untersetzungsgetriebe.* **Adaptateurs / *Adapter.*** **Poulies / *Riemenscheibe.*** **Multiplicateurs / *Übersetzungsgetriebe.*** **Protections / *Schutzvorrichtungen.***

GROUPES DE COMMANDE SUR POMPE · *DRUCKREGLER AN PUMPE*

GCP 3V (Uniquement pour / *Nur für* **APS 101 - APS 101 S**)

	NO. DE VOIES *ANZ. WEGE*	PRESSION *DRUCK* bar (p.s.i.)	CODE *CODE*	Kit raccord sur pompe *Anschlusssatz an Pumpe* (Obligatoire/*Erforderlich*)
	3	50 (725)	**42001-00111**	**00009-00902**

GROUPES DE COMMANDE Á DISTANCE · *FERN-DRUCKREGLER*

(Pour plus de détails, voir page 236 · *Nähere Informationen auf Seite 236)*

GCP 3V (Uniquement pour / *Nur für* **APS 101 - APS 101 S**)

	NO. DE VOIES *ANZ. WEGE*	PRESSION *DRUCK* bar (p.s.i.)	CODE *CODE*
	3	50 (725)	**42001-00112**

KIT DE COMMANDE Á DISTANCE · *FERNBEDIENUNGS-SET*

	Raccords coudés G3/4" *Gebogene Anschlüsse G3/4"*
	10001-04626

HPR 2

	NO. DE VOIES *ANZ. WEGE*	PRESSION *DRUCK* bar (p.s.i.)	CODE *CODE*	Version avec soupape en Stellite *Version mit Stellit-Ventil*	Kit de raccords porte-tuyau *Schlauchanschluss-Set*	
	3	50 (725)	**42001-00115**	**42001-00184**	Ø 8x10 (n. 3 pièces/*Stück*)	**00009-00996**

KIT DE COMMANDE Á DISTANCE · *FERNBEDIENUNGS-SET*

	Raccords coudés *Gebogene Anschlüsse*		Raccords coudés avec autobloquants *Gebogene Anschlüsse mit selbstsich. Vorrichtungen*
	00009-00877		**10001-04618**

ARGO SERIES

ARGO

	PRESSION *DRUCK* bar (p.s.i.)	Sans manomètre *Ohne Druckmesser*	Avec manomètre *Mit Druckmesser*
	50 (725)	**42001-00307**	**42001-00308**

ARGO HD

	PRESSION *DRUCK* bar (p.s.i.)	Sans manomètre *Ohne Druckmesser*	Avec manomètre *Mit Druckmesser*
	50 (725)	**42001-00305**	**42001-00306**

ARGO C

	PRESSION *DRUCK* bar (p.s.i.)	Sans manomètre *Ohne Druckmesser*	Avec manomètre *Mit Druckmesser*
	50 (725)	**42001-00311**	**42001-00312**

ARGO HDC

	PRESSION *DRUCK* bar (p.s.i.)	Sans manomètre *Ohne Druckmesser*	Avec manomètre *Mit Druckmesser*
	50 (725)	**42001-00309**	**42001-00310**

KIT DE COMMANDE Á DISTANCE · *FERNBEDIENUNGS-SET*

	Kit plaque de fixation, commande à distance *Satz Befestigungsplatte, Fernausführung*		Raccords coudés *Gebogene Anschlüsse*		Raccords coudés avec autobloquants *Gebogene Anschlüsse mit selbstsich. Vorrichtungen*
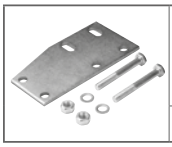	**00071-01795**		**00009-00877**		**10001-04618**

SOUPAPES DE SÉCURITÉ · *SICHERHEITSVENTILE*

Standard inclus
Standardlieferung

POMPES *PUMPEN*	CODE *CODE*	CARACTÉRISTIQUES TECHNIQUES · *TECHNISCHE EIGENSCHAFTEN*			
		Ø A	Ø B mm (in)	PRESSION *DRUCK* bar (p.s.i.)	Couleur *Farbe*
APS 101	**10002-01441**	G 1/2	19 (0,75)	50 (725)	Rouge - *Rot*
APS 121					
APS 101 S					
APS 121 S					

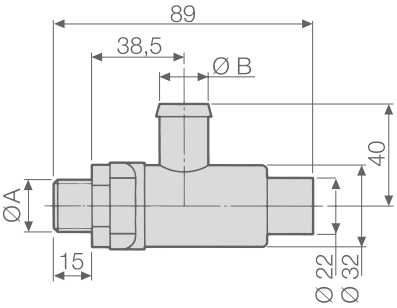

KIT D'ENTRETIEN · *WARTUNGSSATZ*

SÉRIE *BAUREIHE*	MODÈLE *MODELL*	CODE *CODE*	TYPE DE MEMBRANE *MEMBRANTYP*
APS	101	**10001-01778**	NBR
	121		
	101 S		
	121 S		

MEMBRANES · *MEMBRANEN*

	MATÉRIAU · *MATERIAL*		
	NBR	D	V
Membrane de la pompe *Pumpenmembran*	**00006-00007**	**00006-00050**	**00006-00085**
Membrane de l'accumulateur de pression *Membran Druckspeicher*	**00006-00029**	**00006-00058**	**00006-00104** **00006-00107**

COMET BLOG : Cultiver la Connaissance
BLOG COMET: Wissen pflegen

LES AVANTAGES D'UNE POMPE À MEMBRANE

Les pompes à membrane présentent plusieurs avantages importants :

CAPACITÉ DE CRÉER UN VIDE À L'INTÉRIEUR DE LA CONDUITE D'ASPIRATION
Grâce à cette qualité, les pompes à membrane ont d'excellentes capacités d'amorçage et d'auto-amorçage.

- **L'amorçage** est la capacité de soulever des fluides à partir de niveaux inférieurs à la pompe. Même si elles peuvent atteindre des hauteurs maximales de 5 à 6 mètres, le levage plus courant pour une pompe à membrane est variable entre 3 et 3,8 mètres (de 10,5 à 9,8 pieds).
  Avantages : la pompe peut aspirer des liquides provenant de canaux ou de réservoirs situés beaucoup plus bas, ce qui représente un avantage considérable lors des opérations de remplissage de réservoirs.

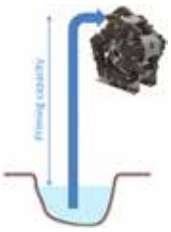

- **L'auto-amorçage :** est la capacité d'aspirer l'air contenu dans la conduite d'aspiration pendant la phase de démarrage, en l'éliminant par la conduite de refoulement. Après avoir éliminé l'air, la pompe peut s'amorcer et fonctionner normalement.
  Avantages : la pompe peut être activée sans qu'il ne soit nécessaire de remplir le tuyau d'aspiration (contrairement aux pompes centrifuges).

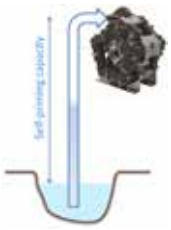

CAPACITÉ DE PRESSION
Dans le secteur de la pulvérisation agricole, qui est la principale application des pompes à membrane, celles-ci constituent la meilleure option en termes de capacité de pression.

En effet, ils peuvent atteindre des pressions allant jusqu'à 50 bars - 725 psi, ce qui en fait la seule option appropriée pour équiper les pulvérisateurs pour les traitements des vergers, car ces machines doivent générer une quantité massive de liquide sous pression.

Là encore, les pompes à membrane représentent le seul moyen possible d'alimenter la buse d'agitation avec la pression nécessaire pour maintenir le produit chimique mélangé à l'intérieur du réservoir.

CAPACITÉ DE FONCTIONNER À SEC
Le fonctionnement à sec se produit lorsqu'une pompe fonctionne sans qu'il y ait suffisamment de liquide à l'intérieur. Grâce à la lubrification à l'huile de toutes les pièces mécaniques, les pompes à membrane peuvent fonctionner à sec sans surchauffe ni grippage. Les cas typiques de fonctionnement à sec sont les suivants :

- la pompe lève de l'eau d'un niveau très profond et celle-ci n'a pas encore atteint la pompe, de sorte que celle-ci pompe temporairement de l'air.
- Il y a une fuite dans le circuit d'aspiration et la pompe aspire de l'air.

Le fonctionnement à sec n'est pas possible avec les pompes centrifuges ou à piston.

Suite à la page 167

Pour toute information supplémentaire, consulter le site web de Comet ou contacter notre personnel à l'adresse info@comet-spa.com

VORTEILE EINER MEMBRANPUMPE

Die Membranpumpen weisen mehrere bedeutende Vorteile auf:

SIE KÖNNEN DAS VAKUUM IN DER SAUGLEITUNG ERZEUGEN
Dank dieser Eigenschaft weisen die Membranpumpen ausgezeichnete Saug- und Selbstsaugfähigkeiten auf.

- ***Ansaugleistung:*** *ist die Fähigkeit, Flüssigkeiten aus dem unteren Niveau der Pumpe zu heben. Obwohl sie eine maximale Höhe von 5 bis 6 Metern erreichen können, liegt der häufigste Hebebereich einer Membranpumpe zwischen 3 und 3,8 Metern (10,5 bis 9,8 Fuß).*
  Vorteile: *Die Pumpe kann Flüssigkeiten aus Kanälen oder Tanks ansaugen, die viel tiefer liegen, was beim Befüllen von Tanks von großem Vorteil ist.*

- ***Selbst-ansaugend:*** *Diese Eigenschaft ermöglicht es, die in der Ansaugleitung enthaltene Luft während der Startphase anzusaugen und über die Druckleitung zu entfernen. Nach Entlüftung kann die Pumpe normal ansaugen und arbeiten.*
  Vorteile: *Die Pumpe kann gestartet werden, ohne dass der Ansaugschlauch gefüllt werden muss (im Gegensatz zu Zentrifugalpumpen).*

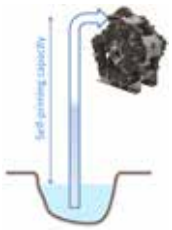

DRUCKFÄHIGKEIT
Im Bereich der landwirtschaftlichen Sprühtechnik, der Hauptanwendung von Membranpumpen, sind diese die beste Lösung in Bezug auf die Druckfähigkeit.

Sie können Drücke von bis zu 50 bar (725 psi) erreichen, was sie zur einzig geeigneten Option für die Ausrüstung von Sprühgeräten für die Obstbau-Behandlung macht, da diese Maschinen eine beträchtliche Menge an unter Druck stehender Flüssigkeit verteilen müssen.

Darüber hinaus sind Membranpumpen die einzige Möglichkeit, die Rührdüse mit dem notwendigen Druck zu versorgen, um die Chemikalie im Tank zu mischen.

TROCKENLAUF
Trockenlauf tritt auf, wenn eine Pumpe mit unzureichender Flüssigkeitsmenge im Inneren betrieben wird. Dank der Ölschmierung aller mechanischen Teile können Membranpumpen trocken laufen, ohne sich zu überhitzen oder zu blockieren.
Typische Fälle von Trockenlauf:

- *Die Pumpe hebt Wasser aus einer sehr tiefen Ebene an, das noch nicht an der Pumpe angekommen ist, sodass sie vorübergehend Luft pumpt.*
- *Der Saugkreislauf ist undicht und die Pumpe saugt Luft an.*

Trockenlauf ist bei Zentrifugal- oder Kolbenpumpen ausgeschlossen.

Weiter auf Seite 167

Weitere Informationen sind auf der Comet-Website zu finden oder können von unseren Mitarbeitern unter info@comet-spa.com angefordert werden

APS 145

POMPES À MEMBRANE Á HAUTE PRESSION / *HOCHDRUCK-MEMBRANPUMPEN*

HIGHLIGHTS

50 bar 725 p.s.i.	
149 l/min 39,2 US gpm	
550 rpm	
18,0 HP 13,2 kW	
Aluminium Anodisé *Eloxiertes Aluminium*	
NBR	Standard
DESMOPAN	On request
VITON	On request
Standard *Standard*	

CARACTÉRISTIQUES

Configuration : 4 membranes en NBR (Desmopan® et Viton à la demande). Pièces en contact avec le liquide : aluminium anodisé. Standard : accumulateur de pression et soupape de sécurité.

EIGENSCHAFTEN

Konfiguration: 4 NBR-Membranen (Desmopan® und Viton auf Anfrage). Teile, die mit der Flüssigkeit in Berührung kommen: eloxiertes Aluminium. Standardlieferung: mit Druckspeicher und Sicherheitsventil.

AVANTAGES

1. Rapport course/alésage parfait en mesure de réduire au minimum les contraintes sur les membranes.
2. Composants surdimensionnés pour assurer une robustesse unique, une résistance aux poussées et une longue durée de vie.
3. Extrêmement compactes pour s'adapter au manque d'espace disponible sur les pulvérisateurs de verger.

VORTEILE

1. *Perfektes Hub-Bohrungs-Verhältnis, das die Belastung der Membranen auf ein Minimum reduziert.*
2. *Überdimensionierte Bauteile für einzigartige Robustheit, Schubfestigkeit und lange Lebensdauer.*
3. *Extrem kompakte Bauweise, um sich an den knappen Platz auf den Obstsprühgeräten anzupassen.*

APPLICATIONS · *ANWENDUNGSBEREICHE*

Pulvérisateurs
Sprühgeräte

Lutte contre l'incendie
Brandschutz

Coudé
Gebogen

Aspiration
Ansaug

Ø 45

Refoulement
Drucken

2 x Ø 13
1 x G 3/4" F

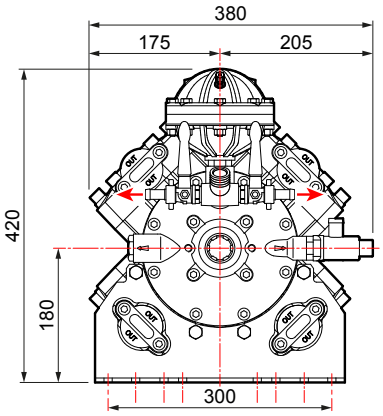

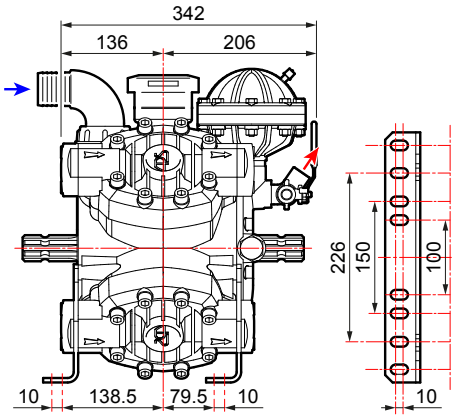

CARACTÉRISTIQUES TECHNIQUES · *TECHNISCHE EIGENSCHAFTEN*

APS 145	0 bar - 0 p.s.i				20 bar - 290 p.s.i				30 bar - 435 p.s.i				40 bar - 580 p.s.i				50 bar - 725 p.s.i					
RPM	l/min	U.S.g.p.m.	HP	kW	l/min	U.S.g.p.m.	HP	kW	l/min	U.S.g.p.m.	HP	kW	l/min	U.S.g.p.m.	HP	kW	l/min	U.S.g.p.m.	HP	kW	kg	lb
400	112	29,6	1,1	0,8	109	28,8	6,7	4,9	108	28,5	8,7	6,4	107	28,2	11,0	8,1	106	27,9	13,4	9,9		
450	125	33,0	1,3	1,0	122	32,3	6,9	5,1	121	32,0	9,7	7,1	120	31,8	12,4	9,1	119	31,5	15,0	11,0		
500	138	36,5	1,4	1,0	135	35,7	7,6	5,6	134	35,4	10,8	7,9	133	35,1	13,7	10,1	132	34,8	16,6	12,2	46	101
550	149	39,2	1,5	1,1	145	38,4	8,2	6,0	144	38,1	11,6	8,5	143	37,7	14,7	10,8	142	37,5	18,0	13,2		

VERSIONS DISPONIBLES · *ERHÄLTLICHE VERSIONEN*

A 1" 3/8 M - 1" 3/8 M

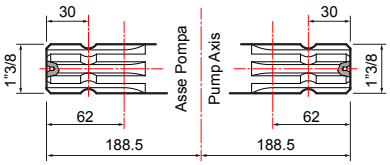

B 1" 3/8 F - 1" 3/8 M

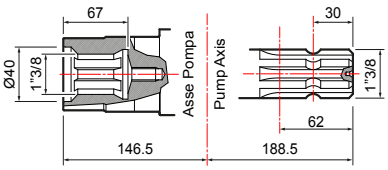

POMPE ET APPLICATIONS · *PUMPE UND ANWENDUNGSBEREICHE*

APPLICATIONS · *ANWENDUNGSBEREICHE*	TYPE D'ARBRE · *WELLENTYP* Code pompe · *Pumpencode*	APPLICATIONS · *ANWENDUNGSBEREICHE*

Adaptateur pour moteur hydraulique *Adapter für Hydraulikmotor*	
Arbre cylindrique Ø 32" avec clavette 10 mm *Zylinderwelle Ø 32" mit 10 mm-Passfeder*	**10001-00593**
Protection du cardan *Kardanwellenschutz*	**10002-01769**
Bouchon d'arbre M *Kappe für Keilwelle*	**10002-01785**

A

1" 3/8 M - 1" 3/8 M

APS 145
30026-00001
avec pieds / *mit Füßen*

* **APS 145**
30026-00004
avec pieds / *mit Füßen*

Protection du cardan *Kardanwellenschutz* **UNI EN ISO 4254**	**10002-01779**
Protection du cardan *Kardanwellenschutz*	**10002-01750**

B

1" 3/8 F - 1" 3/8 M

APS 145
30026-00002
avec pieds / *mit Füßen*

Kit poulie *Riemenscheiben-Satz*	
3 rainures A Ø 300 *3 Nuten A Ø 300*	**10001-07774**
3 rainures A Ø 350 *3 Nuten A Ø 350*	**10001-04554**
3 rainures B Ø 300 *3 Nuten B Ø 300*	**10001-13088**
Adaptateurs pompe pour multiplicateurs *Übersetzungsadapter*	
COMER - D7, D 21, D 27	**10001-00648**
BIMA - M 30, M 47, M 60, MSB	

*Avec soupape de réglage incluse. / *Regelventil mitgeliefert.*

Réducteurs / *Untersetzungsgetriebe.* **Adaptateurs / *Adapter.*** **Poulies / *Riemenscheibe.*** **Multiplicateurs / *Übersetzungsgetriebe.*** **Protections / *Schutzvorrichtungen.***

GROUPES DE COMMANDE SUR POMPE · *DRUCKREGLER AN PUMPE*

VRS

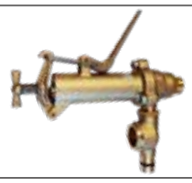

NO. DE VOIES *ANZ. WEGE*	RACCORD PORTE-TUYAU *SCHLAUCHANSCHLUSS* Ø	REFOULEMENT *DRUCKEN*	CODE *CODE*
1	24	Droit - *Gerade*	**10002-00926**
1	23	Coudé - *Gebogen*	**10002-01092**

GROUPES DE COMMANDE Á DISTANCE · *FERN-DRUCKREGLER*

(Pour plus de détails, voir page 236 · *Nähere Informationen auf Seite 236)*

HPR 2

NO. DE VOIES *ANZ. WEGE*	PRESSION *DRUCK* bar (p.s.i.)	CODE *CODE*	Version avec soupape en Stellite *Version mit Stellit-Ventil*	Kit de raccords porte-tuyau *Schlauchanschluss-Set*	
3	50 (725)	**42001-00115**	**42001-00184**	Ø 8x10 (n. 3 pièces/*Stück*)	**00009-00996**

ARGO SERIES

ARGO

PRESSION *DRUCK* bar (p.s.i.)	Sans manomètre *Ohne Druckmesser*	Avec manomètre *Mit Druckmesser*
50 (725)	**42001-00307**	**42001-00308**

ARGO HD

PRESSION *DRUCK* bar (p.s.i.)	Sans manomètre *Ohne Druckmesser*	Avec manomètre *Mit Druckmesser*
50 (725)	**42001-00305**	**42001-00306**

ARGO C

PRESSION *DRUCK* bar (p.s.i.)	Sans manomètre *Ohne Druckmesser*	Avec manomètre *Mit Druckmesser*
50 (725)	**42001-00311**	**42001-00312**

ARGO HDC

PRESSION *DRUCK* bar (p.s.i.)	Sans manomètre *Ohne Druckmesser*	Avec manomètre *Mit Druckmesser*
50 (725)	**42001-00309**	**42001-00310**

KIT DE COMMANDE Á DISTANCE · *FERNBEDIENUNGS-SET*

Kit plaque de fixation, commande à distance *Satz Befestigungsplatte, Fernausführung*	Raccords coudés avec autobloquants *Gebogene Anschlüsse mit selbstsich. Vorrichtungen*
00071-01795	**10001-04618**

SOUPAPES DE SÉCURITÉ · *SICHERHEITSVENTILE*

Standard inclus
Standardlieferung

POMPES *PUMPEN*	CODE *CODE*	CARACTÉRISTIQUES TECHNIQUES · *TECHNISCHE EIGENSCHAFTEN*			
		Ø A	Ø B mm (in)	PRESSION *DRUCK* bar (p.s.i.)	Couleur *Farbe*
APS 145	**10002-01441**	G 1/2	19 (0,75)	50 (725)	Rouge - *Rot*

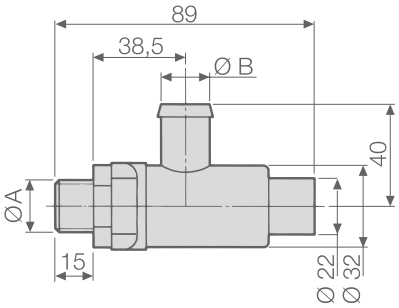

KIT D'ENTRETIEN · *WARTUNGSSATZ*

SÉRIE *BAUREIHE*	MODÈLE *MODELL*	CODE *CODE*	TYPE DE MEMBRANE *MEMBRANTYP*
APS	145	**10001-01864**	NBR

MEMBRANES · *MEMBRANEN*

○	MATÉRIAU · *MATERIAL*		
	NBR	D	V
Membrane de la pompe *Pumpenmembran*	**00006-00007**	**00006-00050**	**00006-00085**
Membrane de l'accumulateur de pression *Membran Druckspeicher*	**00006-00029**	**00006-00058**	**00006-00104** **00006-00107**

COMET BLOG : Cultiver la Connaissance
BLOG COMET: Wissen pflegen

LES AVANTAGES D'UNE POMPE À MEMBRANE

HAUTE RÉSISTANCE AUX APPLICATIONS DANGEREUSES
En raison de l'absence de pièces mécaniques en contact avec le liquide, les pompes à membrane peuvent traiter la plupart des substances à base d'eau, même lorsqu'elles sont mélangées à des acides, des solvants, des particules abrasives, des sédiments ou des boues contenant une quantité relativement importante de granulés et de particules solides.

Néanmoins, les caractéristiques suivantes d'un liquide et leur compatibilité sont un point clé lors de la sélection de la pompe :

- **Viscosité :** c'est la résistance à l'écoulement (son contraire est la fluidité). Par exemple, le miel est beaucoup plus visqueux que l'eau. Les pompes à membrane conviennent aux fluides ayant une viscosité semblable à celle de l'eau ≈ 0,001002 Pa - s (Pascals - seconde) à 20°C.
- **Abrasivité :** L'abrasivité est due à des solides non dissous. Les particules solides non filtrées, en particulier les minéraux ou les métaux, peuvent éroder une pompe en peu de temps, si ses matériaux ne sont pas correctement sélectionnés.
- **Corrosivité :** La corrosion est la destruction des matériaux (généralement des métaux) due à une réaction chimique. Les fluides corrosifs doivent être traités avec des pompes spécifiques conçues pour y résister.
- **Température :** Les pompes à membrane conviennent aux liquides à température ambiante, dans une plage comprise entre 0 et 60 °C (32 °F et 40 °F).

Ci-dessous est fourni à titre indicatif et absolument pas contraignant un diagramme des matériaux des pompes en termes de résistance à l'abrasion et à la corrosion.

Légende : E = Excellent ; B = Bon ; AB = Assez bon

Matériau	Pièce composant	Résistance à l'abrasion (usure)	Résistance chimique (corrosion)
Polyamide - Nylon® (PA)	Têtes, collecteurs, raccords	B	B
Polypropylène (PP)	Têtes, collecteurs, raccords	AB	E
Laiton (B)	Têtes, collecteurs, raccords	E	B
Aluminium anodisé (AA)	Têtes, collecteurs, raccords	B	AB
Aluminium revêtu de plastique (AP)	Têtes, collecteurs	E	B
Acier inox (S)	Soupape, boulons	E	E
NBR	Membranes	E	AB
Desmopan®	Membranes	B	B
Viton®	Membranes	B	B

Pour toute information supplémentaire, consulter le site web de Comet ou contacter notre personnel à l'adresse info@comet-spa.com

VORTEILE EINER MEMBRANPUMPE

HOHE WIDERSTANDSFÄHIGKEIT BEI KRITISCHEN ANWENDUNGEN
Da keine mechanischen Teile mit der Flüssigkeit in Berührung kommen, können Membranpumpen die meisten wasserbasierten Substanzen verarbeiten, auch wenn sie mit Säuren, Lösungsmitteln, abrasiven Partikeln, Sedimenten oder Schlämmen gemischt sind, die eine relativ hohe Menge an Granulat und festen Partikeln enthalten.

Allerdings sind die folgenden Eigenschaften der Flüssigkeit und ihre Verträglichkeit ein wichtiger Punkt bei der Pumpenauswahl:

- ***Viskosität:*** *ist der Widerstand gegen das Fließen (das Gegenteil ist die Fließfähigkeit). Honig weist beispielsweise eine viel höhere Viskosität als Wasser auf. Membranpumpen eignen sich für Flüssigkeiten mit einer Viskosität ähnlich der von Wasser ≈ 0,001002 Pa·s (Pascal · Sekunde) bei 20 °C.*
- ***Abrasivität:*** *Abrasivität wird durch nicht gelöste Feststoffe verursacht. Nicht gefilterte Feststoffpartikel, insbesondere Mineralien oder Metalle, können eine Pumpe schnell erodieren, wenn die Materialien nicht richtig ausgewählt werden.*
- ***Korrosivität:*** *Korrosion ist die Zerstörung von Materialien (in der Regel Metallen) aufgrund einer chemischen Reaktion. Korrosive Flüssigkeiten müssen mit speziellen Pumpen behandelt werden, die dafür ausgelegt sind.*
- ***Temperatur:*** *Membranpumpen sind für Flüssigkeiten bei Raumtemperatur in einem Bereich von 0 bis 60 °C (32 °F bis 140 °F) geeignet.*

Nachfolgend ist ein unverbindliches Richtdiagramm der Pumpenwerkstoffe hinsichtlich Abrieb- und Korrosionsbeständigkeit dargestellt.

Legende: A = Ausgezeichnet; G = Gut; GG = Gut genug

Material	*Bauteil*	*Abriebfestigkeit (Verschleiß)*	*Chemische Widerstandsfähigkeit (Korrosion)*
Polyamid - Nylon® (PA)	*Köpfe, Armaturen, Anschlüsse*	*G*	*G*
Polypropylen (PP)	*Köpfe, Armaturen, Anschlüsse*	*GG*	*A*
Messing (B)	*Köpfe, Armaturen, Anschlüsse*	*A*	*G*
Eloxiertes Aluminium (AA)	*Köpfe, Armaturen, Anschlüsse*	*G*	*GG*
Kunststoffbeschichtetes Aluminium (AP)	*Köpfe, Armaturen*	*A*	*G*
Edelstahl (S)	*Ventil, Bolzen*	*A*	*A*
NBR	*Membranen*	*A*	*GG*
Desmopan®	*Membranen*	*G*	*G*
Viton®	*Membranen*	*G*	*G*

Weitere Informationen sind auf der Comet-Website zu finden oder können von unseren Mitarbeitern unter info@comet-spa.com angefordert werden

APS 141 · APS 166

POMPES À MEMBRANE Á HAUTE PRESSION / *HOCHDRUCK-MEMBRANPUMPEN*

HIGHLIGHTS

50 bar 725 p.s.i.	
145 - 169 l/min 38,3 - 44,6 US gpm	
550 rpm	
17,8 - 20,5 HP 13,1 - 15,1 kW	
Aluminium Anodisé *Eloxiertes Aluminium*	
NBR	Standard
DESMOPAN	On request
VITON	On request
À la demande *Auf Anfrage*	

CARACTÉRISTIQUES

Configuration : 5 membranes en NBR (Desmopan® et Viton à la demande). Pièces en contact avec le liquide : aluminium anodisé. Standard : soupape de sécurité. À la demande : accumulateur de pression.

EIGENSCHAFTEN

Konfiguration: 5 NBR-Membranen (Desmopan® und Viton auf Anfrage). Teile, die mit der Flüssigkeit in Berührung kommen: eloxiertes Aluminium. Standardlieferung: mit Sicherheitsventil. Auf Anfrage: Druckspeicher.

AVANTAGES

1. Rapport course/alésage parfait en mesure de réduire au minimum les contraintes sur les membranes.
2. Composants surdimensionnés pour assurer une robustesse unique, une résistance aux poussées et une longue durée de vie.
3. Extrêmement compactes pour s'adapter au manque d'espace disponible sur les pulvérisateurs de verger.

VORTEILE

1. *Perfektes Hub-Bohrungs-Verhältnis, das die Belastung der Membranen auf ein Minimum reduziert.*
2. *Überdimensionierte Bauteile für einzigartige Robustheit, Schubfestigkeit und lange Lebensdauer.*
3. *Extrem kompakte Bauweise, um sich an den knappen Platz auf den Obstsprühgeräten anzupassen.*

APPLICATIONS · *ANWENDUNGSBEREICHE*

Pulvérisateurs
Sprühgeräte

Lutte contre l'incendie
Brandschutz

Coudé
Gebogen

Aspiration
Ansaug

Ø 45

Refoulement
Drucken

2 x Ø 10
1 x G 3/4" F

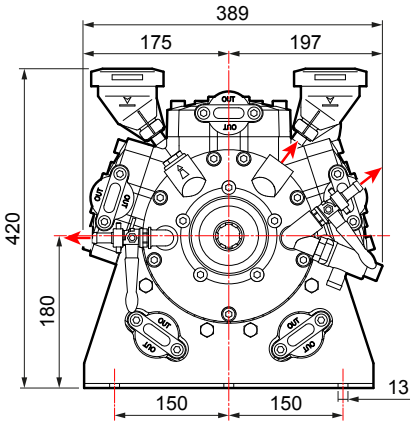

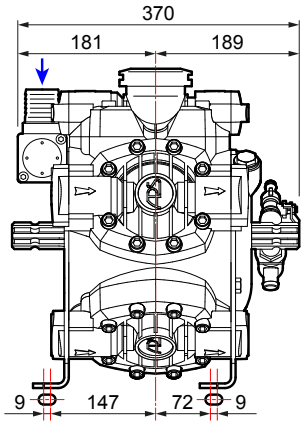

CARACTÉRISTIQUES TECHNIQUES · *TECHNISCHE EIGENSCHAFTEN*

APS 141	0 bar - 0 p.s.i				20 bar - 290 p.s.i				30 bar - 435 p.s.i				40 bar - 580 p.s.i				50 bar - 725 p.s.i					
RPM	l/min	U.S.g.p.m.	HP	kW	l/min	U.S.g.p.m.	HP	kW	l/min	U.S.g.p.m.	HP	kW	l/min	U.S.g.p.m.	HP	kW	l/min	U.S.g.p.m.	HP	kW	kg	lb
400	109	28,8	1,1	0,8	106	28,0	6,0	4,4	104	27,5	8,3	6,1	103	27,2	10,6	7,8	102	26,9	12,9	9,5	56	123,5
450	122	32,2	1,3	1,1	118	31,2	6,7	4,9	117	30,9	9,4	6,9	116	30,6	12,0	8,8	115	30,4	14,5	10,7		
500	132	34,9	1,4	1,0	129	34,1	7,3	5,4	129	34,1	10,3	7,6	128	33,8	13,2	9,7	128	33,8	16,2	11,9		
550	145	38,3	1,5	1,1	142	37,5	8,1	6,0	142	37,5	11,4	8,4	141	37,2	14,6	10,7	141	37,2	17,8	13,1		

APS 166	0 bar - 0 p.s.i				20 bar - 290 p.s.i				30 bar - 435 p.s.i				40 bar - 580 p.s.i				50 bar - 725 p.s.i					
RPM	l/min	U.S.g.p.m.	HP	kW	l/min	U.S.g.p.m.	HP	kW	l/min	U.S.g.p.m.	HP	kW	l/min	U.S.g.p.m.	HP	kW	l/min	U.S.g.p.m.	HP	kW	kg	lb
400	126	33,3	1,3	1,0	123	32,5	7,0	5,2	121	32,0	9,7	7,1	121	32,0	12,5	9,2	120	31,7	15,1	11,1	56	123,5
450	142	37,5	1,5	1,1	139	36,7	7,9	5,8	137	36,2	11,0	8,1	136	35,9	14,0	10,3	135	35,7	17,0	12,5		
500	154	40,7	1,6	1,2	151	39,9	8,6	6,3	150	39,6	12,0	8,8	150	39,6	15,5	11,4	148	39,1	18,7	13,8		
550	169	44,6	1,8	1,3	166	43,9	9,4	6,9	164	43,3	13,1	9,6	163	43,1	16,8	12,4	163	43,1	20,5	15,1		

VERSIONS DISPONIBLES · *ERHÄLTLICHE VERSIONEN*

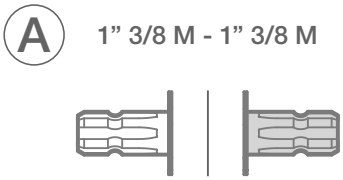

1" 3/8 M - 1" 3/8 M

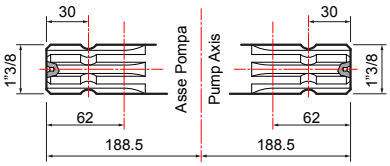

POMPE ET APPLICATIONS · *PUMPE UND ANWENDUNGSBEREICHE*

APPLICATIONS · *ANWENDUNGSBEREICHE*	TYPE D'ARBRE · *WELLENTYP* Code pompe · *Pumpencode*	APPLICATIONS · *ANWENDUNGSBEREICHE*

Adaptateur pour moteur hydraulique *Adapter für Hydraulikmotor*	
Arbre cylindrique Ø 32" avec clavette 10 mm *Zylinderwelle Ø 32" mit 10 mm-Passfeder*	**10001-00593**
Bouchon d'arbre M *Kappe für Keilwelle*	**00042-00214**

Protection du cardan *Kardanwellenschutz* **UNI EN ISO 4254**	**10002-01779**

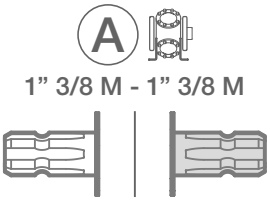

APS 141
30018-00002
avec pieds / *mit Füßen*

APS 166
30019-00004
avec pieds / *mit Füßen*

Réducteurs / *Untersetzungsgetriebe.* **Adaptateurs / *Adapter.*** **Poulies / *Riemenscheibe.*** **Multiplicateurs / *Übersetzungsgetriebe.***
Protections / *Schutzvorrichtungen.*

GROUPES DE COMMANDE Á DISTANCE · *FERN-DRUCKREGLER*

(Pour plus de détails, voir page 236 · *Nähere Informationen auf Seite 236)*

HPR 2

	NO. DE VOIES *ANZ. WEGE*	PRESSION *DRUCK* bar (p.s.i.)	CODE *CODE*	Version avec soupape en Stellite *Version mit Stellit-Ventil*	Kit de raccords porte-tuyau *Schlauchanschluss-Set*	
	3	50 (725)	**42001-00115**	**42001-00184**	Ø 8x10 (n. 3 pièces/*Stück*)	**00009-00996**

KIT DE COMMANDE Á DISTANCE · *FERNBEDIENUNGS-SET*

	Raccords coudés *Gebogene Anschlüsse*		Raccords coudés avec autobloquants *Gebogene Anschlüsse mit selbstsich. Vorrichtungen*
	00009-00877		**10001-04618**

ARGO SERIES

ARGO

	PRESSION *DRUCK* bar (p.s.i.)	Sans manomètre *Ohne Druckmesser*	Avec manomètre *Mit Druckmesser*
	50 (725)	**42001-00307**	**42001-00308**

ARGO HD

	PRESSION *DRUCK* bar (p.s.i.)	Sans manomètre *Ohne Druckmesser*	Avec manomètre *Mit Druckmesser*
	50 (725)	**42001-00305**	**42001-00306**

ARGO C

	PRESSION *DRUCK* bar (p.s.i.)	Sans manomètre *Ohne Druckmesser*	Avec manomètre *Mit Druckmesser*
	50 (725)	**42001-00311**	**42001-00312**

ARGO HDC

	PRESSION *DRUCK* bar (p.s.i.)	Sans manomètre *Ohne Druckmesser*	Avec manomètre *Mit Druckmesser*
	50 (725)	**42001-00309**	**42001-00310**

KIT DE COMMANDE Á DISTANCE · *FERNBEDIENUNGS-SET*

	Kit plaque de fixation, commande à distance *Satz Befestigungsplatte, Fernausführung*		Raccords coudés *Gebogene Anschlüsse*		Raccords coudés avec autobloquants *Gebogene Anschlüsse mit selbstsich. Vorrichtungen*
	00071-01795		**00009-00877**		**10001-04618**

SOUPAPES DE SÉCURITÉ · *SICHERHEITSVENTILE*

Standard inclus
Standardlieferung

POMPES *PUMPEN*	CODE *CODE*	CARACTÉRISTIQUES TECHNIQUES · *TECHNISCHE EIGENSCHAFTEN*			
		Ø A	Ø B mm (in)	PRESSION *DRUCK* bar (p.s.i.)	Couleur *Farbe*
APS 141	**10002-01441**	G 1/2	19 (0,75)	50 (725)	Rouge - *Rot*
APS 166					

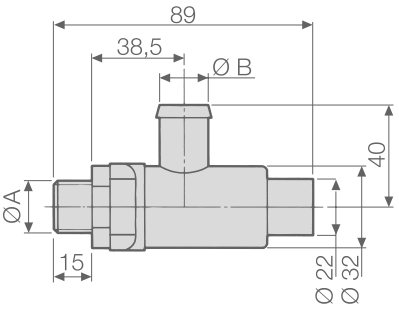

AUTRES ACCESSOIRES · *SONSTIGES ZUBEHÖR*

	Kit accumulateur de pression *Druckspeicher-Set*	CODE *CODE*
		10002-01624

KIT D'ENTRETIEN · *WARTUNGSSATZ*

SÉRIE *BAUREIHE*	MODÈLE *MODELL*	CODE *CODE*	TYPE DE MEMBRANE *MEMBRANTYP*
APS	141	**10001-01780**	NBR
	166		

MEMBRANES · *MEMBRANEN*

	MATÉRIAU · *MATERIAL*		
	NBR	D	V
Membrane de la pompe *Pumpenmembran*	**00006-00007**	**00006-00050**	**00006-00085**

COMET BLOG : Cultiver la Connaissance
BLOG COMET: Wissen pflegen

QU'EST-CE LA CAVITATION ?

FORTE DÉPRESSION SUR LA CONDUITE D'ASPIRATION, CAVITATION
Indépendamment de son excellente capacité de créer et maintenir une pression négative sur la conduite d'aspiration, il est important de se souvenir que : **la pression atmosphérique est la condition idéale à l'intérieur de la conduite d'aspiration.**

Une forte dépression continue récupère un **excès d'huile sous la membrane** et la pousse vers le haut contre les arêtes vives, qui l'abrasent et la coupent, ce qui conduit à une défaillance prématurée de la membrane elle-même.
Une dépression excessive peut également générer de la cavitation : sous l'effet de la baisse de pression, le fluide passe de l'état liquide à l'état gazeux, sous forme de bulles de vapeur (cavités).
Les bulles passent par la pompe et la haute pression qui y règne provoque leur implosion violente, ce qui crée le bruit caractéristique, comme si la pompe passait du gravier.
Cela implique une érosion substantielle de la pompe tant à l'aspiration qu'au refoulement.
La cavitation peut également se produire lorsque la **pompe fonctionne à moins de 10%** de son point d'efficacité maximale.

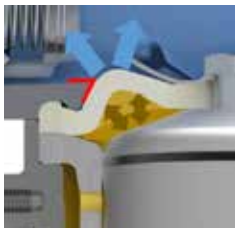

Phase de remplissage du réservoir
Pendant cette phase, la pompe amorce l'eau à partir de sources beaucoup plus basses (canaux, réservoirs) et la hauteur entre l'axe centrale de la pompe et le niveau du liquide peut être importante, générant ainsi une dépression remarquable. Afin d'éviter les pannes :
- cette hauteur doit être limitée à **maximum 4 mètres - 13 pieds ;**
- la pression négative supérieure à -0,3 bar (-43 PSI) doit être **limitée au temps nécessaire pour remplir le réservoir (max 20' à 30')**.

PRESSION POSITIVE SUR LA CONDUITE D'ASPIRATION
Nous venons de voir que les pompes à membrane peuvent supporter une dépression importante. En même temps :
les pompes à membrane ne tolèrent pas de pression positive sur la conduite d'aspiration.

En fait, la pression positive presserait la membrane à l'intérieur de l'espace à arêtes vives entre le piston et le cylindre, provoquant une défaillance prématurée de la membrane elle-même.
Pour éviter ce risque, il suffit de :
- **NE PAS alimenter la pompe avec le réseau urbain ;**
- **NE PAS alimenter la pompe avec une autre pompe.**

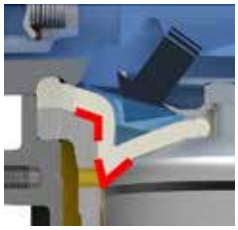

Pour toute information supplémentaire, consulter le site web de Comet ou contacter notre personnel à l'adresse info@comet-spa.com

WAS VERSTEHT MAN UNTER KAVITATION

ÜBERMÄSSIGER NEGATIVER DRUCK IN DER SAUGLEITUNG, KAVITATION
Trotz der hervorragenden Fähigkeit, einen Unterdruck in der Saugleitung zu erzeugen und aufrechtzuerhalten, muss betont werden, dass: ***der atmosphärische Druck der ideale Zustand in der Saugleitung ist****.*

Ein ständiger und übermäßiger negativer Druck saugt ***das überschüssige Öl unter die Membran*** *und drückt sie gegen die scharfen Kanten, wodurch sie abgerieben und eingeschnitten wird und vorzeitig reißt.*
Ein zu großer negativer Druck kann auch Kavitation verursachen: Durch den Druckabfall geht die Flüssigkeit vom flüssigen in den gasförmigen Zustand über und bildet Dampfblasen (Hohlräume).
Die Blasen strömen durch die Pumpe und der hohe Druck in diesem Bereich bewirkt, dass sie schlagartig implodieren und ein typisches Geräusch erzeugen, als würde die Pumpe Kies ansaugen.
Dies führt sowohl im Saug- als auch im Druckbereich zu einer erheblichen Abnutzung der Pumpe.
Kavitation kann auch auftreten, wenn die ***Pumpe mit weniger als 10%*** *ihres maximalen Wirkungsgrades arbeitet.*

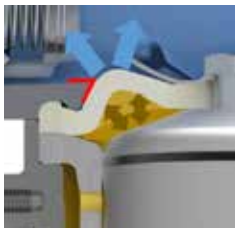

Füllphase des Tanks
In dieser Phase saugt die Pumpe Wasser aus tiefer gelegenen Quellen (Kanäle, Tanks) an, wobei die Höhe zwischen der Mittelachse der Pumpe und dem Flüssigkeitsspiegel beträchtlich sein kann, wodurch ein erheblicher negativer Druck entsteht. Um Probleme zu vermeiden:
- *darf diese Höhe nicht mehr als* ***4 Meter - 13 Fuß betragen;***
- *muss der negative Druck über -0,3 bar (-43 PSI) unbedingt* ***auf die zum Füllen des Tanks erforderliche Zeit (maximal 20-30 Minuten) begrenzt werden.***

POSITIVER DRUCK IN DER SAUGLEITUNG
Soeben wurde deutlich, dass eine Membranpumpe einem erheblichen Unterdruck standhalten kann. Andererseits: ***vertragen Membranpumpen keinen Überdruck in der Saugleitung.***

Tatsächlich würde der positive Druck die Membran in dem scharfkantigen Raum zwischen Kolben und Zylinder zusammendrücken, was zu einem vorzeitigen Verschleiß der Membran führen würde.
Um dieses zu vermeiden, genügt es:
- ***Die Pumpe NICHT über das Stadtwassernetz zu versorgen;***
- ***Die Pumpe NICHT über eine andere Pumpe zu versorgen.***

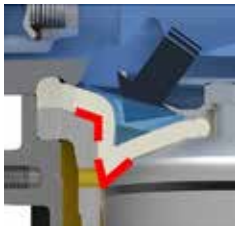

Weitere Informationen sind auf der Comet-Website zu finden oder können von unseren Mitarbeitern unter info@comet-spa.com angefordert werden

IDS SERIES

IDS 960

IDS 1000

IDS 1400

IDS 1201-1401

IDS 1501-1701-2001

IDS 2200-2600

Les pompes haute pression en laiton indestructibles de Comet

La série IDS est le haut de gamme de la société Comet, connue dans le monde entier pour son prestige inégalé dans le domaine des pompes en laiton.

Les pompes IDS sont conçues pour une utilisation intensive dans les vergers, les vignobles et les oliveraies, et sont capables de s'adapter aux conditions les plus difficiles dans les environnements secs, poussiéreux et surchauffés (par exemple, les climats tropicaux ou subtropicaux). Les pompes IDS se distinguent aussi par un design compact et impeccable.

Die unverwüstlichen Hochdruckpumpen von Comet aus Messing

Die Baureihe IDS ist das absolute Spitzenmodell der Firma Comet, die weltweit für ihr unübertroffenes Know-how auf dem Gebiet der Messingpumpen bekannt ist.

Die IDS-Pumpen sind für den harten Einsatz in Obstplantagen, Weinbergen und Olivenhainen konzipiert und können sich den härtesten Bedingungen in trockener, staubiger und überhitzter Umgebung (z.B. tropisches oder subtropisches Klima) anpassen. IDS-Pumpen zeichnen sich außerdem durch ein kompaktes und makelloses Design aus.

DÉTAILS TECHNIQUES · *TECHNISCHE DATEN*

IDS 960	IDS 1000	IDS 1400	IDS 1201	IDS 1401	IDS 1501	IDS 1701	IDS 2001	IDS 2200	IDS 2600
4 Membranes/ *Membranen*	3 Membranes/ *Membranen*	4 Membranes/ *Membranen*	3 Membranes/ *Membranen*	3 Membranes/ *Membranen*	4 Membranes/ *Membranen*	4 Membranes/ *Membranen*	4 Membranes/ *Membranen*	6 Membranes/ *Membranen*	6 Membranes/ *Membranen*
550 rpm	550 rpm	550 rpm	550 rpm	550 rpm	550 rpm	550 rpm	550 rpm	550 rpm	550 rpm
94 l/min 24,7 US gpm	101 l/min 26,7 US gpm	142 l/min 37,5 US gpm	124 l/min 32,8 US gpm	137 l/min 36,2 US gpm	149 l/min 39,4 US gpm	166 l/min 43,9 US gpm	185 l/min 48,9 US gpm	216 l/min 57,1 US gpm	259 l/min 68,4 US gpm
50 Bar 725 P.s.i.	50 Bar 725 P.s.i.	50 Bar 725 P.s.i.	50 Bar 725 P.s.i.	50 Bar 725 P.s.i.	50 Bar 725 P.s.i.	50 Bar 725 P.s.i.	50 Bar 725 P.s.i.	50 Bar 725 P.s.i.	50 Bar 725 P.s.i.
11,5 CV	12,5 CV	17 CV	15,5 CV	16,6 CV	18,4 CV	19,9 CV	22,4 CV	26,2 CV	32,1 CV
30,3 kg 66,6 lb	42 kg 93 lb	58 kg 128 lb	53 kg 116,6 lb	53 kg 116,6 lb	60 kg 132 lb	60 kg 132 lb	60 kg 132 lb	76 kg 168 lb	76 kg 168 lb

IDS SERIES

HIGHLIGHTS

A UNE DURÉE INÉGALABLE
Pièces mobiles surdimensionnées (roulements (**1**), pistons (**2**), arbre (**3**) etc...) et étriers de soutien (**4**) **qui répondent aux exigences les plus rigoureuses de** transmission de puissance, couple, poussée axiale et désalignements, faisant de la série IDS une unité substantiellement **indestructible**.
La **ligne HD spéciale,** lancée depuis peu, est une autre avancée dans la recherche de l'excellence. Elle intègre des **roulements de marque premium** ainsi que des **étriers de soutien très épais**.

B RÉSISTANCE EXTRÊME
Tous les composants en contact avec les fluides sont réalisés en laiton, pour obtenir la plus grande **résistance à l'abrasion** et **compatibilité chimique**.

C ENTRETIEN FACILE
La présence de collecteurs externes permet à l'opérateur d'accéder immédiatement aux soupapes, consentant d'effectuer les opérations d'**assistance de façon facile et rapide**.

D TECHNOLOGIE DE POINTE
Les pompes de la série IDS sont conçues avec un **excellent rapport course/alésage**, afin de réduire au minimum les contraintes sur les membranes et garantir une **durée incomparable** de tous les consommables (par ex. : soupapes de non-retour et membranes).

HIGHLIGHTS

A. KONKURRENZLOSE LEBENSDAUER
*Überdimensionierte bewegliche Teile (Lager (**1**), Kolben (**2**), Welle (**3**) usw.) und Stützbügel (**4**) **erfüllen höchste Anforderungen** an Kraftübertragung, Drehmoment, Axialschub und Fluchtungsfehler und machen die IDS-Baureihe zu einer praktisch **unverwüstlichen Einheit**.*
*Die kürzlich auf den Markt gebrachte **Sonderserie HD,** ist ein weiterer Schritt auf dem Weg zu Spitzenleistungen. Sie enthält **hochwertige Markenlager** zusammen mit **extrem dicken Stützbügeln**.*

ESTREME WIDERSTANDSFÄHIGKEIT
*Alle Bauteile, die mit Flüssigkeiten in Berührung kommen, sind aus Messing gefertigt, um maximale **Abriebfestigkeit** und **chemische Verträglichkeit** zu gewährleisten.*

EINFACHE WARTUNG
*Die externen Armaturen machen die Ventile für den Bediener sofort zugänglich und ermöglichen **einfache und schnelle Wartungsarbeiten**.*

SPITZEN-TECHNOLOGIE
*Die Pumpen der Serie IDS wurden mit **einem optimalen Hub-Bohrungs-Verhältnis** entwickelt, um die Beanspruchung der Membranen zu minimieren und eine **unvergleichliche Lebensdauer** aller Verbrauchsmaterialien (z. B. Rückschlagventile und Membranen) zu gewährleisten.*

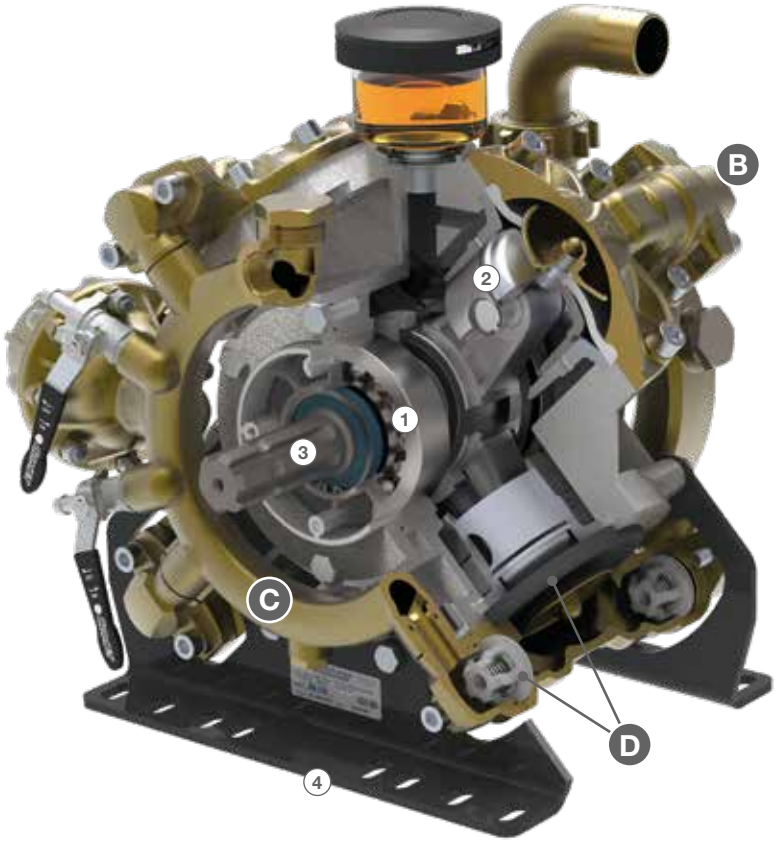

HD LINE

IDS 960

POMPES À MEMBRANE Á HAUTE PRESSION / *HOCHDRUCK-MEMBRANPUMPEN*

HIGHLIGHTS

50 bar 725 p.s.i.	
94 l/min 24,7 US gpm	
550 rpm	
11,5 HP 8,5 kW	
Laiton *Messing*	
NBR DESMOPAN VITON	Standard On request On request
Standard *Standard*	

CARACTÉRISTIQUES

Configuration : 4 membranes en NBR (Desmopan® et Viton à la demande). Pièces en contact avec le liquide : laiton. Standard : accumulateur de pression et soupape de sécurité.

EIGENSCHAFTEN

Konfiguration: 4 NBR-Membranen (Desmopan® und Viton auf Anfrage). Teile, die mit der Flüssigkeit in Berührung kommen: Messing. Standardlieferung: mit Druckspeicher und Sicherheitsventil.

AVANTAGES

1. Les pièces mobiles surdimensionnées et les robustes étriers de soutien répondent aux critères les plus rigoureux, garantissant une résistance maximale.
2. Composants réalisés en laiton pour une résistance à l'abrasion et une compatibilité chimique maximales.
3. Soupapes immédiatement accessibles à l'opérateur, consentant d'effectuer les opérations d'assistance de façon facile et rapide.
4. Rapport course/alésage parfait en mesure de réduire au minimum les contraintes sur les membranes.

VORTEILE

1. *Die überdimensionierten beweglichen Teile und die robusten Stützbügel erfüllen strengere Anforderungen und garantieren maximale Widerstandsfähigkeit.*
2. *Bauteile aus Messing für maximale Abriebfestigkeit und chemische Verträglichkeit.*
3. *Die Ventile sind für den Bediener sofort zugänglich, was eine einfache und schnelle Wartung ermöglicht.*
4. *Perfektes Hub-Bohrungs-Verhältnis, das die Belastung der Membranen auf ein Minimum reduziert.*

APPLICATIONS · *ANWENDUNGSBEREICHE*

Pulvérisateurs
Sprühgeräte

Coudé
Gebogen

Aspiration
Ansaug

Ø 40

Refoulement
Drucken

2 x Ø 10
1 x G 3/4" F

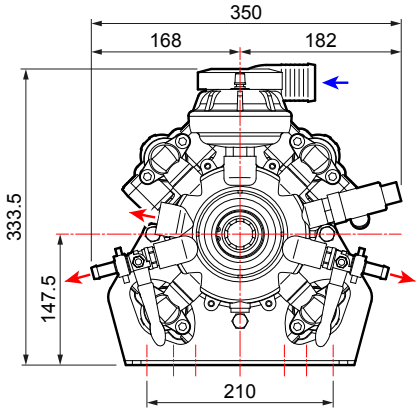

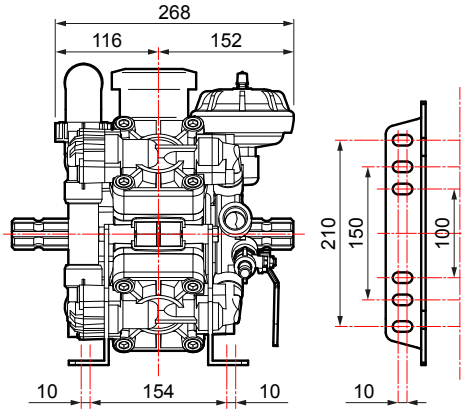

CARACTÉRISTIQUES TECHNIQUES · *TECHNISCHE EIGENSCHAFTEN*

IDS 960	0 bar - 0 p.s.i				20 bar - 290 p.s.i				30 bar - 435 p.s.i				40 bar - 580 p.s.i				50 bar - 725 p.s.i					
RPM	l/min	U.S.g.p.m.	HP	kW	l/min	U.S.g.p.m.	HP	kW	l/min	U.S.g.p.m.	HP	kW	l/min	U.S.g.p.m.	HP	kW	l/min	U.S.g.p.m.	HP	kW	kg	lb
400	73	19,2	0,7	0,5	71	18,8	3,6	2,6	70	18,6	5,3	3,9	70	18,6	6,8	5,0	70	18,4	8,3	6,1		
450	82	21,6	0,8	0,6	80	21,1	4,1	3,0	79	20,9	5,9	4,3	78	20,7	7,9	5,8	78	20,7	9,3	6,9		
500	90	23,7	1,1	0,8	89	23,5	4,7	3,4	88	23,2	6,7	4,9	87	23,0	8,8	6,4	86	22,7	10,7	7,9	30,3	66,6
550	94	24,7	1,8	1,3	94	24,7	4,9	3,6	93	24,5	7,1	5,2	93	24,5	9,2	6,8	93	24,5	11,5	8,5		

VERSIONS DISPONIBLES · *ERHÄLTLICHE VERSIONEN*

A 1" 3/8 M - 1" 3/8 M

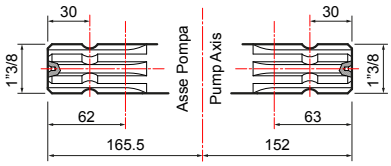

B 1" 3/8 F - 1" 3/8 M

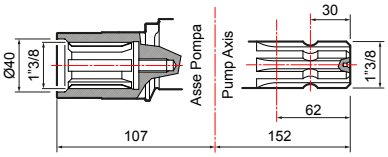

POMPE ET APPLICATIONS · *PUMPE UND ANWENDUNGSBEREICHE*

APPLICATIONS · *ANWENDUNGSBEREICHE*	TYPE D'ARBRE · *WELLENTYP* Code pompe · *Pumpencode*	APPLICATIONS · *ANWENDUNGSBEREICHE*

Protection du cardan *Kardanwellenschutz*	**10002-01771**
Bouchon d'arbre M *Kappe für Keilwelle*	**00042-00215**

A

1" 3/8 M - 1" 3/8 M

IDS 960
30043-00001
avec pieds / *mit Füßen*

Adaptateur pour moteur hydraulique *Adapter für Hydraulikmotor*	
Arbre cylindrique Ø 32" avec clavette 10 mm *Zylinderwelle Ø 32" mit 10 mm-Passfeder*	**10001-00551**
Kit poulie *Riemenscheiben-Satz*	
3 rainures A Ø 300 *3 Nuten A Ø 300*	**10001-07774**
3 rainures A Ø 350 *3 Nuten A Ø 350*	**10001-04554**
3 rainures B Ø 300 *3 Nuten B Ø 300*	**10001-13088**

Protection du cardan *Kardanwellenschutz* **UNI EN ISO 4254**	**10002-01777**
Protection du cardan *Kardanwellenschutz*	**10002-01771**

B

1" 3/8 F - 1" 3/8 M

IDS 960
30043-00004
avec pieds / *mit Füßen*

Adaptateurs pompe pour multiplicateurs *Übersetzungsadapter*	
COMER - D7, D 21, D 27	**10001-00644**
BIMA - M 30, M 47, M 60, MSB	
BIMA - CAR 3 1" 3/8 Adaptateurs pour trous d'entraxe 160x75 *Für Achsabstand 160x75*	**10001-00646**
FIENI - V1	**10001-00667**

Réducteurs / *Untersetzungsgetriebe.* **Adaptateurs / *Adapter.*** **Poulies / *Riemenscheibe.*** **Multiplicateurs / *Übersetzungsgetriebe.***
Protections / *Schutzvorrichtungen.*

GROUPES DE COMMANDE SUR POMPE · *DRUCKREGLER AN PUMPE*

VRS

	NO. DE VOIES *ANZ. WEGE*	RACCORD PORTE-TUYAU *SCHLAUCHANSCHLUSS* Ø	REFOULEMENT *DRUCKEN*	CODE *CODE*
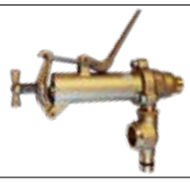	1	24	Droit - *Gerade*	**10002-00926**
	1	23	Coudé - *Gebogen*	**10002-01092**

GROUPES DE COMMANDE Á DISTANCE · *FERN-DRUCKREGLER*

(Pour plus de détails, voir page 236 · *Nähere Informationen auf Seite 236)*

GCP 3V

	NO. DE VOIES *ANZ. WEGE*	PRESSION *DRUCK* bar (p.s.i.)	CODE *CODE*
	3	50 (725)	**42001-00112**

KIT DE COMMANDE Á DISTANCE · *FERNBEDIENUNGS-SET*

	Raccords coudés G 1/2" *Gebogene Anschlüsse G 1/2"*		Raccords coudés G 3/4" *Gebogene Anschlüsse G 3/4"*		Raccords coudés avec autobloquants G 1/2" *Gebogene Anschlüsse mit selbstsich. Vorrichtungen G 1/2"*
	10001-04622		**10001-04626**		**10001-04620**

HPR 2

	NO. DE VOIES *ANZ. WEGE*	PRESSION *DRUCK* bar (p.s.i.)	CODE *CODE*	Version avec soupape en Stellite *Version mit Stellit-Ventil*	Kit de raccords porte-tuyau *Schlauchanschluss-Set*	
	3	50 (725)	**42001-00115**	**42001-00184**	Ø 8x10 (n. 3 pièces/*Stück*)	**00009-00996**

KIT DE COMMANDE Á DISTANCE · *FERNBEDIENUNGS-SET*

	Raccords coudés *Gebogene Anschlüsse*		Raccords coudés avec autobloquants *Gebogene Anschlüsse mit selbstsich. Vorrichtungen*		Raccords droits *Gerade Anschlüsse*
	00009-00877		**10001-04618**		**00009-01263**

ARGO SERIES

ARGO

	PRESSION *DRUCK* bar (p.s.i.)	Sans manomètre *Ohne Druckmesser*	Avec manomètre *Mit Druckmesser*
	50 (725)	**42001-00307**	**42001-00308**

ARGO HD

	PRESSION *DRUCK* bar (p.s.i.)	Sans manomètre *Ohne Druckmesser*	Avec manomètre *Mit Druckmesser*
	50 (725)	**42001-00305**	**42001-00306**

ARGO C

	PRESSION *DRUCK* bar (p.s.i.)	Sans manomètre *Ohne Druckmesser*	Avec manomètre *Mit Druckmesser*
	50 (725)	**42001-00311**	**42001-00312**

ARGO HDC

	PRESSION *DRUCK* bar (p.s.i.)	Sans manomètre *Ohne Druckmesser*	Avec manomètre *Mit Druckmesser*
	50 (725)	**42001-00309**	**42001-00310**

KIT DE COMMANDE Á DISTANCE · *FERNBEDIENUNGS-SET*

	Kit plaque de fixation, commande à distance *Satz Befestigungsplatte, Fernausführung*		Raccords coudés *Gebogene Anschlüsse*
	00071-01795		**00009-00877**

SOUPAPES DE SÉCURITÉ · *SICHERHEITSVENTILE*

Standard inclus
Standardlieferung

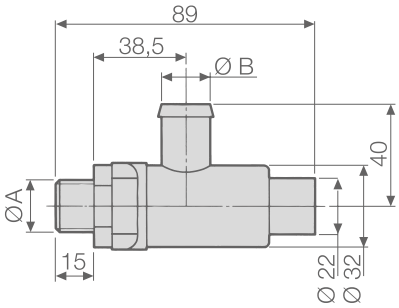

POMPES *PUMPEN*	CODE *CODE*	CARACTÉRISTIQUES TECHNIQUES · *TECHNISCHE EIGENSCHAFTEN*			
		Ø A	Ø B mm (in)	PRESSION *DRUCK* bar (p.s.i.)	Couleur *Farbe*
IDS 960	**10002-01441**	G 1/2	19 (0,75)	50 (725)	Rouge - *Rot*

KIT D'ENTRETIEN · *WARTUNGSSATZ*

SÉRIE *BAUREIHE*	MODÈLE *MODELL*	CODE *CODE*	TYPE DE MEMBRANE *MEMBRANTYP*
IDS	960	**10001-02015**	NBR

MEMBRANES · *MEMBRANEN*

○	MATÉRIAU · *MATERIAL*		
	NBR	D	V
Membrane de la pompe *Pumpenmembran*	**00006-00069**	**00006-00079**	**00006-00078**
Membrane de l'accumulateur de pression *Membran Druckspeicher*	**00006-00028**	**00006-00095**	**00006-00106** **00006-00109**

COMET BLOG : Cultiver la Connaissance
BLOG COMET: Wissen pflegen

CONCEPTION DES TUBES

Afin de garantir le fonctionnement parfait de la pompe et d'exclure les problèmes évoqués au chapitre précédent, il est nécessaire de concevoir le circuit de manière appropriée, en particulier en ce qui concerne la conduite d'aspiration.

DIMENSIONNEMENT CORRECT
Des conduites d'aspiration mal dimensionnées génèrent des frottements importants, des pertes de pression et des risques de cavitation.
C'est pourquoi le tuyau d'aspiration doit être plus grand que le diamètre d'entrée de la pompe (Ø).

LES TUYAUX DROITS SONT MEILLEURS
Toutes les pompes fonctionnent mieux lorsqu'elles sont installées dans des conditions d'écoulement non turbulentes. S'efforcer d'obtenir un écoulement linéaire et non turbulent dans tous les conceptions.

Un tuyau droit, cinq fois plus long que le diamètre du tuyau (Ø), est recommandé en amont et en aval.
Quoi qu'il en soit, les pompes peuvent être installées avec de tuyaux moins droits que cela. L'acceptabilité des tuyauteries non linéaires est spécifique à chaque cas. Veuillez consulter Comet pour obtenir des conseils et éviter les problèmes d'entretien.

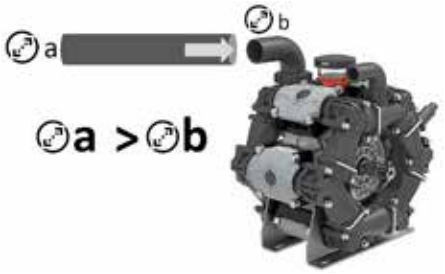

Les **problèmes les plus fréquents** à cet égard sont les suivants :
- l'utilisation de raccords en T alors qu'un raccord en Y serait préférable ;
- l'utilisation de coudes à 90° alors qu'il serait préférable d'utiliser deux coudes à 45° espacés ;
- l'utilisation de deux ou plusieurs coudes à proximité les uns des autres et des pompes ;
- la transition radicale d'une taille de tuyau à une autre ;
- tuyaux à arêtes vives ;
- des brides de tuyaux mal alignées qui créent des tourbillons internes ;
- l'utilisation de coudes, de soupapes ou de crépines directement sur l'aspiration de la pompe.

OUI	NON

Suite à la page 187

Pour toute information supplémentaire, consulter le site web de Comet ou contacter notre personnel à l'adresse info@comet-spa.com

ROHRLEITUNGSPLANUNG

Um einen einwandfreien Betrieb der Pumpe zu gewährleisten und die im vorhergehenden Kapitel beschriebenen Probleme zu vermeiden, ist es notwendig, den Kreislauf, insbesondere die Saugleitung, korrekt auszulegen.

KORREKTE DIMENSIONIERUNG
Falsch dimensionierte Saugleitungen erzeugen hohe Reibung, Druckverluste und die Gefahr von Kavitation.
Aus diesem Grund muss die Saugleitung einen größeren Durchmesser haben als der Pumpeneinlass (Ø).

GERADE ROHRE SIND BESSER
Grundsätzlich gilt, dass alle Pumpen optimal arbeiten, wenn die Strömungsbedingungen nicht zu turbulent sind. In allen Fällen ist eine lineare und nicht-turbulente Strömung anzustreben.

Es wird ein gerades Rohr empfohlen, wobei die Länge des Rohres sowohl vor als auch hinter der Pumpe das Fünffache des Rohrdurchmessers (Ø) betragen sollte. Die Pumpen können aber auch mit weniger geraden Rohren installiert werden. Die Frage, ob ein nichtlineares Rohrleitungssystem akzeptabel ist, hängt vom jeweiligen Fall ab. Bitte wenden Sie sich an Comet. Wir beraten Sie gerne und helfen Ihnen, Wartungsprobleme zu vermeiden.

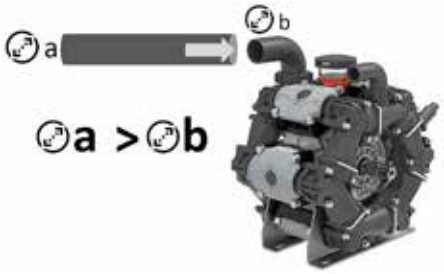

*Zu **den häufigsten Problemen** in diesem Bereich gehören:*
- *der Einsatz von T-Stücken, wo ein Y-Stück besser wäre;*
- *der Einsatz von 90°-Bögen, wo der Einsatz von zwei 45°-Bögen mit Abstand voneinander vorzuziehen wäre;*
- *der Einsatz von zwei oder mehr Bögen, die zu nahe beieinander und zu nahe an den Pumpen liegen;*
- *ein drastischer Übergang von einer Rohrgröße zur anderen;*
- *scharfe Rohrkanten;*
- *nicht ausgerichtete Rohrflansche, die innere Wirbel erzeugen;*
- *die Installation von Bögen, Ventilen oder Filtern direkt an der Pumpenansaugung.*

JA	NEIN

Weiter auf Seite 187

Weitere Informationen sind auf der Comet-Website zu finden oder können von unseren Mitarbeitern unter info@comet-spa.com angefordert werden

IDS 1000

POMPES À MEMBRANE Á HAUTE PRESSION / *HOCHDRUCK-MEMBRANPUMPEN*

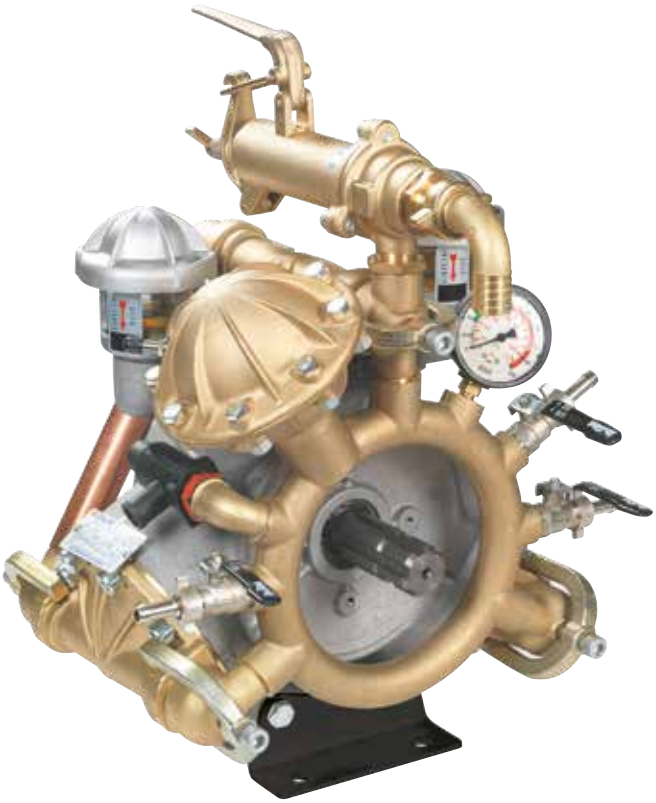

HIGHLIGHTS

50 bar 725 p.s.i.	
101 l/min 26,7 US gpm	
550 rpm	
12,5 HP 9,2 kW	
Laiton *Messing*	
NBR DESMOPAN VITON	Standard On request On request
Standard *Standard*	

CARACTÉRISTIQUES

Configuration : 3 membranes en NBR (Desmopan® et Viton à la demande). Pièces en contact avec le liquide : laiton. Standard : accumulateur de pression et soupape de sécurité. Disponibles en versions avec soupape de réglage et manomètre et versions sans soupape de réglage et sans manomètre.

EIGENSCHAFTEN

Konfiguration: 3 NBR-Membranen (Desmopan® und Viton auf Anfrage). Teile, die mit der Flüssigkeit in Berührung kommen: Messing. Standardlieferung: mit Druckspeicher und Sicherheitsventil. Erhältlich sind Versionen mit Regelventil und Druckmesser und Versionen ohne Regelventil und ohne Druckmesser.

AVANTAGES

1. Les pièces mobiles surdimensionnées et les robustes étriers de soutien répondent aux critères les plus rigoureux, garantissant une résistance maximale.
2. Composants réalisés en laiton pour une résistance à l'abrasion et une compatibilité chimique maximales.
3. Soupapes immédiatement accessibles à l'opérateur, consentant d'effectuer les opérations d'assistance de façon facile et rapide.
4. Rapport course/alésage parfait en mesure de réduire au minimum les contraintes sur les membranes.

VORTEILE

1. *Die überdimensionierten beweglichen Teile und die robusten Stützbügel erfüllen strengere Anforderungen und garantieren maximale Widerstandsfähigkeit.*
2. *Bauteile aus Messing für maximale Abriebfestigkeit und chemische Verträglichkeit.*
3. *Die Ventile sind für den Bediener sofort zugänglich, was eine einfache und schnelle Wartung ermöglicht.*
4. *Perfektes Hub-Bohrungs-Verhältnis, das die Belastung der Membranen auf ein Minimum reduziert.*

APPLICATIONS · *ANWENDUNGSBEREICHE*

Pulvérisateurs
Sprühgeräte

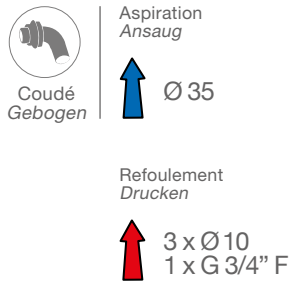

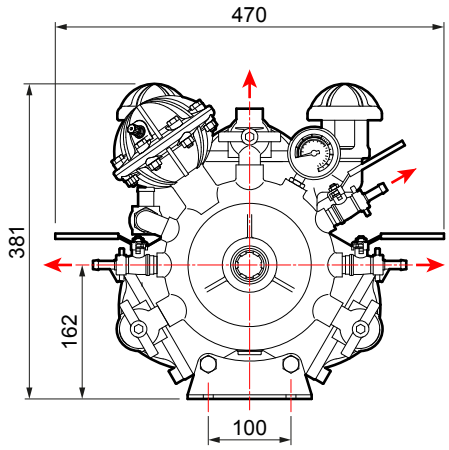

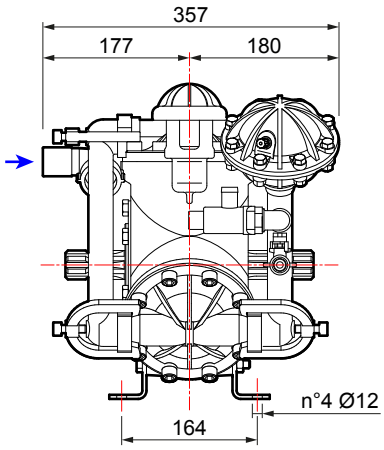

CARACTÉRISTIQUES TECHNIQUES · *TECHNISCHE EIGENSCHAFTEN*

IDS 1000	0 bar - 0 p.s.i				20 bar - 290 p.s.i				30 bar - 435 p.s.i				40 bar - 580 p.s.i				50 bar - 725 p.s.i					
RPM	l/min	U.S.g.p.m.	HP	kW	l/min	U.S.g.p.m.	HP	kW	l/min	U.S.g.p.m.	HP	kW	l/min	U.S.g.p.m.	HP	kW	l/min	U.S.g.p.m.	HP	kW	kg	lb
400	77	20,3	0,8	0,6	73	19,3	4,1	3,0	72	19,0	5,8	4,3	71	18,8	7,3	5,4	70	18,5	8,8	6,5		
450	86	22,7	0,9	0,7	83	21,9	4,7	3,5	82	21,7	6,6	4,9	82	21,7	8,5	6,3	81	21,4	10,2	7,5		
500	95	25,1	1,0	0,7	93	24,6	5,3	3,9	92	24,3	7,4	5,4	91	24,0	9,4	6,9	91	24,0	11,5	8,5	42	93
550	101	26,7	1,1	0,8	100	26,4	5,7	4,2	99	26,2	7,9	5,8	99	26,2	10,2	7,5	99	26,2	12,5	9,2		

VERSIONS DISPONIBLES · *ERHÄLTLICHE VERSIONEN*

A 1" 3/8 M - 1" 3/8 M

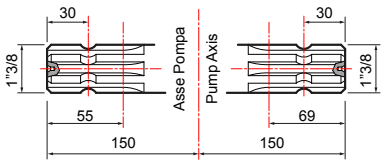

B 1" 3/8 F - 1" 3/8 M

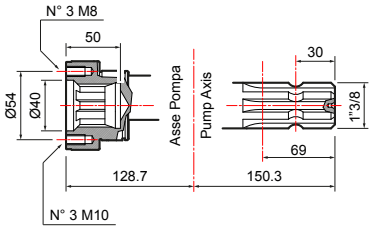

POMPE ET APPLICATIONS · *PUMPE UND ANWENDUNGSBEREICHE*

APPLICATIONS · *ANWENDUNGSBEREICHE*	TYPE D'ARBRE · *WELLENTYP* Code pompe · *Pumpencode*	APPLICATIONS · *ANWENDUNGSBEREICHE*

A

1" 3/8 M - 1" 3/8 M

* **IDS 1000**
30003-00015
avec pieds / *mit Füßen*

IDS 1000
30003-00018
avec pieds / *mit Füßen*

Kit poulie *Riemenscheiben-Satz*	
3 rainures B Ø 292 *3 Nuten B Ø 292*	**10001-04533**
3 rainures A Ø 350 *3 Nuten A Ø 350*	**10001-04534**
Adaptateurs pompe pour multiplicateurs *Übersetzungsadapter*	
COMER - D7, D 21, D 27	**10001-00649**
BIMA - M 30, M 47, M 60, MSB	

Protection du cardan *Kardanwellenschutz* **UNI EN ISO 4254**	**10002-01775**
Protection du cardan *Kardanwellenschutz*	**10002-01741**

B

1" 3/8 F - 1" 3/8 M

* **IDS 1000**
30003-00016
avec pieds / *mit Füßen*

IDS 1000
30003-00019
avec pieds / *mit Füßen*

*Avec soupape de réglage incluse. / *Regelventil mitgeliefert.*

Réducteurs / *Untersetzungsgetriebe.* **Adaptateurs / *Adapter.*** **Poulies / *Riemenscheibe.*** **Multiplicateurs / *Übersetzungsgetriebe.***
Protections / *Schutzvorrichtungen.*

GROUPES DE COMMANDE SUR POMPE · *DRUCKREGLER AN PUMPE*

VRS

	NO. DE VOIES *ANZ. WEGE*	RACCORD PORTE-TUYAU *SCHLAUCHANSCHLUSS* Ø	REFOULEMENT *DRUCKEN*	CODE *CODE*
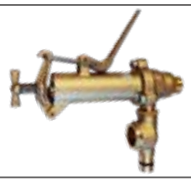	1	24	Droit - *Gerade*	**10002-00926**
	1	23	Coudé - *Gebogen*	**10002-01092**

GROUPES DE COMMANDE Á DISTANCE · *FERN-DRUCKREGLER*

(Pour plus de détails, voir page 236 · *Nähere Informationen auf Seite 236)*

HPR 2

	NO. DE VOIES *ANZ. WEGE*	PRESSION *DRUCK* bar (p.s.i.)	CODE *CODE*	Version avec soupape en Stellite *Version mit Stellit-Ventil*	Kit de raccords porte-tuyau *Schlauchanschluss-Set*	
	3	50 (725)	**42001-00115**	**42001-00184**	Ø 8x10 (n. 3 pièces/*Stück*)	**00009-00996**

KIT DE COMMANDE Á DISTANCE · *FERNBEDIENUNGS-SET*

	Raccords coudés *Gebogene Anschlüsse*		Raccords coudés avec autobloquants *Gebogene Anschlüsse mit selbstsich. Vorrichtungen*		Raccords droits *Gerade Anschlüsse*
	00009-00877		**10001-04618**		**00009-01263**

ARGO SERIES

ARGO

	PRESSION *DRUCK* bar (p.s.i.)	Sans manomètre *Ohne Druckmesser*	Avec manomètre *Mit Druckmesser*
	50 (725)	**42001-00307**	**42001-00308**

ARGO HD

	PRESSION *DRUCK* bar (p.s.i.)	Sans manomètre *Ohne Druckmesser*	Avec manomètre *Mit Druckmesser*
	50 (725)	**42001-00305**	**42001-00306**

ARGO C

	PRESSION *DRUCK* bar (p.s.i.)	Sans manomètre *Ohne Druckmesser*	Avec manomètre *Mit Druckmesser*
	50 (725)	**42001-00311**	**42001-00312**

ARGO HDC

	PRESSION *DRUCK* bar (p.s.i.)	Sans manomètre *Ohne Druckmesser*	Avec manomètre *Mit Druckmesser*
	50 (725)	**42001-00309**	**42001-00310**

KIT DE COMMANDE Á DISTANCE · *FERNBEDIENUNGS-SET*

	Kit plaque de fixation, commande à distance *Satz Befestigungsplatte, Fernausführung*		Raccords coudés *Gebogene Anschlüsse*
	00071-01795		**00009-00877**

SOUPAPES DE SÉCURITÉ · *SICHERHEITSVENTILE*

Standard inclus
Standardlieferung

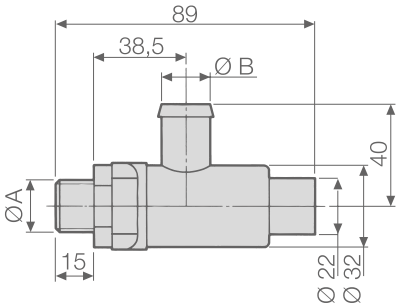

POMPES *PUMPEN*	CODE *CODE*	CARACTÉRISTIQUES TECHNIQUES · *TECHNISCHE EIGENSCHAFTEN*			
		Ø A	Ø B mm (in)	PRESSION *DRUCK* bar (p.s.i.)	Couleur *Farbe*
IDS 1000	**10002-01441**	G 1/2	19 (0,75)	50 (725)	Rouge - *Rot*

KIT D'ENTRETIEN · *WARTUNGSSATZ*

SÉRIE *BAUREIHE*	MODÈLE *MODELL*	CODE *CODE*	TYPE DE MEMBRANE *MEMBRANTYP*
IDS	1000	**10001-01782**	NBR

MEMBRANES · *MEMBRANEN*

○	MATÉRIAU · *MATERIAL*		
	NBR	D	V
Membrane de la pompe *Pumpenmembran*	**00006-00007**	**00006-00050**	**00006-00085**
Membrane de l'accumulateur de pression *Membran Druckspeicher*	**00006-00029**	**00006-00058**	**00006-00104** **00006-00107**

COMET BLOG : Cultiver la Connaissance
BLOG COMET: Wissen pflegen

CONCEPTION DES TUBES

MANQUE D'ÉTANCHÉITÉ
Le manque d'étanchéité compromet définitivement le bon fonctionnement de la pompe.
Il est nécessaire de vérifier qu'il n'y a pas de fuites, en particulier au niveau des raccords et des soupapes.

Important : les fuites sur le circuit d'aspiration sont particulièrement difficiles à détecter, car elles ne provoquent pas forcément d'égouttement, la pression étant négative (vide). Toutefois, cela donne lieu à des aspirations d'air, qui réduisent l'efficacité de la pompe.

PLACER LA POMPE SOUS LE RÉSERVOIR
En dehors de la phase de remplissage, le liquide doit s'écouler naturellement vers la pompe, à l'aide de la simple force de gravité. C'est pourquoi le seul emplacement correct pour les pompes est sous le réservoir. Idéalement, l'orifice d'aspiration devrait être placé à un niveau égal ou inférieur au niveau minimum de l'eau.

Au contraire, une pompe placée sur le dessus du réservoir générerait une dépression continue, une rupture rapide de la membrane due au rappel d'huile sous celle-ci, ainsi que des risques de cavitation.

ÉVITER LES GOULETS D'ÉTRANGLEMENT
En fait, la conduite d'aspiration peut être considérée comme la trachée de la pompe, de sorte que toute restriction ou obstacle à l'intérieur de celle-ci étoufferait la pompe.
Les rétrécissements et les obstructions sont les causes les plus fréquentes de dépressions excessives sur la conduite d'aspiration. Ils génèrent un bruit pulsé, qui augmente et diminue en fonction des variations de la vitesse de la pompe.
Les goulets d'étranglement sont générés par :

- **Colmatage des filtres d'aspiration :** des pierres, des feuilles, du sable ou des sédiments chimiques obstruent le filtre d'aspiration en très peu de temps. Il est donc obligatoire de nettoyer le filtre tous les jours ;
- **Circuits de plomberie torsadés :** le circuit doit être aussi linéaire et simple que possible. Assurez-vous que les tuyaux ne sont pas pliés ou tordus. Chaque courbe détermine une perte de charge et plus d'efforts pour que la pompe respecte le débit prévu.

Pour toute information supplémentaire, consulter le site web de Comet ou contacter notre personnel à l'adresse info@comet-spa.com

ROHRLEITUNGSPLANUNG

UNDICHTIGKEITEN
Undichtigkeiten beeinträchtigen die einwandfreie Funktion der Pumpe erheblich.
Es ist sicherzustellen, dass keine Leckagen, insbesondere an Armaturen und Ventilen, auftreten.

Wichtig: *Leckagen im Saugkreis sind besonders schwer zu erkennen, da sie aufgrund des Unterdrucks (Vakuum) möglicherweise kein Tropfen verursachen.*
Trotzdem wird dadurch ein Luftsog verursacht, der die Leistungsfähigkeit der Pumpe verringert.

PUMPE UNTER DEM TANK AUFSTELLEN
Abgesehen von der Füllphase muss die Flüssigkeit auf natürlichem Wege unter Ausnutzung der Schwerkraft zur Pumpe fließen. Aus diesem Grund ist die einzig richtige Position für die Pumpen unter dem Tank. Im Idealfall, sollte sich die Ansaugöffnung auf der Höhe des Mindestwasserstandes oder darunter befinden.

Im Gegensatz dazu würde eine oberhalb des Tanks angebrachte Pumpe einen permanenten Unterdruck erzeugen, der aufgrund von Ölansammlungen unter der Membran zu schnellem Verschleiß und der Gefahr von Kavitation führen würde.

DROSSELUNGEN VERMEIDEN
Die Saugleitung kann als Luftkanal der Pumpe betrachtet werden, so dass jede Verengung oder Verstopfung die Pumpe zum Stillstand bringen würde.
Verengungen und Verstopfungen sind die häufigsten Ursachen für einen zu hohen Unterdruck in der Saugleitung.
Diese erzeugen ein pulsierendes Geräusch, das synchron mit der Änderung der Pumpendrehzahl ansteigt und abfällt.
Drosselungen können folgende Ursachen haben:

- ***Verstopfte Ansaugfilter:*** *Steine, Blätter, Sand oder chemische Ablagerungen können den Ansaugfilter in sehr kurzer Zeit verstopfen. Daher ist es zwingend erforderlich, den Filter täglich zu reinigen;*
- ***Gewundene Wasserkreisläufe:*** *Der Kreislauf sollte so linear und einfach wie möglich sein. Sicherstellen, dass die Leitungen nicht scharf gebogen oder gequetscht sind. Eine Biegung führt zu einem Druckabfall und erhöht den Kraftaufwand der Pumpe, um die vorgesehene Fördermenge zu gewährleisten.*

Weitere Informationen sind auf der Comet-Website zu finden oder können von unseren Mitarbeitern unter info@comet-spa.com angefordert werden

IDS 1400

POMPES À MEMBRANE Á HAUTE PRESSION / *HOCHDRUCK-MEMBRANPUMPEN*

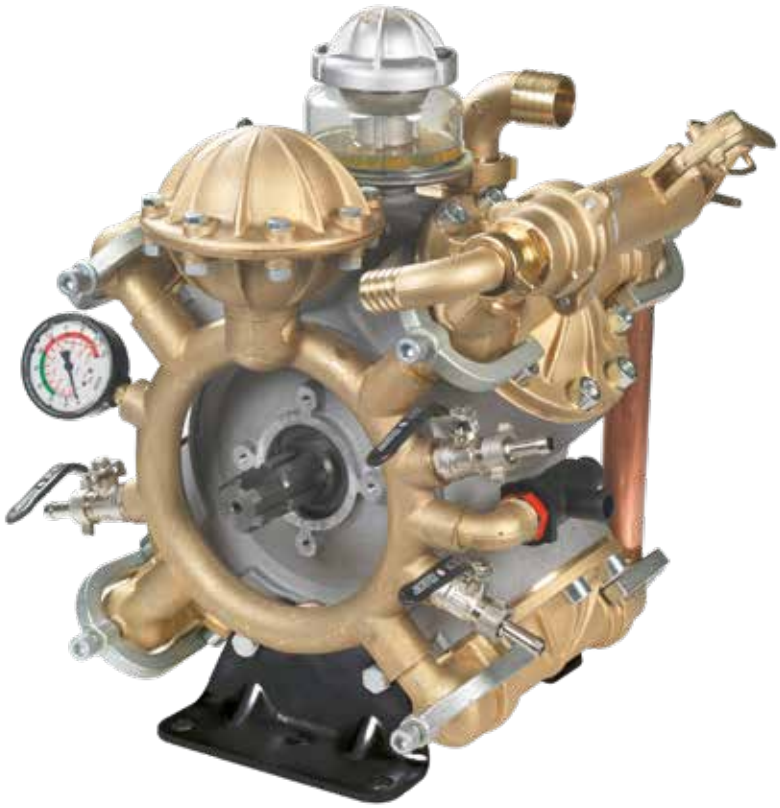

HIGHLIGHTS

50 bar 725 p.s.i.	
142 l/min 37,5 US gpm	
550 rpm	
17,0 HP 12,5 kW	
Laiton *Messing*	
NBR DESMOPAN VITON	Standard On request On request
Standard *Standard*	

CARACTÉRISTIQUES

Configuration : 4 membranes en NBR (Desmopan® et Viton à la demande). Pièces en contact avec le liquide : laiton. Standard : accumulateur de pression et soupape de sécurité. Disponibles en versions avec soupape de réglage et manomètre et versions sans soupape de réglage et sans manomètre.

EIGENSCHAFTEN

Konfiguration: 4 NBR-Membranen (Desmopan® und Viton auf Anfrage). Teile, die mit der Flüssigkeit in Berührung kommen: Messing. Standardlieferung: mit Druckspeicher und Sicherheitsventil. Erhältlich sind Versionen mit Regelventil und Druckmesser und Versionen ohne Regelventil und ohne Druckmesser.

AVANTAGES

1. Les pièces mobiles surdimensionnées et les robustes étriers de soutien répondent aux critères les plus rigoureux, garantissant une résistance maximale.
2. Composants réalisés en laiton pour une résistance à l'abrasion et une compatibilité chimique maximales.
3. Soupapes immédiatement accessibles à l'opérateur, consentant d'effectuer les opérations d'assistance de façon facile et rapide.
4. Rapport course/alésage parfait en mesure de réduire au minimum les contraintes sur les membranes.

VORTEILE

1. *Die überdimensionierten beweglichen Teile und die robusten Stützbügel erfüllen strengere Anforderungen und garantieren maximale Widerstandsfähigkeit.*
2. *Bauteile aus Messing für maximale Abriebfestigkeit und chemische Verträglichkeit.*
3. *Die Ventile sind für den Bediener sofort zugänglich, was eine einfache und schnelle Wartung ermöglicht.*
4. *Perfektes Hub-Bohrungs-Verhältnis, das die Belastung der Membranen auf ein Minimum reduziert.*

APPLICATIONS · *ANWENDUNGSBEREICHE*

Pulvérisateurs
Sprühgeräte

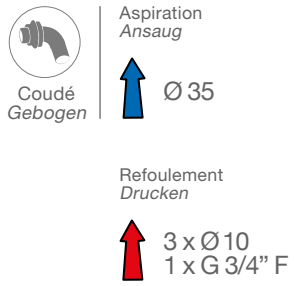

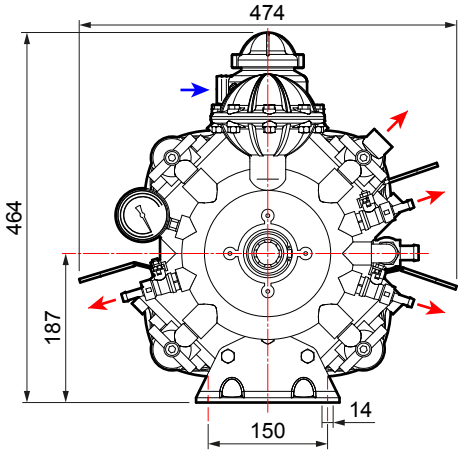

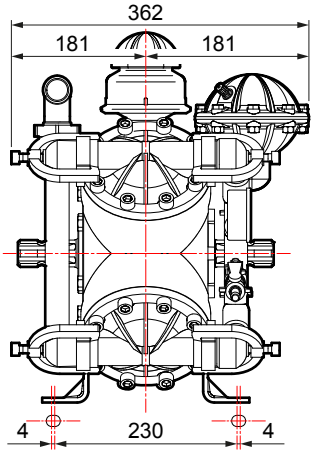

CARACTÉRISTIQUES TECHNIQUES · *TECHNISCHE EIGENSCHAFTEN*

IDS 1400	0 bar - 0 p.s.i				20 bar - 290 p.s.i				30 bar - 435 p.s.i				40 bar - 580 p.s.i				50 bar - 725 p.s.i					
RPM	l/min	U.S.g.p.m.	HP	kW	l/min	U.S.g.p.m.	HP	kW	l/min	U.S.g.p.m.	HP	kW	l/min	U.S.g.p.m.	HP	kW	l/min	U.S.g.p.m.	HP	kW	kg	lb
400	110	29,1	1,1	0,8	107	28,3	6,1	4,5	105	27,7	8,4	6,2	103	27,2	10,6	7,8	101	26,7	12,7	9,3		
450	122	32,2	1,3	1,0	119	31,4	6,8	5,0	117	30,9	9,4	6,9	115	30,4	11,9	8,8	114	30,1	14,4	10,6	58	128
500	133	35,1	1,4	1,0	129	34,1	7,3	5,4	128	33,8	10,3	7,6	127	33,5	13,1	9,6	125	33,0	15,8	11,6		
550	142	37,5	1,5	1,1	138	36,5	7,8	5,7	137	36,2	11,0	8,1	136	35,9	14,0	10,3	136	35,9	17,0	12,5		

VERSIONS DISPONIBLES · *ERHÄLTLICHE VERSIONEN*

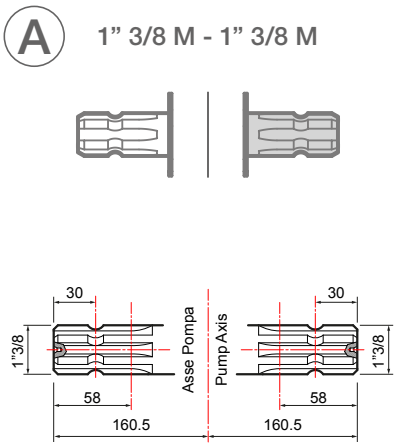

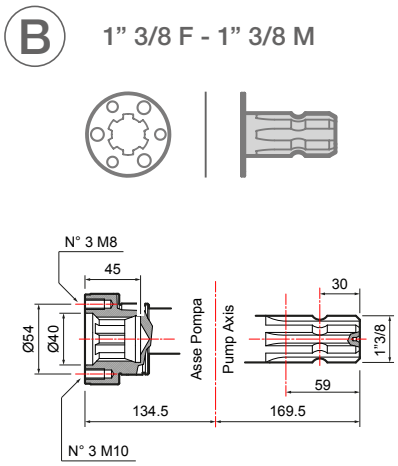

POMPE ET APPLICATIONS · *PUMPE UND ANWENDUNGSBEREICHE*

APPLICATIONS · *ANWENDUNGSBEREICHE*	TYPE D'ARBRE · *WELLENTYP* Code pompe · *Pumpencode*	APPLICATIONS · *ANWENDUNGSBEREICHE*

Protection du cardan *Kardanwellenschutz* **UNI EN ISO 4254**	**10002-01775**
Protection du cardan *Kardanwellenschutz*	**10002-01741**

A

1" 3/8 M - 1" 3/8 M

* **IDS 1400**
30004-00006
avec pieds / *mit Füßen*

IDS 1400
30004-00009
avec pieds / *mit Füßen*

Kit poulie *Riemenscheiben-Satz*	
3 rainures B Ø 292 *3 Nuten B Ø 292*	**10001-04533**
3 rainures A Ø 350 *3 Nuten A Ø 350*	**10001-04534**
Adaptateurs pompe pour multiplicateurs *Übersetzungsadapter*	
COMER - D7, D 21, D 27	**10001-00649**
BIMA - M 30, M 47, M 60, MSB	
BIMA - MSC	**10001-00663**

Protection du cardan *Kardanwellenschutz* **UNI EN ISO 4254**	**10002-01775**
Protection du cardan *Kardanwellenschutz*	**10002-01741**

B

1" 3/8 F - 1" 3/8 M

* **IDS 1400**
30004-00007
avec pieds / *mit Füßen*

IDS 1400
30004-00010
avec pieds / *mit Füßen*

*Avec soupape de réglage incluse. / *Regelventil mitgeliefert.*

Réducteurs / *Untersetzungsgetriebe.* **Adaptateurs / *Adapter.*** **Poulies / *Riemenscheibe.*** **Multiplicateurs / *Übersetzungsgetriebe.*** **Protections / *Schutzvorrichtungen.***

GROUPES DE COMMANDE SUR POMPE · *DRUCKREGLER AN PUMPE*

VRS

	NO. DE VOIES *ANZ. WEGE*	RACCORD PORTE-TUYAU *SCHLAUCHANSCHLUSS* Ø	REFOULEMENT *DRUCKEN*	CODE *CODE*
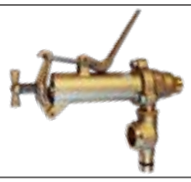	1	24	Droit - *Gerade*	**10002-00926**
	1	23	Coudé - *Gebogen*	**10002-01092**

GROUPES DE COMMANDE Á DISTANCE · *FERN-DRUCKREGLER*

(Pour plus de détails, voir page 236 · *Nähere Informationen auf Seite 236)*

HPR 2

	NO. DE VOIES *ANZ. WEGE*	PRESSION *DRUCK* bar (p.s.i.)	CODE *CODE*	Version avec soupape en Stellite *Version mit Stellit-Ventil*	Kit de raccords porte-tuyau *Schlauchanschluss-Set*	
	3	50 (725)	**42001-00115**	**42001-00184**	Ø 8x10 (n. 3 pièces/*Stück*)	**00009-00996**

KIT DE COMMANDE Á DISTANCE · *FERNBEDIENUNGS-SET*

	Raccords coudés *Gebogene Anschlüsse*		Raccords coudés avec autobloquants *Gebogene Anschlüsse mit selbstsich. Vorrichtungen*		Raccords droits *Gerade Anschlüsse*
	00009-00877		**10001-04618**		**00009-01263**

ARGO SERIES

ARGO

	PRESSION *DRUCK* bar (p.s.i.)	Sans manomètre *Ohne Druckmesser*	Avec manomètre *Mit Druckmesser*
	50 (725)	**42001-00307**	**42001-00308**

ARGO HD

	PRESSION *DRUCK* bar (p.s.i.)	Sans manomètre *Ohne Druckmesser*	Avec manomètre *Mit Druckmesser*
	50 (725)	**42001-00305**	**42001-00306**

ARGO C

	PRESSION *DRUCK* bar (p.s.i.)	Sans manomètre *Ohne Druckmesser*	Avec manomètre *Mit Druckmesser*
	50 (725)	**42001-00311**	**42001-00312**

ARGO HDC

	PRESSION *DRUCK* bar (p.s.i.)	Sans manomètre *Ohne Druckmesser*	Avec manomètre *Mit Druckmesser*
	50 (725)	**42001-00309**	**42001-00310**

KIT DE COMMANDE Á DISTANCE · *FERNBEDIENUNGS-SET*

	Kit plaque de fixation, commande à distance *Satz Befestigungsplatte, Fernausführung*		Raccords coudés *Gebogene Anschlüsse*
	00071-01795		**00009-00877**

SOUPAPES DE SÉCURITÉ · *SICHERHEITSVENTILE*

Standard inclus
Standardlieferung

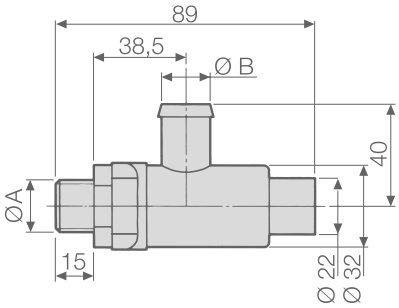

POMPES *PUMPEN*	CODE *CODE*	CARACTÉRISTIQUES TECHNIQUES · *TECHNISCHE EIGENSCHAFTEN*			
		Ø A	Ø B mm (in)	PRESSION *DRUCK* bar (p.s.i.)	Couleur *Farbe*
IDS 1400	**10002-01441**	G 1/2	19 (0,75)	50 (725)	Rouge - *Rot*

KIT D'ENTRETIEN · *WARTUNGSSATZ*

SÉRIE *BAUREIHE*	MODÈLE *MODELL*	CODE *CODE*	TYPE DE MEMBRANE *MEMBRANTYP*
IDS	1400	**10001-01784**	NBR

MEMBRANES · *MEMBRANEN*

○	MATÉRIAU · *MATERIAL*		
	NBR	D	V
Membrane de la pompe *Pumpenmembran*	**00006-00007**	**00006-00050**	**00006-00085**
Membrane de l'accumulateur de pression *Membran Druckspeicher*	**00006-00029**	**00006-00058**	**00006-00104** **00006-00107**

COMET BLOG : Cultiver la Connaissance
BLOG COMET: Wissen pflegen

L'ACCUMULATEUR DE PRESSION

L'accumulateur de pression typique se fonde sur une **chambre à membrane** avec une charge d'air prédéfinie, qui **absorbe les chocs** et **minimise les pulsations** dans le système.

COMMENT CELA FONCTIONNE-T-IL
Le fluide à l'intérieur d'une unité de pompage est soumis à **des accélérations et décélérations alternées**, qui sont les principales causes des **pulsations du fluide ou des pics de pression**, qui provoquent des vibrations et du bruit dans le circuit et peuvent réduire la durée de vie des membranes et des soupapes.

L'accumulateur de pression est installé sur le collecteur de refoulement (ou à distance sur la ligne de refoulement) et, **grâce à la charge d'air comprimé**, absorbe les vibrations générées par le mouvement d'oscillation des pistons.

La plupart des vibrations sont harmonisées en synchronisant la course des pistons (phase). Pour cela, les pompes à **5 membranes ou plus n'ont pas besoin** d'accumulateur car elles présentent un excellent équilibre de course et garantissent un débit très linéaire, tandis que les pompes **à 4 membranes ou moins ont généralement besoin d'un accumulateur** pour réduire les pulsations.

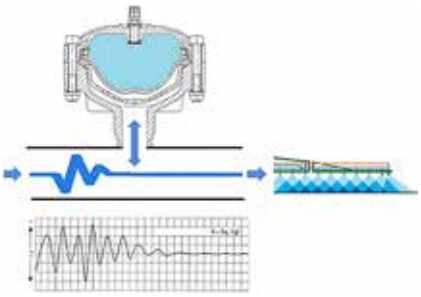

La **charge d'air comprimé** doit être réglée en fonction de la pression de travail.
Reportez-vous au tableau pour connaître la combinaison correcte.

En conclusion, les fonctions d'un accumulateur de pression sont les suivantes :
- **minimiser les pulsations**
- **prévenir les coups de bélier**
- **réduire le bruit**

Pression de fonctionnement		Charge d'air	
bar	psi	bar	psi
2 - 5	29 - 73	2	29
5 - 10	73 - 145	2 - 5	29 - 73
10 - 20	145 - 290	5 - 7	73 - 102
20 - 50	290 - 725	7	102

Pour toute information supplémentaire, consulter le site web de Comet ou contacter notre personnel à l'adresse info@comet-spa.com

DER DRUCKSPEICHER

*Der typische Druckspeicher basiert auf einer **Membrankammer** mit einer voreingestellten Luftfüllung, **die Stöße** dämpft und **Pulsationen im System minimiert**.*

WIE ES FUNKTIONIERT
*Die Flüssigkeit in einer Pumpeneinheit ist **abwechselnden Beschleunigungen und Verzögerungen** ausgesetzt, die die Hauptursachen für **Flüssigkeitspulsationen oder Druckspitzen** sind, die Vibrationen und Geräusche im Kreislauf verursachen und die Lebensdauer von Membranen und Ventilen verkürzen können.*

*Der Druckspeicher wird am Druckverteiler (oder entfernt an der Druckleitung) installiert und absorbiert **dank der Druckluftladung** die durch die Schwingbewegung der Kolben erzeugten Vibrationen.*

*Die meisten Vibrationen werden durch die Synchronisation des Kolbenhubs (Phase) harmonisiert. Aus diesem Grund benötigen Pumpen mit **5 oder mehr Membranen keinen Druckspeicher,** da sie eine hervorragende Hubbalance aufweisen und einen sehr linearen Durchfluss gewährleisten, während Pumpen mit **4 oder weniger Membranen normalerweise einen Druckspeicher benötigen** um Pulsationen zu reduzieren.*

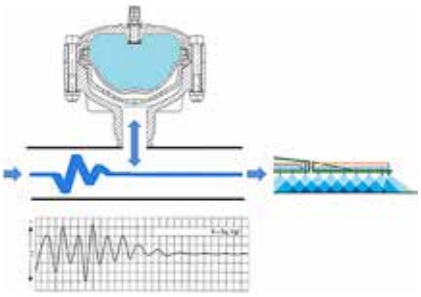

*Die **Luftdruckladung** muss entsprechend dem Arbeitsdruck eingestellt werden.*
Die richtige Kombination ist in dieser Tabelle aufgeführt.

Abschließend sind die Funktionen eines Druckspeichers:
- ***Pulsation minimieren***
- ***Wasserschlag verhindern***
- ***Geräusch reduzieren***

Arbeitsdruck		*Luftbefüllung*	
bar	*psi*	*bar*	*psi*
2 - 5	*29 - 73*	*2*	*29*
5 - 10	*73 - 145*	*2 - 5*	*29 - 73*
10 - 20	*145 - 290*	*5 - 7*	*73 - 102*
20 - 50	*290 - 725*	*7*	*102*

Weitere Informationen sind auf der Comet-Website zu finden oder können von unseren Mitarbeitern unter info@comet-spa.com angefordert werden

IDS 1201 · IDS 1401

POMPES À MEMBRANE Á HAUTE PRESSION / *HOCHDRUCK-MEMBRANPUMPEN*

HIGHLIGHTS

50 bar 725 p.s.i.	
124 - 137 l/min 32,8 - 36,2 US gpm	
550 rpm	
15,5 - 16,6 HP 11,4 - 12,2 kW	
Laiton *Messing*	
NBR	Standard
DESMOPAN	On request
VITON	On request
Standard *Standard*	

CARACTÉRISTIQUES

Configuration : 3 membranes en NBR (Desmopan® et Viton à la demande). Pièces en contact avec le liquide : laiton. Standard : accumulateur de pression, soupape de sécurité.

EIGENSCHAFTEN

Konfiguration: 3 NBR-Membranen (Desmopan® und Viton auf Anfrage). Teile, die mit der Flüssigkeit in Berührung kommen: Messing. Standardlieferung: mit Druckspeicher, Sicherheitsventil.

AVANTAGES

1. Les pièces mobiles surdimensionnées et les robustes étriers de soutien répondent aux critères les plus rigoureux, garantissant une résistance maximale.
2. Composants réalisés en laiton pour une résistance à l'abrasion et une compatibilité chimique maximales.
3. Soupapes immédiatement accessibles à l'opérateur, consentant d'effectuer les opérations d'assistance de façon facile et rapide.
4. Rapport course/alésage parfait en mesure de réduire au minimum les contraintes sur les membranes.
5. **Nouvelles versions avec accumulateur de pression sphérique.**

VORTEILE

1. *Die überdimensionierten beweglichen Teile und die robusten Stützbügel erfüllen strengere Anforderungen und garantieren maximale Widerstandsfähigkeit.*
2. *Bauteile aus Messing für maximale Abriebfestigkeit und chemische Verträglichkeit.*
3. *Die Ventile sind für den Bediener sofort zugänglich, was eine einfache und schnelle Wartung ermöglicht.*
4. *Perfektes Hub-Bohrungs-Verhältnis, das die Belastung der Membranen auf ein Minimum reduziert.*
5. ***Neue Versionen mit Kugeldruckspeicher.***

APPLICATIONS · *ANWENDUNGSBEREICHE*

Pulvérisateurs
Sprühgeräte

Coudé
Gebogen

Aspiration
Ansaug

Ø 40

Refoulement
Drucken

3 x Ø 10
1 x G 3/4" F

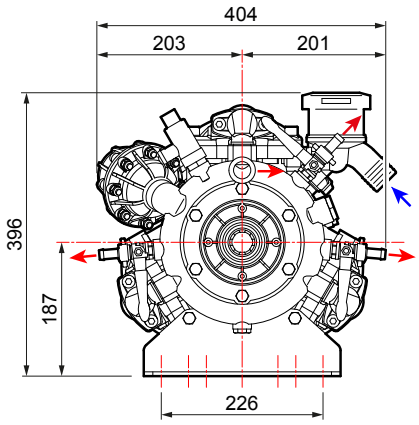

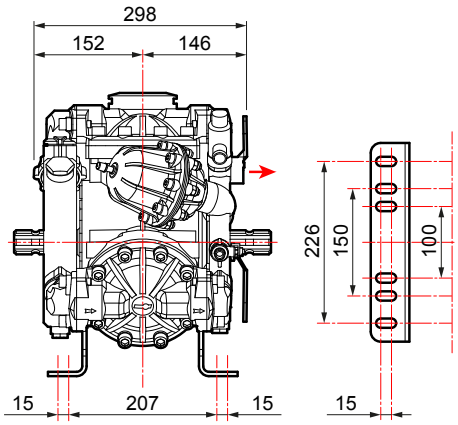

CARACTÉRISTIQUES TECHNIQUES · *TECHNISCHE EIGENSCHAFTEN*

IDS 1201	0 bar - 0 p.s.i				20 bar - 290 p.s.i				30 bar - 435 p.s.i				40 bar - 580 p.s.i				50 bar - 725 p.s.i					
RPM	l/min	U.S.g.p.m.	HP	kW	l/min	U.S.g.p.m.	HP	kW	l/min	U.S.g.p.m.	HP	kW	l/min	U.S.g.p.m.	HP	kW	l/min	U.S.g.p.m.	HP	kW	kg	lb
400	94	24,7	1,6	1,2	92	24,3	4,8	3,5	92	24,2	6,9	5,1	91	23,9	9,0	6,6	90	23,6	11,3	8,3	53	117
450	105	27,6	1,9	1,4	103	27,1	5,6	4,1	102	26,9	8,1	5,9	101	26,7	10,3	7,6	101	26,5	12,8	9,4		
500	116	30,5	2,2	1,6	114	30,0	6,2	4,5	113	29,9	8,7	6,4	113	29,7	11,4	8,4	111	29,4	14,1	10,3		
550	124	32,8	2,6	1,9	122	32,3	7,0	5,1	122	32,2	9,9	7,3	121	32,0	12,7	9,3	121	31,8	15,5	11,4		

IDS 1401	0 bar - 0 p.s.i				20 bar - 290 p.s.i				30 bar - 435 p.s.i				40 bar - 580 p.s.i				50 bar - 725 p.s.i					
RPM	l/min	U.S.g.p.m.	HP	kW	l/min	U.S.g.p.m.	HP	kW	l/min	U.S.g.p.m.	HP	kW	l/min	U.S.g.p.m.	HP	kW	l/min	U.S.g.p.m.	HP	kW	kg	lb
400	106	28,0	1,1	0,8	103	27,2	5,2	3,8	102	26,9	7,6	5,6	102	26,9	9,8	7,2	101	26,7	12,1	8,9	53	117
450	119	31,4	1,2	0,9	116	30,6	6,0	4,4	115	30,4	8,6	6,3	114	30,1	11,4	8,4	114	30,1	13,6	10,0		
500	131	34,6	1,6	1,2	129	34,1	6,8	5,0	128	33,8	9,8	7,2	127	33,5	12,8	9,4	125	33,0	15,6	11,5		
550	137	36,2	2,6	1,9	136	35,9	7,2	5,3	135	35,7	10,3	7,6	135	35,7	13,5	9,9	135	35,7	16,6	12,2		

VERSIONS DISPONIBLES · *ERHÄLTLICHE VERSIONEN*

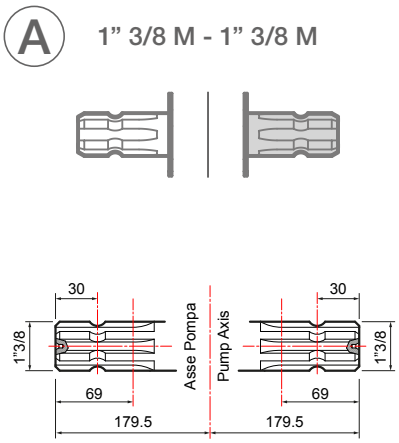

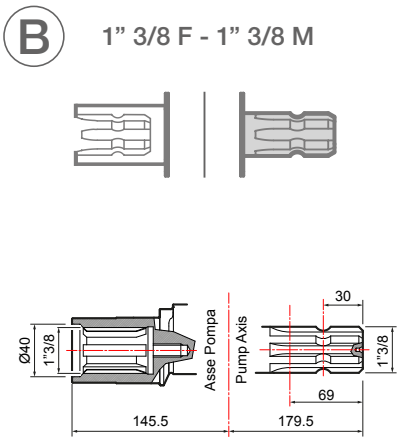

POMPE ET APPLICATIONS · *PUMPE UND ANWENDUNGSBEREICHE*

APPLICATIONS · *ANWENDUNGSBEREICHE*	TYPE D'ARBRE · *WELLENTYP* Code pompe · *Pumpencode*	APPLICATIONS · *ANWENDUNGSBEREICHE*

Adaptateur pour moteur hydraulique *Adapter für Hydraulikmotor*	
Arbre cylindrique Ø 32" avec clavette 10 mm *Zylinderwelle Ø 32" mit 10 mm-Passfeder*	**10001-00541**
Protection du cardan *Kardanwellenschutz* **UNI EN ISO 4254**	**10002-01775**
Protection du cardan *Kardanwellenschutz*	**10002-01741**

A

1" 3/8 M - 1" 3/8 M

IDS 1201
Ø 40 mm - **30056-00001**
avec pieds / *mit Füßen*

IDS 1401
Ø 40 mm - **30036-00001**
avec pieds / *mit Füßen*

Spherical pr. dumper / *Accumulatore pr. sferico*
IDS 1201
Ø 40 mm - **30056-00004**
avec pieds / *mit Füßen*

IDS 1401
Ø 40 mm - **30036-00009**
avec pieds / *mit Füßen*

Protection du cardan *Kardanwellenschutz* **UNI EN ISO 4254**	**10002-01775**
Protection du cardan *Kardanwellenschutz*	**10002-01741**

B

1" 3/8 F - 1" 3/8 M

IDS 1201
Ø 40 mm - **30056-00002**
avec pieds / *mit Füßen*

IDS 1401
Ø 40 mm - **30036-00002**
avec pieds / *mit Füßen*

Kit poulie *Riemenscheiben-Satz*	
3 rainures A Ø 350 *3 Nuten A Ø 350*	**10001-04554**
3 rainures B Ø 300 *3 Nuten B Ø 300*	**10001-13088**
Adaptateurs pompe pour multiplicateurs *Übersetzungsadapter*	
COMER - D7, D 21, D 27	**10001-00654**
BIMA - M 30, M 47, M 60, MSB	

Réducteurs / *Untersetzungsgetriebe.* **Adaptateurs / *Adapter.*** **Poulies / *Riemenscheibe.*** **Multiplicateurs / *Übersetzungsgetriebe.*** **Protections / *Schutzvorrichtungen.***

GROUPES DE COMMANDE SUR POMPE · *DRUCKREGLER AN PUMPE*

VRS

	NO. DE VOIES *ANZ. WEGE*	RACCORD PORTE-TUYAU *SCHLAUCHANSCHLUSS* Ø	REFOULEMENT *DRUCKEN*	CODE *CODE*
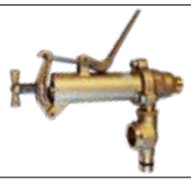	1	24	Droit - *Gerade*	**10002-00926**
	1	23	Coudé - *Gebogen*	**10002-01092**

GROUPES DE COMMANDE Á DISTANCE · *FERN-DRUCKREGLER*

(Pour plus de détails, voir page 236 · *Nähere Informationen auf Seite 236)*

HPR 2

	NO. DE VOIES *ANZ. WEGE*	PRESSION *DRUCK* bar (p.s.i.)	CODE *CODE*	Version avec soupape en Stellite *Version mit Stellit-Ventil*	Kit de raccords porte-tuyau *Schlauchanschluss-Set*	
	3	50 (725)	**42001-00115**	**42001-00184**	Ø 8x10 (n. 3 pièces/*Stück*)	**00009-00996**

KIT DE COMMANDE Á DISTANCE · *FERNBEDIENUNGS-SET*

	Raccords coudés *Gebogene Anschlüsse*		Raccords coudés avec autobloquants *Gebogene Anschlüsse mit selbstsich. Vorrichtungen*		Raccords droits *Gerade Anschlüsse*
	00009-00877		**10001-04618**		**00009-01263**

ARGO SERIES

ARGO

	PRESSION *DRUCK* bar (p.s.i.)	Sans manomètre *Ohne Druckmesser*	Avec manomètre *Mit Druckmesser*
	50 (725)	**42001-00307**	**42001-00308**

ARGO HD

	PRESSION *DRUCK* bar (p.s.i.)	Sans manomètre *Ohne Druckmesser*	Avec manomètre *Mit Druckmesser*
	50 (725)	**42001-00305**	**42001-00306**

ARGO C

	PRESSION *DRUCK* bar (p.s.i.)	Sans manomètre *Ohne Druckmesser*	Avec manomètre *Mit Druckmesser*
	50 (725)	**42001-00311**	**42001-00312**

ARGO HDC

	PRESSION *DRUCK* bar (p.s.i.)	Sans manomètre *Ohne Druckmesser*	Avec manomètre *Mit Druckmesser*
	50 (725)	**42001-00309**	**42001-00310**

KIT DE COMMANDE Á DISTANCE · *FERNBEDIENUNGS-SET*

	Kit plaque de fixation, commande à distance *Satz Befestigungsplatte, Fernausführung*		Raccords coudés *Gebogene Anschlüsse*		Raccords coudés avec autobloquants *Gebogene Anschlüsse mit selbstsich. Vorrichtungen*
	00071-01795		**00009-00877**		**10001-04618**

SOUPAPES DE SÉCURITÉ · *SICHERHEITSVENTILE*

Standard inclus
Standardlieferung

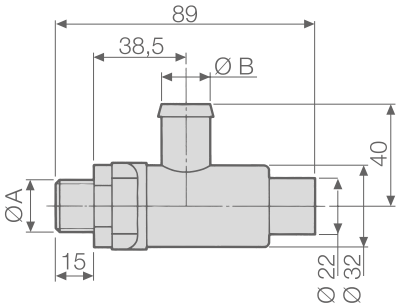

POMPES *PUMPEN*	CODE *CODE*	CARACTÉRISTIQUES TECHNIQUES · *TECHNISCHE EIGENSCHAFTEN*			
		Ø A	Ø B mm (in)	PRESSION *DRUCK* bar (p.s.i.)	Couleur *Farbe*
IDS 1201	**10002-01441**	G 1/2	19 (0,75)	50 (725)	Rouge - *Rot*
IDS 1401					

KIT D'ENTRETIEN · *WARTUNGSSATZ*

SÉRIE *BAUREIHE*	MODÈLE *MODELL*	CODE *CODE*	TYPE DE MEMBRANE *MEMBRANTYP*	KIT SOUPAPES *VENTILSATZ*
IDS	1201	**10001-02034**	NBR	**10001-13350**
	1401			

MEMBRANES · *MEMBRANEN*

○	MATÉRIAU · *MATERIAL*		
	NBR	D	V
Membrane de la pompe *Pumpenmembran*	**00006-00007**	**00006-00081**	**00006-00085**
Membrane de l'accumulateur de pression *Membran Druckspeicher*	**00006-00089**	-	-

COMET BLOG : Cultiver la Connaissance
BLOG COMET: Wissen pflegen

LE COMPENSATEUR D'HUILE

Le compensateur volumétrique d'huile est un récipient transparent qui contient de l'huile de lubrification et qui est relié au compartiment à bain d'huile situé à l'intérieur du carter.

Le compensateur d'huile sert à **vérifier le niveau d'huile,** et faire l'appoint si nécessaire, de manière à ce que :

- **les pièces mécaniques sont toujours lubrifiées**
- **les membranes sont correctement chargées en huile pendant la course de refoulement.**

C'est pourquoi le compensateur d'huile est toujours placé sur le **dessus de la pompe :** le niveau d'huile doit toujours être au-dessus de la membrane la plus haute afin de la maintenir.

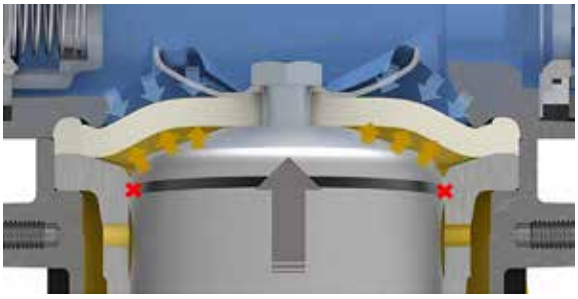

L'autre fonction essentielle du compensateur d'huile est de servir d'**avertissement en cas de défaillance de la membrane.**
En cas de défaillance de la membrane, l'huile et l'eau se mélangent et créent une émulsion à l'intérieur du carter, reconnaissable à sa **couleur laiteuse typique à l'intérieur de l'indicateur**.

Dans ce cas, il est nécessaire d'intervenir immédiatement en procédant à un entretien complet afin d'éviter d'autres problèmes.

Pour toute information supplémentaire, consulter le site web de Comet ou contacter notre personnel à l'adresse info@comet-spa.com

DER VOLUMETRISCHE ÖLAUSGLEICHER

Der volumetrische Ölausgleicher ist ein transparenter Behälter, der Schmieröl enthält und mit dem Ölbadraum im Inneren des Gehäuses verbunden ist.

*Der Ölausgleicher dient dazu, **den Ölstand zu kontrollieren** und bei Bedarf nachzufüllen, damit:*

- ***die mechanischen Teile immer geschmiert sind***
- ***die Membranen während der Förderphase ausreichend mit Öl benetzt sind.***

*Aus diesem Grund befindet sich der Ölausgleicher immer im **oberen Teil der Pumpe**: Der Ölstand muss immer über der höchsten Membran liegen, um diese zu stützen.*

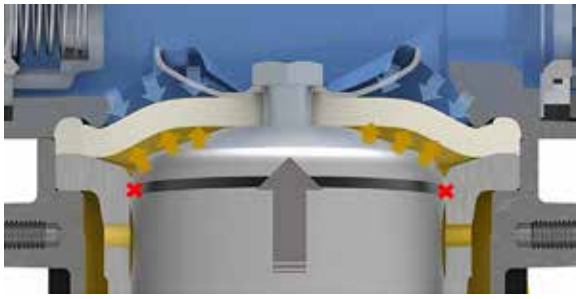

*Die andere grundlegende Funktion des Ölausgleichers besteht darin, **als Membranausfallmelder** zu dienen.*
*Bei einem Membranfehler vermischen sich Öl und Wasser und bilden eine Emulsion im Kurbelgehäuse, die an **ihrer typischen milchigen Farbe im Schauglas erkennbar ist**.*

In diesem Fall ist eine sofortige vollständige Wartung erforderlich, um weitere Probleme zu vermeiden.

Weitere Informationen sind auf der Comet-Website zu finden oder können von unseren Mitarbeitern unter info@comet-spa.com angefordert werden

IDS 1501-1701-2001• IDS HD 1701-2001

POMPES À MEMBRANE Á HAUTE PRESSION / *HOCHDRUCK-MEMBRANPUMPEN*

HIGHLIGHTS

50 bar 725 p.s.i.	
149 - 166 - 175 l/min 39,4 - 43,9 - 46,2 US gpm	
550 rpm	
18,4 - 19,9 - 22,4 HP 13,5 - 14,6 - 16,5 kW	
Laiton *Messing*	
NBR DESMOPAN VITON	Standard On request On request
Standard *Standard*	

CARACTÉRISTIQUES

Configuration : 4 membranes en NBR (Desmopan® et Viton à la demande). Pièces en contact avec le liquide : laiton. Standard : accumulateur de pression, soupape de sécurité. Standard (IDS HD 1701-2001) : accumulateur de pression, soupape de sécurité, étriers de fixation surdimensionnés, roulements à bille de haute qualité fabriqués en Allemagne.

AVANTAGES

1. Les pièces mobiles surdimensionnées et les robustes étriers de soutien répondent aux critères les plus rigoureux, garantissant une résistance maximale.
2. Composants réalisés en laiton pour une résistance à l'abrasion et une compatibilité chimique maximales.
3. Soupapes immédiatement accessibles à l'opérateur, consentant d'effectuer les opérations d'assistance de façon facile et rapide.
4. Rapport course/alésage parfait en mesure de réduire au minimum les contraintes sur les membranes.

EIGENSCHAFTEN

Konfiguration: 4 NBR-Membranen (Desmopan® und Viton auf Anfrage). Teile, die mit der Flüssigkeit in Berührung kommen: Messing. Standardlieferung: mit Druckspeicher, Sicherheitsventil. Die Standardlieferung umfasst (IDS HD 1701-2001): Druckspeicher, Sicherheitsventil, überdimensionierte Befestigungsbügel und hochwertige Made in Germany Kugellager.

VORTEILE

1. *Die überdimensionierten beweglichen Teile und die robusten Stützbügel erfüllen strengere Anforderungen und garantieren maximale Widerstandsfähigkeit.*
2. *Bauteile aus Messing für maximale Abriebfestigkeit und chemische Verträglichkeit.*
3. *Die Ventile sind für den Bediener sofort zugänglich, was eine einfache und schnelle Wartung ermöglicht.*
4. *Perfektes Hub-Bohrungs-Verhältnis, das die Belastung der Membranen auf ein Minimum reduziert.*

APPLICATIONS · *ANWENDUNGSBEREICHE*

Pulvérisateurs
Sprühgeräte

IDS 1501 · IDS 1701 · IDS 2001

Coudé
Gebogen

Aspiration
Ansaug

Ø 40 (IDS 1501)
Ø 40 / 45 / 50 (IDS 1701)
Ø 45 / 50 (IDS 2001)

Refoulement
Drucken

3 x Ø 10
1 x G 3/4" F

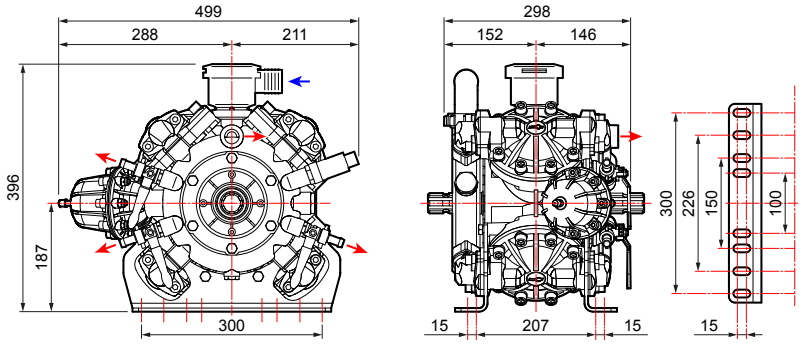

IDS HD 1701 · IDS HD 2001

Coudé
Gebogen

Aspiration
Ansaug

Ø 40 / 45 / 50 (IDS HD 1701)
Ø 45 / 50 (IDS HD 2001)

Refoulement
Drucken

3 x Ø 10
1 x G 3/4" F

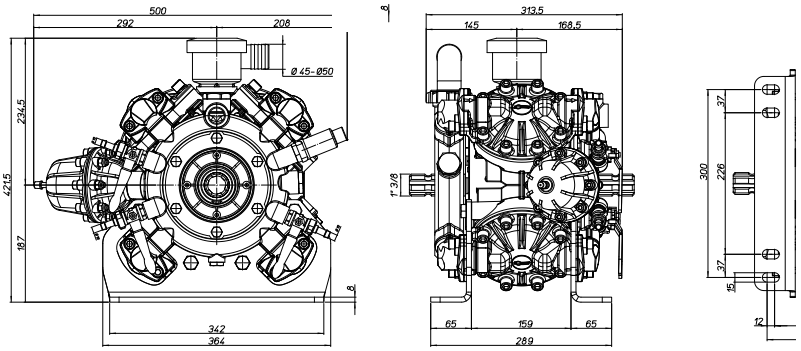

CARACTÉRISTIQUES TECHNIQUES · *TECHNISCHE EIGENSCHAFTEN*

IDS 1501	5 bar - 73 p.s.i				20 bar - 290 p.s.i				30 bar - 435 p.s.i				40 bar - 580 p.s.i				50 bar - 725 p.s.i					
RPM	l/min	U.S.g.p.m.	HP	kW	l/min	U.S.g.p.m.	HP	kW	l/min	U.S.g.p.m.	HP	kW	l/min	U.S.g.p.m.	HP	kW	l/min	U.S.g.p.m.	HP	kW	kg	lb
400	113	29,9	1,5	1,1	111	29,2	5,8	4,2	110	28,9	8,6	6,3	110	28,9	11,4	8,4	107	28,3	13,7	10,1	60	132
450	126	33,2	1,6	1,2	123	32,6	6,4	4,7	123	32,6	9,6	7,1	122	32,2	12,7	9,4	121	31,9	15,4	11,3		
500	138	36,6	1,8	1,3	135	35,8	7,1	5,2	135	35,8	10,6	7,8	134	35,4	14,0	10,3	133	35,0	16,9	12,4		
550	149	39,4	1,9	1,4	147	38,9	7,7	5,7	147	38,9	11,5	8,5	146	38,5	15,2	11,2	144	38,1	18,4	13,5		

IDS 1701	5 bar - 73 p.s.i				20 bar - 290 p.s.i				30 bar - 435 p.s.i				40 bar - 580 p.s.i				50 bar - 725 p.s.i					
RPM	l/min	U.S.g.p.m.	HP	kW	l/min	U.S.g.p.m.	HP	kW	l/min	U.S.g.p.m.	HP	kW	l/min	U.S.g.p.m.	HP	kW	l/min	U.S.g.p.m.	HP	kW	kg	lb
400	123	32,5	2,0	1,5	121	32,0	6,1	4,5	121	32,0	8,8	6,5	118	31,2	11,4	8,4	118	31,2	14,3	10,5	60	132
450	137	36,2	2,2	1,6	136	35,9	7,1	5,2	135	35,7	10,1	7,4	133	35,1	12,8	9,4	133	35,1	16,0	11,8		
500	153	40,4	2,6	1,9	151	39,9	7,7	5,7	150	39,6	11,1	8,2	149	39,4	14,7	10,8	148	39,1	17,8	13,1		
550	166	43,9	3,0	2,2	165	43,6	9,0	6,6	163	43,1	12,5	9,2	162	42,8	16,3	12,0	161	42,5	19,9	14,6		

IDS 2001	5 bar - 73 p.s.i				20 bar - 290 p.s.i				30 bar - 435 p.s.i				40 bar - 580 p.s.i				50 bar - 725 p.s.i					
RPM	l/min	U.S.g.p.m.	HP	kW	l/min	U.S.g.p.m.	HP	kW	l/min	U.S.g.p.m.	HP	kW	l/min	U.S.g.p.m.	HP	kW	l/min	U.S.g.p.m.	HP	kW	kg	lb
400	141	37,2	2,3	1,7	138	36,5	6,9	5,1	137	36,2	10,1	7,4	136	35,9	13,1	9,6	135	35,7	16,3	12,0	60	132
450	158	41,7	2,4	1,8	156	41,2	8,0	5,9	154	40,7	11,6	8,5	152	40,2	14,7	10,8	152	40,2	18,4	13,5		
500	175	46,2	3,0	2,2	173	45,7	8,8	6,5	171	45,2	12,8	9,4	169	44,6	16,6	12,2	167	44,1	20,1	14,8		
550	185	48,9	3,3	2,4	184	48,6	9,9	7,3	183	48,3	14,0	10,3	182	48,1	18,4	13,5	182	48,1	22,4	16,5		

VERSIONS DISPONIBLES · *ERHÄLTLICHE VERSIONEN*

A 1” 3/8 M - 1” 3/8 M

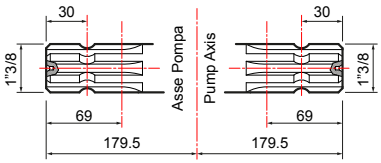

B 1” 3/8 F - 1” 3/8 M

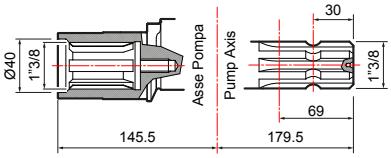

POMPE ET APPLICATIONS · *PUMPE UND ANWENDUNGSBEREICHE*

APPLICATIONS · *ANWENDUNGSBEREICHE*	TYPE D’ARBRE · *WELLENTYP* Code pompe · *Pumpencode*	APPLICATIONS · *ANWENDUNGSBEREICHE*

B 1” 3/8 F - 1” 3/8 M

Kit poulie *Riemenscheiben-Satz*	
3 rainures A Ø 350 *3 Nuten A Ø 350* sauf pour/*nicht für* IDS 2001 sauf pour/*nicht für* IDS HD 2001	**10001-04554**
3 rainures B Ø 300 *3 Nuten B Ø 300*	**10001-13088**
Adaptateurs pompe pour multiplicateurs *Übersetzungsadapter*	
COMER - D7, D 21, D 27	**10001-00654**
BIMA - M 30, M 47, M 60, MSB	

Accumulateur latéral/*Seitendruckspeicher*

IDS 1501
Ø 40 mm* - **30047-00002**
avec pieds / *mit Füßen*

IDS 1701
Ø 45 mm* - **30037-00002**
avec pieds / *mit Füßen*

IDS 2001
Ø 45 mm* - **30038-00002**
avec pieds / *mit Füßen*

IDS HD 1701
Ø 45 mm* - **30037-00021**
avec pieds / *mit Füßen*

IDS HD 2001
Ø 45 mm* - **30038-00013**
avec pieds / *mit Füßen*

Protection du cardan *Kardanwellenschutz* **UNI EN ISO 4254**	**10002-01775**
Protection du cardan *Kardanwellenschutz*	**10002-01741**

*Ø Diamètre de l’orifice d’aspiration / *Größe des Sauganschlusses.*

Réducteurs / *Untersetzungsgetriebe.* **Adaptateurs / *Adapter.*** **Poulies / *Riemenscheibe.*** **Multiplicateurs / *Übersetzungsgetriebe.*** **Protections / *Schutzvorrichtungen.***

POMPE ET APPLICATIONS · *PUMPE UND ANWENDUNGSBEREICHE*

APPLICATIONS · *ANWENDUNGSBEREICHE*	TYPE D'ARBRE · *WELLENTYP* Code pompe · *Pumpencode*	APPLICATIONS · *ANWENDUNGSBEREICHE*

A

1" 3/8 M - 1" 3/8 M

Adaptateur pour moteur hydraulique *Adapter für Hydraulikmotor*	
Arbre cylindrique Ø 32" avec clavette 10 mm *Zylinderwelle Ø 32" mit 10 mm-Passfeder*	**10001-00541**
Protection du cardan *Kardanwellenschutz* **UNI EN ISO 4254**	**10002-01775**
Protection du cardan *Kardanwellenschutz*	**10002-01741**

Accumulateur latéral/*Seitendruckspeicher*

IDS 1501
Ø 40 mm* - **30047-00001**
avec pieds / *mit Füßen*

IDS 1701
Ø 40 mm* - **30037-00009**
avec pieds / *mit Füßen*

IDS 1701
Ø 45 mm* - **30037-00001**
avec pieds / *mit Füßen*

IDS 1701
Ø 50 mm* - **30037-00008**
avec pieds / *mit Füßen*

IDS 2001
Ø 45 mm* - **30038-00001**
avec pieds / *mit Füßen*

IDS 2001
Ø 50 mm* - **30038-00008**
avec pieds / *mit Füßen*

IDS HD 1701
Ø 45 mm* - **30037-00020**
avec pieds / *mit Füßen*

IDS HD 2001
Ø 45 mm* - **30038-00012**
avec pieds / *mit Füßen*

Protection du cardan *Kardanwellenschutz* **UNI EN ISO 4254**	**10002-01775**
Protection du cardan *Kardanwellenschutz*	**10002-01741**

Accumulateur supérieur /*Oberer Speicher*

IDS 1501
Ø 40 mm* - **30047-00003**
avec pieds / *mit Füßen*

IDS 1701
Ø 40 mm* - **30037-00010**
avec pieds / *mit Füßen*

IDS 1701
Ø 45 mm* - **30037-00003**
avec pieds / *mit Füßen*

IDS 1701
Ø 50 mm* - **30037-00014**
avec pieds / *mit Füßen*

IDS 2001
Ø 50 mm* - **30038-00005**
avec pieds / *mit Füßen*

IDS HD 1701
Ø 45 mm* - **30037-00022**
avec pieds / *mit Füßen*

IDS HD 2001
Ø 45 mm* - **30038-00014**
avec pieds / *mit Füßen*

*Ø Diamètre de l'orifice d'aspiration / *Größe des Sauganschlusses.*

Réducteurs / *Untersetzungsgetriebe.* **Adaptateurs / *Adapter.*** **Poulies / *Riemenscheibe.*** **Multiplicateurs / *Übersetzungsgetriebe.***
Protections / *Schutzvorrichtungen.*

GROUPES DE COMMANDE SUR POMPE · *DRUCKREGLER AN PUMPE*

VRS

	NO. DE VOIES *ANZ. WEGE*	RACCORD PORTE-TUYAU *SCHLAUCHANSCHLUSS* Ø	REFOULEMENT *DRUCKEN*	CODE *CODE*
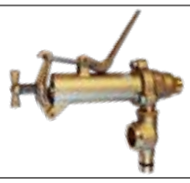	1	24	Droit - *Gerade*	**10002-00926**
	1	23	Coudé - *Gebogen*	**10002-01092**

GROUPES DE COMMANDE Á DISTANCE · *FERN-DRUCKREGLER*

(Pour plus de détails, voir page 236 · *Nähere Informationen auf Seite 236)*

HPR 2 (Uniquement pour / *Nur für* **IDS 1501**)

	NO. DE VOIES *ANZ. WEGE*	PRESSION *DRUCK* bar (p.s.i.)	CODE *CODE*	Version avec soupape en Stellite *Version mit Stellit-Ventil*	Kit de raccords porte-tuyau *Schlauchanschluss-Set*	
	3	50 (725)	**42001-00115**	**42001-00184**	Ø 8x10 (n. 3 pièces/*Stück*)	**00009-00996**

KIT DE COMMANDE Á DISTANCE · *FERNBEDIENUNGS-SET*

	Raccords coudés *Gebogene Anschlüsse*		Raccords coudés avec autobloquants *Gebogene Anschlüsse mit selbstsich. Vorrichtungen*		Raccords droits *Gerade Anschlüsse*
	00009-00877		**10001-04618**		**00009-01263**

ARGO SERIES

ARGO

	PRESSION *DRUCK* bar (p.s.i.)	Sans manomètre *Ohne Druckmesser*	Avec manomètre *Mit Druckmesser*
	50 (725)	**42001-00307**	**42001-00308**

ARGO HD

	PRESSION *DRUCK* bar (p.s.i.)	Sans manomètre *Ohne Druckmesser*	Avec manomètre *Mit Druckmesser*
	50 (725)	**42001-00305**	**42001-00306**

ARGO C

	PRESSION *DRUCK* bar (p.s.i.)	Sans manomètre *Ohne Druckmesser*	Avec manomètre *Mit Druckmesser*
	50 (725)	**42001-00311**	**42001-00312**

ARGO HDC

	PRESSION *DRUCK* bar (p.s.i.)	Sans manomètre *Ohne Druckmesser*	Avec manomètre *Mit Druckmesser*
	50 (725)	**42001-00309**	**42001-00310**

KIT DE COMMANDE Á DISTANCE · *FERNBEDIENUNGS-SET*

	Kit plaque de fixation, commande à distance *Satz Befestigungsplatte, Fernausführung*		Raccords coudés *Gebogene Anschlüsse*
	00071-01795		**00009-00877**

SOUPAPES DE SÉCURITÉ · *SICHERHEITSVENTILE*

Standard inclus
Standardlieferung

POMPES *PUMPEN*	CODE *CODE*	CARACTÉRISTIQUES TECHNIQUES · *TECHNISCHE EIGENSCHAFTEN*			
		Ø A	Ø B mm (in)	PRESSION *DRUCK* bar (p.s.i.)	Couleur *Farbe*
IDS 1501	**10002-01458**	G 3/8	25 (1,00)	50 (725)	Rouge - *Rot*
IDS 1701					
IDS 2001					
IDS HD 1701					
IDS HD 2001					

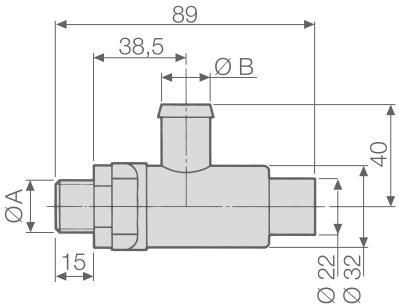

KIT D'ENTRETIEN · *WARTUNGSSATZ*

SÉRIE *BAUREIHE*	MODÈLE *MODELL*	CODE *CODE*	TYPE DE MEMBRANE *MEMBRANTYP*	KIT SOUPAPES *VENTILSATZ*
IDS	1501 1701 2001 HD 1701 HD 2001	**10001-13352**	NBR	**10001-13351**
		10001-13353*	NBR	

*Accumulateur de pression supérieur / *Oberer Druckspeicher.*

MEMBRANES · *MEMBRANEN*

	MATÉRIAU · *MATERIAL*		
	NBR	D	V
Membrane de la pompe *Pumpenmembran*	**00006-00007**	**00006-00081**	**00006-00085**
Membrane de l'accumulateur de pression *Membran Druckspeicher*	**00006-00089**	-	-

IDS 2200-2600 · IDS HD 2200-2600

POMPES À MEMBRANE Á HAUTE PRESSION / *HOCHDRUCK-MEMBRANPUMPEN*

HIGHLIGHTS

50 bar 725 p.s.i.	
216 - 259 l/min 57,1 - 68,4 US gpm	
550 rpm	
26,2 - 32,1 HP 19,3 - 23,6 kW	
Laiton *Messing*	
NBR	Standard
DESMOPAN	On request
VITON	On request

CARACTÉRISTIQUES

Configuration : 6 membranes en NBR (Desmopan® et Viton à la demande). Pièces en contact avec le liquide : laiton. Standard : soupape de sécurité. Standard (IDS HD 2200-2600) : soupape de sécurité, étriers de fixation surdimensionnés, roulements à bille de haute qualité fabriqués en Allemagne.

EIGENSCHAFTEN

Konfiguration: 6 NBR-Membranen (Desmopan® und Viton auf Anfrage). Teile, die mit der Flüssigkeit in Berührung kommen: Messing. Standardlieferung: mit Sicherheitsventil. Die Standardlieferung umfasst (IDS HD 2200-2600): Sicherheitsventil, überdimensionierte Befestigungsbügel und hochwertige Made in Germany Kugellager.

AVANTAGES

1. Les pièces mobiles surdimensionnées et les robustes étriers de soutien répondent aux critères les plus rigoureux, garantissant une résistance maximale.
2. Composants réalisés en laiton pour une résistance à l'abrasion et une compatibilité chimique maximales.
3. Soupapes immédiatement accessibles à l'opérateur, consentant d'effectuer les opérations d'assistance de façon facile et rapide.
4. Rapport course/alésage parfait en mesure de réduire au minimum les contraintes sur les membranes.

VORTEILE

1. *Die überdimensionierten beweglichen Teile und die robusten Stützbügel erfüllen strengere Anforderungen und garantieren maximale Widerstandsfähigkeit.*
2. *Bauteile aus Messing für maximale Abriebfestigkeit und chemische Verträglichkeit.*
3. *Die Ventile sind für den Bediener sofort zugänglich, was eine einfache und schnelle Wartung ermöglicht.*
4. *Perfektes Hub-Bohrungs-Verhältnis, das die Belastung der Membranen auf ein Minimum reduziert.*

APPLICATIONS · *ANWENDUNGSBEREICHE*

Pulvérisateurs
Sprühgeräte

IDS 2200 · IDS 2600

Coudé
Gebogen

Aspiration
Ansaug

2 x Ø 40
1 x Ø 50

Refoulement
Drucken

3 x Ø 13
1 x G 3/4" F

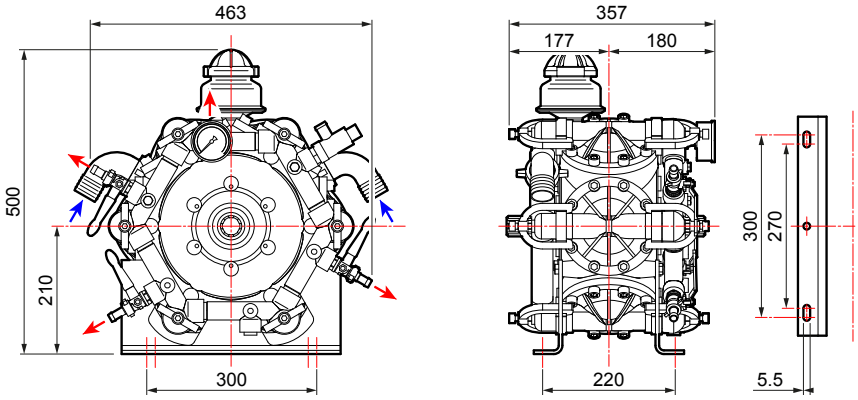

IDS HD 2200 · IDS HD 2600

Coudé
Gebogen

Aspiration
Ansaug

2 x Ø 40
1 x Ø 60

Refoulement
Drucken

3 x Ø 13
1 x G 3/4" F

Droit
Gerade

Dérivation
Bypass

Ø 24

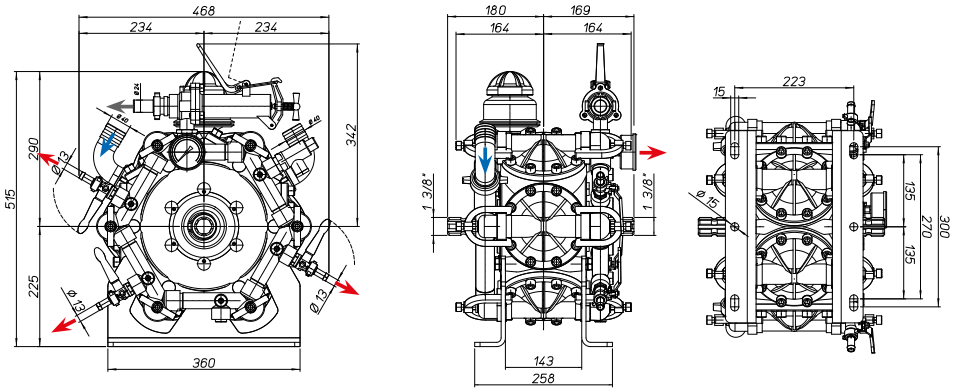

CARACTÉRISTIQUES TECHNIQUES · *TECHNISCHE EIGENSCHAFTEN*

IDS 2200	0 bar - 0 p.s.i				20 bar - 290 p.s.i				30 bar - 435 p.s.i				40 bar - 580 p.s.i				50 bar - 725 p.s.i					
RPM	l/min	U.S.g.p.m.	HP	kW	l/min	U.S.g.p.m.	HP	kW	l/min	U.S.g.p.m.	HP	kW	l/min	U.S.g.p.m.	HP	kW	l/min	U.S.g.p.m.	HP	kW	kg	lb
400	171	45,2	1,8	1,3	166	43,9	9,4	6,9	165	43,6	13,2	9,7	162	42,8	16,7	12,3	158	41,7	19,9	14,6	76	168
450	191	50,5	2,0	1,5	185	48,9	10,5	7,7	184	48,6	14,7	10,8	183	48,3	18,9	13,9	179	47,3	22,6	16,6		
500	206	54,4	2,1	1,5	201	53,1	11,4	8,4	199	52,6	15,9	11,7	199	52,6	20,5	15,1	197	52,0	24,9	18,3		
550	216	57,1	2,2	1,6	210	55,5	11,9	8,8	208	54,9	16,7	12,3	208	54,9	21,5	15,8	208	54,9	26,2	19,3		

IDS 2600	0 bar - 0 p.s.i				20 bar - 290 p.s.i				30 bar - 435 p.s.i				40 bar - 580 p.s.i				50 bar - 725 p.s.i					
RPM	l/min	U.S.g.p.m.	HP	kW	l/min	U.S.g.p.m.	HP	kW	l/min	U.S.g.p.m.	HP	kW	l/min	U.S.g.p.m.	HP	kW	l/min	U.S.g.p.m.	HP	kW	kg	lb
400	196	51,6	2,5	1,8	192	50,7	10,5	7,7	190	50,2	14,6	10,7	189	50,0	19,5	12,3	188	49,5	23,5	17,3	76	168
450	220	58,0	3,5	2,6	216	57,1	11,7	8,6	214	56,6	16,7	12,3	213	56,1	21,7	13,9	211	55,6	26,6	19,6		
500	241	63,6	4,5	3,3	238	62,9	13,2	9,7	237	62,5	18,6	13,7	234	61,9	24,1	15,1	232	61,2	29,5	21,7		
550	259	68,4	5,6	4,1	256	67,6	14,1	10,4	254	67,0	20,3	14,9	252	66,5	26,3	19,3	249	65,9	32,1	23,6		

VERSIONS DISPONIBLES · *ERHÄLTLICHE VERSIONEN*

A 1” 3/8 M - 1” 3/8 M

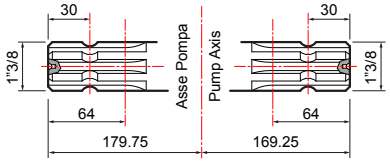

POMPE ET APPLICATIONS · *PUMPE UND ANWENDUNGSBEREICHE*

APPLICATIONS · *ANWENDUNGSBEREICHE*	TYPE D’ARBRE · *WELLENTYP* Code pompe · *Pumpencode*	APPLICATIONS · *ANWENDUNGSBEREICHE*

A 1” 3/8 M - 1” 3/8 M

Protection du cardan *Kardanwellenschutz* **UNI EN ISO 4254**	**10002-01775**
Protection du cardan *Kardanwellenschutz*	**10002-01741**

* **IDS 2200**
30031-00001
avec pieds / *mit Füßen*

IDS 2200
30031-00002
avec pieds / *mit Füßen*

* **IDS 2600**
30030-00001
avec pieds / *mit Füßen*

IDS 2600
30030-00003
avec pieds / *mit Füßen*

* **IDS HD 2200**
30031-00011
avec pieds / *mit Füßen*

IDS HD 2200
30031-00012
avec pieds / *mit Füßen*

* **IDS HD 2600**
30030-00006
avec pieds / *mit Füßen*

IDS HD 2600
30030-00007
avec pieds / *mit Füßen*

Protection du cardan *Kardanwellenschutz* **UNI EN ISO 4254**	**10002-01775**

*Avec soupape de réglage incluse. / *Regelventil mitgeliefert.*

Réducteurs / *Untersetzungsgetriebe.* **Adaptateurs / *Adapter.*** **Poulies / *Riemenscheibe.*** **Multiplicateurs / *Übersetzungsgetriebe.***
Protections / *Schutzvorrichtungen.*

GROUPES DE COMMANDE SUR POMPE · *DRUCKREGLER AN PUMPE*

VRS

	NO. DE VOIES *ANZ. WEGE*	RACCORD PORTE-TUYAU *SCHLAUCHANSCHLUSS* Ø	REFOULEMENT *DRUCKEN*	CODE *CODE*
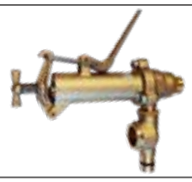	1	24	Droit - *Gerade*	**10002-00926**
	1	23	Coudé - *Gebogen*	**10002-01092**

SOUPAPES DE SÉCURITÉ · *SICHERHEITSVENTILE*

Standard inclus
Standardlieferung

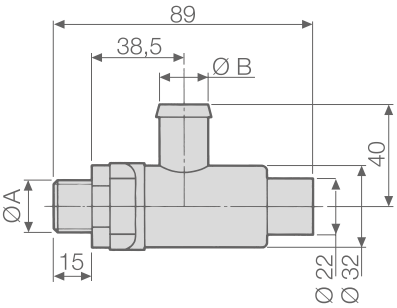

POMPES *PUMPEN*	CODE *CODE*	CARACTÉRISTIQUES TECHNIQUES · *TECHNISCHE EIGENSCHAFTEN*			
		Ø A	Ø B mm (in)	PRESSION *DRUCK* bar (p.s.i.)	Couleur *Farbe*
IDS 2200	**10002-01458**	G 3/8	25 (1,00)	50 (725)	Rouge - *Rot*
IDS 2600					
IDS HD 2200					
IDS HD 2600					

KIT D'ENTRETIEN · *WARTUNGSSATZ*

SÉRIE *BAUREIHE*	MODÈLE *MODELL*	CODE *CODE*	TYPE DE MEMBRANE *MEMBRANTYP*
IDS	2200	**10001-01786**	NBR
	2600		
	HD 2200		
	HD 2600		

MEMBRANES · *MEMBRANEN*

	MATÉRIAU · *MATERIAL*		
	NBR	D	V
Membrane de la pompe *Pumpenmembran*	**00006-00007**	**00006-00050**	**00006-00085**

COMET BLOG : Cultiver la Connaissance
BLOG COMET: Wissen pflegen

UNE HISTOIRE COMET : COMMENT EST NÉE NOTRE SÉRIE DE POMPES À MEMBRANE IDS HD

Notre **mission** récite :
« ...nous étudions quotidiennement les problèmes rencontrés sur le terrain, afin de créer des produits novateurs, spécifiquement conçus pour chaque besoin individuel et en mesure de garantir une qualité et des performances inchangées dans le temps ».
Un exemple clair de cette approche Comet du marché est notre **SÉRIE IDS, les indestructibles pompes à membrane à haute pression en laiton.**

En 2017, grâce à un feedback et un suivi constants sur l'utilisation de nos produits, nous avons constaté une augmentation notable et généralisée d'une demande particulière : dans toute la région méditerranéenne, les agriculteurs demandaient **des pompes de pulvérisation plus robustes**.
Deux éléments importants sont ressortis de cette recherche :
La première concernait la nécessité de coupler deux pompes pour doubler le débit, une solution toutefois trop onéreuse pour certains marchés.
Nous avons donc opté pour un **manchon en fer femelle-femelle**, qui permet d'obtenir le même résultat à moindre coût.
L'autre phénomène que nous avons remarqué est l'augmentation de la taille des turbines à air. Ces grandes turbines nécessitaient évidemment beaucoup plus de puissance et soumettaient la pompe, qui les alimentait, à des poussées radiales majeures et soudaines.

Nous avons décidé de créer une nouvelle gamme IDS de pointe, à savoir la série **IDS HD** (Heavy-Duty).

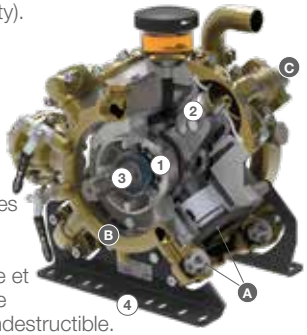

1. ROULEMENTS
2. PISTONS
3. ARBRE
4. ÉTRIERS DE SOUTIEN

A. UNE DURÉE INÉGALABLE
Les pièces mobiles surdimensionnées répondent aux exigences les plus rigoureuses de transmission de puissance, couple, poussée axiale et désalignements, faisant de la série IDS une unité substantiellement indestructible.

B. ENTRETIEN FACILE
La présence de collecteurs externes permet à l'opérateur d'accéder immédiatement aux soupapes, consentant d'effectuer les opérations d'assistance de façon facile et rapide.

C. RÉSISTANCE EXTRÊME
Tous les composants en contact avec les fluides sont réalisés en laiton, pour obtenir la plus grande résistance à l'abrasion et compatibilité chimique.

Dans la nouvelle ligne, afin de compenser les désalignements les plus brutaux entre les deux pompes fonctionnant en tandem, nous avons remplacé les roulements normaux par des **roulements à huit billes fabriqués en Allemagne par la prestigieuse marque FAG**.
Les **pieds de support**, qui s'étaient avérés un point faible pour ce type d'application, ont été développés, les rendant **hyper-renforcés (10 mm d'épaisseur)** afin de pouvoir supporter sans problème la transmission de puissance des turbines majorées.

Mettre au premier plan la connaissance du marché et les besoins de nos clients est ce qui nous a permis de devenir un **leader mondial dans ce secteur depuis de nombreuses années**. Cette philosophie continuera à nous soutenir sur la voie constante de l'excellence.

Pour toute information supplémentaire, consulter le site web de Comet ou contacter notre personnel à l'adresse info@comet-spa.com

A COMET STORY: ENTSTEHUNG DER SERIE DER IDS HD-MEMBRANPUMPEN

*Unsere **Unternehmensmission** lautet:*
„...wir untersuchen täglich die Probleme, denen wir in der Praxis begegnen, um innovative Produkte zu entwickeln, die speziell auf jeden Bedarf zugeschnitten sind und gleichbleibende Qualität und Leistung garantieren".
*Ein anschauliches Beispiel für diesen von Comet eingeschlagenen Weg ist unsere **PRODUKTSERIE IDS - die unverwüstlichen Hochdruck-Membranpumpen aus Messing.***

*Im Jahr 2017 konnten wir dank des kontinuierlichen Feedbacks und Monitorings über den Einsatz unserer Produkte einen deutlichen und weit verbreiteten Anstieg einer spezifischen Nachfrage feststellen: Im gesamten Mittelmeerraum haben die Landwirte den Wunsch **nach robusteren Sprühpumpen geäußert**. Aus dieser Untersuchung ergaben sich zwei wichtige Erkenntnisse:*
*Der erste Grund war die Notwendigkeit, zwei Pumpen zu koppeln, um die Fördermenge zu verdoppeln. Diese Lösung war jedoch für einige Märkte zu teuer. Um das gleiche Ergebnis bei geringeren Kosten zu erzielen, haben wir uns daher für **eine Eisenmuffe mit Innengewinde** entschieden. Eine weitere Entwicklung, die wir beobachtet haben, ist die zunehmende Größe der Luftturbinen. Diese großen Turbinen benötigten natürlich eine deutlich höhere Leistung und setzten die Pumpe, die sie antrieb, einem größeren und unerwarteten Radialschub aus.*

*Wir haben uns für die Entwicklung einer neuen IDS-Elitereihe entschieden, nämlich der Serie **IDS HD** (Heavy-Duty).*

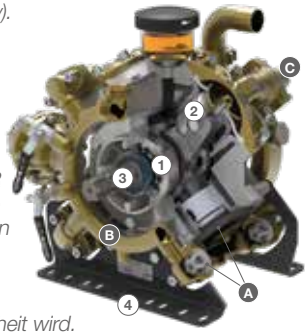

1. LAGER
2. KOLBEN
3. WELLEN
4. STÜTZBÜGEL

A. UNERREICHTE LEBENSDAUER
Überdimensionierte bewegliche Teile erfüllen die strengsten Anforderungen an Kraftübertragung, Drehmoment, Axialschub und Fehlausrichtungen, wodurch die IDS-Serie zu einer im Wesentlichen unzerstörbaren Einheit wird.

B. EINFACHE WARTUNG
Die externen Armaturen machen die Ventile für den Bediener sofort zugänglich und ermöglichen einfache und schnelle Wartungsarbeiten.

C. ESTREME WIDERSTANDSFÄHIGKEIT
Alle Bauteile, die mit Flüssigkeiten in Berührung kommen, sind aus Messing gefertigt, um maximale Abriebfestigkeit und chemische Verträglichkeit zu gewährleisten.

*In der neuen Linie haben wir die normalen Lager durch **Achtkugellager Made in Germany der renommierten Marke FAG** ersetzt, um auch die brutalsten Fehlausrichtungen zwischen den beiden im Paar arbeitenden Pumpen auszugleichen.*
*Die **Stützfüße**,die sich bei dieser Art von Anwendungen als Schwachpunkt erwiesen hatten, wurden durch eine **Überverstärkung (Dicke 10 mm)** implementiert, um der erhöhten Kraftübertragung der Turbinen problemlos standhalten zu können.*

*Die Marktkenntnis und die Bedürfnisse unserer Kunden an die erste Stelle zu setzen, hat uns seit vielen Jahren zum **Weltmarktführer in diesem Bereich gemacht**. Diese Einstellung wird uns auch weiterhin auf unserem Weg zu Spitzenleistungen unterstützen.*

Weitere Informationen sind auf der Comet-Website zu finden oder können von unseren Mitarbeitern unter info@comet-spa.com angefordert werden

Y SERIES

YA 65-75

YA 130-150

YB 75

YB 150

Les nouvelles pompes à pistons pour une utilisation hyper intensive

La ligne Y est le choix de Comet pour ceux qui préfèrent une pompe à pistons et sa facilité d'entretien incomparable.

Les pompes robustes de la série Y sont dédiées à des applications exigeantes et à la pulvérisation continue dans des conditions de travail extrêmes, telles que des environnements surchauffés et poussiéreux, les agrumeraies, les oliveraies ou les cultures tropicales.

Elles représentent également la solution optimale pour les véhicules chenillés de lutte contre les incendies.

Die neuen Kolbenpumpen für den hoch-intensiven Einsatz

Die Baureihe Y ist die Wahl von Comet für diejenigen, die eine Kolbenpumpe mit ihrer unvergleichlichen Wartungsfreundlichkeit bevorzugen.

Die robusten Y-Pumpen sind für anspruchsvolle Anwendungen und kontinuierliche Sprühvorgänge unter extremen Arbeitsbedingungen wie überhitzten und staubigen Umgebungen, Zitrusplantagen, Olivenhainen oder tropischen Kulturen bestimmt.

Sie sind auch die optimale Lösung für Feuerwehrfahrzeuge mit Raupenantrieb.

DÉTAILS TECHNIQUES · *TECHNISCHE DATEN*

YA 65	YA 75	YA 130	YA 150	YB 75	YB 150
3 Pistons / *Kolben*	3 Pistons / *Kolben*	6 Pistons / *Kolben*	6 Pistons / *Kolben*	3 Pistons / *Kolben*	6 Pistons / *Kolben*
650 rpm	650 rpm	650 rpm	650 rpm	600 rpm	600 rpm
55 l/min 14,5 US gpm	68 l/min 18,0 US gpm	108 l/min 28,5 US gpm	128,5 l/min 33,9 US gpm	66 l/min 17,4 US gpm	132 l/min 34,8 US gpm
50 Bar 725 P.s.i.	60 Bar 870 P.s.i.	50 Bar 725 P.s.i.	60 Bar 870 P.s.i.	40 Bar 580 P.s.i.	40 Bar 580 P.s.i.
7,7 CV	9,9 CV	13,1 CV	19,7 CV	6,9 CV	13,9 CV
16 kg 35 lb	16 kg 35 lb	28 kg 62 lb	28 kg 62 lb	17 kg 37,5 lb	30 kg 66,1 lb

Y SERIES

HIGHLIGHTS

A LA TECHNOLOGIE AU SERVICE DE L'AGRICULTURE
La série Y, avec son exclusif joint sur le piston et son incomparable résistance à l'abrasion, assure une étanchéité de longue durée entre les pièces en contact avec les fluides et la transmission mécanique. Ce système permet de prolonger les cycles de travail, tout en réduisant considérablement les coûts d'assistance.

B ENTRETIEN FACILE
Les pompes à pistons sont reconnues dans le monde entier pour leur facilité d'entretien grâce à un accès immédiat aux pièces en contact avec les fluides (piston, soupapes et joints).

C ROBUSTESSE
Les pompes de la série Y sont équipées de supports transversaux et de roulements surdimensionnés, capables de résister au couple, aux poussées et aux éventuels désalignements générés par la transmission de puissance.

D POLYVALENCE
Couvercles de prise de force disponibles en version rainurée M ou F 1" 3/8.

HIGHLIGHTS

TECHNOLOGIE FÜR DIE LANDWIRTSCHAFT
Die Serie Y mit der exklusiven Kolbendichtung und ihrer unvergleichlichen Abriebfestigkeit bietet eine lang anhaltende Abdichtung zwischen den Teilen, die mit Flüssigkeiten in Berührung kommen, und dem mechanischen Antrieb. Dieses System verlängert die Arbeitszyklen und reduziert die Wartungskosten erheblich.

EINFACHE WARTUNG
Kolbenpumpen sind weltweit für ihre einfache Wartung bekannt, da sie einen sofortigen Zugang zu den Teilen bieten, die mit den Flüssigkeiten in Berührung kommen (Kolben, Ventile und Dichtungen).

HOCHFEST
Die Pumpen der Serie Y sind mit Querbügeln und überdimensionierten Lagern ausgestattet, die Drehmomenten, Schubkräften und möglichen Fehlausrichtungen durch die Kraftübertragung standhalten.

HOCHVIELSEITIG
Zapfwellenabdeckungen in Nutausführung M oder F 1" 3/8 erhältlich.

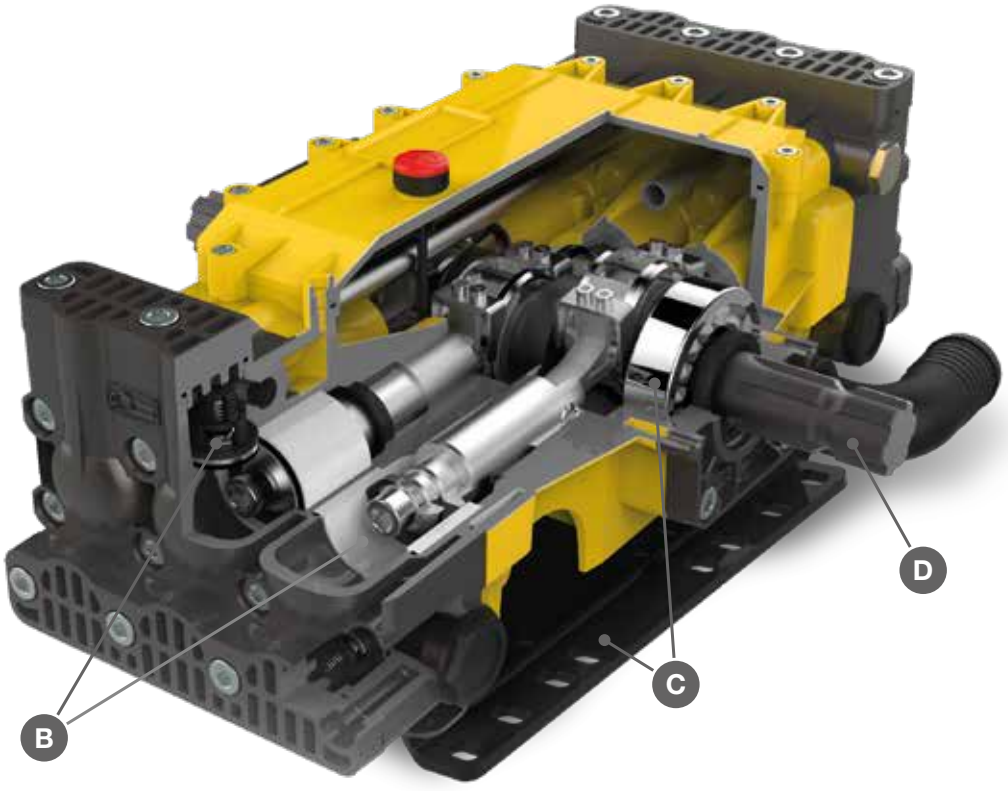

YA 65 · YA 75

POMPES À PISTONS Á HAUTE PRESSION / *HOCHDRUCK-KOLBENPUMPEN*

HIGHLIGHTS

50 - 60 bar 725 - 870 p.s.i.
55 - 68 l/min 14,5 - 18,0 US gpm
650 rpm
7,7 - 9,9 HP 5,7 - 7,3 kW
Aluminium Anodisé *Eloxiertes Aluminium*

CARACTÉRISTIQUES

Configuration : 3 pistons plongeurs en céramique. Pièces en contact avec le liquide : aluminium anodisé. Double joint avec collecte de l'égouttement. Système breveté anti-usure des déflecteurs d'huile des pistons.

EIGENSCHAFTEN

Konfiguration: 3 Tauchkolben aus Keramik. Teile, die mit der Flüssigkeit in Berührung kommen: eloxiertes Aluminium. Doppelte Dichtung mit Tropfensammler. Patentiertes Verschleißschutzsystem für Öldichtungen der Kolben.

AVANTAGES

1. Le joint sur le piston et sa résistance à l'abrasion assurent une étanchéité durable entre les pièces en contact avec les fluides et la transmission mécanique.
2. Entretien facile grâce à l'accès immédiat aux pièces en contact avec les fluides.
3. Composants surdimensionnés en mesure de résister au couple, aux poussées et aux désalignements générés par la transmission de puissance.
4. Couvercles de prise de force disponibles en version rainurée M ou F 1" 3/8.

VORTEILE

1. *Die Dichtung am Kolben und ihre Widerstandsfähigkeit gegen Abrieb sorgen für eine langlebige Abdichtung zwischen den Teilen, die mit Flüssigkeiten in Berührung kommen, und dem mechanischen Antrieb.*
2. *Einfache Wartung dank sofortigem Zugang zu den Teilen, die mit Flüssigkeiten in Berührung kommen.*
3. *Überdimensionierte Bauteile, die Drehmomenten, Schubkräften und Fehlausrichtungen standhalten, die durch die Kraftübertragung entstehen.*
4. *Zapfwellenabdeckungen in Nutausführung M oder F 1" 3/8 erhältlich.*

APPLICATIONS · *ANWENDUNGSBEREICHE*

Pulvérisateurs
Sprühgeräte

Lutte contre l'incendie
Brandschutz

Aspiration
Ansaug

G 1”F

Refoulement
Drucken

G 1/2” F

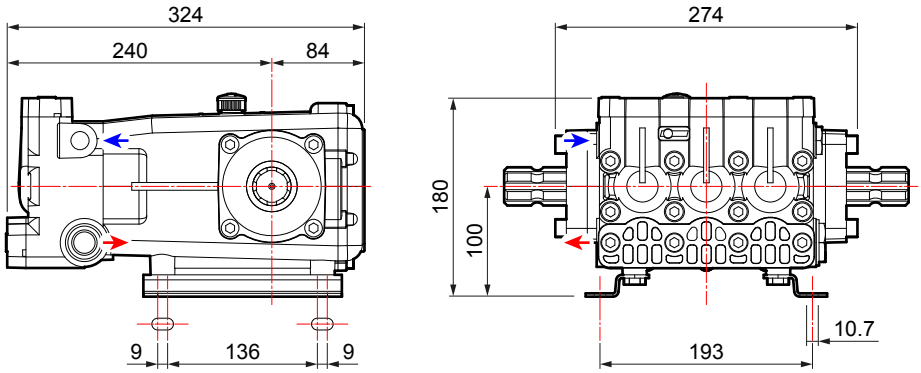

CARACTÉRISTIQUES TECHNIQUES · *TECHNISCHE EIGENSCHAFTEN*

YA 65			0 bar - 0 p.s.i		20 bar - 290 p.s.i		30 bar - 435 p.s.i		40 bar - 580 p.s.i		50 bar - 725 p.s.i			
RPM	l/min	U.S.g.p.m.	HP	kW	HP	kW	HP	kW	HP	kW	HP	kW	kg	lb
400	34	9,0	0,3	0,2	1,0	0,8	1,8	1,3	3,4	2,5	4,3	3,1	16	35
450	39	10,2	0,4	0,3	1,2	0,9	2,1	1,5	3,9	2,8	4,8	3,6		
500	43	11,4	0,4	0,3	1,3	1,0	2,3	1,7	4,3	3,2	5,4	4,0		
550	47	12,4	0,5	0,4	1,6	1,1	2,6	1,9	4,8	3,5	6,0	4,4		
600	51	13,5	0,6	0,4	1,7	1,2	2,9	2,1	5,2	3,9	6,5	4,8		
650	55	14,5	0,6	0,4	1,8	1,3	3,4	2,5	6,2	4,6	7,7	5,7		

YA 75			0 bar - 0 p.s.i		20 bar - 290 p.s.i		30 bar - 435 p.s.i		40 bar - 580 p.s.i		50 bar - 725 p.s.i		60 bar - 870 p.s.i			
RPM	l/min	U.S.g.p.m.	HP	kW	HP	kW	HP	kW	HP	kW	HP	kW	HP	kW	kg	lb
400	42	11,1	0,4	0,3	1,3	0,9	2,3	1,7	4,2	3,1	5,3	3,9	6,1	4,5	16	35
450	48	12,7	0,5	0,4	1,5	1,1	2,5	1,9	4,8	3,5	5,9	4,4	6,8	5,0		
500	53	14,0	0,5	0,4	1,7	1,2	2,8	2,1	5,4	3,9	6,6	4,9	7,7	5,7		
550	58	15,3	0,6	0,4	1,9	1,4	3,2	2,3	5,9	4,3	7,3	5,4	8,5	6,3		
600	63	16,6	0,7	0,5	2,1	1,5	3,5	2,6	6,4	4,7	8,0	5,9	9,3	6,8		
650	68	18,0	0,7	0,5	2,2	1,6	4,1	3,0	7,6	5,6	9,5	7,0	9,9	7,3		

VERSIONS DISPONIBLES · *ERHÄLTLICHE VERSIONEN*

A 1” 3/8 M - 1” 3/8 M

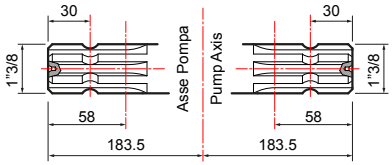

B 1” 3/8 M - 1” 3/8 F

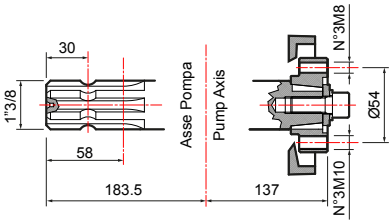

POMPE ET APPLICATIONS · *PUMPE UND ANWENDUNGSBEREICHE*

APPLICATIONS · *ANWENDUNGSBEREICHE*	TYPE D'ARBRE · *WELLENTYP* Code pompe · *Pumpencode*	APPLICATIONS · *ANWENDUNGSBEREICHE*

Protection du cardan *Kardanwellenschutz* **UNI EN ISO 4254**	**10002-01783**
Protection du cardan *Kardanwellenschutz*	**10002-01754**
Bouchon d'arbre M *Kappe für Keilwelle*	**00042-00117**

A

1" 3/8 M - 1" 3/8 M

YA 65
30028-00001
avec pieds / *mit Füßen*

YA 75
30034-00001
avec pieds / *mit Füßen*

Protection du cardan *Kardanwellenschutz* **UNI EN ISO 4254**	**10002-01783**
Protection du cardan *Kardanwellenschutz*	**10002-01754**
Bouchon d'arbre M *Kappe für Keilwelle*	**00042-00117**

B

1" 3/8 M - 1" 3/8 F

YA 65
30028-00002
avec pieds / *mit Füßen*

YA 75
30034-00008
avec pieds / *mit Füßen*

Réducteurs pour moteurs à explosion *Untersetzungsgetriebe für Verbrennungsmotor*	
Extension 4 (SAE J 609 a) R.R: 1 : 6,44 - 3600 rpm	**10001-04663**
Extension 4 (SAE J 609 a) R.R: 1 : 6,44 - 3600 rpm	**10001-04664**
Réducteurs pour moteur électrique *Untersetzungsgetriebe für Elektromotor*	
Gr. 112 (Hz 50 - 2 pôles / *2-polig*) R.R. 1 : 5,09 - 2800 rpm	**10001-04665**
Adaptateur pour moteur hydraulique *Adapter für Hydraulikmotor*	
Arbre cylindrique Ø 25" avec clavette 8 mm *Zylinderwelle Ø 25" mit 8 mm-Passfeder*	**10001-00536**
Kit poulie *Riemenscheiben-Satz*	
2 rainures A Ø 247 *2 Nuten A Ø 247*	**10001-04549**
2 rainures A Ø 292 *2 Nuten A Ø 292*	**10001-04550**
3 rainures A Ø 300 *3 Nuten A Ø 300*	**10001-04559**
3 rainures A Ø 350 *3 Nuten A Ø 350*	**10001-04540**

Réducteurs / *Untersetzungsgetriebe.* **Adaptateurs / *Adapter.*** **Poulies / *Riemenscheibe.*** **Multiplicateurs / *Übersetzungsgetriebe.***
Protections / *Schutzvorrichtungen.*

GROUPES DE COMMANDE SUR POMPE · *DRUCKREGLER AN PUMPE*

GCP 3V

	NO. DE VOIES *ANZ. WEGE*	PRESSION *DRUCK* bar (p.s.i.)	CODE *CODE*	Kit raccord sur pompe *Anschlusssatz an Pumpe* (Obligatoire/*Erforderlich)*
	3	50 (725)	**42001-00112**	**00009-01133**

Peut également être utilisé à distance avec les kits suivants de commande à distance · *Auch für die Fernbedienung mit folgenden Fernbedienungs-Sets geeignet*

KIT DE COMMANDE Á DISTANCE · *FERNBEDIENUNGS-SET*

	Raccords droits G 1/2" *Gerade Anschlüsse G 1/2"*		Raccords droits avec autobloquants G 1/2" *Gerade Anschlüsse mit selbstsich. Vorrichtungen G 1/2"*
	10001-04630		**10001-04629**

GROUPES DE COMMANDE Á DISTANCE · *FERN-DRUCKREGLER*

(Pour plus de détails, voir page 236 · *Nähere Informationen auf Seite 236)*

HPR 2

	NO. DE VOIES *ANZ. WEGE*	PRESSION *DRUCK* bar (p.s.i.)	CODE *CODE*	Version avec soupape en Stellite *Version mit Stellit-Ventil*	Kit de raccords porte-tuyau *Schlauchanschluss-Set*	
	3	50 (725)	**42001-00115**	**42001-00184**	Ø 8x10 (n. 3 pièces/*Stück)*	**00009-00996**

KIT DE COMMANDE Á DISTANCE · *FERNBEDIENUNGS-SET*

	Raccords droits *Gerade Anschlüsse*		Raccords droits avec autobloquants *Gerade Anschlüsse mit selbstsich. Vorrichtungen*
	00009-01318		**10001-04631**

ARGO SERIES

ARGO

	PRESSION *DRUCK* bar (p.s.i.)	Sans manomètre *Ohne Druckmesser*	Avec manomètre *Mit Druckmesser*
	50 (725)	**42001-00307**	**42001-00308**

ARGO HD

	PRESSION *DRUCK* bar (p.s.i.)	Sans manomètre *Ohne Druckmesser*	Avec manomètre *Mit Druckmesser*
	50 (725)	**42001-00305**	**42001-00306**

ARGO C

	PRESSION *DRUCK* bar (p.s.i.)	Sans manomètre *Ohne Druckmesser*	Avec manomètre *Mit Druckmesser*
	50 (725)	**42001-00311**	**42001-00312**

ARGO HDC

	PRESSION *DRUCK* bar (p.s.i.)	Sans manomètre *Ohne Druckmesser*	Avec manomètre *Mit Druckmesser*
	50 (725)	**42001-00309**	**42001-00310**

KIT DE COMMANDE Á DISTANCE · *FERNBEDIENUNGS-SET*

	Kit plaque de fixation, commande à distance *Satz Befestigungsplatte, Fernausführung*		Raccords coudés *Gebogene Anschlüsse*		Raccords coudés avec autobloquants *Gebogene Anschlüsse mit selbstsich. Vorrichtungen*
	00071-01795		**00009-00770**		**10001-04618**

SOUPAPES DE SÉCURITÉ · *SICHERHEITSVENTILE*

Non incluse
Nicht mitgeliefert

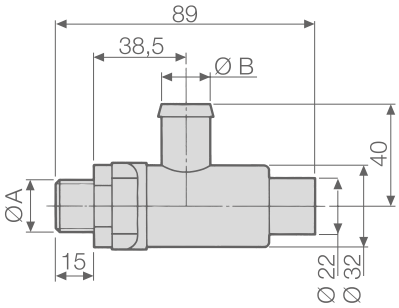

POMPES *PUMPEN*	CODE *CODE*	CARACTÉRISTIQUES TECHNIQUES · *TECHNISCHE EIGENSCHAFTEN*			
		Ø A	Ø B mm (in)	PRESSION *DRUCK* bar (p.s.i.)	Couleur *Farbe*
YA 65	**10002-01441**	G 1/2	19 (0,75)	50 (725)	Rouge - *Rot*
YA 75					

AUTRES ACCESSOIRES · *SONSTIGES ZUBEHÖR*

	Kit raccord porte-tuyau aspiration droit Ø 30 *Gerades Schlauchanschluss-Set für Ansaug Ø 30*	CODE *CODE* **00009-00161**
	Kit raccord porte-tuyau aspiration coudé Ø 30 *Gebogenes Schlauchanschluss-Set für Ansaug Ø 30*	CODE *CODE* **00009-00289**

KIT D'ENTRETIEN · *WARTUNGSSATZ*

SÉRIE *BAUREIHE*	MODÈLE *MODELL*	CODE *CODE*
YA	65	**10001-01122**
	75	**10001-01123**

COMET BLOG : Cultiver la Connaissance
BLOG COMET: Wissen pflegen

POMPE COMME ÉLÉMENT DE TRANSMISSION : CONSEILS POUR UNE UTILISATION CORRECTE

Les pompes peuvent servir à entraîner le ventilateur des pulvérisateurs. Dans cette application, la puissance est fournie par la prise de force (PTO) du tracteur et transférée au ventilateur par l'intermédiaire d'une série d'entraînements multiples, y compris la pompe. Ce processus est :

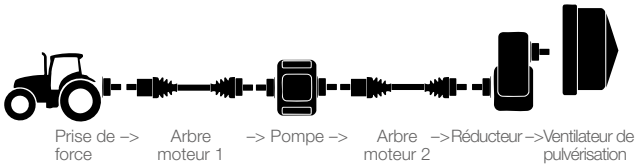

PTO (prise de force) : il s'agit d'une fiche mâle à six cannelures rotative de **1'' 3/8**, située à l'arrière (ou à l'avant) du tracteur. Sa forme est identique à celle de la pompe et utilisée pour transmettre la puissance du moteur du tracteur aux outils agricoles, y compris les pulvérisateurs. La vitesse de rotation typique de la prise de force est de **540 tr/min**, c'est pourquoi les pompes à membrane ont la même vitesse.
La prise de force et la pompe sont normalement reliées par un **arbre d'entraînement** (ou arbre à cardan**)**. Un arbre d'entraînement est un dispositif mécanique permettant de **transmettre un couple et une rotation entre des éléments** qui ne peuvent être reliés directement, en raison de la distance ou de la nécessité d'un mouvement relatif entre eux. **Les arbres à vitesse constante** (ou homocinétiques ou arbres d'entraînement CV) sont absolument obligatoires pour **réduire les frottements**, le jeu et l'usure et pour permettre **des angles d'articulation plus importants**. Néanmoins, en dehors des virages, les angles maximums recommandés ne peuvent excéder **16° à 540 tr/min**. En outre, l'arbre d'entraînement doit nécessairement être dimensionné pour supporter la puissance requise par la pompe.

Chaque élément de la chaîne de puissance entraîne le suivant, en générant ainsi des inerties multiples, qui nécessitent un couple assez important pour être surmontées, en particulier lors des phases de démarrage ou d'arrêt. Inutile de préciser que les pompes **Comet sont conçues pour supporter les pics de couple dans toutes les conditions de pulvérisation**. Néanmoins, des surcharges extrêmes peuvent survenir en cas d'anomalies, c'est-à-dire :

- **Suraccélération et décélération au démarrage ou à l'arrêt**
- **Rupture des pièces mécaniques**

La meilleure solution aux problèmes de surcharge est l'installation d'un **limiteur de couple** (par exemple un embrayage) entre les entraînements. Le limiteur de couple **interrompt la transmission de puissance lorsque le couple dépasse la limite**, évitant ainsi les pics et les défaillances qui en découlent.
Comet Spa recommande l'utilisation des limiteurs de couple **chaque fois qu'il existe un risque avéré de surcharge***.
Cela garantira une efficacité opérationnelle et une fiabilité maximales de votre pompe Comet au fil du temps.

* Veuillez vous référer à la documentation Comet pour connaître les exigences de puissance et de couple. Des limiteurs de couple à haut rendement sont disponibles chez les fabricants d'arbres de transmission de qualité supérieure.

Pour toute information supplémentaire, consulter le site web de Comet ou contacter notre personnel à l'adresse info@comet-spa.com

DIE PUMPE ALS ÜBERTRAGUNGSELEMENT: TIPPS FÜR DEN RICHTIGEN GEBRAUCH

Pumpen können zum Antrieb des Gebläses von Sprühgeräten verwendet werden. Bei dieser Anwendung wird die Leistung von der Zapfwelle des Traktors geliefert und über mehrere Getriebe, zu denen auch die Pumpe gehört, an das Gebläse übertragen. Dieser Vorgang läuft wie folgt ab:

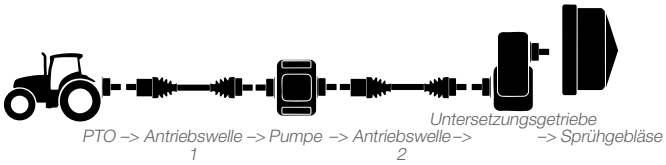

PTO (Zapfwelle): *iste eine* ***rotierende Steckdose mit sechs 1'' 3/8-Nuten****, die sich im hinteren (oder vorderen) Teil des Schleppers befindet. Sie hat die gleiche Form wie die Pumpe und wird verwendet, um die Leistung vom Schleppermotor auf landwirtschaftliche Geräte, einschließlich Sprühgeräte, zu übertragen. Die typische Drehzahl der Zapfwelle beträgt* ***540 U/min****, weshalb Membranpumpen die gleiche Drehzahl haben. Zapfwelle und Pumpe sind normalerweise über eine* ***Antriebswelle*** *(oder Kardanwelle) verbunden. Eine Antriebswelle ist eine mechanische Vorrichtung zur* ***Übertragung von Drehmoment und Drehung zwischen Komponenten,*** *die aufgrund der Entfernung oder der Notwendigkeit einer Relativbewegung zwischen ihnen nicht direkt verbunden werden können.* ***Konstantgeschwindigkeitswellen*** *(auch als Gleichlaufwellen oder CV d. s. bekannt) sind unbedingt erforderlich,* ***die Reibung****, Spiel und Verschleiß zu reduzieren und* ***größere Verbindungswinkel zu ermöglichen.*** *Die empfohlenen maximalen Winkel dürfen jedoch, außer beim Kurvenfahren,* ***16° bei 540 U/min*** *nicht überschreiten. Darüber hinaus muss die Antriebswelle unbedingt so dimensioniert sein, dass sie den Leistungsanforderungen der Pumpe standhält.*

Jedes Glied des Antriebsstrangs treibt das nächste an, wodurch eine größere Trägheit entsteht, die insbesondere beim Anfahren und Anhalten durch ein erhebliches Drehmoment überwunden werden muss. Es versteht sich von selbst, dass die ***Comet-Pumpen so konstruiert sind, dass sie den Drehmomentspitzen unter allen Sprühbedingungen standhalten****. Allerdings kann es bei Störungen zu extremen Überlastungen kommen, zum Beispiel:*

- ***Übermäßiges Beschleunigen und Abbremsen beim Anfahren oder Anhalten***
- ***Mechanische Schäden***

Die beste Lösung für Überlastprobleme ist der Einbau eines ***Drehmomentbegrenzers*** *(z.B. Reibkupplung) zwischen den Antrieben. Der Drehmomentbegrenzer* ***unterbricht die Kraftübertragung, sobald das Drehmoment den Grenzwert überschreitet****, und verhindert so Spannungsspitzen und nachfolgende Schäden. Comet Spa empfiehlt den Einsatz von Drehmomentbegrenzern* ***wenn nachweislich die Gefahr einer Überlastung besteht****. Dadurch wird eine maximale Betriebseffizienz und dauerhafte Zuverlässigkeit Ihrer Comet-Pumpe gewährleistet.*

** Die Leistungs- und Drehmomentanforderungen sind der Produktdokumentation von Comet zu entnehmen. Hochwirksame Drehmomentbegrenzer sind bei Herstellern hochwertiger Antriebswellen erhältlich.*

Weitere Informationen sind auf der Comet-Website zu finden oder können von unseren Mitarbeitern unter info@comet-spa.com angefordert werden

YA 130 • YA 150

POMPES À PISTONS Á HAUTE PRESSION / *HOCHDRUCK-KOLBENPUMPEN*

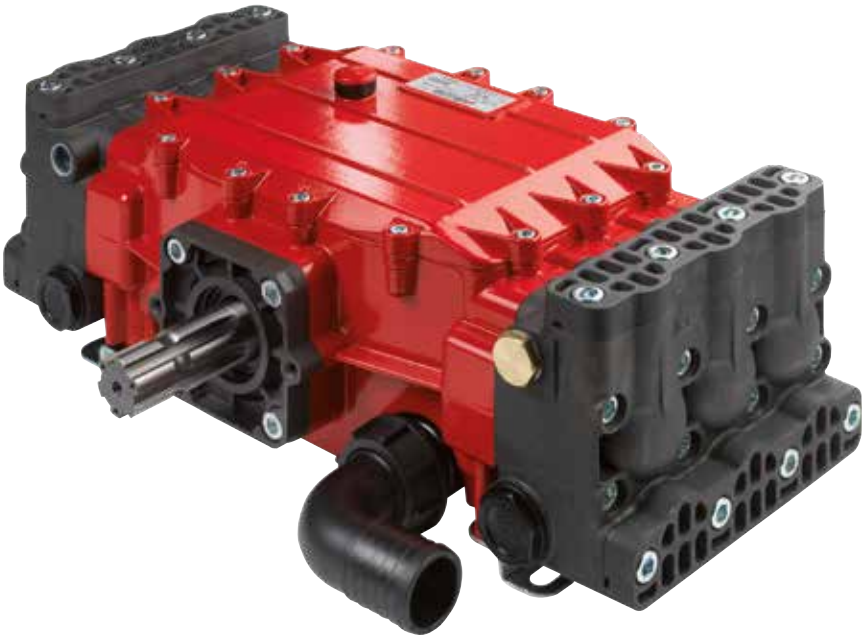

HIGHLIGHTS

- 50 - 60 bar
  725 - 870 p.s.i.
- 108 - 128,5 l/min
  28,5 - 33,9 US gpm
- 650 rpm
- 13,1 - 9,6 HP
  19,7 - 14,5 kW
- Aluminium Anodisé
  Eloxiertes Aluminium

CARACTÉRISTIQUES

Configuration : 6 pistons plongeurs en céramique. Pièces en contact avec le liquide : aluminium anodisé. Double joint avec collecte de l'égouttement. Système breveté anti-usure des déflecteurs d'huile des pistons.

EIGENSCHAFTEN

Konfiguration: 6 Keramik-Tauchkolben. Teile, die mit der Flüssigkeit in Berührung kommen: eloxiertes Aluminium. Doppelte Dichtung mit Tropfensammler. Patentiertes Verschleißschutzsystem für Öldichtungen der Kolben.

AVANTAGES

1. Le joint sur le piston et sa résistance à l'abrasion assurent une étanchéité durable entre les pièces en contact avec les fluides et la transmission mécanique.
2. Entretien facile grâce à l'accès immédiat aux pièces en contact avec les fluides.
3. Composants surdimensionnés en mesure de résister au couple, aux poussées et aux désalignements générés par la transmission de puissance.
4. Couvercles de prise de force disponibles en version rainurée M ou F 1" 3/8.

VORTEILE

1. *Die Dichtung am Kolben und ihre Widerstandsfähigkeit gegen Abrieb sorgen für eine langlebige Abdichtung zwischen den Teilen, die mit Flüssigkeiten in Berührung kommen, und dem mechanischen Antrieb.*
2. *Einfache Wartung dank sofortigem Zugang zu den Teilen, die mit Flüssigkeiten in Berührung kommen.*
3. *Überdimensionierte Bauteile, die Drehmomenten, Schubkräften und Fehlausrichtungen standhalten, die durch die Kraftübertragung entstehen.*
4. *Zapfwellenabdeckungen in Nutausführung M oder F 1" 3/8 erhältlich.*

APPLICATIONS · *ANWENDUNGSBEREICHE*

Pulvérisateurs
Sprühgeräte

Lutte contre l'incendie
Brandschutz

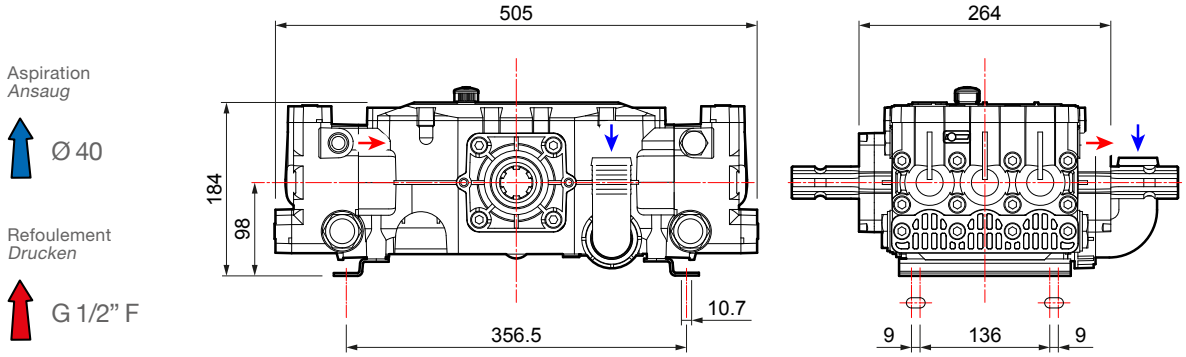

CARACTÉRISTIQUES TECHNIQUES · *TECHNISCHE EIGENSCHAFTEN*

YA 130			0 bar - 0 p.s.i		20 bar - 290 p.s.i		30 bar - 435 p.s.i		40 bar - 580 p.s.i		50 bar - 725 p.s.i			
RPM	l/min	U.S.g.p.m.	HP	kW	HP	kW	HP	kW	HP	kW	HP	kW	kg	lb
400	66	17,4	0,8	0,6	3,5	2,6	5,2	3,8	6,8	5,0	8,3	6,1	28	62
450	75	19,5	1,1	0,8	3,9	2,9	5,8	4,3	7,6	5,6	9,4	6,9		
500	82,5	21,8	1,3	1,0	4,6	3,4	6,5	4,8	8,5	6,3	10,5	7,7		
550	91,5	24,2	1,7	1,3	5,1	3,8	7,2	5,3	9,3	6,8	11,5	8,5		
600	100	26,4	2,1	1,5	5,4	4,0	7,8	5,7	10,1	7,4	12,4	9,2		
650	108	28,5	2,3	1,7	5,8	4,3	8,2	6,0	10,7	7,9	13,1	9,6		

YA 150			0 bar - 0 p.s.i		20 bar - 290 p.s.i		30 bar - 435 p.s.i		40 bar - 580 p.s.i		50 bar - 725 p.s.i		60 bar - 870 p.s.i			
RPM	l/min	U.S.g.p.m.	HP	kW	HP	kW	HP	kW	HP	kW	HP	kW	HP	kW	kg	lb
400	82	21,7	1,0	0,7	4,4	3,2	6,4	4,7	8,4	6,2	10,3	7,6	12,6	9,3	28	62
450	92	24,3	1,3	0,9	4,9	3,6	7,2	5,3	9,4	6,9	11,6	8,5	14,1	10,4		
500	103,5	113	1,6	1,2	5,7	4,2	8,0	5,9	10,5	7,7	12,9	9,5	15,9	11,7		
550	113	29,9	2,1	1,5	6,3	4,6	8,9	6,5	11,5	8,5	14,3	10,5	17,4	12,8		
600	123	32,5	2,6	1,9	6,7	4,9	9,6	7,1	12,5	9,2	15,4	11,3	18,9	13,9		
650	128,5	33,9	2,8	2,1	7,2	5,3	10,1	7,4	13,2	9,7	16,2	11,9	19,7	14,5		

VERSIONS DISPONIBLES · *ERHÄLTLICHE VERSIONEN*

A 1" 3/8 M - 1" 3/8 M

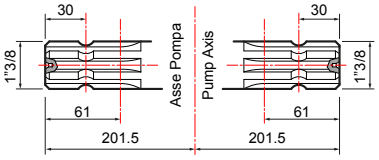

B Ø 35 M - 1" 3/8 M

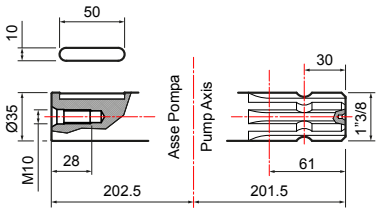

POMPE ET APPLICATIONS · *PUMPE UND ANWENDUNGSBEREICHE*

APPLICATIONS · *ANWENDUNGSBEREICHE*	TYPE D'ARBRE · *WELLENTYP* Code pompe · *Pumpencode*	APPLICATIONS · *ANWENDUNGSBEREICHE*

Protection du cardan *Kardanwellenschutz* **UNI EN ISO 4254**	**10002-01780**
Protection du cardan *Kardanwellenschutz*	**10002-01741**
Bouchon d'arbre M *Kappe für Keilwelle*	**00042-00117**

A

1" 3/8 M - 1" 3/8 M

YA 130
30049-00001
avec pieds / *mit Füßen*

YA 150
30046-00007
avec pieds / *mit Füßen*

Protection du cardan *Kardanwellenschutz* **UNI EN ISO 4254**	**10002-01780**
Protection du cardan *Kardanwellenschutz*	**10002-01741**
Bouchon d'arbre M *Kappe für Keilwelle*	**00042-00117**

Kit poulie *Riemenscheiben-Satz*	
5 rainures A Ø 320 *5 Nuten A Ø 320*	**10001-04558**

B

Ø 35 M - 1" 3/8 M

YA 130
30049-00002
avec pieds / *mit Füßen*

YA 150
30046-00009
avec pieds / *mit Füßen*

Réducteurs / *Untersetzungsgetriebe.* **Adaptateurs / *Adapter.*** **Poulies / *Riemenscheibe.*** **Multiplicateurs / *Übersetzungsgetriebe.*** **Protections / *Schutzvorrichtungen.***

GROUPES DE COMMANDE SUR POMPE · *DRUCKREGLER AN PUMPE*

VRS

	NO. DE VOIES *ANZ. WEGE*	RACCORD PORTE-TUYAU *SCHLAUCHANSCHLUSS* Ø	REFOULEMENT *DRUCKEN*	CODE *CODE*
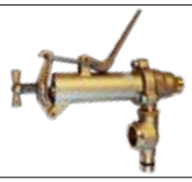	1	24	Droit - *Gerade*	**10002-00926**

GROUPES DE COMMANDE Á DISTANCE · *FERN-DRUCKREGLER*

(Pour plus de détails, voir page 236 · *Nähere Informationen auf Seite 236)*

HPR 2

	NO. DE VOIES *ANZ. WEGE*	PRESSION *DRUCK* bar (p.s.i.)	CODE *CODE*	Version avec soupape en Stellite *Version mit Stellit-Ventil*	Kit de raccords porte-tuyau *Schlauchanschluss-Set*	
	3	50 (725)	**42001-00115**	**42001-00184**	Ø 8x10 (n. 3 pièces/*Stück*)	**00009-00996**

KIT DE COMMANDE Á DISTANCE · *FERNBEDIENUNGS-SET*

	Raccords coudés *Gebogene Anschlüsse*		Raccords coudés avec autobloquants *Gebogene Anschlüsse mit selbstsich. Vorrichtungen*		Raccords droits *Gerade Anschlüsse*
	YA 150 - **00009-00877**		YA 130 - **10001-04631** YA 150 - **10001-04618**		YA 150 - **00009-01263**

ARGO SERIES

ARGO

	PRESSION *DRUCK* bar (p.s.i.)	Sans manomètre *Ohne Druckmesser*	Avec manomètre *Mit Druckmesser*
	50 (725)	**42001-00307**	**42001-00308**

ARGO HD

	PRESSION *DRUCK* bar (p.s.i.)	Sans manomètre *Ohne Druckmesser*	Avec manomètre *Mit Druckmesser*
	50 (725)	**42001-00305**	**42001-00306**

ARGO C

	PRESSION *DRUCK* bar (p.s.i.)	Sans manomètre *Ohne Druckmesser*	Avec manomètre *Mit Druckmesser*
	50 (725)	**42001-00311**	**42001-00312**

ARGO HDC

	PRESSION *DRUCK* bar (p.s.i.)	Sans manomètre *Ohne Druckmesser*	Avec manomètre *Mit Druckmesser*
	50 (725)	**42001-00309**	**42001-00310**

KIT DE COMMANDE Á DISTANCE · *FERNBEDIENUNGS-SET*

	Kit plaque de fixation, commande à distance *Satz Befestigungsplatte, Fernausführung*		Raccords coudés *Gebogene Anschlüsse*		Raccords coudés avec autobloquants *Gebogene Anschlüsse mit selbstsich. Vorrichtungen*
	00071-01795		YA 130 - **00009-00770** YA 150 - **00009-00877**		YA 130 - **10001-04618**

SOUPAPES DE SÉCURITÉ · *SICHERHEITSVENTILE*

Non incluse
Nicht mitgeliefert

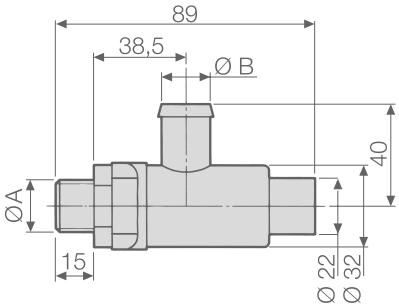

POMPES *PUMPEN*	CODE *CODE*	CARACTÉRISTIQUES TECHNIQUES · *TECHNISCHE EIGENSCHAFTEN*			
		Ø A	Ø B mm (in)	PRESSION *DRUCK* bar (p.s.i.)	Couleur *Farbe*
YA 130	**10002-01441**	G 1/2	19 (0,75)	50 (725)	Rouge - *Rot*
YA 150					

AUTRES ACCESSOIRES · *SONSTIGES ZUBEHÖR*

	Kit raccord porte-tuyau aspiration droit Ø 40 *Gerades Schlauchanschluss-Set für Ansaug Ø 40*	CODE *CODE*
		00009-00086

KIT D'ENTRETIEN · *WARTUNGSSATZ*

SÉRIE *BAUREIHE*	MODÈLE *MODELL*	CODE *CODE*
YA	130	**10001-01140**
	150	**10001-01141**

COMET BLOG : Cultiver la Connaissance
BLOG COMET: Wissen pflegen

LE DIAGRAMME DE LA PLOMBERIE

L'application la plus commune d'une pompe à membrane est la pulvérisation agricole. Ci-dessous, le circuit de base d'un pulvérisateur.

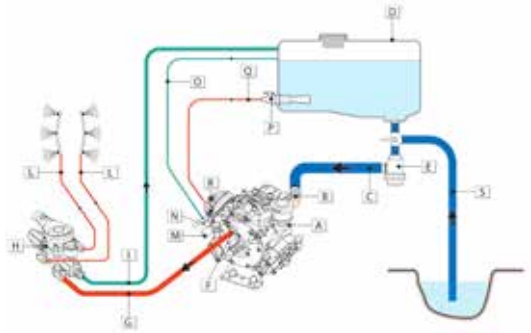

A – Pompe à membrane
B – Entrée de la pompe
C – Conduite d'aspiration
D – Réservoir
E – Filtre d'aspiration
F – Sortie de la pompe
G – Conduite de pression
H – Régulateur - Unité de commande
I – Tuyau de dérivation
L – Tuyau de pulvérisation
M – Soupape de sécurité
N – Dérivation de la soupape de sécurité
O – Tuyau de dérivation - Soupape de sécurité
P – Agitateur
Q – Conduite d'agitation
R – Sortie auxiliaire
S - Conduite de chargement

CONDUITE D'ASPIRATION (bleue)
Une pompe peut aspirer du liquide à partir de différentes sources, c'est-à-dire :

- **Réservoir principal (D) :** lorsque le pulvérisateur fonctionne dans les modes suivants : pulvérisation, agitation, dérivation.
- **Sources d'eau externes :** canaux, bassins, dépôts d'eau, par la conduite de chargement **(S)** : pulvérisateur fonctionnant en mode de chargement.
- **Réservoir d'eau propre** pour rincer le réservoir, la pompe et le circuit ; le pulvérisateur fonctionne en mode rinçage (non représenté sur le diagramme).

La sortie du réservoir doit être placée tout en bas, afin d'assurer un drainage complet.

Un **filtre d'aspiration (E)** dont le débit et la taille de mailles adaptés à la capacité de la pompe est fortement recommandé.

Les conduites d'aspiration et de chargement sont constituées de tuyaux en plastique renforcé, suffisamment rigides pour contrer le vide et empêcher les parois de coller sous l'effet de l'aspiration, ce qui aurait l'effet d'étrangler l'entrée. **Le diamètre intérieur du tuyau doit être égal au diamètre extérieur de l'entrée de la pompe (B).**

Á l'entrée du filtre d'aspiration **(E)** est placé un **robinet à boisseau sphérique** à 3 ou 4 voies, pour passer du mode chargement au mode pulvérisation ou rinçage.

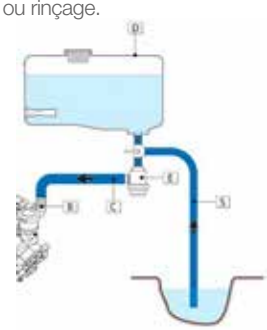

Suite à la page 231

Pour toute information supplémentaire, consulter le site web de Comet ou contacter notre personnel à l'adresse info@comet-spa.com

DER MASCHINENKREISLAUF

Die häufigste Anwendung einer Membranpumpe ist die landwirtschaftliche Bewässerung. Nachfolgend der grundlegende Kreislauf eines Sprühgeräts.

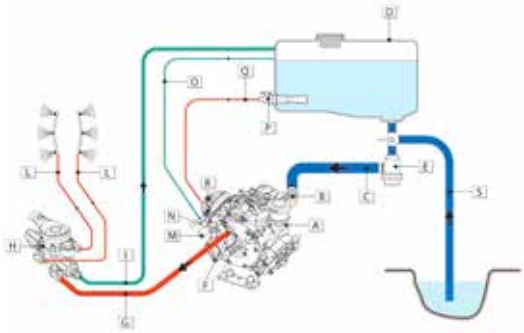

A – Membranpumpe
B – Pumpeneinlass
C – Ansaugschlauch
D – Tank
E – Ansaugfilter
F – Pumpenauslass
G – Druckschlauch
H – Druckregler - Steuereinheit
I – Bypass-Rohr
L – Sprührohr
M – Sicherheitsventil
N – Bypass des Sicherheitsventils
O – Bypass-Rohr Sicherheitsventil
P – Rührwerk
Q – Rührrohr
R – Nebenauslass
S – Füllrohr

ANSAUGSCHLAUCH (blau)
Eine Pumpe kann Flüssigkeit aus verschiedenen Quellen ansaugen, z. B.:

- ***Haupttank (D):*** *Wenn das Sprühgerät in den folgenden Modi arbeitet: Sprühen, Rühren, Bypass.*
- ***Externe Wasserquellen:*** *Kanäle, Becken, Wasserreservoirs, über das Füllrohr* ***(S)****: Das Sprühgerät arbeitet im Füllmodus.*
- ***Frischwassertank*** *zum Spülen von Tank, Pumpe und Kreislauf; das Sprühgerät arbeitet im Spülmodus (nicht im Diagramm dargestellt).*

Der Tankauslass muss sich im untersten Teil befinden, um eine vollständige Entleerung zu gewährleisten.

Ein ***Saugfilter (E)*** *mit einer Durchflussrate und einem Netz, die an die Pumpleistung angepasst sind, wird dringend empfohlen.*

Die Ansaug- und Füllrohre bestehen aus verstärktem Kunststoff, der steif genug ist, um dem Vakuum standzuhalten und ein Anhaften der Wände durch die Saugwirkung zu verhindern, wodurch eine Verengung des Einlasses vermieden wird.
Der Innendurchmesser des Rohrs muss dem Außendurchmesser des Pumpeneinlasses (B) entsprechen.

Am Einlass des Ansaugfilters ***(E)*** *befindet sich ein 3- oder 4-Wege-****Kugelhahn****, um zwischen Befüll- und Sprüh- oder Spülmodus zu wechseln.*

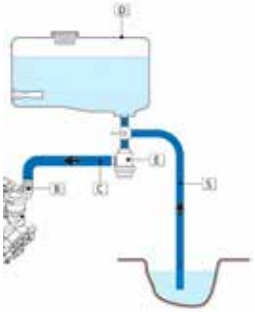

Weiter auf Seite 231

Weitere Informationen sind auf der Comet-Website zu finden oder können von unseren Mitarbeitern unter info@comet-spa.com angefordert werden

YB 75

POMPES À PISTONS Á HAUTE PRESSION / *HOCHDRUCK-KOLBENPUMPEN*

HIGHLIGHTS

- 40 bar
  580 p.s.i.
- 66 l/min
  17,4 US gpm
- 600 rpm
- 6,9 HP
  5,1 kW
- Aluminium anodisé
  traitement de cataphorèse
  Eloxiertes Aluminium
  Kataphorese-Behandlung

CARACTÉRISTIQUES

Configuration : 3 pistons glissants avec cylindre en céramique. Pièces en contact avec le liquide : aluminium anodisé avec traitement de cataphorèse. Double joint avec collecte de l'égouttement. Système breveté anti-usure des déflecteurs d'huile des pistons.

EIGENSCHAFTEN

Konfiguration: 3 gleitende Kolben mit Keramikzylinder. Teile, die mit der Flüssigkeit in Berührung kommen: eloxiertes Aluminium mit Kataphorese-Behandlung. Doppelte Dichtung mit Tropfensammler. Patentiertes Verschleißschutzsystem für Öldichtungen der Kolben.

AVANTAGES

1. Le joint sur le piston et sa résistance à l'abrasion assurent une étanchéité durable entre les pièces en contact avec les fluides et la transmission mécanique.
2. Entretien facile grâce à l'accès immédiat aux pièces en contact avec les fluides.
3. Composants surdimensionnés en mesure de résister au couple, aux poussées et aux désalignements générés par la transmission de puissance.
4. Couvercles de prise de force disponibles en version rainurée M ou F 1" 3/8.

VORTEILE

1. *Die Dichtung am Kolben und ihre Widerstandsfähigkeit gegen Abrieb sorgen für eine langlebige Abdichtung zwischen den Teilen, die mit Flüssigkeiten in Berührung kommen, und dem mechanischen Antrieb.*
2. *Einfache Wartung dank sofortigem Zugang zu den Teilen, die mit Flüssigkeiten in Berührung kommen.*
3. *Überdimensionierte Bauteile, die Drehmomenten, Schubkräften und Fehlausrichtungen standhalten, die durch die Kraftübertragung entstehen.*
4. *Zapfwellenabdeckungen in Nutausführung M oder F 1" 3/8 erhältlich.*

APPLICATIONS · *ANWENDUNGSBEREICHE*

Pulvérisateurs
Sprühgeräte

Lutte contre l'incendie
Brandschutz

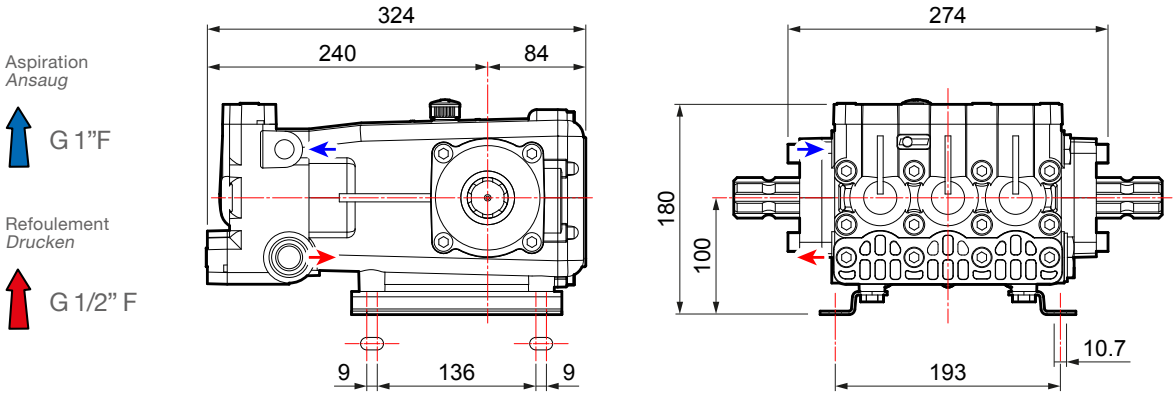

CARACTÉRISTIQUES TECHNIQUES · *TECHNISCHE EIGENSCHAFTEN*

YB 75			0 bar - 0 p.s.i		20 bar - 290 p.s.i		30 bar - 435 p.s.i		40 bar - 580 p.s.i			
RPM	l/min	U.S.g.p.m.	HP	kW	HP	kW	HP	kW	HP	kW	kg	lb
400	44	11,6	0,4	0,3	2,6	1,9	3,6	2,6	4,6	3,4		
450	49	13,1	0,4	0,3	2,9	2,1	4,0	2,9	5,1	3,8		
500	55	14,5	0,5	0,4	3,2	2,3	4,4	3,3	5,7	4,2	17	37,5
550	60	16,0	0,5	0,4	3,6	2,6	4,9	3,6	6,4	4,7		
600	66	17,4	0,5	0,3	3,9	2,9	5,3	3,9	6,9	5,1		

VERSIONS DISPONIBLES · *ERHÄLTLICHE VERSIONEN*

A 1" 3/8 M - 1" 3/8 M

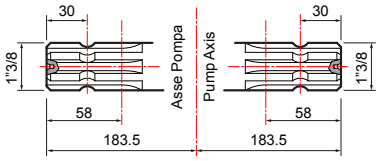

B 1" 3/8 M - 1" 3/8 F

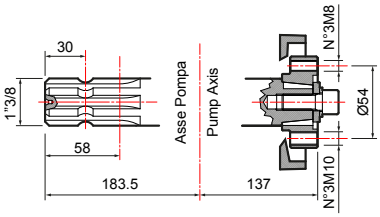

POMPE ET APPLICATIONS · *PUMPE UND ANWENDUNGSBEREICHE*

APPLICATIONS · *ANWENDUNGSBEREICHE*	TYPE D'ARBRE · *WELLENTYP* Code pompe · *Pumpencode*	APPLICATIONS · *ANWENDUNGSBEREICHE*

Protection du cardan *Kardanwellenschutz* **UNI EN ISO 4254**	**10002-01783**
Protection du cardan *Kardanwellenschutz*	**10002-01754**
Bouchon d'arbre M *Kappe für Keilwelle*	**00042-00117**

A

1" 3/8 M - 1" 3/8 M

YB 75
30065-00001
avec pieds / *mit Füßen*

Protection du cardan *Kardanwellenschutz* **UNI EN ISO 4254**	**10002-01783**
Protection du cardan *Kardanwellenschutz*	**10002-01754**
Bouchon d'arbre M *Kappe für Keilwelle*	**00042-00117**

B

1" 3/8 M - 1" 3/8 F

YB 75
30065-00002
avec pieds / *mit Füßen*

Réducteurs pour moteurs à explosion *Untersetzungsgetriebe für Verbrennungsmotor*	
Extension 4 (SAE J 609 a) R.R: 1 : 6,44 - 3600 rpm	**10001-04663**
Extension 4 (SAE J 609 a) R.R: 1 : 6,44 - 3600 rpm	**10001-04664**
Réducteurs pour moteur électrique *Untersetzungsgetriebe für Elektromotor*	
Gr. 112 (Hz 50 - 2 pôles / *2-polig*) R.R. 1 : 5,09 - 2800 rpm	**10001-04665**
Adaptateur pour moteur hydraulique *Adapter für Hydraulikmotor*	
Arbre cylindrique Ø 25" avec clavette 8 mm *Zylinderwelle Ø 25" mit 8 mm-Passfeder*	**10001-00536**
Kit poulie *Riemenscheiben-Satz*	
2 rainures A Ø 247 *2 Nuten A Ø 247*	**10001-04549**
2 rainures A Ø 292 *2 Nuten A Ø 292*	**10001-04550**
3 rainures A Ø 300 *3 Nuten A Ø 300*	**10001-04559**
3 rainures A Ø 350 *3 Nuten A Ø 350*	**10001-04540**

Réducteurs / *Untersetzungsgetriebe.* **Adaptateurs / *Adapter.*** **Poulies / *Riemenscheibe.*** **Multiplicateurs / *Übersetzungsgetriebe.*** **Protections / *Schutzvorrichtungen.***

GROUPES DE COMMANDE SUR POMPE · *DRUCKREGLER AN PUMPE*

GCP 3V

	NO. DE VOIES *ANZ. WEGE*	PRESSION *DRUCK* bar (p.s.i.)	CODE *CODE*	Kit raccord sur pompe *Anschlusssatz an Pumpe* (Obligatoire/*Erforderlich*)
	3	40 (580)	**42001-00019**	**00009-01133**

GROUPES DE COMMANDE Á DISTANCE · *FERN-DRUCKREGLER*

(Pour plus de détails, voir page 236 · *Nähere Informationen auf Seite 236)*

GCP 3V

	NO. DE VOIES *ANZ. WEGE*	PRESSION *DRUCK* bar (p.s.i.)	CODE *CODE*
	3	40 (580)	**42001-00019**

KIT DE COMMANDE Á DISTANCE · *FERNBEDIENUNGS-SET*

	Gerade Anschlüsse G 1/2" *Gerade Anschlüsse G 1/2"*		Raccords droits avec autobloquants G 1/2" *Gerade Anschlüsse mit selbstsich. Vorrichtungen G 1/2"*
	10001-04630		**10001-04629**

HPR 2

	NO. DE VOIES *ANZ. WEGE*	PRESSION *DRUCK* bar (p.s.i.)	CODE *CODE*	Version avec soupape en Stellite *Version mit Stellit-Ventil*	Kit de raccords porte-tuyau *Schlauchanschluss-Set*	
	3	40 (580)	**42001-00117**	**Á la demande / *Auf Anfrage***	Ø 8x10 (n. 3 pièces/*Stück*)	**00009-00996**

KIT DE COMMANDE Á DISTANCE · *FERNBEDIENUNGS-SET*

	Raccords droits avec autobloquants *Gerade Anschlüsse mit selbstsich. Vorrichtungen*
	10001-04631

VR 40

	PRESSION *DRUCK* bar (p.s.i.)	Avec manomètre *Mit Druckmesser*	Sans manomètre *Ohne Druckmesser*
	40 (580)	**42001-00051**	**42001-00036**

ARGO SERIES

ARGO

	PRESSION *DRUCK* bar (p.s.i.)	Sans manomètre *Ohne Druckmesser*	Avec manomètre *Mit Druckmesser*
	50 (725)	**42001-00307**	**42001-00308**

ARGO HD

	PRESSION *DRUCK* bar (p.s.i.)	Sans manomètre *Ohne Druckmesser*	Avec manomètre *Mit Druckmesser*
	50 (725)	**42001-00305**	**42001-00306**

ARGO C

	PRESSION *DRUCK* bar (p.s.i.)	Sans manomètre *Ohne Druckmesser*	Avec manomètre *Mit Druckmesser*
	50 (725)	**42001-00311**	**42001-00312**

ARGO HDC

	PRESSION *DRUCK* bar (p.s.i.)	Sans manomètre *Ohne Druckmesser*	Avec manomètre *Mit Druckmesser*
	50 (725)	**42001-00309**	**42001-00310**

KIT DE COMMANDE Á DISTANCE · *FERNBEDIENUNGS-SET*

	Kit plaque de fixation, commande à distance *Satz Befestigungsplatte, Fernausführung*		Raccords coudés *Gebogene Anschlüsse*		Raccords coudés avec autobloquants *Gebogene Anschlüsse mit selbstsich. Vorrichtungen*
	00071-01795		**00009-00877**		**10001-04618**

SOUPAPES DE SÉCURITÉ · *SICHERHEITSVENTILE*

Non incluse
Nicht mitgeliefert

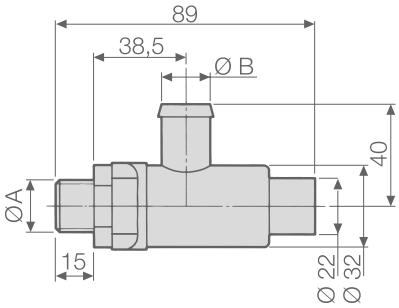

POMPES *PUMPEN*	CODE *CODE*	CARACTÉRISTIQUES TECHNIQUES · *TECHNISCHE EIGENSCHAFTEN*			
		Ø A	Ø B mm (in)	PRESSION *DRUCK* bar (p.s.i.)	Couleur *Farbe*
YB 75	**10002-01446**	G 3/8	13 (0,51)	40 (580)	Orange - *Orange*

AUTRES ACCESSOIRES · *SONSTIGES ZUBEHÖR*

	Kit raccord porte-tuyau aspiration droit Ø 30 *Gerades Schlauchanschluss-Set für Ansaug Ø 30*	CODE *CODE* **00009-00161**
	Kit raccord porte-tuyau aspiration coudé Ø 30 *Gebogenes Schlauchanschluss-Set für Ansaug Ø 30*	CODE *CODE* **00009-00289**

KIT D'ENTRETIEN · *WARTUNGSSATZ*

SÉRIE *BAUREIHE*	MODÈLE *MODELL*	CODE *CODE*
YB	75	**10001-01306**

COMET BLOG : Cultiver la Connaissance
BLOG COMET: Wissen pflegen

LE DIAGRAMME DE LA PLOMBERIE

CONDUITES DE PRESSION/REFOULEMENT (rouge)
Les conduites de pression sont normalement au nombre de deux :
- **Conduite de pulvérisation :** son but est d'alimenter les buses. La conduite de pression **(G)** relie la pompe **(F)** à l'unité de commande **(H)** et, par conséquent, aux conduites de pulvérisation **(L)**.
- **Conduite d'agitation :** l'agitateur **(P)** doit être placé au fond du réservoir **(D)** et a pour fonction d'agiter le liquide, tout en évitant ainsi la sédimentation des substances chimiques. L'agitateur est alimenté par une sortie auxiliaire **(R)**.

Dans la figure, la sortie est située sur la pompe, mais une conduite d'agitation peut également être réalisée en montant une soupape à trois voies sur la conduite de pression.

Une conduite de pression/refoulement est essentiellement constituée d'un **tuyau en caoutchouc présentant des caractéristiques adéquates en termes de taille et de résistance à la pression**, de manière à répondre aux spécifications du traitement.

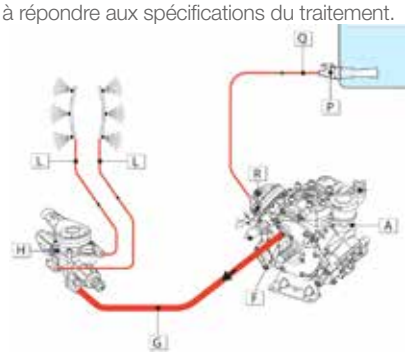

CONDUITES DE DÉRIVATION (vertes)
Les conduites de dérivation sont nécessaires pour renvoyer le liquide dans le réservoir. Il s'agit des éléments suivants :
- **Conduite de dérivation principale (I) :** renvoie le débit en excès du régulateur vers le réservoir.
- **Dérivation de la vanne de sécurité (M) :** en cas de pics de pression, elle renvoie le débit en excès dans le réservoir, par la conduite (O), tout en évitant ainsi les pannes et la contamination de l'environnement.

Les orifices de décharge de la dérivation doivent être placés dans la partie supérieure du réservoir, car dans la partie inférieure, l'eau à l'intérieur du réservoir créerait une forte contre-pression, entravant ainsi le retour normal avec une perte de performance et une défaillance prématurée de la pompe.

Les conduites de pression (G) et d'agitation (Q) sont des conduites à haute pression, tandis que les conduites de dérivation (I-O) sont à basse pression.

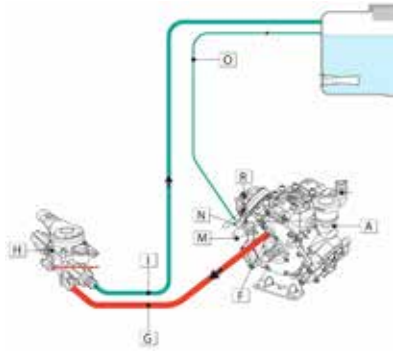

Pour toute information supplémentaire, consulter le site web de Comet ou contacter notre personnel à l'adresse info@comet-spa.com

DER MASCHINENKREISLAUF

DRUCKSCHLAUCH / ZULAUFSCHLAUCH (rot)
Normalerweise gibt es zwei Druckleitungen:
- ***Sprühschlauch:*** *dient zur Versorgung der Düsen. Der Druckschlauch* ***(G)*** *verbindet die Pumpe* ***(F)*** *mit der Steuereinheit* ***(H)*** *und anschließend mit den Sprührohren* ***(L)****.*
- ***Rührrohr:*** *Das Rührwerk* ***(P)*** *muss am Boden des Tanks* ***(D)*** *angebracht werden, um die Flüssigkeit zu mischen und die Ablagerung von Chemikalien zu verhindern. Das Rührwerk wird über einen Hilfsausgang* ***(R)*** *gespeist.*

In der Abbildung ist der Ausgang an der Pumpe positioniert, aber ein Rührrohr kann auch durch den Einbau eines 3-Wege-Ventils in die Druckleitung realisiert werden.

in Druck-/Zulaufschlauch besteht im Wesentlichen aus ***einem Gummischlauch mit geeigneten Eigenschaften in Bezug auf Größe und Druckfestigkeit,****, um die Behandlungsspezifikationen zu erfüllen.*

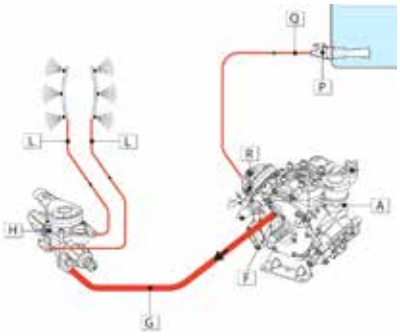

BYPASS-ROHRE (grün)
Die Bypass-Rohre sind für den Rückfluss der Flüssigkeit in den Tank erforderlich. Sie umfassen:
- ***Hauptbypass-Rohr (I):*** *Leitet den vom Regler kommenden Überfluss zurück in den Tank.*
- ***Bypass des Sicherheitsventils (M):*** *Bei Druckspitzen leitet er den überschüssigen Durchfluss über den Schlauch (O) zurück in den Tank, um Störungen und Umweltverschmutzung zu vermeiden.*

Die Bypass-Ablassöffnungen müssen im oberen Teil des Tanks positioniert werden, da das vorhandene Wasser im unteren Teil einen starken Gegendruck erzeugen würde, der den normalen Rücklauf behindert und zu Leistungsverlusten und vorzeitigen Ausfällen der Pumpe führt.

Die Druckleitungen (G) und Rührleitungen (Q) sind Leitungen mit vollem Druck, während die Bypassleitungen (I-O) einen niedrigeren Druck haben.

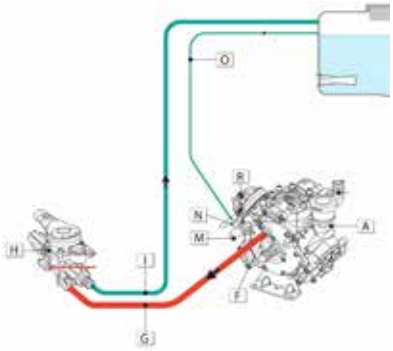

Weitere Informationen sind auf der Comet-Website zu finden oder können von unseren Mitarbeitern unter info@comet-spa.com angefordert werden

YB 150

POMPES À PISTONS Á HAUTE PRESSION / *HOCHDRUCK-KOLBENPUMPEN*

HIGHLIGHTS

- 40 bar
  580 p.s.i.
- 132 l/min
  34,8 US gpm
- 600 rpm
- 13,9 HP
  10,2 kW
- Aluminium anodisé
  traitement de cataphorèse
  Eloxiertes Aluminium
  Kataphorese-Behandlung

CARACTÉRISTIQUES

Configuration : 6 pistons glissants avec cylindre en céramique. Pièces en contact avec le liquide : aluminium anodisé avec traitement de cataphorèse. Double joint avec collecte de l'égouttement. Système breveté anti-usure des déflecteurs d'huile des pistons. Aspiration avec un seul accouplement.

EIGENSCHAFTEN

Konfiguration: 6 gleitende Kolben mit Keramikzylinder. Teile, die mit der Flüssigkeit in Berührung kommen: eloxiertes Aluminium mit Kataphorese-Behandlung. Doppelte Dichtung mit Tropfensammler. Patentiertes Verschleißschutzsystem für Öldichtungen der Kolben. Ansaugung mit nur einem Anschluss.

AVANTAGES

1. Le joint sur le piston et sa résistance à l'abrasion assurent une étanchéité durable entre les pièces en contact avec les fluides et la transmission mécanique.
2. Entretien facile grâce à l'accès immédiat aux pièces en contact avec les fluides.
3. Composants surdimensionnés en mesure de résister au couple, aux poussées et aux désalignements générés par la transmission de puissance.
4. Couvercles de prise de force disponibles en version rainurée M ou F 1" 3/8.

VORTEILE

1. *Die Dichtung am Kolben und ihre Widerstandsfähigkeit gegen Abrieb sorgen für eine langlebige Abdichtung zwischen den Teilen, die mit Flüssigkeiten in Berührung kommen, und dem mechanischen Antrieb.*
2. *Einfache Wartung dank sofortigem Zugang zu den Teilen, die mit Flüssigkeiten in Berührung kommen.*
3. *Überdimensionierte Bauteile, die Drehmomenten, Schubkräften und Fehlausrichtungen standhalten, die durch die Kraftübertragung entstehen.*
4. *Zapfwellenabdeckungen in Nutausführung M oder F 1" 3/8 erhältlich.*

APPLICATIONS · *ANWENDUNGSBEREICHE*

Pulvérisateurs
Sprühgeräte

Lutte contre l'incendie
Brandschutz

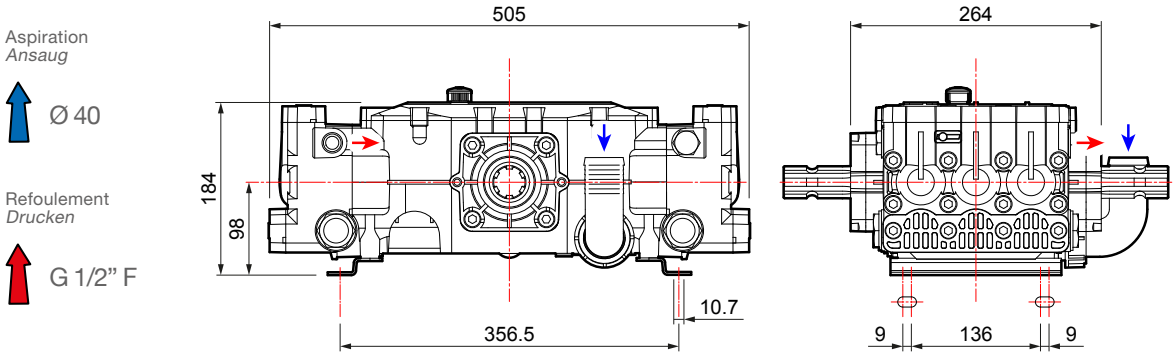

CARACTÉRISTIQUES TECHNIQUES · *TECHNISCHE EIGENSCHAFTEN*

YB 150			0 bar - 0 p.s.i		20 bar - 290 p.s.i		30 bar - 435 p.s.i		40 bar - 580 p.s.i			
RPM	l/min	U.S.g.p.m.	HP	kW	HP	kW	HP	kW	HP	kW	kg	lb
400	88	23,2	0,8	0,6	5,1	3,8	7,1	5,2	9,1	6,7		
450	99	26,1	0,9	0,6	5,7	4,2	8,0	5,9	10,3	7,6		
500	110	29,0	1,0	0,7	6,4	4,7	8,9	6,5	11,4	8,4	30	66,1
550	121	31,9	1,0	0,7	7,1	5,2	9,8	7,2	12,7	9,4		
600	132	34,8	0,9	0,7	7,9	5,8	10,7	7,8	13,9	10,2		

VERSIONS DISPONIBLES · *ERHÄLTLICHE VERSIONEN*

A 1" 3/8 M - 1" 3/8 M

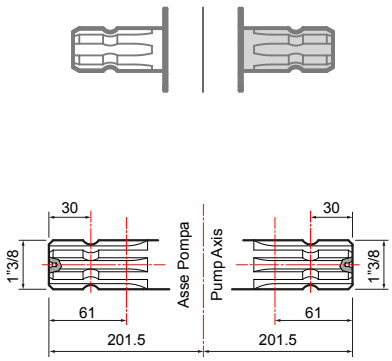

B Ø 35 M - 1" 3/8 M

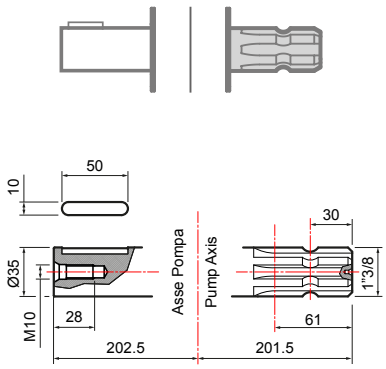

POMPE ET APPLICATIONS · *PUMPE UND ANWENDUNGSBEREICHE*

APPLICATIONS · *ANWENDUNGSBEREICHE*	TYPE D'ARBRE · *WELLENTYP* Code pompe · *Pumpencode*	APPLICATIONS · *ANWENDUNGSBEREICHE*

Protection du cardan *Kardanwellenschutz* **UNI EN ISO 4254**	**10002-01780**
Protection du cardan *Kardanwellenschutz*	**10002-01741**
Bouchon d'arbre M *Kappe für Keilwelle*	**00042-00117**

A

1" 3/8 M - 1" 3/8 M

YB 150
30063-00001
avec pieds / *mit Füßen*

Protection du cardan *Kardanwellenschutz* **UNI EN ISO 4254**	**10002-01780**
Protection du cardan *Kardanwellenschutz*	**10002-01741**
Bouchon d'arbre M *Kappe für Keilwelle*	**00042-00117**

Kit poulie *Riemenscheiben-Satz*	
5 rainures A Ø 320 *5 Nuten A Ø 320*	**10001-04558**

B

Ø 35 M - 1" 3/8 M

YB 150
30063-00002
avec pieds / *mit Füßen*

Réducteurs / *Untersetzungsgetriebe.* **Adaptateurs / *Adapter.*** **Poulies / *Riemenscheibe.*** **Multiplicateurs / *Übersetzungsgetriebe.*** **Protections / *Schutzvorrichtungen.***

GROUPES DE COMMANDE SUR POMPE · *DRUCKREGLER AN PUMPE*

VRS

	NO. DE VOIES *ANZ. WEGE*	RACCORD PORTE-TUYAU *SCHLAUCHANSCHLUSS* Ø	REFOULEMENT *DRUCKEN*	CODE *CODE*
	1	24	Droit - *Gerade*	**10002-00926**

GROUPES DE COMMANDE Á DISTANCE · *FERN-DRUCKREGLER*

(Pour plus de détails, voir page 236 · *Nähere Informationen auf Seite 236)*

HPR 2

	NO. DE VOIES *ANZ. WEGE*	PRESSION *DRUCK* bar (p.s.i.)	CODE *CODE*	Version avec soupape en Stellite *Version mit Stellit-Ventil*	Kit de raccords porte-tuyau *Schlauchanschluss-Set*	
	3	40 (580)	**42001-00117**	**Á la demande / *Auf Anfrage***	Ø 8x10 (n. 3 pièces/*Stück*)	**00009-00996**

KIT DE COMMANDE Á DISTANCE · *FERNBEDIENUNGS-SET*

	Raccords coudés *Gebogene Anschlüsse*		Raccords coudés avec autobloquants *Gebogene Anschlüsse mit selbstsich. Vorrichtungen*
	00009-00877		**10001-04618**

ARGO SERIES

ARGO

	PRESSION *DRUCK* bar (p.s.i.)	Sans manomètre *Ohne Druckmesser*	Avec manomètre *Mit Druckmesser*
	50 (725)	**42001-00307**	**42001-00308**

ARGO HD

	PRESSION *DRUCK* bar (p.s.i.)	Sans manomètre *Ohne Druckmesser*	Avec manomètre *Mit Druckmesser*
	50 (725)	**42001-00305**	**42001-00306**

ARGO C

	PRESSION *DRUCK* bar (p.s.i.)	Sans manomètre *Ohne Druckmesser*	Avec manomètre *Mit Druckmesser*
	50 (725)	**42001-00311**	**42001-00312**

ARGO HDC

	PRESSION *DRUCK* bar (p.s.i.)	Sans manomètre *Ohne Druckmesser*	Avec manomètre *Mit Druckmesser*
	50 (725)	**42001-00309**	**42001-00310**

KIT DE COMMANDE Á DISTANCE · *FERNBEDIENUNGS-SET*

	Kit plaque de fixation, commande à distance *Satz Befestigungsplatte, Fernausführung*		Raccords coudés *Gebogene Anschlüsse*		Raccords coudés avec autobloquants *Gebogene Anschlüsse mit selbstsich. Vorrichtungen*
	00071-01795		**00009-00877**		**10001-04618**

AUTRES ACCESSOIRES · *SONSTIGES ZUBEHÖR*

	Kit raccord porte-tuyau aspiration droit Ø 40 *Gerades Schlauchanschluss-Set für Ansaug Ø 40*	CODE *CODE*
		00009-00086

KIT D'ENTRETIEN · *WARTUNGSSATZ*

SÉRIE *BAUREIHE*	MODÈLE *MODELL*	CODE *CODE*
YB	150	**10001-01307**

Groupes de commande
Druckregler

Tout comme toute autre pompe fonctionnant par déplacement positif, la pompe à membrane doit inclure dans son circuit type un **groupe de commande** équipé d'une dérivation sur la ligne de refoulement.
Cet élément possède une double fonction :

- **réguler la pression/débit** afin que le liquide soit délivré selon les paramètres souhaités, garantissant ainsi les meilleurs résultats sans endommager les plantes ni le sol ;
- éviter que la pression générée dépasse la **pression maximale autorisée** par la pompe, prévenant ainsi des pannes ou des dommages matériels.

En règle générale, un groupe de commande se compose des éléments suivants :

- une soupape générale, pour la fermeture principale ;
- une soupape de régulation de la pression/débit (en option sur certaines versions) ;
- une dérivation nécessaire pour le retour de l'écoulement en excès au réservoir ;
- une soupape ou des robinets de sectionnement, pour distribuer l'écoulement aux différentes conduites ;
- un manomètre.

*Wie jede andere Pumpe mit positiver Verdrängung muss auch die Membranpumpe in ihrem Standardkreislauf einen **Druckregler** mit Bypass in der Druckleitung enthalten.*
Dieses Element hat eine doppelte Funktion:

- ***Regulierung von Druck/Durchfluss**, damit die abzugebende Flüssigkeit gemäß den gewünschten Parametern abgegeben wird, um das bestmögliche Ergebnis zu erzielen, ohne Pflanzen oder Boden zu schädigen;*
- *Vermeidung, dass der erzeugte Druck den von der Pumpe selbst **zugelassenen Maximaldruck** überschreitet, um Ausfälle oder Schäden an den Geräten zu vermeiden.*

Im Allgemeinen besteht der Druckregler aus folgenden Elementen:

- *ein Hauptventil für die Hauptabsperrung;*
- *ein Druck-/Durchflussregelventil (optional bei einigen Versionen);*
- *ein Bypass, der für den Rückfluss des überschüssigen Durchflusses zum Tank erforderlich ist;*
- *ein Ventil oder Absperrhähne, um den Durchfluss auf die verschiedenen Leitungen zu verteilen;*
- *ein Druckmesser.*

Groupes de Commande *Druckregler*	SUR POMPE *AN PUMPE*	Á DISTANCE *FERNBEDIENUNG*	bar	p.s.i.	l/min	U.S.g.p.m.	n°	kg	Lb
GENIUS PP	●		15	220	25	6,6	-	0,8	1,76
GENIUS PA	●		15	220	25	6,6	-	0,8	1,76
			20	290	25	6,6	-	0,8	1,76
VR 10	●		10	145	50	13,2	-	0,3	0,66
VR 15	●		15	220	50	13,2	-	0,5	1,1
HYDRA	●	●	20	290	50	13,2	1/2	0,9	2
SIRIUS	●	●	15	220	40	10,6	2/3	0,9	2
			30	435	40	10,6	2/3	0,9	2
			40	580	50	13,2	2/3	0,9	2
POLARIS		●	15	220	50	13,2	2/3	1,2	2,6
			30	435	50	13,2	2/3	1,2	2,6
			40	580	50	13,2	2/3	1,2	2,6
GCP 20	●		20	290	40	10,6	-	0,29	0,64
GCP 30	●		30	435	55	14,5	-	0,29	0,64
GCP 2V	●		40	580	40	10,6	2	1	2,2
GCP 3V	●	●	15	220	100	26,4	3	1,2	2,6
			20	290	100	26,4	3	1,2	2,6
			30	435	100	26,4	3	1,2	2,6
			40	580	100	26,4	3	1,2	2,6
			50	725	100	26,4	3	1,2	2,6
HPR 2		●	20	290	150	39,7	3	2,6	5,7
			40	580	150	39,7	3	2,6	5,7
			50	725	150	39,7	3	2,6	5,7
VR 20		●	20	290	100	26,4	-	0,96	2,12
VR 40		●	40	580	100	26,4	-	0,96	2,12
GEMINI	●		40	580	50	13,2	2	0,9	2
ARGO		●	50	725	180	47,6	2/4	3,5	7,7
ARGO-C		●	50	725	180	47,6	2/4	4,2	9,2
ARGO HD		●	50	725	180	47,6	2/4	4,9	10,8
ARGO HDC		●	50	725	180	47,6	2/4	5,6	12,3
VRS	●		50	725	240	63,4	-	2,6	5,7

MANOMÈTRE AVEC ÉCHELLE LOGARITHMIQUE
DRUCKMESSER MIT LOGARITHMISCHER SKALA

Nouveau manomètre WIKA avec échelle de lecture logarithmique (isométrique) et graduation selon EN12761.
Connexion radial G1/4B, boîtier en acier inoxydable, liquide de remplissage : glycérine. En option pour les groupes de commande GCP, HPR2, VR40, ARGO, ARGO-C, ARGO HD et ARGO HDC.

Neues Messgerät von WIKA mit logarithmischer (isometrischer) Skala und Graduierung gemäß EN12761.
Radialer Anschluss G1/4B, Edelstahlgehäuse, Füllflüssigkeit: Glyzerin.
Optional für die Druckregler GCP, HPR2, VR40, ARGO, ARGO-C, ARGO HD und ARGO HDC.

CODE
CODE

00069-00104

Groupes de commande *Druckregler*	BPX	BP - BPS - BPV					MC	MP		P			APS						IDS		YA		YB	
	25	20/15 40 K	75 60 K 105 K 125 K 110 115 135	151 K	171 K 205 K	241 281 160 200 260	20/20 25	20 30	55	36/10 36/15	48 48 AP	40/20	31 41	51	61 71 96	101 121	145	141 166	960	1201 1401 1501 1701 2001 1000 1400 2200 2600	65 75	130 150	75	150
GENIUS 15	●																							
GENIUS 20	●																							
VR 10										●														
VR 15										●														
HYDRA							● ○																	
SIRIUS		● ○						● ○			● ○			● ○										
POLARIS		○						○			○			○										
GCP 20												●												
GCP 30									●															
GCP 2V													●											
GCP 3V		● ○	● ○						○		● ○		○	● ○	● ○	● ○			○		● ○		● ○	
HPR 2			○	○										○	○	○	○	○	○	○	○	○	○	○
VR 20 VR 40			○											○	○								○	
GEMINI													●											
ARGO ARGO HD ARGO C ARGO HDC														○	○	○	○	○	○	○	○	○	○	○
VRS																	●		●	●		●		

● = Sur pompe / *An pumpe.* ○ = Á distance / *Fernbedienung.*

VR 10 • VR 15

GROUPES DE COMMANDE DES POMPES À BASSE PRESSION / *DRUCKREGLER FÜR NIEDERDRUCKPUMPEN*

HIGHLIGHTS

- 10 - 15 bar
  145 - 217 p.s.i.
- 50 l/min
  13,2 US gpm
- Polyamide
  Polyamid
  Polypropylène
  Polypropylen
  Acier Inox
  Edelstahl

CARACTÉRISTIQUES

Pièces en contact avec le liquide : polypropylène et acier AISI 316-L pour VR 10, polyamide et acier AISI 316-L pour VR 15. Levier de mise à zéro de la pression. Soupape de réglage à pression constante. Manomètre pour VR 15.

EIGENSCHAFTEN

Teile, die mit der Flüssigkeit in Berührung kommen: Polypropylen und Stahl AISI 316-L für VR 10, Polyamid und Stahl AISI 316-L für VR 15. Druckrückstellhebel. Konstantdruckregelventil. Druckmesser für VR 15.

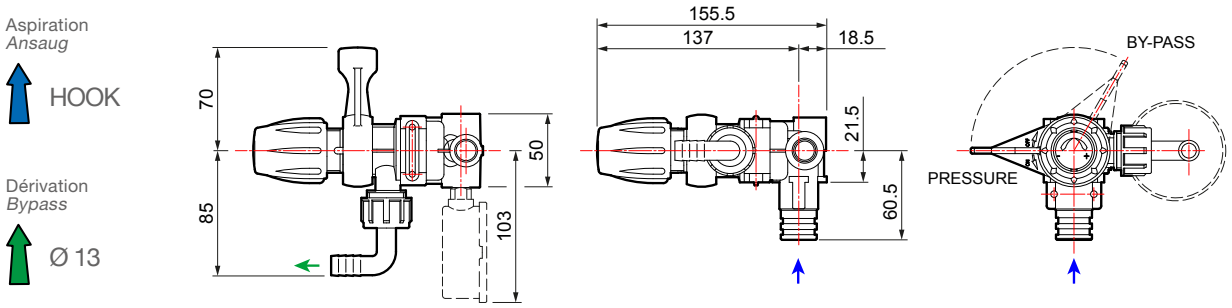

CARACTÉRISTIQUES TECHNIQUES · *TECHNISCHE EIGENSCHAFTEN*

GROUPE DE COMMANDE *DRUCKREGLER*	CODE *CODE*	NO. DE VOIES *ANZ. WEGE*	bar	p.s.i.	l/min	U.S.g.p.m.	kg	lb	SUR POMPE *AN PUMPE*	Á DISTANCE *FERNBEDIENUNG*	POMPES *PUMPEN*
VR 10	**42001-00153**	-	10	145	50	13,2	0,3	0,66	●	-	**P 36/10**
VR 15	**42001-00154**	-	15	217	50	13,2	0,5	1,1	●	-	**P 36/15**

HYDRA

GROUPES DE COMMANDE DES POMPES À BASSE PRESSION / *DRUCKREGLER FÜR NIEDERDRUCKPUMPEN*

HIGHLIGHTS

- 20 bar
  290 p.s.i.
- 50 l/min
  13,2 US gpm
- Polyamide
  Polyamid

CARACTÉRISTIQUES

Levier de mise à zéro de la pression. Soupape de réglage à pression constante. 1/2 voies.

EIGENSCHAFTEN

Druckrückstellhebel. Konstantdruckregelventil. 1/2 Wege.

Aspiration
Ansaug
G 1/2 M

Refoulement
Drucken
Ø 8

Dérivation
Bypass
Ø 13

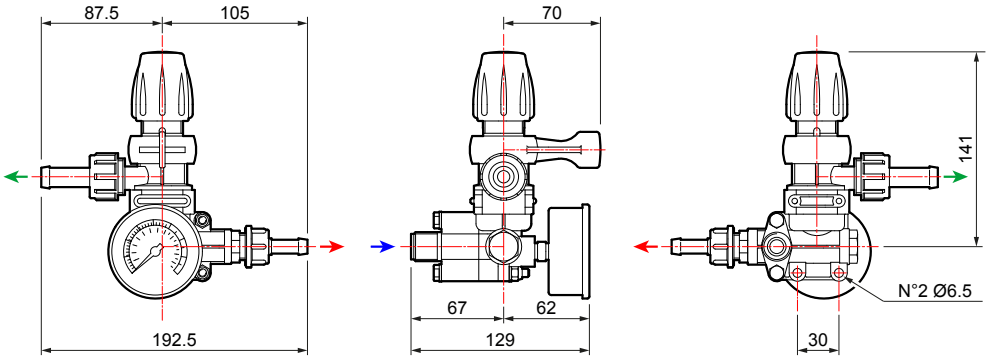

CARACTÉRISTIQUES TECHNIQUES · *TECHNISCHE EIGENSCHAFTEN*

GROUPE DE COMMANDE *DRUCKREGLER*	CODE *CODE*	NO. DE VOIES *ANZ. WEGE*	bar	p.s.i.	l/min	U.S.g.p.m.	kg	lb	SUR POMPE *AN PUMPE*	Á DISTANCE *FERNBEDIENUNG*	POMPES *PUMPEN*
HYDRA	**42001-00829**	1 - 2	20	290	50	13,2	0,9	2	●	●	**MC 20/20**

SIRIUS

GROUPES DE COMMANDE DES POMPES À BASSE-MOYENNE-HAUTE PRESSION / *DRUCKREGLER FÜR NIEDER-, MITTEL- UND HOCHDRUCKPUMPEN*

HIGHLIGHTS

- 40 bar
  580 p.s.i.
- 50 l/min
  13,2 US gpm
- Polyamide
  Polyamid

CARACTÉRISTIQUES

Levier de mise à zéro de la pression. Soupape de réglage à pression constante. 2/3 voies.

EIGENSCHAFTEN

Druckrückstellhebel. Konstantdruckregelventil. 2/3 Wege.

Aspiration
Ansaug
HOOK

Refoulement
Drucken
Ø 10

Dérivation
Bypass
Ø 19

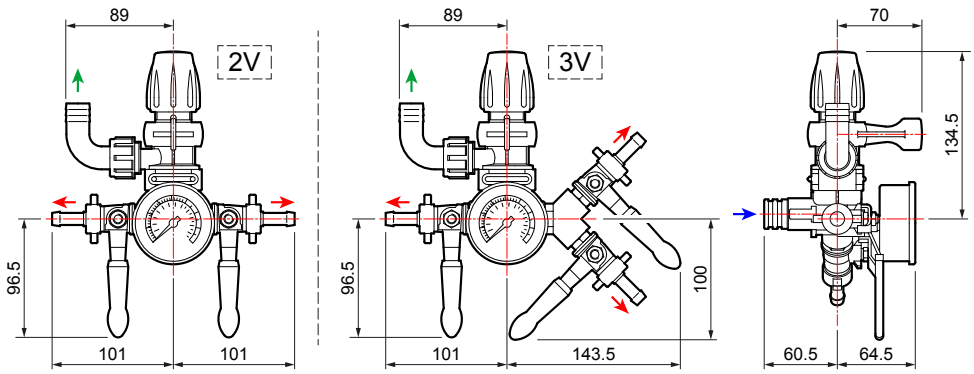

CARACTÉRISTIQUES TECHNIQUES · *TECHNISCHE EIGENSCHAFTEN*

GROUPE DE COMMANDE *DRUCKREGLER*	CODE *CODE*	NO. DE VOIES *ANZ. WEGE*	bar	p.s.i.	l/min	U.S.g.p.m.	kg	lb	SUR POMPE *AN PUMPE*	Á DISTANCE *FERNBEDIENUNG*	POMPES *PUMPEN*
SIRIUS	42001-00061	2	15	217	40	10,6	0,9	2	●	●	BP 20/15 - BP 40 K
	42001-00087	3									
	42001-00062	2	30	435	40	10,6	0,9	2	●	●	MP 20 - MP 30 P 48
	42001-00088	3									
	42001-00159	2	40	580	50	13,2	0,9	2	●	●	APS 51
	42001-00103	3									

POLARIS

GROUPES DE COMMANDE DES POMPES À BASSE-MOYENNE-HAUTE PRESSION / *DRUCKREGLER FÜR NIEDER-, MITTEL- UND HOCHDRUCKPUMPEN*

HIGHLIGHTS

- 40 bar
  580 p.s.i.
- 50 l/min
  13,2 US gpm
- Polyamide
  Polyamid

CARACTÉRISTIQUES

Levier de mise à zéro de la pression. Soupape de réglage à pression constante. 2/3 voies.

EIGENSCHAFTEN

Druckrückstellhebel. Konstantdruckregelventil. 2/3 Wege.

Aspiration
Ansaug
G 1/2 M

Refoulement
Drucken
Ø 10

Dérivation
Bypass
Ø 19

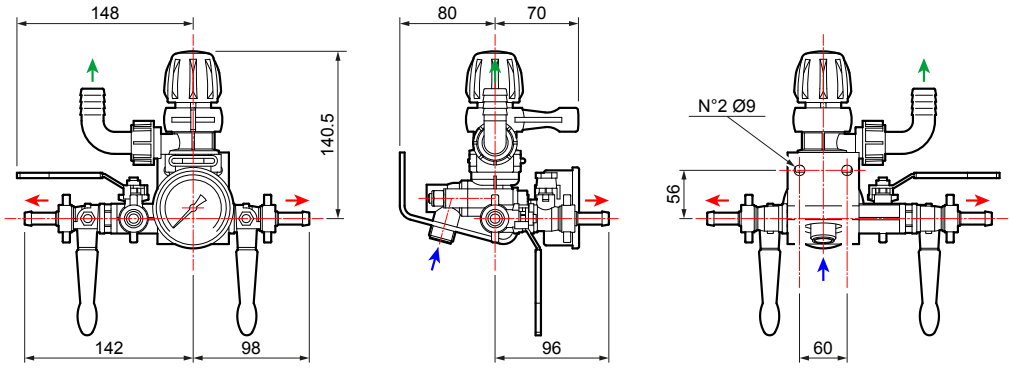

CARACTÉRISTIQUES TECHNIQUES · *TECHNISCHE EIGENSCHAFTEN*

GROUPE DE COMMANDE *DRUCKREGLER*	CODE *CODE*	NO. DE VOIES *ANZ. WEGE*	bar	p.s.i.	l/min	U.S.g.p.m.	kg	lb	SUR POMPE *AN PUMPE*	Á DISTANCE *FERNBEDIENUNG*	POMPES *PUMPEN*
POLARIS	**42001-00063**	3	15	217	50	13,2	1,2	2,6	-	●	**BP 20/15 - BP 40 K**
	42001-00316	3	30	435	50	13,2	1,2	2,6	-	●	**MP 20 - MP 30 P 48**
	42001-00318	2	40	580	50	13,2	1,2	2,6	-	●	**APS 31 - APS 41 - APS 51**
	42001-00320	3									

GCP 2V

GROUPES DE COMMANDE DES POMPES À BASSE-MOYENNE-HAUTE PRESSION / *DRUCKREGLER FÜR NIEDER-, MITTEL- UND HOCHDRUCKPUMPEN*

HIGHLIGHTS

- 40 bar
  580 p.s.i.
- 40 l/min
  10,6 US gpm
- Polyamide
  Polyamid

CARACTÉRISTIQUES

Levier de mise à zéro de la pression. Soupape de réglage à pression constante. 2 voies.

EIGENSCHAFTEN

Druckrückstellhebel. Konstantdruckregelventil. 2 Wege.

Aspiration
Ansaug
FLANGE

Refoulement
Drucken
Ø 10

Dérivation
Bypass
Ø 13

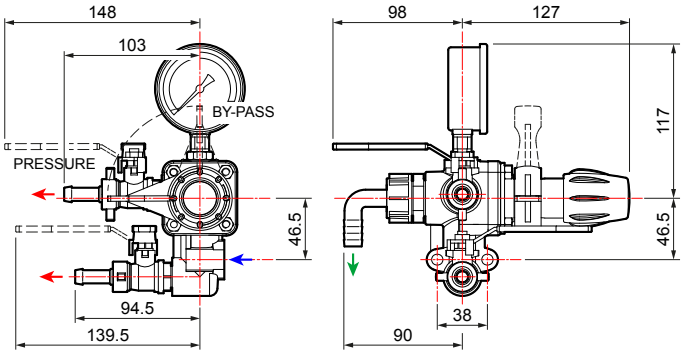

CARACTÉRISTIQUES TECHNIQUES · *TECHNISCHE EIGENSCHAFTEN*

GROUPE DE COMMANDE *DRUCKREGLER*	CODE *CODE*	NO. DE VOIES *ANZ. WEGE*	bar	p.s.i.	l/min	U.S.g.p.m.	kg	lb	SUR POMPE *AN PUMPE*	Á DISTANCE *FERNBEDIENUNG*	POMPES *PUMPEN*
GCP 2V	**42001-00119**	2	40	580	40	10,6	1,0	2,2	●	-	**APS 31 - APS 41**

GCP 3V

GROUPES DE COMMANDE DES POMPES À BASSE-MOYENNE-HAUTE PRESSION / *DRUCKREGLER FÜR NIEDER-, MITTEL- UND HOCHDRUCKPUMPEN*

HIGHLIGHTS

- 50 bar
  725 p.s.i.
- 100 l/min
  26,4 US gpm
- Polyamide
  Polyamid

CARACTÉRISTIQUES

Levier de mise à zéro de la pression. Soupape de réglage à pression constante. 3 voies.

EIGENSCHAFTEN

Druckrückstellhebel. Konstantdruckregelventil. 3 Wege.

Aspiration
Ansaug
HOOK

Refoulement
Drucken
Ø 10

Dérivation
Bypass
Ø 23

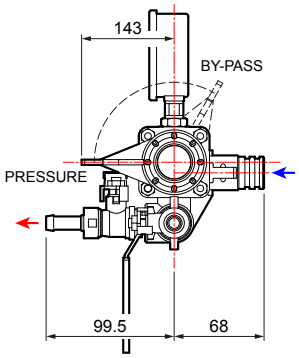

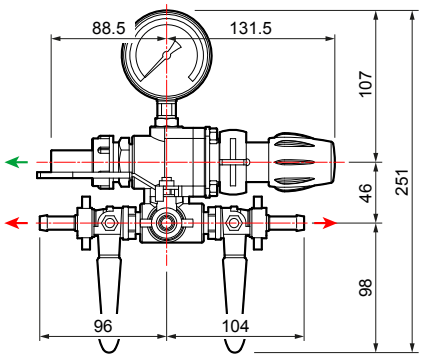

CARACTÉRISTIQUES TECHNIQUES · *TECHNISCHE EIGENSCHAFTEN*

GROUPE DE COMMANDE *DRUCKREGLER*	CODE *CODE*	NO. DE VOIES *ANZ. WEGE*	bar	p.s.i.	l/min	U.S.g.p.m.	kg	lb	SUR POMPE *AN PUMPE*	Á DISTANCE *FERNBEDIENUNG*	POMPES *PUMPEN*
GCP 3V	**42001-00031**	3	15	217	100	26,4	1,2	2,6	●	●	**BP 20/15 - BP 40 K**
	42001-00014	3	20	290	100	26,4	1,2	2,6	●	●	**BP 75 - BP 60 K**
	42001-00017	3	30	435	100	26,4	1,2	2,6	●	●	**MP 55 - P 48**
	42001-00019	3	40	580	100	26,4	1,2	2,6	●	●	**APS 31 - APS 41 - APS 51 - APS 61 - YB 75**
	42001-00112	3	50	725	100	26,4	1,2	2,6	●	●	**APS 71 - APS 96 - APS 101 - IDS 960 - YA 65 - YA 75 - YB 75**

HPR 2

GROUPES DE COMMANDE DES POMPES À BASSE-MOYENNE-HAUTE PRESSION / *DRUCKREGLER FÜR NIEDER-, MITTEL- UND HOCHDRUCKPUMPEN*

HIGHLIGHTS

- 50 bar
  725 p.s.i.
- 150 l/min
  39,7 US gpm
- Aluminium Anodisé
  Eloxiertes Aluminium

CARACTÉRISTIQUES

Levier de fermeture générale. Aspiration anti-égouttement. Soupape de réglage à pression constante. Construction en aluminium anodisé anti-corrosion. 3 voies.

EIGENSCHAFTEN

Hauptabsperrhebel. Nachtropfschutz. Konstantdruckregelventil. Aus korrosionsbeständigem, eloxiertem Aluminium. 3 Wege.

Aspiration
Ansaug
G 3/4 M

Refoulement
Drucken
G 1/2 M

Dérivation
Bypass
Ø 25

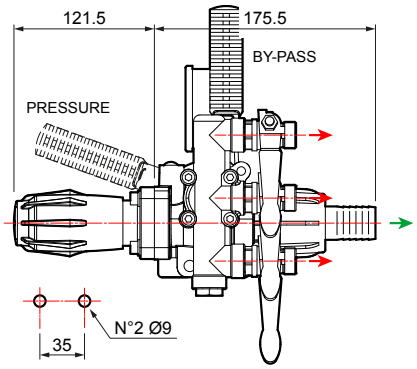

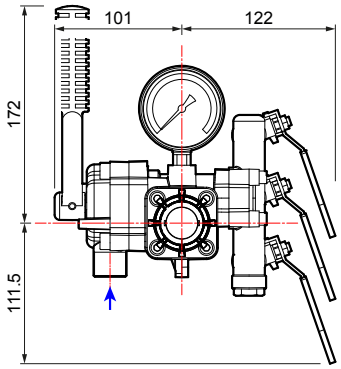

CARACTÉRISTIQUES TECHNIQUES · *TECHNISCHE EIGENSCHAFTEN*

GROUPE DE COMMANDE *DRUCKREGLER*	CODE *CODE*	NO. DE VOIES *ANZ. WEGE*	bar	p.s.i.	l/min	U.S.g.p.m.	kg	lb	SUR POMPE *AN PUMPE*	Á DISTANCE *FERNBEDIENUNG*	POMPES *PUMPEN*
HPR 2	**42001-00118**	3	20	290	150	39,7	2,6	5,7	-	●	**BP 75 - BP 60 K**
	42001-00117	3	40	580	150	39,7	2,6	5,7	-	●	**APS 51 - APS 61 YB 75 - YB 150**
	42001-00115	3	50	725	150	39,7	2,6	5,7	-	●	**APS 71 - 96 - 101 - 121 - 101 S - 121 S - 145 - 141 - 166 - IDS 960 - 1000 - 1400 - 1201 - 1401 - 1501 - IDS 1701 - 2001 - 2200 - 2600 - YA 65 - YA 75 - YA 130 - YA 150 - YB 75 - YB 150**

VR 20 • VR 40

GROUPES DE COMMANDE DES POMPES À BASSE-MOYENNE-HAUTE PRESSION / *DRUCKREGLER FÜR NIEDER-, MITTEL- UND HOCHDRUCKPUMPEN*

HIGHLIGHTS

- 40 bar
  580 p.s.i.
- 100 l/min
  26,4 US gpm
- Polyamide
  Polyamid

CARACTÉRISTIQUES

Levier de mise à zéro de la pression. Soupape de réglage à pression constante. Manomètre.

EIGENSCHAFTEN

Druckrückstellhebel. Konstantdruckregelventil. Druckmesser.

Aspiration
Ansaug
G 3/4 F

Dérivation
Bypass
Ø 25

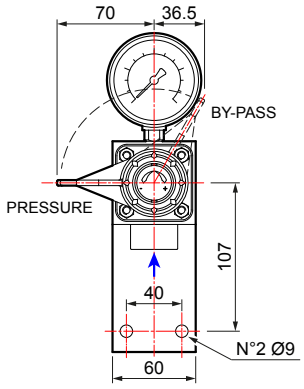

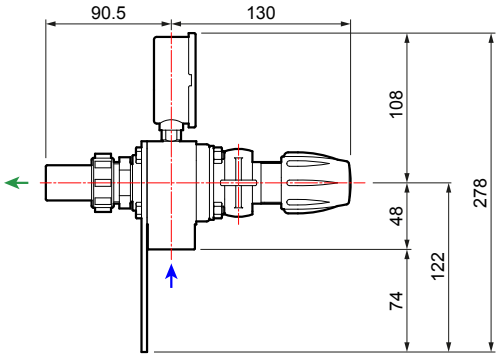

CARACTÉRISTIQUES TECHNIQUES · *TECHNISCHE EIGENSCHAFTEN*

GROUPE DE COMMANDE *DRUCKREGLER*	CODE *CODE*	NO. DE VOIES *ANZ. WEGE*	bar	p.s.i.	l/min	U.S.g.p.m.	kg	lb	SUR POMPE *AN PUMPE*	Á DISTANCE *FERNBEDIENUNG*	POMPES *PUMPEN*
VR 20 (avec manomètre / *mit Druckmesser*)	**42001-00048**	-	20	290	100	26,4	0,96	2,12	-	●	**BP 60 K - BP 75**
VR 20 (avec manomètre / *mit Druckmesser*)	**42001-00039**	-									
VR 40 (avec manomètre / *mit Druckmesser*)	**42001-00051**	-	40	580	100	26,4	0,96	2,12	-	●	**APS 51 - APS 61 YB 75**
VR 40 (avec manomètre / *mit Druckmesser*)	**42001-00036**	-									

GEMINI

GROUPES DE COMMANDE DES POMPES Á HAUTE PRESSION / *DRUCKREGLER FÜR HOCHDRUCKPUMPEN*

HIGHLIGHTS

- 40 bar
  580 p.s.i.
- 50 l/min
  13,2 US gpm
- Polyamide
  Polyamid

CARACTÉRISTIQUES

Levier de mise à zéro de la pression. Soupape de réglage à pression constante. 2 voies.

EIGENSCHAFTEN

Druckrückstellhebel. Konstantdruckregelventil. 2 Wege.

Aspiration
Ansaug
FLANGE

Refoulement
Drucken
Ø 10

Dérivation
Bypass
Ø 19

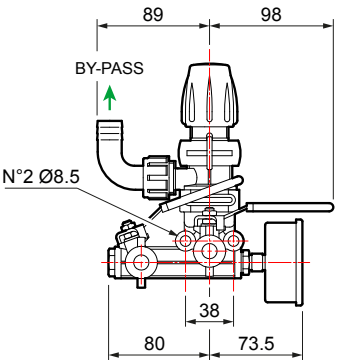

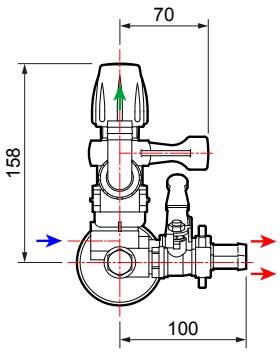

CARACTÉRISTIQUES TECHNIQUES · *TECHNISCHE EIGENSCHAFTEN*

GROUPE DE COMMANDE *DRUCKREGLER*	CODE *CODE*	NO. DE VOIES *ANZ. WEGE*	bar	p.s.i.	l/min	U.S.g.p.m.	kg	lb	SUR POMPE *AN PUMPE*	Á DISTANCE *FERNBEDIENUNG*	POMPES *PUMPEN*
GEMINI	**42001-00056**	2	40	580	50	13,2	0,9	2	●	-	**APS 31 - APS 41**

VRS

GROUPES DE COMMANDE DES POMPES Á HAUTE PRESSION / *DRUCKREGLER FÜR HOCHDRUCKPUMPEN*

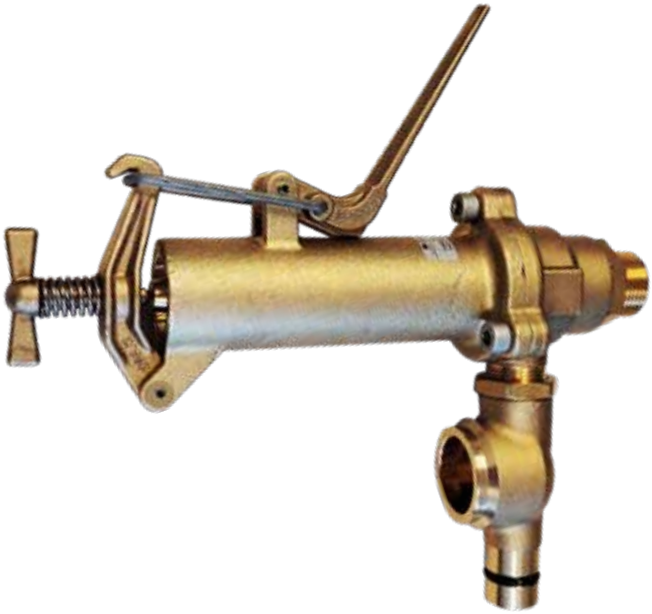

HIGHLIGHTS

- 50 bar
  725 p.s.i.
- 240 l/min
  63,4 US gpm
- Laiton
  Messing

CARACTÉRISTIQUES

Levier de mise à zéro de la pression. Soupape de réglage à pression constante. Construction en laiton haute résistance.

EIGENSCHAFTEN

Druckrückstellhebel. Konstantdruckregelventil. Hergestellt aus hochfestem Messing.

Aspiration
Ansaug
G 3/4 M

Dérivation
Bypass
Ø 24

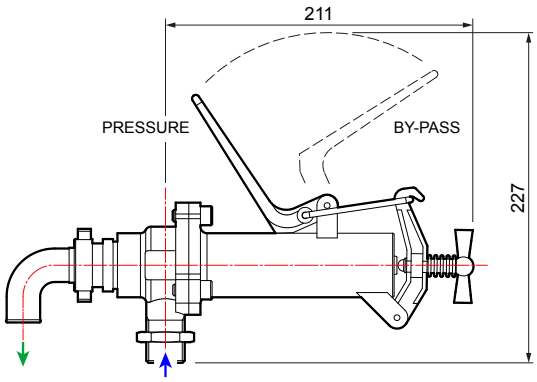

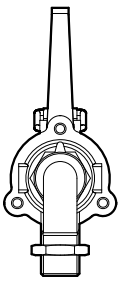

CARACTÉRISTIQUES TECHNIQUES · *TECHNISCHE EIGENSCHAFTEN*

GROUPE DE COMMANDE *DRUCKREGLER*	RACCORD PORTE-TUYAU *SCHLAUCHANSCHLUSS*	REFOULEMENT *DRUCKEN*	CODE *CODE*	NO. DE VOIES *ANZ. WEGE*	bar	p.s.i.	l/min	U.S.g.p.m.	kg	lb	SUR POMPE *AN PUMPE*	Á DISTANCE *FERNBEDIENUNG*	POMPES *PUMPEN*
VRS	Ø 24	Droit *Gerade*	**10002-00926**	1	50	725	240	63,4	2,6	5,7	●	-	**APS 145 IDS SERIES YA 130 - YA 150**
	Ø 23	Coudé *Gebogen*	**10002-01092**										

ARGO

GROUPES DE COMMANDE DES POMPES Á HAUTE PRESSION / *DRUCKREGLER FÜR HOCHDRUCKPUMPEN*

HIGHLIGHTS

- 50 bar
  725 p.s.i.
- 180 l/min
  47,6 US gpm
- Aluminium Nickelé
  Vernickeltes Aluminium
  Laiton
  Messing

CARACTÉRISTIQUES

Débit : 180 l/min Pression maximum : 50 bar. Pièces en contact : laiton + aluminium nickelé. Tous les modèles sont disponibles avec : manomètre linéaire 0 - 60 bar, sans manomètre, manomètre isométrique disponible à la demande.

EIGENSCHAFTEN

Fördermenge: 180 l / 1'. Maximaler Druck: 50 bar. Kontaktteile: Messing + vernickeltes Aluminium. Alle Modelle sind erhältlich mit: linearem Druckmesser 0 - 60 bar, ohne Druckmesser, isometrischer Druckmesser auf Anfrage erhältlich.

Aspiration
Ansaug
G 3/4 M

Refoulement
Drucken
G 1/2 M

Dérivation
Bypass
Ø 25

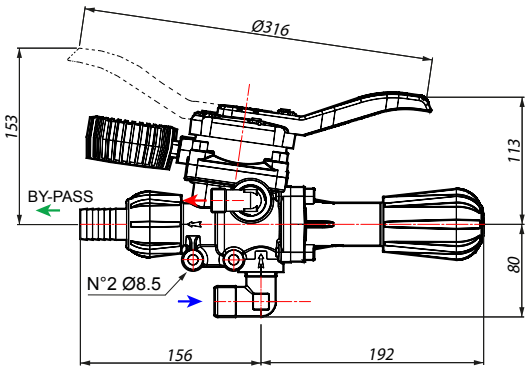

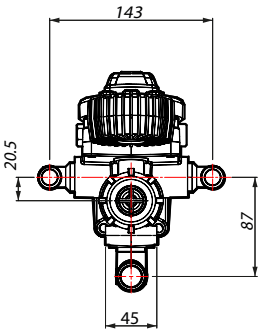

CARACTÉRISTIQUES TECHNIQUES · *TECHNISCHE EIGENSCHAFTEN*

GROUPE DE COMMANDE *DRUCKREGLER*	CODE *CODE*	NO. DE VOIES *ANZ. WEGE*	bar	p.s.i.	l/min	U.S.g.p.m.	kg	lb	SUR POMPE *AN PUMPE*	Á DISTANCE *FERNBEDIENUNG*	POMPES *PUMPEN*
ARGO	**42001-00307**	2 - 4	50	725	180	47,6	2,9	6,4	-	●	**APS 71 - APS 96 - APS 101 - APS 121 - APS 145 - APS 141 - APS 166 IDS 960 - IDS 1000 - IDS 1400 - IDS 1201 - IDS 1401 - IDS 1501 - IDS 1701 - IDS 2001 YA 65 - YA 75 - YA 130 - YA 150**
ARGO (avec manomètre 60 bar sans capuchon / *mit Druckmesser 60 bar ohne Kappe*)	**42001-00308**										

ACCESSOIRES : Manomètre 60 bars (**00069-00094**) - Capuchon (**00042-00120**). / ***ZUBEHÖR:*** *Druckmesser 60 bar (**00069-00094**) - Kappe (**00042-00120**).*

ARGO HD

GROUPES DE COMMANDE DES POMPES Á HAUTE PRESSION / *DRUCKREGLER FÜR HOCHDRUCKPUMPEN*

HIGHLIGHTS

- 50 bar
  725 p.s.i.
- 180 l/min
  47,6 US gpm
- Laiton
  Messing

CARACTÉRISTIQUES

Débit : 180 l/min Pression maximum : 50 bar. Pièces en contact : laiton. Tous les modèles sont disponibles avec : manomètre linéaire 0 - 60 bar, sans manomètre, manomètre isométrique disponible à la demande.

EIGENSCHAFTEN

Fördermenge: 180 l / 1'. Maximaler Druck: 50 bar. Kontaktteile: Messing. Alle Modelle sind erhältlich mit: linearem Druckmesser 0 - 60 bar, ohne Druckmesser, isometrischer Druckmesser auf Anfrage erhältlich.

Aspiration
Ansaug
G 3/4 M

Refoulement
Drucken
G 1/2 M

Dérivation
Bypass
Ø 25

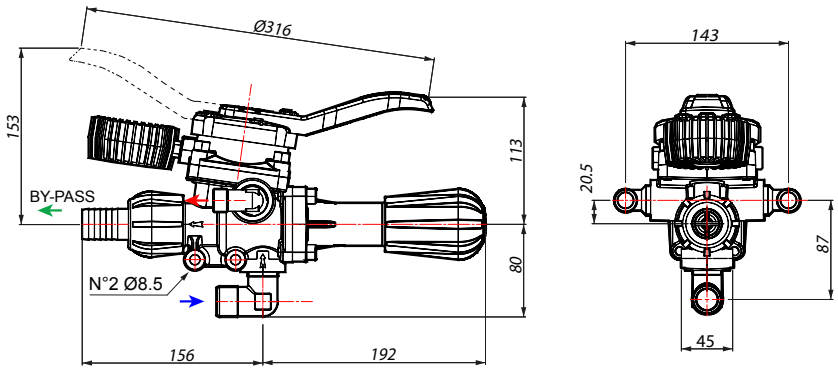

CARACTÉRISTIQUES TECHNIQUES · *TECHNISCHE EIGENSCHAFTEN*

GROUPE DE COMMANDE *DRUCKREGLER*	CODE *CODE*	NO. DE VOIES *ANZ. WEGE*	bar	p.s.i.	l/min	U.S.g.p.m.	kg	lb	SUR POMPE *AN PUMPE*	Á DISTANCE *FERNBEDIENUNG*	POMPES *PUMPEN*
ARGO HD	**42001-00305**	2 - 4	50	725	180	47,6	2,9	6,4	-	●	**APS 71 - APS 96 - APS 101 - APS 121 - APS 145 - APS 141 - APS 166 IDS 960 - IDS 1000 - IDS 1400 - IDS 1201 - IDS 1401 - IDS 1501 - IDS 1701 - IDS 2001 YA 65 - YA 75 - YA 130 - YA 150**
ARGO HD (avec manomètre 60 bar sans capuchon / *mit Druckmesser 60 bar ohne Kappe*)	**42001-00306**										

ACCESSOIRES : Manomètre 60 bars (**00069-00094**) - Capuchon (**00042-00120**). / ***ZUBEHÖR:*** *Druckmesser 60 bar (**00069-00094**) - Kappe (**00042-00120**).*

ARGO C

GROUPES DE COMMANDE DES POMPES Á HAUTE PRESSION / *DRUCKREGLER FÜR HOCHDRUCKPUMPEN*

HIGHLIGHTS

- 50 bar
  725 p.s.i.
- 180 l/min
  47,6 US gpm
- Aluminium Nickelé
  Vernickeltes Aluminium
  Laiton
  Messing

CARACTÉRISTIQUES

Débit : 180 l/min Pression maximum : 50 bar. Les versions « C » sont équipées d'un retour calibré afin de garder la pression constante lorsqu'une des deux sections est fermée. Pièces en contact : laiton + aluminium nickelé. Tous les modèles sont disponibles avec : manomètre linéaire 0 - 60 bar, sans manomètre, manomètre isométrique disponible à la demande.

EIGENSCHAFTEN

Fördermenge: 180 l / 1'. Maximaler Druck: 50 bar. Die Versionen „C" sind mit einem kalibrierten Rücklauf ausgestattet, um den Druck konstant zu halten, wenn eine der zwei Teilbreiten geschlossen wird. Kontaktteile: Messing + vernickeltes Aluminium. Alle Modelle sind erhältlich mit: linearem Druckmesser 0 - 60 bar, ohne Druckmesser, isometrischer Druckmesser auf Anfrage erhältlich.

Aspiration
Ansaug
G 3/4 M

Refoulement
Drucken
G 1/2 M

Dérivation
Bypass
Ø 25

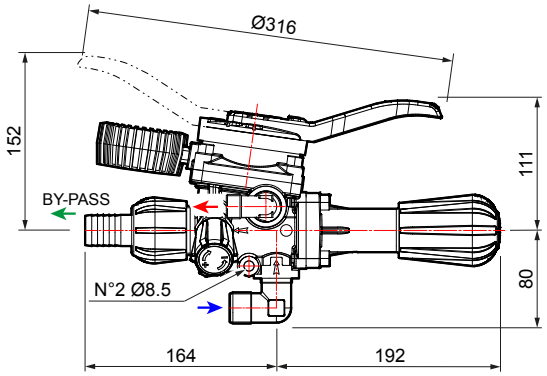

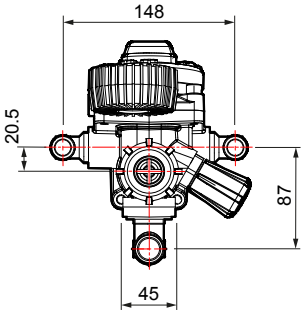

CARACTÉRISTIQUES TECHNIQUES · *TECHNISCHE EIGENSCHAFTEN*

GROUPE DE COMMANDE *DRUCKREGLER*	CODE *CODE*	NO. DE VOIES *ANZ. WEGE*	bar	p.s.i.	l/min	U.S.g.p.m.	kg	lb	SUR POMPE *AN PUMPE*	Á DISTANCE *FERNBEDIENUNG*	POMPES *PUMPEN*
ARGO C	**42001-00311**	2 - 4	50	725	180	47,6	2,9	6,4	-	●	**APS 71 - APS 96 - APS 101 - APS 121 - APS 145 - APS 141 - APS 166 IDS 960 - IDS 1000 - IDS 1400 - IDS 1201 - IDS 1401 - IDS 1501 - IDS 1701 - IDS 2001 YA 65 - YA 75 - YA 130 - YA 150**
ARGO C (avec manomètre 60 bar sans capuchon / *mit Druckmesser 60 bar ohne Kappe*)	**42001-00312**										

ACCESSOIRES : Manomètre 60 bars (**00069-00094**) - Capuchon (**00042-00120**). / ***ZUBEHÖR:*** *Druckmesser 60 bar (**00069-00094**) - Kappe (**00042-00120**).*

ARGO HDC

GROUPES DE COMMANDE DES POMPES Á HAUTE PRESSION / *DRUCKREGLER FÜR HOCHDRUCKPUMPEN*

HIGHLIGHTS

- 50 bar
  725 p.s.i.
- 180 l/min
  47,6 US gpm
- Laiton
  Messing

CARACTÉRISTIQUES

Débit : 180 l/min Pression maximum : 50 bar. Pièces en contact : laiton. Tous les modèles sont disponibles avec : manomètre linéaire 0 - 60 bar, sans manomètre, manomètre isométrique disponible à la demande.

EIGENSCHAFTEN

Fördermenge: 180 l / 1'. Maximaler Druck: 50 bar. Kontaktteile: Messing. Alle Modelle sind erhältlich mit: linearem Druckmesser 0 - 60 bar, ohne Druckmesser, isometrischer Druckmesser auf Anfrage erhältlich.

Aspiration
Ansaug
G 3/4 M

Refoulement
Drucken
G 1/2 M

Dérivation
Bypass
Ø 25

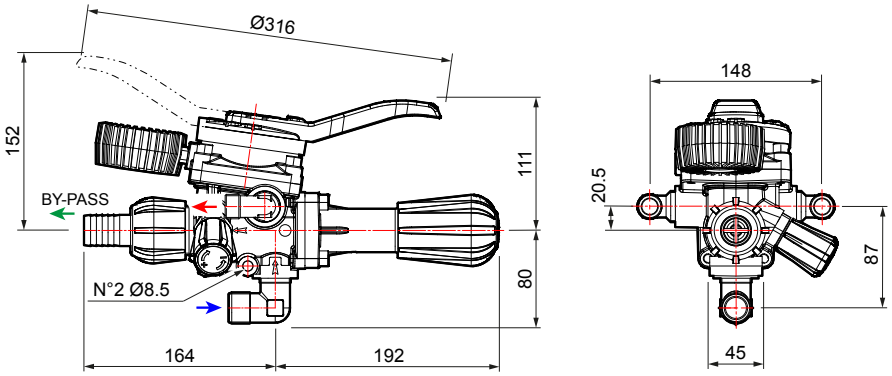

CARACTÉRISTIQUES TECHNIQUES · *TECHNISCHE EIGENSCHAFTEN*

GROUPE DE COMMANDE *DRUCKREGLER*	CODE *CODE*	NO. DE VOIES *ANZ. WEGE*	bar	p.s.i.	l/min	U.S.g.p.m.	kg	lb	SUR POMPE *AN PUMPE*	Á DISTANCE *FERNBEDIENUNG*	POMPES *PUMPEN*
ARGO HDC	**42001-00309**	2 - 4	50	725	180	47,6	2,9	6,4	-	●	**APS 71 - APS 96 - APS 101 - APS 121 - APS 145 - APS 141 - APS 166 IDS 960 - IDS 1000 - IDS 1400 - IDS 1201 - IDS 1401 - IDS 1501 - IDS 1701 - IDS 2001 YA 65 - YA 75 - YA 130 - YA 150**
ARGO HDC (avec manomètre 60 bar sans capuchon / *mit Druckmesser 60 bar ohne Kappe*)	**42001-00310**										

ACCESSOIRES : Manomètre 60 bars (**00069-00094**) - Capuchon (**00042-00120**). / ***ZUBEHÖR:*** *Druckmesser 60 bar (**00069-00094**) - Kappe (**00042-00120**).*

Pulvérisateurs sur chariot
Sprühgeräte auf Rädern

Les **pulvérisateurs sur chariot** sont **des réservoirs de différentes dimensions** transportables sur roues, sur lesquels est appliquée une motopompe amorçant directement dans le réservoir et, par le biais d'une lance, elle permet à l'opérateur d'appliquer la solution là où cela est nécessaire.
Ils représentent sans aucun doute le moyen le plus utilisé dans le secteur agricole pour la **pulvérisation ponctuelle** dans des **serres** ou de petites parcelles de terrains plantées en **vergers** ou **vignobles**. Les pulvérisateurs sur chariot Comet sont équipés d'un réservoir en polyéthylène haute résistance avec bouchon de vidange, d'un châssis en acier tubulaire avec poignées détachables, d'une lance à levier avec buse et diffuseur, d'un tuyau flexible, d'un filtre d'aspiration extérieur et d'un pied de stationnement intégré dans le châssis.
Disponibles en **trois configurations** (50 – 80 et 120 litres) et dans de multiples versions en fonction de la motopompe (électrique, endothermique ou à batterie) que l'on décide d'appliquer.
Les pulvérisateurs sur chariot peuvent également être utilisés dans des applications non agricoles, telles que la **désinfection/désinfestation**.

*Bei den **Sprühgeräten auf Rädern** handelt es sich um fahrbare **Tanks unterschiedlicher Größe,** auf denen eine Motorpumpe montiert ist, die direkt aus dem Tank ansaugt und die Lösung über eine Lanze dort ausbringt, wo sie benötigt wird.*
*Sie sind zweifellos das in der Landwirtschaft am weitesten verbreitete Mittel für die **lokalisierte Besprühung** in **Gewächshäusern** oder auf kleinen Flächen im **Obst-** und **Weinbau**. Die fahrbaren Sprühgeräte von Comet sind mit einem Tank aus hochfestem Polyethylen mit Ablassdeckel, einem Stahlrohrrahmen mit abnehmbaren Griffen, einer Hebellanze mit Düse und Zerstäuber, einem flexiblen Rohr, einem externen Saugfilter und einem im Rahmen integrierten Standfuß ausgestattet.*
*Erhältlich in **drei Konfigurationen** (50 - 80 und 120 Liter) und in verschiedenen Ausführungen, je nachdem, welche Motorpumpe (elektrisch, endothermisch oder batteriebetrieben) verwendet werden soll.*
*Die fahrbaren Sprühgeräte können auch für andere Anwendungsbereiche außerhalb der Landwirtschaft eingesetzt werden, z.B. zur **Desinfektion/ Schädlingsbekämpfung**.*

COMET

CRRC 50 ECO L • CRRC 51 ECO CRRC 81 ECO • CRRC 120 ECO

PULVÉRISATEURS SUR CHARIOT / *SPRÜHGERÄTE AUF RÄDERN*

	CRRC 50 ECO L ✱ Réservoir sur chariot 50 l *Tankwagen 50 l*	**Complet avec :** 5 m de tuyau de refoulement 40 bar, lance de pulvérisation 600 mm. ***Lieferumfang:*** *5 m Gummi-Druckschlauch mit 40 bar, Sprühlanze 600 mm.*	CODE *CODE* **43001-00011**
	CRRC 51 ECO ✱ Réservoir sur chariot 50 l *Tankwagen 50 l*	**Complet avec :** 5 m de tuyau de refoulement 40 bar, lance de pulvérisation 600 mm. ***Lieferumfang:*** *5 m Gummi-Druckschlauch mit 40 bar, Sprühlanze 600 mm.*	CODE *CODE* **43001-00010**
	CRRC 81 ECO ✱ Réservoir sur chariot 80 l *Tankwagen 80 l*	**Complet avec :** 10 m de tuyau de refoulement 40 bar, lance de pulvérisation 600 mm. ***Lieferumfang:*** *10 m Gummi-Druckschlauch mit 40 bar, Sprühlanze 600 mm.*	CODE *CODE* **43001-00005**
		+ Kit de connexion (Obligatoire pour les MC 8 - MC 18) + *Anschluss-Set (Erforderlich für MC 8 - MC 18)*	CODE *CODE* **00009-00881**
	CRRC 120 ECO ✱ Réservoir sur chariot 120 l *Tankwagen 120 l*	**Complet avec :** 10 m de tuyau de refoulement 40 bar, lance de pulvérisation 600 mm. ***Lieferumfang:*** *10 m Gummi-Druckschlauch mit 40 bar, Sprühlanze 600 mm.*	CODE *CODE* **43001-00006**

✱ Pulvérisateurs sur chariot fournis sans dévidoir. / *Sprühgeräte auf Rädern, die ohne Schlauchrolle geliefert werden.*

GROUPES MOTOPOMPES · *MOTORPUMPENGRUPPEN*

MC 8	MC 18		MC 20/20				MC 25				
33001-00095	**33001-00099**	**33001-01243**	**33001-00084**	**33001-00202**	**33001-00201**	**33001-01245**	**33001-00036**	**33001-00157**	**33001-00158**	**33001-00233**	**33001-00234**
MNF	MNF	HONDA GX 160	MNF	LONCIN LC148F-2	LONCIN LC148F-2 sans base/*ohne Sockel*	HONDA GX 160	MNF	HONDA GP 160 H avec base/*mit Sockel*	HONDA GP 160 H sans base/*ohne Sockel*	LIFAN 160 F	LIFAN 160 F sans base/*ohne Sockel*
●	●	●	●		●	●	●				
●	●	●	●		●	●	●				●
●	●	●	●		●	●	●		●		●
●	●	●	●	●	●	●	●	●	●	●	●
			●	●	●	●	●	●	●	●	●

CRRC 81 ECO • CRRC 120 ECO

WHEEL BARROWS / *IRRORATRICI CARRELLATE*

	CRRC 81 ECO ✱ Réservoir sur chariot 80 l *Tankwagen 80 l*	**Complet avec :** 10 m de tuyau de refoulement 40 bar, lance de pulvérisation 600 mm. ***Lieferumfang:*** *10 m Gummi-Druckschlauch mit 40 bar, Sprühlanze 600 mm.*	CODE *CODE* **43001-00005**
	CRRC 120 ECO ✱ Réservoir sur chariot 120 l *Tankwagen 120 l*	**Complet avec :** 10 m de tuyau de refoulement 40 bar, lance de pulvérisation 600 mm. ***Lieferumfang:*** *10 m Gummi-Druckschlauch mit 40 bar, Sprühlanze 600 mm.*	CODE *CODE* **43001-00006**

✱ Pulvérisateurs sur chariot fournis sans dévidoir. / *Sprühgeräte auf Rädern, die ohne Schlauchrolle geliefert werden.*

GROUPES MOTOPOMPES · *MOTORPUMPENGRUPPEN*

MP 30						APS 31						APS 40				
33001-00059	**33001-01250**	**33001-00160**	**33001-00175**	**33001-00189**	**33001-00190**	**33001-00064**	**33001-01252**	**33001-00162**	**33001-00163**	**33001-00178**	**33001-00179**	**33001-00113**	**33001-00164**	**33001-00165**	**33001-00180**	**33001-00181**
TRF	HONDA GX 160	HONDA GP 160 H	HONDA GP 160 H sans base/*ohne Sockel*	LONCIN G 200 F	LONCIN G 200 F sans base/*ohne Sockel*	TRF	HONDA GX 160	HONDA GP 160 H	HONDA GP 160 H sans base/*ohne Sockel*	LONCIN G 200 F	LONCIN G 200 F sans base/*ohne Sockel*	HONDA GX 160	HONDA GP 160 H	HONDA GP 160 H sans base/*ohne Sockel*	LONCIN G 200 F	LONCIN G 200 F sans base/*ohne Sockel*
●	●	●	●	●	●	●	●	●	●	●	●	●	●	●	●	●
●	●	●	●	●	●	●	●	●	●	●	●	●	●	●	●	●

CBM
COMET BATTERY MODULE

CHARIOTS ALIMENTÉS AVEC MODULE À BATTERIE
BATTERIEBETRIEBENE KARRENSPRITZEN

Ils sont munis d'une **batterie autonome** à hautes performances qui en permet l'utilisation intensive pendant environ 3 heures de travail, garantissant toujours la **puissance maximale** et des **performances optimales**.
La pompe électrique à haute pression permet la nébulisation du produit avec une portée maximale de 7 mètres, selon la version, sans l'utilisation d'autres accessoires ou rallonges.
Le pressostat standard assure la mise en marche de la pompe uniquement au niveau de l'action de pulvérisation de la lance, garantissant une **autonomie de travail** effective correspondant au temps de pulvérisation.
Régulateur de pression standard.

*Ausgesttatet mit einer **autonomen Hochleistungsbatterie,** die einen intensiven Einsatz von etwa 3 Arbeitsstunden ermöglicht und dabei stets **maximale Leistung** und **und optimale Performance** garantiert.*
Die elektrische Hochdruckpumpe ermöglicht die Zerstäubung des Produkts für eine maximale Reichweite von 7 Metern, je nach Ausführung, ohne Verwendung von anderem Zubehör oder Verlängerungen.
*Der serienmäßige Druckschalter sorgt dafür, dass die Pumpe nur bei Sprühvorgang der Lanze eingeschaltet wird, wodurch eine effektive **Arbeitsautonomie** entsprechend der Sprühzeit gewährleistet wird.*
Druckregler serienmäßig.

VS

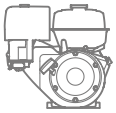

L'avantage des modèles à batterie est qu'ils peuvent aussi être utilisés dans des espaces fermés, tels que les serres, les étables et les granges.

Batteriebetriebene Modelle bieten den Vorteil, dass sie auch in geschlossenen Räumen wie Gewächshäusern oder Ställen und Scheunen eingesetzt werden können.

VS

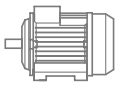

Les modèles à batterie donnent à l'opérateur l'avantage de se déplacer librement sans être entravé par le câble d'alimentation.

Batteriebetriebene Modelle bieten dem Bediener den Vorteil, dass er sich frei bewegen kann, ohne an ein Stromkabel gebunden zu sein.

CRRC ECO CBM

CHARIOTS ALIMENTÉS AVEC MODULE À BATTERIE / *BATTERIEBETRIEBENE KARRENSPRITZEN*

	CRRC 51 ECO CBM	CRRC 80 ECO CBM	CRRC 120 ECO CBM
	CODE *CODE*		
	43001-00014	43001-00012	43001-00013

+

Lance de pulvérisation
Sprühlanze

+

Tuyau de 5 m
5 m Schlauch

+

Chargeur de batterie avec indicateur de charge
Ladegerät mit Ladeanzeige

Module à batterie CBM 1200 HP (12V - 4,2 l/min - 6,9 bar) Batterie exclue. ***Batteriemodul CBM 1200 HP*** *(12V - 4,2 l/min - 6,9 bar)* *Batterie nicht enthalten.*	CODE *CODE*	
	33001-00217	
Module à batterie CBM 1500 HP (12V - 5,7 l/min - 10,3 bar) Batterie exclue. ***Batteriemodul CBM 1500 HP*** *(12V - 5,7 l/min - 10,3 bar)* *Batterie nicht enthalten.*	CODE *CODE*	
	33001-00218	
Module à batterie CBM 1200 HP (12V - 4,2 l/min - 6,9 bar) Batterie incluse. ***Batteriemodul CBM 1200 HP*** *(12V - 4,2 l/min - 6,9 bar)* *Batterie im Lieferumfang enthalten.*	CODE *CODE*	
	33001-00219	
Module à batterie CBM 1500 HP (12V - 5,7 l/min - 10,3 bar) Batterie incluse. ***Batteriemodul CBM 1500 HP*** *(12V - 5,7 l/min - 10,3 bar)* *Batterie im Lieferumfang enthalten.*	CODE *CODE*	
	33001-00220	

DÉVIDOIRS ET ACCESSOIRES
SCHLAUCHTROMMELN UND ZUBEHÖR

Chariots *Wagen*		Dévidoir capacité maximale : tuyau de 50 m *Schlauchtrommel* *max. Kapazität: 50 m Gummischlauch*					Dévidoir capacité maximale : tuyau de 100 m *Schlauchtrommel* *max. Kapazität: 100 m Gummischlauch*
			Ø 8x14 (20 m)	Ø 8x14 (50 m)	Ø 10x16 (20 m)	Ø 10x16 (40 m)	
	CRRC 51 ECO Réservoir sur chariot 50 l *Tankwagen 50 l*	**00080-00846**	**00080-00847**	**00080-00848**			
	CRRC 51 ECO CBM				**00080-00912**	**00080-00913**	
	CRRC 81 ECO Réservoir sur chariot 80 l *Tankwagen 80 l*	**00080-00894**	**00080-00895**	**00080-00896**			**00080-00897**
	CRRC 81 ECO CBM				**00080-00823**	**00080-00843**	
	CRRC 120 ECO Réservoir sur chariot 120 l *Tankwagen 120 l*	**00080-00828**			**00080-00823**	**00080-00843**	**00080-00830**
	CRRC 120 ECO CBM				**00080-00823**	**00080-00843**	

DÉVIDOIRS
SCHLAUCHTROMMELN

	DESCRIPTION *BESCHREIBUNG*		CODE *CODE*	POMPE *PUMPE*
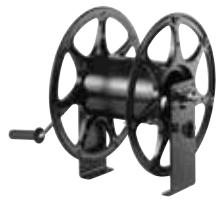	Dévidoir Ø 20 sans tuyau 1/2" - 100 bar *Schlauchtrommel Ø 20* *ohne Gummischlauch 1/2" - 100 bar*	50 m	**00080-00899**	Pour les pulvérisateurs *Für Zerstäuber*
		100 m	**00080-00900**	
	Dévidoir de 50 m ou 70 m sans tuyau 1/2" - 50 bar *Schlauchtrommel 50 m oder 70 m* *ohne Gummischlauch 1/2" - 50 bar*		**00080-00820**	Pour les pulvérisateurs *Für Zerstäuber*
	Chariot dévidoir de 100 m avec : - Tuyau en PVC bleu 40 bars (Ø 10 x 16) - Lance de pulvérisation avec buse Ø 2,5 - Filtre inférieur - Tuyau de connexion aspiration et refoulement *Trommelschlauchwagen 100 m mit:* *- Schlauch aus blauem PVC-Gummi, 40 bar (Ø 10 x 16)* *- Spritzlanze mit Düse D 2,5* *- Filterkorb* *- Verbindungsschlauch für Druck- und Saugleitung*		**00080-00885**	Jardin *Garten*
	Chariot dévidoir de 100 m avec : - Tuyau en PVC 20 bars (Ø 8 x 13) - Lance à levier - Filtre inférieur - Tuyau de connexion aspiration et refoulement *Trommelschlauchwagen 100 m mit:* *- Schlauch aus PVC-Gummi, 20 bar (Ø 8 x 13)* *- Lanze mit Hebel* *- Filterkorb* *- Verbindungsschlauch für Druck- und Saugleitung*		**00080-00792**	Jardin *Garten*
	Dévidoir de 100 m (40 bar) avec : - Étrier - Raccord Ø8 10 mm sans tuyau *Schlauchtrommel 100 m (40 bar) mit:* *- Bügel* *- Anschlussstück Ø8 10 mm ohne Gummischlauch*		**00080-00794**	Jardin *Garten*

	DESCRIPTION *BESCHREIBUNG*		CODE *CODE*
	Lance avec poignée 600 mm *Handgriff-Lanze 600 mm*	Avec buse en céramique Ø 1,5 et protection *Mit Keramikdüse Ø 1,5 mit Schutz*	**00080-00461**
	Lance à levier 600 mm *Lanze mit Hebel 600 mm*	Avec buse en céramique Ø 1,5 et protection *Mit Keramikdüse Ø 1,5 mit Schutz*	**00080-00458**
	Kit raccord *Anschluss-Set*	p.g. Ø 8	**00009-00533**
		p.g. Ø 10	**00009-00535**
		p.g. Ø 13	**00009-00537**
	Kit tête avec buse en céramique et protection *Set bestehend aus Kopf mit Keramikdüse und Schutz*	Buse Ø 1 *Düse Ø 1*	**00080-00651**
		Buse Ø 1,2 *Düse Ø 1,2*	**00080-00647**
		Buse Ø 1,5 *Düse Ø 1,5*	**00080-00648**
		Buse Ø 1,8 *Düse Ø 1,8*	**00080-00649**
		Buse Ø 2 *Düse Ø 2*	**00080-00650**
	Lance haute pression avec buse en céramique Ø 2,3 *Hochdrucklanze mit Keramikdüse Ø 2,3*		**00080-00472**
	Buse en céramique *Keramikdüse*	Buse Ø 2 *Düse Ø 2*	**00080-00010**
		Buse Ø 2,3 *Düse Ø 2,3*	**00080-00009**
	Pistolet de pulvérisation réglable slam 907 avec buse Ø 2 mm en céramique *Regulierbare Spritzpistole Slam 907 mit Keramikdüse Ø 2 mm*		**00080-00481**

ACCESSOIRES POUR CBM
ZUBEHÖR FÜR CBM

	DESCRIPTION *BESCHREIBUNG*	CODE *CODE*
	Pistolet de pulvérisation réglable jolly 25 *Regulierbare Spritzpistole Jolly 25*	**00080-00539**
	Kit tête porte-buse pour brumisation *Düsenkopf-Set für Vernebelung*	**00080-01221**

COMET BLOG : Cultiver la Connaissance
BLOG COMET: Wissen pflegen

POMPES À MEMBRANE : CONSEILS POUR UN ENTRETIEN CORRECT

Les **pompes à membrane** sont le **cœur de toute installation à barres pulvérisatrices ou pulvérisateur**. Un **entretien correct de celles-ci** assure donc un bon fonctionnement et en optimise les performances.
Les opérations d'**entretien courant** doivent être effectuées à chaque fin de saison ou au bout de **300 heures** de travail. Toutefois, auparavant, il est recommandé d'effectuer des opérations préparatoires à un bon fonctionnement – **avant, pendant et après chaque utilisation** – afin d'éviter les pannes ou les baisses de performances.

L'ENTRETIEN COURANT DE LA POMPE
Les principales phases de travail sont au nombre de 3 :
1. **vidanger et laver** la pompe à l'eau propre avant de la démonter et d'effectuer l'entretien
2. **installer** une nouvelle série de membranes
3. **vérifier** les soupapes et vidanger l'huile

Pour effectuer un entretien correct, il est fondamental d'utiliser des pièces détachées d'origine : Comet a conçu un **kit d'entretien** complet, comprenant :
- **Membranes :** il s'agit de l'élément le plus important de la pompe. Elles sont disponibles en NBR, Desmopan et Viton.
- **Soupapes :** soupapes d'aspiration et soupapes de refoulement.
- **Joints :** Joints toriques pour créer une étanchéité entre la soupape et la tête.

En plus des pièces de rechange, il est important de se munir **d'outils** tels que des tournevis, une clé hexagonale en T, une clé anglaise et une clé dynamométrique, d'un pinceau pour graisser certaines pièces et de récipients pour récupérer l'huile, ainsi que d'équipements de protection individuelle.

Les étapes à suivre pour effectuer un **entretien correct de la pompe à membrane** sont :
1. Vidanger l'huile de l'intérieur de la pompe ;
2. Retirer la tête de la pompe ;
3. Retirer la membrane ;
4. Placer le trou du manchon axial perpendiculairement à l'arbre, puis placer le piston au point le plus élevé ;
5. Graisser le trou interne de la membrane et la placer dans son logement ;
6. Faire tourner l'arbre de la pompe jusqu'à poser la membrane sur le piston, puis visser ;
7. Graisser les nouveaux joints et les substituer aux précédents sur la tête ;
8. Faire tourner l'arbre pour amener le piston vers le bas, puis le marquer ;
9. Après avoir graissé l'extérieur de la membrane, remettre la tête en vissant les 4 vis à tête croisée avec la clé dynamométrique ;
10. Retirer le bouchon de la soupape, la soupape et les joints ; remplacer le tout et remonter le bouchon de la soupape ;
11. Remplir d'huile en inclinant la pompe sur un côté pour laisser sortir l'air, puis faire tourner l'arbre jusqu'à la position inférieure du piston ; incliner à nouveau la pompe et attendre environ 1 minute pour permettre à l'air de sortir ;
12. Répéter la procédure pour tous les autres pistons et remplir d'huile à un niveau correct.

Pour toute information supplémentaire, consulter le site web de Comet ou contacter notre personnel à l'adresse info@comet-spa.com

MEMBRANPUMPEN: TIPPS ZUR KORREKTEN WARTUNG

*Die **Membranpumpen** sind **von zentraler Bedeutung für jeder Spritzgestänge- oder Sprühgeräteanlage**. Ihre **ordnungsgemäße Wartung** garantiert daher den korrekten Betrieb dieser Maschinen und optimiert ihre Leistung.*
*Die **routinemäßigen Wartungsarbeiten** müssen am Ende jeder Saison oder nach **300 Betriebsstunden** durchgeführt werden. Es ist jedoch ratsam, bereits vorher Maßnahmen zu ergreifen, die für einen korrekten Betrieb erforderlich sind – **vor, während und nach jedem Einsatz** -, um Ausfälle oder eine geringe Leistung zu vermeiden.*

DIE ORDENTLICHE WARTUNG DER PUMPE
Es gibt 3 Hauptarbeitsschritte:
1. ***Entleeren und Spülen** der Pumpe mit sauberem Wasser vor dem Zerlegen und der Durchführung der Wartung*
2. ***Installation** eines neuen Membransatzes*
3. ***Inspektion** der Ventile und Ölwechsel*

*Für eine ordnungsgemäße Wartung ist es wichtig, nur Originalersatzteile zu verwenden: Comet hat ein komplettes **Wartungsset** entwickelt, das Folgendes umfasst:*
- ***Membranen:** das wichtigste Element der Pumpe, in NBR, Desmopan und Viton erhältlich.*
- ***Ventile:** Saugs- und Druckventile.*
- ***Dichtungen:** O-Ringe, um eine hermetische Abdichtung zwischen Ventil und Kopf zu gewährleisten.*

*Neben Ersatzteilen ist es wichtig, **Werkzeuge** wie Schraubendreher, Sechskantschlüssel, Schraubenschlüssel und Drehmomentschlüssel, einen Pinsel zum Schmieren einiger Komponenten und einige Behälter zum Auffangen des Öls sowie persönliche Sicherheitsausrüstung zu haben.*

*Die Schritte zur **korrekten Wartung der Membranpumpe** sind:*
1. *Öl aus dem Inneren der Pumpe entfernen;*
2. *Pumpenkopf entfernen;*
3. *Membran entfernen;*
4. *Das Loch der axialen Hülse senkrecht zur Welle positionieren und dann den Kolben an der höchsten Stelle anbringen;*
5. *Das innere Loch der Membran einfetten und sie auf ihrem Sitz positionieren;*
6. *Die Pumpenwelle drehen, bis die Membran auf dem Kolben sitzt, dann festschrauben;*
7. *Die neuen Dichtungen fetten und anstelle der alten Dichtungen auf dem Kopf anbringen;*
8. *Die Welle drehen, um den Kolben nach unten zu bringen, dann markieren;*
9. *Die Außenseite der Membran fetten und dann den Kopf wieder anbringen, indem man die 4 Kreuzschlitzschrauben mit dem Drehmomentschlüssel festschraubt;*
10. *Den Ventilstopfen, das Ventil und die Dichtungen entfernen; alle Teile austauschen und den Ventilstopfen wieder anbringen;*
11. *Öl einfüllen, indem die Pumpe zur Entlüftung zur Seite geneigt wird, dann die Welle bis zum unteren Punkt des Kolbens drehen; die Pumpe neigen und etwa 1 Minute warten, bis die Luft ausgetreten ist;*
12. *Den Vorgang an allen anderen Kolben wiederholen und das Öl bis zum richtigen Stand nachfüllen.*

Weitere Informationen sind auf der Comet-Website zu finden oder können von unseren Mitarbeitern unter info@comet-spa.com angefordert werden

Pulvérisateurs portables
Tragbare Sprühgeräte

Les **pulvérisateurs portables** sont des outils très similaires aux brouettes de pulvérisation, utilisés pour des applications dans des **espaces plus limités,** pour des applications nécessitant des pressions et des débits inférieurs telles que, par exemple, la pulvérisation d'herbicides, de fongicides, d'insecticides, de produits phytosanitaires, de fertilisation foliaire.
Le principal avantage de ces machines réside dans leur **compacité extrême** et leur **facilité de transport**.
L'avantage des deux modèles Comet est qu'ils sont munis d'une **batterie au lithium rechargeable** avec une autonomie de travail estimée entre 4 et 7 heures, suffisante pour couvrir une entière journée de travail.
Les pulvérisateurs portables sont souvent utilisés pour des opérations non rattachées au domaine agricole, telles que par exemple la **désinfection/la désinfestation/ l'assainissement d'espaces**.

*Die **tragbare Sprühgeräte** sind den Sprühschubkarren sehr ähnlich und werden für Anwendungen in **kleineren Bereichen** eingesetzt, die einen niedrigeren Druck und Durchfluss erfordern, wie z. B. das Sprühen von Herbiziden, Fungiziden, Insektiziden, Pflanzenschutzmitteln und Blattdüngern.*
*Der Hauptvorteil dieser Maschinen besteht in ihrer **extremen kompakten Bauweise** und **einfachen Tragbarkeit**.*
*Die beiden Comet-Modelle haben den Vorteil, dass sie mit einer **wiederaufladbaren Lithiumbatterie** ausgestattet sind, die eine geschätzte Betriebsautonomie von 4 bis 7 Stunden hat, was für einen ganzen Arbeitstag ausreicht.*
*Tragbare Sprühgeräte werden oft auch für nicht landwirtschaftliche Zwecke eingesetzt, wie z. B. **Desinfektion/Schädlingsbekämpfung/Sanierung von Räumen**.*

COMET

KB 15

PULVÉRISATEURS PORTABLES / *TRAGBARE SPRÜHGERÄTE*

CARACTÉRISTIQUES GÉNÉRALES · *ALLGEMEINE EIGENSCHAFTEN*

- Pulvérisateur électrique à dos
- 3 vitesses réglables
- Batterie au Lithium ayant une autonomie de 4 à 7 heures (autonomie moyenne estimée, calculée en considérant 2 minutes de mise en marche et 1 minute éteinte)
- Temps de recharge de la batterie 4-5 heures
- Distance maximale de la pulvérisation 9 m - 30 ft
- Vie utile de la pompe 1000 h

- *Elektrisches Rückensprühgerät*
- *Mit 3 einstellbaren Geschwindigkeiten*
- *Lithium-Batterie mit einer Autonomie von 4 bis 7 Stunden (geschätzte durchschnittliche Autonomie, berechnet unter Berücksichtigung von 2 Minuten Ein- und 1 Minute Ausschaltzeit)*
- *Ladezeit der Batterie 4-5 Stunden*
- *Maximale Sprühdistanz 9 m - 30 Fuß*
- *Lebensdauer der Pumpe 1000 Stunden*

CARACTÉRISTIQUES TECHNIQUES · *TECHNISCHE EIGENSCHAFTEN*

CODE *CODE*	*MODÈLES* *MODELLE*	lt	gal	V	mAh	l/min	gpm	bar	psi	kg	lb
41001-00054	KB 15	15	4	18	2600	-	-	4	58	3,8	8,4

ÉQUIPEMENT STANDARD · *STANDARDLIEFERUNG*

Rallonge télescopique pour lance
Teleskopverlängerung für Lanze

Kit 3 buses avec jet réglable
3-Düsen-Set mit verstellbarem Strahl

Batterie + chargeur 21V 1Ah
Batterie + Ladegerät 21 V 1 Ah

Doseur
Messkanne

TB 35

PULVÉRISATEURS PORTABLES / *TRAGBARE SPRÜHGERÄTE*

CARACTÉRISTIQUES GÉNÉRALES · *ALLGEMEINE EIGENSCHAFTEN*

- Pulvérisateur électrique sur chariot
- 3 vitesses réglables
- Batterie au Lithium ayant une autonomie de 4 à 7 heures(autonomie moyenne estimée, calculée en considérant 2 minutes de mise en marche et 1 minute éteinte)
- Temps de recharge de la batterie 4-5 heures
- Distance maximale de la pulvérisation 9 m - 30 ft
- Vie utile de la pompe 1000 h

- *Elektrisches Sprühgerät mit Trolley*
- *Mit 3 einstellbaren Geschwindigkeiten*
- *Lithium-Batterie mit einer Autonomie von 4 bis 7 Stunden (geschätzte durchschnittliche Autonomie, berechnet unter Berücksichtigung von 2 Minuten Ein- und 1 Minute Ausschaltzeit)*
- *Ladezeit der Batterie 4-5 Stunden*
- *Maximale Sprühdistanz 9 m - 30 Fuß*
- *Lebensdauer der Pumpe 1000 Stunden*

CARACTÉRISTIQUES TECHNIQUES · *TECHNISCHE EIGENSCHAFTEN*

CODE *CODE*	*MODÈLES* *MODELLE*	lt	gal	V	mAh	MAX l/min	gpm	MAX bar	psi	kg	lb
41001-00055	TB 35	35	9	18	2600	2,27	0,6	4	58	8,9	21,6

ÉQUIPEMENT STANDARD · *STANDARDLIEFERUNG*

Rallonge télescopique pour lance
Teleskopverlängerung für Lanze

Kit 3 buses avec jet réglable
3-Düsen-Set mit verstellbarem Strahl

Batterie + chargeur 21V 1Ah
Batterie + Ladegerät 21 V 1 Ah

Doseur
Messkanne

Nettoyeurs haute pression
Hochdruckreiniger

Comet n'est pas seulement synonyme de pompes pour l'agriculture, notre marque représente en effet une référence dans le secteur du nettoyage professionnel. Notre riche catalogue dédié au secteur du nettoyage est capable de répondre à chaque besoin spécifique auquel un agriculteur doit faire face quotidiennement. Lorsque l'on parle de nettoyage, les produits Comet sont une garantie de rapidité, sécurité et précision, notamment lorsqu'il est nécessaire **d'éliminer des matériaux** organiques tels que le fumier et les résidus d'aliments pour animaux, ainsi que de désinfecter des espaces où l'on transforme des aliments comme le lait, le vin, les fruits, les légumes, les légumes secs et les céréales. Un **nettoyeur haute pression professionnel**, un **générateur de vapeur**, une **autolaveuse-sécheuse** ou une **motobalayeuse**, sont des machines indispensables pour nettoyer efficacement et rapidement une exploitation agricole.
Au-delà des opérations de nettoyage standard, pour lesquelles l'agriculture représente seulement l'un des secteurs concernés, la gamme Comet comprend aussi des nettoyeurs haute pression destinés à des applications spéciales spécifiquement rattachées au secteur agricole, telles que le désherbage écologique à la vapeur et l'application sur la prise de force du tracteur. C'est pour cela que nous avons décidé d'inclure ces machines dans ce catalogue.
Pour les opérations de nettoyage normales, nous vous invitons en revanche à consulter les catalogues dédiés.

CONSULTEZ NOTRE SITE

Comet ist nicht nur eine Marke für Pumpen für die Landwirtschaft, sondern auch ein Bezugspunkt im Bereich der professionellen Reinigung. Unser umfangreicher Reinigungskatalog ist in der Lage, alle Reinigungsanforderungen zu erfüllen, mit denen ein Landwirt täglich rechnen muss. Wenn es um Reinigung geht, sind Comet-Produkte eine Garantie für Schnelligkeit, Sicherheit und Genauigkeit, insbesondere wenn organische ***Materialen*** *wie Mist und Futterreste entfernt und Räume desinfiziert werden müssen, in denen Lebensmittel wie Milch, Wein, Obst, Gemüse und Getreide verarbeitet werden. Ein* ***professioneller Hochdruckreiniger,*** *ein* ***Dampferzeuger,*** *ein* ***Bodenreinigungs- und -schrubbgerät*** *oder eine* ***Kehrmaschine****, sind unverzichtbare Maschinen, um einen landwirtschaftlichen Betrieb effektiv und schnell zu reinigen. Neben den normalen Reinigungsarbeiten, bei denen die Landwirtschaft nur einer der betroffenen Sektoren ist, umfasst das Comet-Sortiment auch Hochdruckreiniger für spezielle Anwendungen, die ausschließlich mit der Landwirtschaft verbunden sind, wie z. B. ökologisches Unkrautvernichten mit Dampf und die Anwendung an der Zapfwelle des Traktors. Deshalb haben wir beschlossen, diese Maschinen in diesen Katalog aufzunehmen.*
Für normale Reinigungsarbeiten empfehlen wir Ihnen, die entsprechenden Kataloge zu konsultieren.

BESUCHEN SIE UNSERE WEBSITE

JCB
BM-6
32N

1000

1450

PTO

PREMIUM

SELF-PRIMING PUMPS

TWN Premium

RW Premium

Pompes à 3 pistons entièrement en céramique avec tête en laiton. Double jauge témoin du niveau d'huile.

Pumpen mit 3 Vollkeramikkolben und Messingkopf. Doppelter Ölstandanzeiger.

PTO avec cadre / *PTO mit Rahmen*

DIMENSIONS DU PAQUET (cm) *VERPACKUNGSGRÖSSE (cm)*	65 x 40 x 40
N.BRE DE PAQUETS PAR PALETTE *STÜCKZAHL PRO PALETTE*	2
DIMENSIONS DE LA PALETTE (cm) *PALETTENGRÖSSE (cm)*	120 x 80 x 100
NO. DE MACHINES DANS UN CONTAINEUR DE 20 PIEDS *ANZ. MASCHINEN IN EINEM 20-FUSS-BOX CONTAINER*	-
NO. DE MACHINES DANS UN CONTAINEUR DE 40 PIEDS *ANZ. MASCHINEN IN EINEM 40-FUSS-BOX-CONTAINER*	-

PTO sans cadre / *PTO ohne Rahmen*

DIMENSIONS DU PAQUET (cm) *VERPACKUNGSGRÖSSE (cm)*	84 x 70 x 16
N.BRE DE PAQUETS PAR PALETTE *STÜCKZAHL PRO PALETTE*	6
DIMENSIONS DE LA PALETTE (cm) *PALETTENGRÖSSE (cm)*	100 x 80 x 95
NO. DE MACHINES DANS UN CONTAINEUR DE 20 PIEDS *ANZ. MASCHINEN IN EINEM 20-FUSS-BOX CONTAINER*	-
NO. DE MACHINES DANS UN CONTAINEUR DE 40 PIEDS *ANZ. MASCHINEN IN EINEM 40-FUSS-BOX-CONTAINER*	-

1 Connexion au maillon supérieur du tracteur diam. 19 - 25 mm.
Anschluss am Traktordreipunkt, Durchm. 19 - 25 mm.

2 Goupilles de 22 mm de diamètre pour la connexion aux bras de levage.
Bolzen mit 22 mm Durchmesser für 3-Punkt-Anhängung.

3 Multiplicateur pour pompes à 1450 tr/min (RW).
Übersetzungsgetriebe für Pumpen mit 1450 U/min (RW).

CARACTÉRISTIQUES GÉNÉRALES · *ALLGEMEINE EIGENSCHAFTEN*

- Disponible aussi avec châssis repliable et de dimensions réduites (71 x 85 x 15 cm)
- Pompes RW avec multiplicateur à 1450 tours/min
- Avec pompe TWN pour application directe
- Possibilité d'aspirer l'eau d'un réservoir extérieur (pompes **auto-amorçantes**)
- Soupape de réglage de la pression professionnelle
- Protection Arbre Cardan
- Filtre d'aspiration de l'eau en laiton, facile à inspecter
- Manomètre
- Usage professionnel

- *Auch mit zusammenklappbarem Rahmen und reduzierten Abmessungen (71 x 85 x 15 cm) erhältlich.*
- *RW-Pumpen mit 1450 U/min-Übersetzung*
- *Mit TWN-Pumpe für Direktanbringung*
- *Wasser kann aus einem externen Tank angesaugt werden (**selbstansaugende** Pumpen)*
- *Professionelles Druckregelventil*
- *Kardanwellenschutz*
- *Wasseransaugfilter aus Messing, leicht zugänglich*
- *Druckmesser*
- *Professioneller Einsatz*

CARACTÉRISTIQUES TECHNIQUES · *TECHNISCHE EIGENSCHAFTEN*

CODE *CODE*	MODÈLES *MODELLE*	POMPE *PUMPE*	MAX bar	MAX MPa	MAX l/h	kW	kg	(L x W x H) cm
PTO Premium avec cadre · *PTO Premium mit Rahmen*								
36009-00007 ●	PTO 21/200	RW	200	20	1260	8,5	46	57 x 82,5 x 70
36009-00002 ●	PTO 23/200	TWN	200	20	1380	10,0	53	57 x 82,5 x 70
36009-00003 ●	PTO 30/170	TWN	170	17	1800	11,0	53	57 x 82,5 x 70
PTO Premium sans cadre · *PTO Premium ohne Rahmen*								
36009-00009 ●	PTO 15/150	RW	150	15	900	5,5	28	57 x 82,5 x 70
36009-00008 ●	PTO 21/200	RW	200	20	1260	8,5	32	57 x 82,5 x 70
36009-00005 ●	PTO 23/200	TWN	200	20	1380	10,0	34	57 x 82,5 x 70
36009-00006 ●	PTO 30/170	TWN	170	17	1800	11,0	37	57 x 82,5 x 70

● Avec multiplicateur (PTO à 540 tours/min) · *Mit Übersetzungsgetriebe (PTO 540 U/min)*
● Sans multiplicateur (PTO à 1000 tours/min) · *Ohne Übersetzungsgetriebe (PTO 1000 U/min)*

ÉQUIPEMENT STANDARD · *STANDARDLIEFERUNG*

Pistolet GH 401 avec Swivel (no. 2 joints toriques)
Pistole GH 401 mit Swivel (2 O-Ringe)

CARACTÉRISTIQUES TECHNIQUES *TECHNISCHE EIGENSCHAFTEN*					MODÈLES COMPATIBLES *MODELLE, DIE KOMPATIBEL SIND*						
l/min	IN	OUT	bar	CODE *CODE*	36009-00007	36009-00002	36009-00003	36009-00009	36009-00008	36009-00005	36009-00006
40	G 3/8"M	M22x1,5F long	400	**00080-01104**							

Lance à deux tubes droite, sans buses
Gerade Lanze mit Doppelrohr, ohne Düsen

CARACTÉRISTIQUES TECHNIQUES *TECHNISCHE EIGENSCHAFTEN*				MODÈLES COMPATIBLES *MODELLE, DIE KOMPATIBEL SIND*						
IN	OUT	mm	CODE *CODE*	36009-00007	36009-00002	36009-00003	36009-00009	36009-00008	36009-00005	36009-00006
M22x1,5 M	2x1/4 NPT F	700	**10002-03559**							

Buse avec jet plat 25° raccord 1/4" MEG
Fächerdüse 25°, Anschluss 1/4" MEG

CARACTÉRISTIQUES TECHNIQUES *TECHNISCHE EIGENSCHAFTEN*				MODÈLES COMPATIBLES *MODELLE, DIE KOMPATIBEL SIND*						
IN	Ø	∠	CODE *CODE*	36009-00007	36009-00002	36009-00003	36009-00009	36009-00008	36009-00005	36009-00006
1/4" NPT M	050	25	**00080-01376**							
1/4" NPT M	065	25	**00080-01381**							
1/4" NPT M	070	25	**00080-01382**							
1/4" NPT M	10	25	**00080-01331**							

ÉQUIPEMENT STANDARD · *STANDARDLIEFERUNG*

Buse détergent pour lance à deux tubes
Reinigungsdüse für Doppellanze

CARACTÉRISTIQUES TECHNIQUES *TECHNISCHE EIGENSCHAFTEN*				MODÈLES COMPATIBLES *MODELLE, DIE KOMPATIBEL SIND*						
IN	Ø	∠	CODE *CODE*	36009-00007	36009-00002	36009-00003	36009-00009	36009-00008	36009-00005	36009-00006
1/4" NPT M	60	50	**00080-01247**							

Kit tuyau de refoulement de 10 m
Set Gummischlauch, Druckseite, 10 m

CARACTÉRISTIQUES TECHNIQUES *TECHNISCHE EIGENSCHAFTEN*				MODÈLES COMPATIBLES *MODELLE, DIE KOMPATIBEL SIND*						
IN	OUT	m	CODE *CODE*	36009-00007	36009-00002	36009-00003	36009-00009	36009-00008	36009-00005	36009-00006
M22x1,5 F - Ø14	G 3/8" F	10 - R2 5/16"	**10002-03404**							
M22x1,5 F - Ø14	G 3/8" F	10 - R2 3/8"	**10002-03312**							

Filtre d'aspiration de l'eau en laiton
Wasseransaugfilter aus Messing

CARACTÉRISTIQUES TECHNIQUES *TECHNISCHE EIGENSCHAFTEN*				MODÈLES COMPATIBLES *MODELLE, DIE KOMPATIBEL SIND*						
IN	OUT	mesh	CODE *CODE*	36009-00007	36009-00002	36009-00003	36009-00009	36009-00008	36009-00005	36009-00006
G 3/4" F	G 3/4" F	50	**00070-00124**							

ACCESSOIRES · *ZUBEHÖR*

Kit cadre de PTO
PTO-Rahmensatz

CODE *CODE*	MODÈLES COMPATIBLES *MODELLE, DIE KOMPATIBEL SIND*						
	36009-00007	36009-00002	36009-00003	36009-00009	36009-00008	36009-00005	36009-00006
00071-02448							

Kit filtre inférieur avec tuyau de 2 m
Filterkorb-Set mit 2 m Gummischlauch

CARACTÉRISTIQUES TECHNIQUES *TECHNISCHE EIGENSCHAFTEN*				MODÈLES COMPATIBLES *MODELLE, DIE KOMPATIBEL SIND*						
Ø	mesh	°C	CODE *CODE*	36009-00007	36009-00002	36009-00003	36009-00009	36009-00008	36009-00005	36009-00006
25	10	60	**10002-00159**							

Lance coudée avec buse rotative
Winkelförmiger Lanze, rotierende Düse

CARACTÉRISTIQUES TECHNIQUES *TECHNISCHE EIGENSCHAFTEN*				MODÈLES COMPATIBLES *MODELLE, DIE KOMPATIBEL SIND*						
IN	mm	Ø	CODE *CODE*	36009-00007	36009-00002	36009-00003	36009-00009	36009-00008	36009-00005	36009-00006
M22x1,5 M	560	050	**10002-03512**							
M22x1,5 M	560	060	**10002-03516**							
M22x1,5 M	560	070	**10002-03518**							
M22x1,5 M	560	10	**10002-03604**							

Kit d'extension du tuyau de refoulement
Verlängerungssatz für Gummischlauch

CARACTÉRISTIQUES TECHNIQUES *TECHNISCHE EIGENSCHAFTEN*				MODÈLES COMPATIBLES *MODELLE, DIE KOMPATIBEL SIND*						
IN	OUT	m	CODE *CODE*	36009-00007	36009-00002	36009-00003	36009-00009	36009-00008	36009-00005	36009-00006
M22x1,5 M - Ø14	M22x1,5 F - Ø15	10 - R2 3/8"	**10002-03564**							

Sonde débouche-canalisations
Schlauchspülsonde

CARACTÉRISTIQUES TECHNIQUES *TECHNISCHE EIGENSCHAFTEN*				MODÈLES COMPATIBLES *MODELLE, DIE KOMPATIBEL SIND*						
IN	m	l/min	CODE *CODE*	36009-00007	36009-00002	36009-00003	36009-00009	36009-00008	36009-00005	36009-00006
M22x1,5 M	25	10 ÷ 15	**00058-00632**							
M22x1,5 M	25	16 ÷ 29	**00058-00630**							
M22x1,5 M	25	30 ÷ 42	**00058-00635**							

COMET BLOG : Cultiver la Connaissance
BLOG COMET: Wissen pflegen

LE NETTOYEUR HAUTE PRESSION POUR L'EXPLOITATION AGRICOLE : PROPRETÉ ET RAPIDITÉ GARANTIES

Lorsque l'on parle de nettoyage, utiliser un nettoyeur haute pression professionnel est une **garantie de rapidité, sécurité et précision**, notamment lorsqu'il est nécessaire d'éliminer des matériaux organiques tels que le fumier et les résidus d'aliments pour animaux, ainsi que de désinfecter des espaces où l'on transforme des aliments comme le lait, le vin, les fruits, les légumes, les légumes secs et les céréales.

Il existe en effet des **nettoyeurs haute pression de différentes tailles et performances**, afin de s'adapter au mieux aux applications et aux espaces de travail : conçus avec des matériaux résistants aux conditions les plus difficiles et aux chocs, dotés de moteurs et de composants hautes performances, et équipés de roues et de chariots pour un transport facile, même sur de longues distances ou des terrains accidentés.

TECHNOLOGIE ET NETTOYAGE DANS L'AGRICULTURE
Dans l'agriculture sont désormais largement utilisés des **outils, machines et équipements technologiques** offrant des avantages à ceux qui exercent certains des travaux les plus anciens et traditionnels de tous les temps. Dans les champs, on trouve des machines spécialisées pour chaque étape de la culture, les serres sont entièrement automatisées, et dans les exploitations, on utilise des outils technologiques avancés pour les soins, l'alimentation et la traite des animaux, ou pour la transformation de la matière première en produit fini.

Dans tous les **secteurs du domaine agricole**, en même temps, la **propreté est devenue un élément indispensable à respecter**, aussi compte tenu des nombreuses réglementations qui fixent de précises obligations et standards de qualité. Garder les étables, les poulaillers, les fromageries et les entrepôts propres implique de longues heures de travail et d'efforts, ce qui pèse lourdement sur le budget d'une exploitation : un problème qui peut être facilement résolu en utilisant les machines appropriées.

Les modèles de nettoyeurs haute pression qui peuvent être utilisés dans l'agriculture sont variés : ils se caractérisent par une **grande puissance, pression et débit d'eau**. Les modèles recommandés sont sans aucun doute les **nettoyeurs haute pression à eau chaude**, qui parviennent à éliminer la saleté grasse, comme le fumier, afin de garantir le respect des exigences imposées par les lois en matière d'hygiène. Les **nettoyeurs haute pression à eau froide**, en revanche, peuvent être utilisés avec des détergents moussants et alcalins spécifiques, excellents pour le nettoyage des engins agricoles et des équipements. Des accessoires spécifiques, tels que des lances, des buses et des dévidoirs, rendent les opérations de nettoyage beaucoup plus rapides et précises. Certains exemples spécifiques peuvent être :

- **les nettoyeurs haute pression pour l'élevage des animaux**
- **les nettoyeurs haute pression pour les laiteries et les fromageries**
- **les nettoyeurs haute pression pour les agriculteurs et les viticulteurs**

UN NETTOYEUR HAUTE PRESSION POUR CHAQUE EXIGENCE
Pour conclure, les applications d'un nettoyeur haute pression sont multiples dans le domaine professionnel, y compris pour la **sylviculture, l'aquaculture et la mariculture**.
Il vous suffit de rechercher quel est le modèle et les accessoires les plus adaptés à vos besoins, et avec un petit investissement, vous augmenterez l'efficacité et la productivité de votre travail et de votre exploitation.

Pour toute information supplémentaire, consulter le site web de Comet ou contacter notre personnel à l'adresse info@comet-spa.com

DER HOCHDRUCKREINIGER FÜR DEN LANDWIRTSCHAFTLICHEN BETRIEB: GARANTIERTE REINIGUNG UND GESCHWINDIGKEIT

*Wenn es um Reinigung geht, ist der Einsatz eines professionellen Hochdruckreinigers eine Garantie für **Schnelligkeit, Sicherheit und Genauigkeit,** insbesondere wenn organische Materialen wie Mist und Futterreste entfernt und Räume desinfiziert werden müssen, in denen Lebensmittel wie Milch, Wein, Obst, Gemüse und Getreide verarbeitet werden.*

*Es gibt tatsächlich **Hochdruckreiniger in verschiedenen Größen und mit unterschiedlichen Leistungen,** um sich bestmöglich an den Einsatz und die Arbeitsbereiche anzupassen: Sie bestehen aus Materialien, die den härtesten Bedingungen und Stößen standhalten, sind mit Hochleistungsmotoren und -komponenten ausgestattet und verfügen über Räder und Wagen, um sie auch auf langen und holprigen Strecken bequem zu transportieren.*

TECHNOLOGIE UND REINIGUNG IN DER LANDWIRTSCHAFT
*In der Landwirtschaft ist der **Einsatz von technologischen Instrumenten, Maschinen und Geräten,** welche die Arbeit derjenigen erleichtern, die einige der ältesten und traditionellsten Arbeiten überhaupt ausführen, mittlerweile weit verbreitet. Auf den Feldern flitzen Spezialmaschinen für jede einzelne Anbauphase, die Gewächshäuser sind vollautomatisiert und in den Zuchtbetrieben werden hochtechnologische Geräte für die Pflege, Fütterung und das Melken der Tiere oder für die Verarbeitung des Rohmaterials zum Endprodukt eingesetzt.*

*Gleichzeitig ist die Sauberkeit in allen **Bereichen der Landwirtschaft** zu einem unverzichtbaren Element geworden, **das es einzuhalten gilt**, auch aufgrund der zahlreichen Vorschriften, die genaue Verpflichtungen und Qualitätsstandards festlegen. Die Reinhaltung von Ställen, Hühnerställen, Käsereien und Lagerräumen erfordert lange Arbeitszeiten und Mühe, die sich stark auf die Bilanz eines Unternehmens auswirken: Auch in diesem Fall ist das Problem leicht zu lösen, indem geeignete Maschinen eingesetzt werden.*

*Es gibt verschiedene Modelle von Hochdruckreinigern, die in der Landwirtschaft eingesetzt werden können: Sie zeichnen sich durch **hohe Leistung, Druck und Wasserdurchfluss aus**. Die am besten geeigneten Modelle sind sicherlich **Heißwasser-Hochdruckreiniger,** die fettigen Schmutz wie Mist entfernen können, um die Einhaltung der gesetzlich vorgeschriebenen Hygieneanforderungen zu gewährleisten. **Kaltwasser-Hochdruckreiniger** hingegen können mit speziellen schäumenden und alkalischen Reinigungsmitteln verwendet werden, die sich hervorragend für die Reinigung von landwirtschaftlichen Fahrzeugen und Geräten eignen. Spezielles Zubehör wie Lanzen, Düsen und Schlauchtrommeln machen die Arbeit viel schneller und präziser.*
Einige konkrete Beispiele sind:

- ***Hochdruckreiniger für die Tierhaltung***
- ***Hochdruckreiniger für Molkereien und Käsereien***
- ***Hochdruckreiniger für Landwirte und Winzer***

EIN HOCHDRUCKREINIGER FÜR JEDEN BEDARF
*Zusammenfassend lässt sich sagen, dass es unzählige Einsatzmöglichkeiten für einen Hochdruckreiniger im professionellen Bereich gibt, auch in der **Forstwirtschaft, Aquakultur und Marikultur**. Sie müssen nur nach dem Modell und dem Zubehör suchen, das für Ihre Bedürfnisse am besten geeignet ist, und mit einer kleinen Investition werden Sie die Effizienz und Produktivität Ihrer Arbeit und Ihres Unternehmens steigern.*

Weitere Informationen sind auf der Comet-Website zu finden oder können von unseren Mitarbeitern unter info@comet-spa.com angefordert werden

1560

D

30 lt

PED
2014/68/ CE
CAT. II

FDX HOT CUBE WK

SKID · TRAILER

Réservoir diesel (30l) avec flotteur de niveau et filtre de remplissage.

Dieseltank (30 l) mit Niveauschwimmer und Einfüllfilter

Trois modalités d'utilisation : désherbage (11l/min - 5 bar - 95 °C), nettoyage à l'eau chaude (21 l/min - 160 bar - 85 °C), vapeur (8 l/min - 32 bar - 140 °C)

Drei Betriebsarten: Unkrautbekämpfung (11 l/min - 5 bar - 95 °C), Heißwasserreinigung (21 l/min - 160 bar - 85 °C), Dampf (8 l/min - 32 bar - 140 °C)

FW2

Pompes à 3 pistons en céramique et tête en laiton.

Pumpe mit 3 Keramikkolben und Messingkopf.

Système d'aspiration de l'eau direct avec filtre autonettoyant et dispositif anticalcaire ionique.

Direktes Wasseransaugsystem mit selbstreinigendem Filter und ionischer Kalkschutzvorrichtung.

VERSIONS SKID
SKID-VERSIONEN

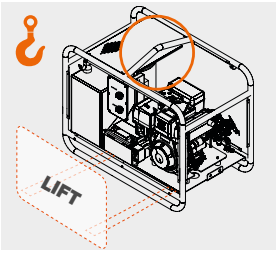

ÉCOLOGIQUE
Ne nuit pas à l'environnement et aux personnes
UMWELTFREUNDLICH
Keine Schäden für Umwelt und Menschen

ÉCONOMIQUE
Pas de coût pour l'achat d'herbicides
KOSTENGÜNSTIG
Keine Kosten für Unkrautvernichtungsmitteln

AUCUNE LIMITE ATMOSPHÉRIQUE
Utilisable dans toutes les conditions atmosphériques
KEINE BESCHRÄNKUNGEN AUFGRUND DER WETTERBEDINGUNGEN
Einsetzbar bei allen Witterungsbedingungen

CARACTÉRISTIQUES GÉNÉRALES · *ALLGEMEINE EIGENSCHAFTEN*

- Nettoyeur haute pression professionnel à chaud pour une utilisation sans branchement au secteur
- Système d'aspiration de l'eau direct avec filtre autonettoyant et dispositif anticalcaire ionique
- Moteur Diesel Yanmar L100V
- Démarrage électrique
- Dispositif de sécurité en cas d'absence d'huile moteur
- Décélérateur automatique pour la réduction du nombre de tours en phase de dérivation
- Réducteur de tours
- Réservoir diesel avec flotteur de niveau et filtre de remplissage
- Soupape de réglage professionnelle avec rétablissement progressif de la pression
- Chaudière verticale en acier inox à haut rendement avec serpentin à double spirale
- Système électronique de réglage de la température, avec faible oscillation de la valeur paramétrée
- Certification PED 2014/68/CE cat. II
- Brûleur actionné par fluxostat
- Soupape de sécurité
- Protection thermique de la chaudière
- Kit de commande contrôle de la flamme

- *Professioneller Heißwasser-Hochdruckreiniger für den Einsatz ohne Netzanschluss*
- *Direktes Wasseransaugsystem mit selbstreinigendem Filter und ionischer Kalkschutzvorrichtung*
- *Yanmar L100V Dieselmotor*
- *Elektrischer Anlasser*
- *Sicherheitsvorrichtung bei Motorölmangel*
- *Automatischer Verzögerer zur Reduzierung der Drehzahl in der Bypass-Phase*
- *Untersetzungsgetriebe*
- *Dieseltank mit Niveauschwimmer und Einfüllfilter*
- *Professionelles Regelventil mit progressiver Druckwiederherstellung*
- *Vertikaler Hochleistungs-Edelstahlkessel mit Doppelwendel*
- *Elektronisches Temperaturregelsystem mit geringer Schwankung des eingestellten Werts*
- *PED-Zertifizierung 2014/68/EG Kat. II*
- *Durch Strömungswächter betriebener Brenner*
- *Sicherheitsventil*
- *Wärmeschutz des Kessels*
- *Flammenkontrollsatz*

Le nouveau **HOT CUBE Weed Control**, grâce à la possibilité d'utiliser de l'eau à 5 bar, surchauffée jusqu'à 95°C, GARANTIT l'ÉLIMINATION COMPLÈTE des mauvaises herbes, sans aucun dommage causé par des agents chimiques aux personnes ni à l'environnement alentour, dans le respect des réglementations européennes en vigueur. L'efficacité du désherbage écologique repose sur l'intensité de la vapeur d'eau générée par l'unité.
Le jet localisé crée une élévation de température ciblée sur la plante infestante, l'éliminant en seulement quelques étapes.

*Der neue **HOT CUBE Weed Control** garantiert dank der Möglichkeit, Wasser mit 5 bar zu verwenden, das auf 95 °C erhitzt wird, die VOLLSTÄNDIGE ENTFERNUNG von Unkraut, ohne dass Chemikalien Personen und die Umwelt schädigen, und unter Einhaltung der geltenden europäischen Vorschriften. Die Wirksamkeit der ökologischen Unkrautbekämpfung wird durch die Intensität des von der Einheit freigesetzten Wasserdampfs bestimmt. Der lokalisierte Strahl erzeugt einen lokalisierten Temperaturanstieg an der Unkrautpflanze und beseitigt sie in wenigen Schritten.*

CARACTÉRISTIQUES TECHNIQUES · *TECHNISCHE EIGENSCHAFTEN*

CODE *CODE*	MODÈLES *MODELLE*	POMPE *PUMPE*	MAX bar	MAX MPa	WORK bar	WORK MPa	l/h	°C	HP	kg/h	kg	(L x W x H) cm
TRAILER												
36111-00019	FDX Hot Cube 21/160 D Yanmar L 100 N	FW2	160	16	30÷150	3÷15	560÷1260	85÷140	11	7,9	230	120 x 93 x 108
SKID												
Á LA DEMANDE *AUF ANFRAGE*	FDX Hot Cube 21/160 D Yanmar L 100 N	FW2	160	16	30÷150	3÷15	560÷1260	85÷140	11	7,9	230	120 x 93 x 108

ÉQUIPEMENT STANDARD · *STANDARDLIEFERUNG*

Pistolet GH 401 avec Swivel (no. 2 joints toriques)
Pistole GH 401 mit Swivel (2 O-Ringe)

CARACTÉRISTIQUES TECHNIQUES *TECHNISCHE EIGENSCHAFTEN*					MODÈLES COMPATIBLES *MODELLE, DIE KOMPATIBEL SIND*	
l/min	IN	OUT	bar	CODE *CODE*	36111-00019	Á LA DEMANDE *AUF ANFRAGE*
40	G 3/8"M	M22x1,5F long	400	**00080-01104**		

Lance à deux tubes droite, sans buses
Gerade Lanze mit Doppelrohr, ohne Düsen

CARACTÉRISTIQUES TECHNIQUES *TECHNISCHE EIGENSCHAFTEN*				MODÈLES COMPATIBLES *MODELLE, DIE KOMPATIBEL SIND*	
IN	OUT	mm	CODE *CODE*	36111-00019	Á LA DEMANDE *AUF ANFRAGE*
M 22x1,5	2x1/4 NPT	700	**10002-03559**		

ÉQUIPEMENT STANDARD · *STANDARDLIEFERUNG*

Buse avec jet plat 25° raccord 1/4" MEG
Fächerdüse 25°, Anschluss 1/4" MEG

CARACTÉRISTIQUES TECHNIQUES *TECHNISCHE EIGENSCHAFTEN*				MODÈLES COMPATIBLES *MODELLE, DIE KOMPATIBEL SIND*	
IN	Ø	∠	CODE *CODE*	36111-00019	À LA DEMANDE AUF ANFRAGE
1/4" NPT M	080	25	**00080-01385**		

Buse détergent pour lance à deux tubes
Reinigungsdüse für Doppellanze

CARACTÉRISTIQUES TECHNIQUES *TECHNISCHE EIGENSCHAFTEN*				MODÈLES COMPATIBLES *MODELLE, DIE KOMPATIBEL SIND*	
IN	Ø	∠	CODE *CODE*	36111-00019	À LA DEMANDE AUF ANFRAGE
1/4" NPT M	40	25	**00080-01247**		

Kit tuyau de refoulement de 10 m
Set Gummischlauch, Druckseite, 10 m

CARACTÉRISTIQUES TECHNIQUES *TECHNISCHE EIGENSCHAFTEN*				MODÈLES COMPATIBLES *MODELLE, DIE KOMPATIBEL SIND*	
IN	OUT	m	CODE *CODE*	36111-00019	À LA DEMANDE AUF ANFRAGE
M22x1,5 F - Ø14	G 3/8" F	10 - R2 3/8"	**10002-03562**		

Filtre d'aspiration de l'eau en laiton
Wasseransaugfilter aus Messing

CARACTÉRISTIQUES TECHNIQUES *TECHNISCHE EIGENSCHAFTEN*				MODÈLES COMPATIBLES *MODELLE, DIE KOMPATIBEL SIND*	
IN	OUT	mesh	CODE *CODE*	36111-00019	À LA DEMANDE AUF ANFRAGE
G 3/4" F	G 3/4" F	50	**00070-00124**		

Filtre à eau autonettoyant
Selbstreinigender Wasserfilter

CARACTÉRISTIQUES TECHNIQUES *TECHNISCHE EIGENSCHAFTEN*				MODÈLES COMPATIBLES *MODELLE, DIE KOMPATIBEL SIND*	
IN	OUT	mesh	CODE *CODE*	36111-00019	À LA DEMANDE AUF ANFRAGE
G 1" F	G 1" F	50	**00070-00190**		

Cartouche pour filtre à eau
Wasserfilterpatrone

CARACTÉRISTIQUES TECHNIQUES *TECHNISCHE EIGENSCHAFTEN*				MODÈLES COMPATIBLES *MODELLE, DIE KOMPATIBEL SIND*	
IN	OUT	mesh	CODE *CODE*	36111-00019	À LA DEMANDE AUF ANFRAGE
-	-	50	**00070-00191**		

Kit décélérateur de tours du moteur
Set zur Verlangsamung der Motordrehzahl

CARACTÉRISTIQUES TECHNIQUES *TECHNISCHE EIGENSCHAFTEN*				MODÈLES COMPATIBLES *MODELLE, DIE KOMPATIBEL SIND*	
IN	STROKE *CORSA*	bar	CODE *CODE*	36111-00019	À LA DEMANDE AUF ANFRAGE
G 3/8" M	7 - 14 mm	400	**00069-00222**		

Kit de commande contrôle de la flamme
Flammenkontrollsatz

CARACTÉRISTIQUES TECHNIQUES *TECHNISCHE EIGENSCHAFTEN*	MODÈLES COMPATIBLES *MODELLE, DIE KOMPATIBEL SIND*	
CODE *CODE*	36111-00019	À LA DEMANDE AUF ANFRAGE
10001-00953		

ACCESSOIRES · *ZUBEHÖR*

Lance de désherbage aux coins
Unkrautlanze für Ecken

CARACTÉRISTIQUES TECHNIQUES *TECHNISCHE EIGENSCHAFTEN*			MODÈLES COMPATIBLES *MODELLE, DIE KOMPATIBEL SIND*	
IN	Ø	CODE *CODE*	36111-00019	À LA DEMANDE AUF ANFRAGE
M 24x1,5	3x06	**10002-04120**		

Lance de désherbage sur chariot
Unkrautlanze mit Rädern

CARACTÉRISTIQUES TECHNIQUES *TECHNISCHE EIGENSCHAFTEN*			MODÈLES COMPATIBLES *MODELLE, DIE KOMPATIBEL SIND*	
IN	Ø	CODE *CODE*	36111-00019	À LA DEMANDE AUF ANFRAGE
M 24x1,5	4x045	**10002-04121**		

Entretien correct des pompes à membrane

VÉRIFICATION

Avant utilisation, vérifier la pompe et s'assurer que :

- le système hydraulique ne présente pas de signes d'usure et de colmatages
- tous les raccordements sont correctement serrés
- la pompe est fermement fixée au châssis

PRÜFUNG

Vor dem Gebrauch die Pumpe überprüfen und Folgendes sicherstellen:

- *die Hydraulik keine Abnutzung und Verstopfungen aufweist*
- *alle Anschlüsse ordnungsgemäß festgezogen sind*
- *die Pumpe fest am Rahmen befestigt ist*

NIVEAU D'HUILE

Maintenir toujours le niveau d'huile en respectant les repères indiqués sur le verre du compensateur et remplir si nécessaire. En cas de couleur laiteuse ou de baisses rapides du niveau, interrompre l'opération et amener la pompe à un centre d'assistance Comet.

ÖLSTAND

Den Ölstand immer anhand der auf dem Glas des Kompensators angegebenen Referenzwerte einhalten und bei Bedarf nachfüllen. Bei milchiger Farbe oder schnellem Absinken des Ölstands den Vorgang unterbrechen und die Pumpe zu einem COMET-Kundendienstzentrum bringen.

ENTRETIEN

Au bout de 300 heures d'utilisation ou à la fin de la saison (selon l'événement qui se produit en premier) :

- installer une nouvelle série de membranes
- vérifier les soupapes et vidanger l'huile
- vidanger et laver toujours la pompe à l'eau propre avant d'effectuer des interventions d'entretien ou de démontage

WARTUNG

Nach jeweils 300 Stunden oder am Ende der Saison (je nachdem, was zuerst eintritt):

- *Membransatz durch neuen ersetzen*
- *Ventile überprüfen und Öl wechseln*
- *Vor Wartungs- oder Demontagearbeiten die Pumpe immer entleeren und mit sauberem Wasser spülen*

APRÈS L'EMPLOI

Après chaque utilisation, laver la pompe et le circuit à l'eau propre. Prêter particulièrement attention au rinçage du filtre d'aspiration.

NACH DEM GEBRAUCH

Die Pumpe und den gesamten Kreislauf nach jedem Gebrauch mit klarem Wasser waschen. Beim Spülen des Ansaugfilters ist besondere Sorgfalt geboten.

STOCKAGE HIVERNAL

Laver la pompe avec un mélange d'eau et de liquide antigel et vider les collecteurs avant de la ranger pour l'hiver.

WINTERLAGERUNG

Die Pumpe mit einer Mischung aus Wasser und Frostschutzmittel waschen und die Armaturen entleeren, bevor sie für den Winter eingelagert werden.

Korrekte Wartung der Membranpumpen

Nous recommandons de n'utiliser que de l'huile et des pièces de rechange d'origine Comet.

Le kit d'entretien comprend tout ce dont vous avez besoin :
- Membranes
- Soupapes et vannes
- Joints

Wir empfehlen Ihnen, nur Original-Öl und -Ersatzteile von Comet zu verwenden.

Das Wartungsset enthält alles, was Sie brauchen:
- *Membranen*
- *Ventile*
- *Dichtungen*

Huile Comet C1 en bouteilles d'un litre - (paquet de 12 unités) *Comet C1 Öl 1-Liter-Flaschen - (Packung mit 12 Stück)*	CODE *CODE* **00074-00037**
Huile Comet C1 en bidons de 5 litres - (paquet de 4 unités) *Comet C1 Öl 5-Liter-Kanister - (Packung mit 4 Stück)*	CODE *CODE* **00074-00038**
Huile Comet C1 en barils de 60 litres - (1 unité) *Comet C1 Öl 60-Liter-Fass - (1 Stück)*	CODE *CODE* **00074-00035**

HUILE HYDRAULIQUE

L'huile hydraulique contenue dans une pompe à membrane remplit cinq fonctions de base :
1. Transmission de l'énergie
2. Lubrification des pièces mobiles internes
3. Transfert de la chaleur
4. Scellage des espaces libres entre les pièces mobiles
5. Création d'une charge positive sous la membrane pendant la course de refoulement (voir par. 2.2.1.3).

Si l'une de ces fonctions est altérée, le système hydraulique ne fonctionnera pas comme prévu. Un bon entretien des fluides hydrauliques permet de prévenir ou de réduire les pannes.
Afin d'éviter tous ces désagréments, Comet Spa a développé **Comet C1**, **l'huile spécifique pour les pompes à membrane**.
Les avantages de l'utilisation de l'huile hydraulique COMET C1 :
- **une viscosité durable** même en cas de contraintes mécaniques élevées.
- une lubrification constante entre les pièces, ce qui se traduit par **une friction et une usure minimales.**
- **une libération immédiate des résidus d'air**, la principale cause de défaillance des membranes.
- une excellente stabilité thermique, qui permet **une meilleure dissipation de la chaleur de frottement.**

HYDRAULIKÖL

Hydrauliköl erfüllt in einer Membranpumpe fünf grundlegende Funktionen:
1. *Energieübertragung*
2. *Schmierung der beweglichen Innenteile*
3. *Wärmeübertragung*
4. *Abdichtung der Spiele zwischen den beweglichen Teilen*
5. *Erzeugung einer positiven Last unter der Membran während des Förderhubs (Abs. 2.2.1.3).*

Ist eine dieser Funktionen gestört, funktioniert die Hydraulikanlage nicht wie vorgesehen. Die ordnungsgemäße Wartung der Hydraulikflüssigkeit hilft, mögliche Störungen zu verhindern oder zu verringern.
Um solche Probleme zu vermeiden, hat Comet Spa ***Comet C1****entwickelt,* ***das spezielle Öl für Membranpumpen****.*
Vorteile *der Verwendung von COMET C1* ***Hydrauliköl*** *:*
- ***längere Viskosität*** *auch bei hohen mechanischen Belastungen.*
- *konstante Schmierung zwischen den Komponenten, was zu einer* ***Verringerung von Reibung und Verschleiß führt****.*
- ***sofortige Freisetzung von Restluft****, der Hauptursache für Membranausfälle.*
- *hervorragende thermische Stabilität, die eine* ***bessere Ableitung von Reibungswärme*** *gewährleistet.*

ENTRETIEN
WARTUNG

Exemple de bon entretien / *Beispiele einer korrekten Wartung*

APS 41

Vidanger l'huile.
Öl ablassen.

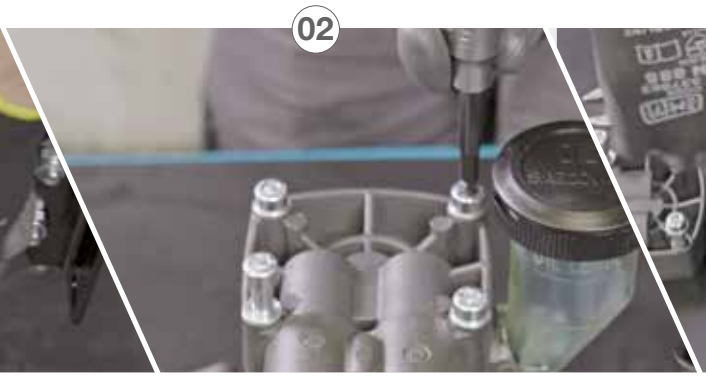

Retirer la tête.
Kopf entfernen.

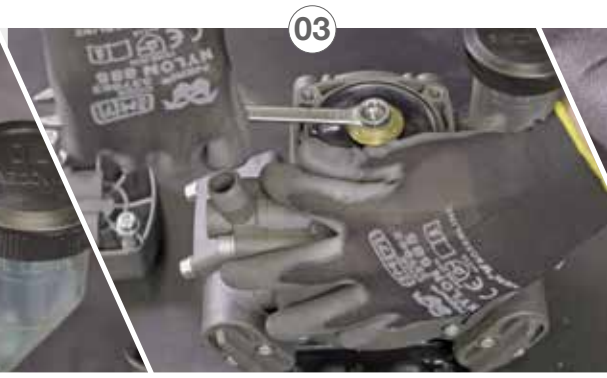

Retirer la membrane.
Membran entfernen.

Graisser les nouveaux joints et les substituer aux précédents sur la tête.
Neue Dichtungen einfetten und die alten Dichtungen am Zylinderkopf ersetzen.

Faire tourner l'arbre pour amener le piston vers le bas puis le marquer.
Die Welle drehen, um den Kolben nach unten zu bringen und dann zu markieren.

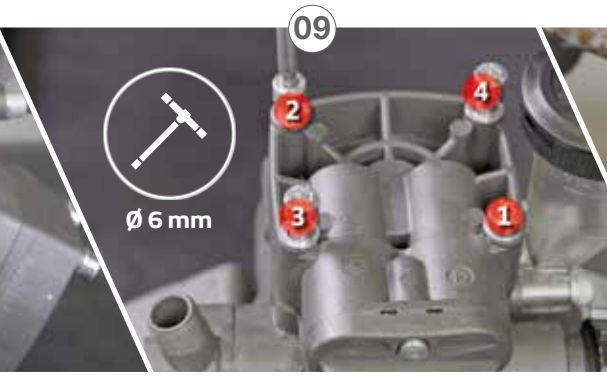

Après avoir graissé l'extérieur de la membrane, remettre la tête en vissant les 4 vis à tête croisée.
Nach Schmierung der Außenseite der Membran, den Kopf wieder anbringen, indem die 4 Kreuzschlitzschrauben festgeschraubt werden.

OUTILS NÉCESSAIRES
NOTWENDIGE WERKZEUGE

ENTRETIEN
WARTUNG

Exemple de bon entretien / *Beispiele einer korrekten Wartung*

APS 41

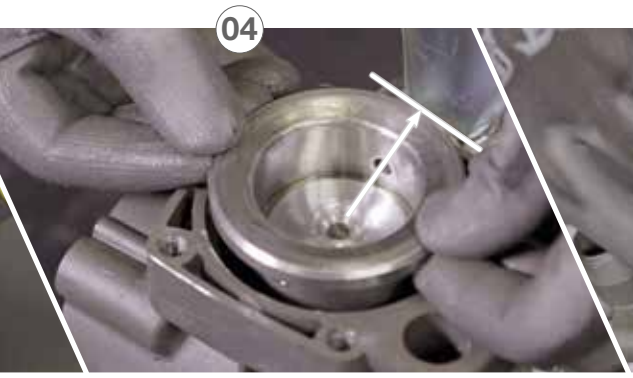

Le trou du manchon axial doit être perpendiculaire à l'arbre, puis placer le piston au point le plus élevé.

Das Loch der axialen Hülse muss senkrecht zur Welle sein, daher den Kolben an der höchsten Stelle anbringen.

Graisser le trou interne de la membrane et la placer.

Das innere Loch der Membran einfetten und diese in Position bringen.

Faire tourner l'arbre de la pompe jusqu'à ce que la membrane se trouve sur le piston, puis visser.

Die Pumpenwelle drehen, bis die Membran auf dem Kolben sitzt, dann festschrauben.

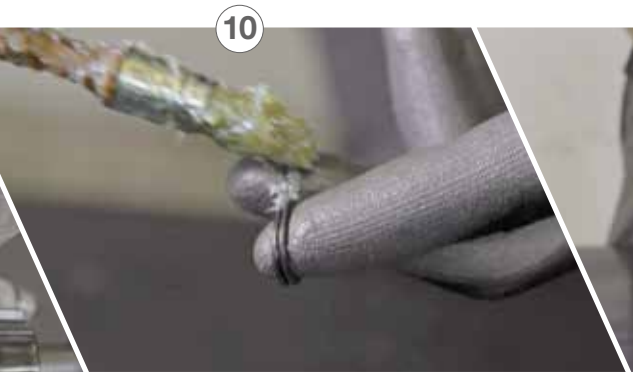

Après avoir retiré le bouchon de la soupape, retirer les soupapes et les joints, les remplacer puis monter le bouchon de la soupape.

Nach Entfernen der Ventilkappe die Ventile und Dichtungen entfernen, austauschen und die Ventilkappe wieder montieren.

Remplir d'huile en inclinant la pompe sur un côté pour laisser sortir l'air, puis faire tourner l'arbre jusqu'à la position inférieure du piston, incliner la pompe et attendre environ 1 minute pour permettre à l'air de sortir.

Öl einfüllen, indem die Pumpe zur Entlüftung zur Seite geneigt wird, dann die Welle bis zum unteren Punkt des Kolbens drehen; die Pumpe neigen und etwa 1 Minute warten, bis die Luft ausgetreten ist;

Après avoir répété la procédure sur tous les autres pistons, remplir l'huile à un niveau correct.

Den Vorgang an allen anderen Kolben wiederholen und das Öl bis zum richtigen Stand nachfüllen.

Tournevis
Schraubenzieher

Clé anglaise
Schraubenschlüssel

Clé hexagonale en T
T-Sechskantschlüssel

Clé dynamométrique
Drehmomentschlüssel

Diagnostic

DIAGNOSTIC SUR LA RUPTURE DES MEMBRANES

PROBLÈME	CAUSE	SOLUTION
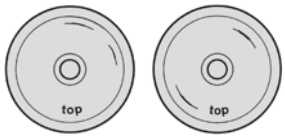 Deux coupures aux niveaux des vannes d'aspiration et de refoulement.	Obstruction sur le circuit d'aspiration.	Nettoyer le filtre.
	Cavitation.	Vérifier la profondeur du tuyau d'amorçage (4 m maximum).
	Liquide trop dense.	Utiliser des liquides à base d'eau.
	Vitesse excessive (> 550 tr/min).	Diminuer la vitesse.
	Soupape d'aspiration ouverte.	Fermer correctement la soupape
	Trous chemise mal positionnés.	Inspecter les trous chemise.
	L'une des causes susdites, combinée à une agression chimique.	Vérifier la compatibilité entre la membrane et le produit chimique.
Rupture proche du diamètre intérieur et lacérations.	Frottement causé par le disque de rétention, dû à une utilisation de la membrane au-delà de la durée autorisée (> 300 heures).	Remplacer les membranes toutes les 300 heures d'utilisation ou au début de chaque saison (le plus court des deux).
Une coupure nette de forme semi-circulaire.	Présence d'air dans le bain d'huile au-dessous de la membrane. L'air n'a pas été purgé au moment du montage ou de la réparation.	Remplacer la membrane en veillant à purger l'air de la pompe. Pour la procédure, consulter les manuels d'utilisation et d'entretien Comet.
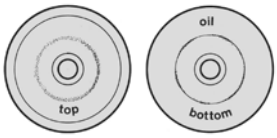 Coupure circulaire correspondant au diamètre du piston dans la partie inférieure de la membrane.	Manque d'huile entre le piston et la chemise.	Rajouter de l'huile.
	Pression d'aspiration excessive.	Vérifier que la pompe n'est pas alimentée par un réseau hydraulique à pression positive (la déconnecter le cas échéant).
	Vitesse trop faible de la pompe.	Augmenter le nombre de tr/min en fonction de la documentation fournie par Comet.
	Position incorrecte des trous de chemise.	Vérifier le positionnement des trous chemise.
	Soupape de refoulement ouverte.	Fermer correctement la soupape.
	Niveau insuffisant d'huile.	Rajouter de l'huile.
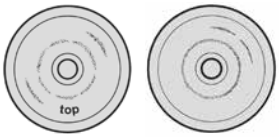 Forte déchirure au niveau du disque de rétention, gonflement, diminution de la dureté, augmentation du diamètre extérieur, augmentation de l'épaisseur.	Déformation due à une incompatibilité chimique.	Vérifier la compatibilité entre la membrane et le produit chimique.

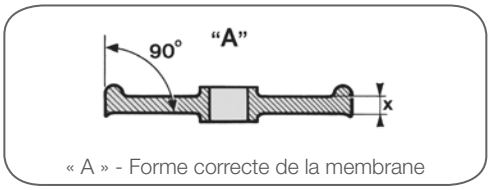

« A » - Forme correcte de la membrane

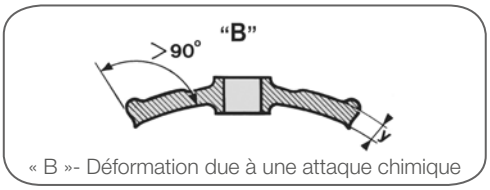

« B »- Déformation due à une attaque chimique

Diagnostic

RÉSOLUTION DES PROBLÈMES

PROBLÈME		CAUSE POSSIBLE	SOLUTION
	LA POMPE NE S'AMORCE PAS	Problèmes sur le circuit d'aspiration : les tuyaux ou les raccords aspirent de l'air.	Vérifier la ligne d'aspiration et s'assurer que les conduits et les raccords sont solidement fixés.
	LA POMPE NE CHARGE PAS L'EAU	Filtre d'aspiration colmaté.	Nettoyer la cartouche du filtre.
		Le régulateur de commande se trouve en position « pression ».	Paramétrer le régulateur sur le mode « dérivation ».
	ABSENCE DE PRESSION	Nombre de tours/min inapproprié.	Rétablir la valeur correcte.
	PRESSION INFÉRIEURE À CELLE NÉCESSAIRE	Configuration de travail incorrecte (par exemple, les buses sont usées ou leur débit dépasse la capacité de la pompe).	Remplacer les buses.
	PRESSION IRRÉGULIÈRE	Problèmes sur le circuit d'aspiration : les tuyaux ou les raccords aspirent de l'air.	Vérifier la ligne d'aspiration et s'assurer que les conduits et les raccords sont solidement fixés.
		Accumulateur de pression réglé de façon incorrecte.	Rétablir la pression correcte à l'intérieur de l'accumulateur.
		Configuration incorrecte du régulateur de pression.	Corriger les paramètres de pression du régulateur (le réparer ou remplacer le cas échéant).
	PULSATIONS EXCESSIVES	Accumulateur de pression réglé de façon incorrecte.	Rétablir la pression correcte à l'intérieur de l'accumulateur de pression.
	BRUIT EXCESSIF AVEC DIMINUTIONS DU NIVEAU D'HUILE	Obstruction sur le circuit d'aspiration.	Inspecter la ligne d'aspiration (en particulier le filtre) et retirer les obstructions.
	CONSOMMATION D'HUILE EXCESSIVE (associée probablement à une couleur laiteuse caractéristique)	Rupture d'une ou plusieurs membranes.	Remplacer toutes les membranes et l'huile.

Fehlersuche und Behebung

FEHLERSUCHE UND BEHEBUNG - MEMBRANBRUCH

PROBLEM	URSACHE	ABHILFE
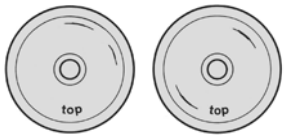 Zwei Schnitte an den Saug- und Druckventilen.	Verstopfung in der Ansaugleitung.	Den Filter reinigen.
	Kavitation.	Die Tiefe des Ansaugrohrs überprüfen (max. 4 m).
	Flüssigkeit zu dickflüssig.	Flüssigkeiten auf Wasserbasis verwenden.
	Zu hohe Drehzahl (> 550 U/min).	Drehzahl verringern.
	Ansaugventil offen.	Ventil richtig schließen.
	Zylinderöffnungen nicht ausgerichtet.	Zylinderöffnungen überprüfen.
	Eine der oben genannten Ursachen, zusätzlich zu einer chemischen Aggression.	Kompatibilität zwischen Membran und chemischem Produkt überprüfen.
Bruch im Bereich des Innendurchmessers und Risse.	Reibung durch die Rückhaltescheibe, verursacht durch übermäßigen Gebrauch der Membran (> 300 Stunden).	Membranen alle 300 Stunden oder zu Beginn jeder Saison (je nachdem, was früher eintritt) ersetzen.
Scharfer Schnitt mit halbkreisförmiger Form.	Luft im Ölbad unterhalb der Membran. Bei der Montage oder Reparatur wurde die Luft nicht abgelassen.	Membran ersetzen und dabei darauf achten, die Luft aus der Pumpe abzulassen. Für die Vorgehensweise siehe die Betriebs- und Wartungsanleitungen von Comet.
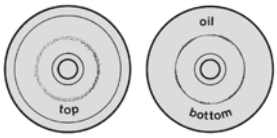 Kreisförmiger Schnitt, der dem Durchmesser des Kolbens im unteren Teil der Membran entspricht.	Ölmangel zwischen Kolben und Zylinderrohr.	Öl nachfüllen.
	Übermäßiger Saugdruck.	Überprüfen, ob die Pumpe an die Wasserversorgung angeschlossen ist, (falls ja, ist sie abzutrennen).
	Zu niedrige Pumpendrehzahl.	Drehzahl gemäß den von Comet bereitgestellten Unterlagen erhöhen.
	Unkorrekte Position der Zylinderöffnungen.	Position der Zylinderöffnungen überprüfen.
	Druckventil offen.	Ventil richtig schließen.
	Ölstand zu niedrig.	Öl nachfüllen.
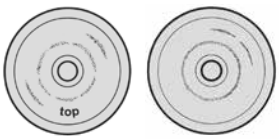 Starke Rissbildung an der Rückhaltescheibe, Aufblähung, Härteabnahme, Vergrößerung des Außendurchmessers, erhöhte Dicke.	Verformung durch chemische Unverträglichkeit.	Kompatibilität zwischen Membran und chemischem Produkt überprüfen.

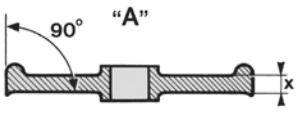

„A„ - Korrekte Membranform

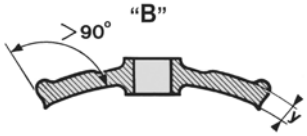

„B“ - Verformung durch chemische Aggression

Fehlersuche und Behebung

FEHLERBEHEBUNG

PROBLEM		MÖGLICHE URSACHE	ABHILFE
	DIE PUMPE SAUGT NICHT AN	*Probleme an der Ansaugleitung: Luftansaugung an Schläuchen oder Anschlüssen.*	*Ansaugleitung überprüfen und sicherstellen, dass Schläuche und Anschlüsse sicher befestigt sind.*
	PUMPE ZIEHT KEIN WASSER AN	*Ansaugfilter verstopft.*	*Filterpatrone reinigen.*
		Druckregler steht auf „Druck“.	*Druckregler auf „Bypass“ stellen.*
	KEIN DRUCK	*Drehzahl ist nicht korrekt.*	*Korrekte Drehzahl einstellen.*
	DRUCK NIEDRIGER ALS ERFORDERLICH	*Falsche Arbeitskonfiguration (d. h. Düsen abgenutzt oder ihre Durchflussmenge übersteigt die von der Pumpe erreichbare).*	*Düsen ersetzen.*
	UNREGELMÄSSIGER DRUCK	*Probleme an der Ansaugleitung: Luftansaugung an Schläuchen oder Anschlüssen.*	*Ansaugleitung überprüfen und sicherstellen, dass Schläuche und Anschlüsse sicher befestigt sind.*
		Druckspeicher falsch eingestellt.	*Richtigen Druck im Speicher einstellen.*
		Druckregler falsch konfiguriert.	*Druckeinstellung des Reglers korrigieren (ggf. reparieren oder ersetzen)*
	ÜBERMASSIGE PULSATIONEN	*Druckspeicher falsch eingestellt.*	*Richtigen Druck im Druckspeicher einstellen.*
	ÜBERMÄSSIGER LÄRM IM ZUSAMMENHANG MIT ABNAHME DES ÖLSTANDS	*Verstopfung in der Ansaugleitung.*	*Ansaugleitung (insbesondere den Filter) überprüfen und Verstopfungen beseitigen.*
	ÜBERMÄSSIGER ÖLVERBRAUCH (wahrscheinlich verbunden mit einer charakteristischen milchigen Farbe)	*Eine oder mehrere Membranen beschädigt.*	*Alle Membranen und Öl ersetzen.*

POUR PLUS
D'INFORMATIONS
CONSULTEZ **NOTRE SITE**

www.comet-spa.com

FÜR WEITERE
INFORMATIONEN BESUCHEN
*SIE **UNSERE WEBSITE***

www.comet-spa.com

NOTES / *ANMERKUNGEN*

COMPANY WITH
QUALITY SYSTEM
CERTIFIED BY DNV GL
= ISO 9001 =

Follow us on

YouTube

comet-spa.com

brand24

22001-07309 Rev. 04/2025

COMET

Comet Spa · via G. Dorso, 4 · 42124 Reggio Emilia · ITALY
Phone + 39 0522 386111 · Fax + 39 0522 386280
export@comet-spa.com · vendite@comet-spa.com