60 YEARS
1959 • 2019

ITALIAN CATALOGUE
CATALOGO ITALIA

2019

PRESSURE WASHERS
IDROPULITRICI

LCR TEAM Honda

MAJOR SPONSOR
LCR HONDA TEAM

COMET
CLEANING DIVISION

60 years is an important milestone. Our thanks go to all of you who put your confidence in us, by choosing us as a partner day after day. We are ready to face another 60 years, and even more together, with the same goal that has always guided us: the design and study of innovative solutions for you.

Your satisfaction
is our greatest achievement.

60 anni è un traguardo importante. Il nostro grazie va a tutti voi che ci dimostrate la vostra fiducia, scegliendoci come partner giorno dopo giorno. Siamo pronti per affrontare altri 60 anni insieme e anche di più, con lo stesso obiettivo che ci guida da sempre: progettare e studiare per voi soluzioni innovative.

La vostra soddisfazione
è la nostra conquista più grande.

Cal Crutchlow
Comet major sponsor - LCR Honda Team

Comet, a fast racing brand

Comet, un brand che corre veloce

207 countries in the world, 400 million spectators per event: the MotoGP will enable Comet to obtain the exposure which the quality of its products deserves. For this reason, for the three-year period 2019-20-21 we will be Major Sponsors of the LCR Honda team and its rider Cal Crutchlow. This choice was not accidental. In fact, the LCR team brings together the Italian genius and foresight of its Team Principal Lucio Cecchinello with an international vision focused on technology and product innovation. Followed by a social fan base of 1,800,000 people, Cal Crutchlow together with the LCR HONDA team have shown themselves to work daily with passion, precision, speed and intuition, cultivating the exposure which will enable Comet to give its products global recognition. That's why we chose them as our allies: to be able to overcome the challenges of today and tomorrow.

207 Paesi nel mondo, 400 milioni di spettatori per singolo evento: la MotoGP permetterà a Comet di ottenere quella visibilità che la qualità dei suoi prodotti merita. Per questo motivo per il triennio 2019-20-21 saremo Major Sponsor del team LCR Honda e del suo pilota Cal Crutchlow. Questa scelta non è stata casuale, il team LCR infatti mette insieme il genio e la lungimiranza italiana nella figura del suo Team Principal Lucio Cecchinello con una visione Internazionale votata alla tecnologia e all'innovazione di prodotto. Seguiti da una social fan base di 1.800.000 persone, Cal Crutchlow insieme al team LCR HONDA dimostrano di lavorare quotidianamente con passione, precisione, velocità e intuizione coltivando quella visibilità che permetterà a Comet di dare ai suoi prodotti una riconoscibilità globale. Ecco perché li abbiamo scelti come alleati: per poter vincere le sfide di oggi e di domani.

LEGEND › LEGENDA

- Cold water H.P. Cleaners - Idropulitrici ad acqua fredda
- Hot water H.P. Cleaners - Idropulitrici ad acqua calda
- bar - MPa = Max pressure - Pressione max
- bar - MPa = Working pressure - Pressione d'esercizio
- l/h = Max flow rate - Portata max
- kW = Absorbed power - Potenza assorbita
- HP / kW = Electric Motor power - Potenza Motore elettrico
- Electrical power supply - Alimentazione da rete elettrica
- HP = Engine Motor - Motore a scoppio
- Fuel power supply - Alimentazione a carburante
- Brush engine - Motore a spazzola
- °C = Outlet max water temperature - Temperatura max uscita acqua
- lt = Diesel tank - Serbatoio gasolio
- kg/h = Fuel consumption - Consumo combustibile
- lt = Detergent tank - Serbatoio detergente
- kg = Weight - Peso
- cm = Dimensions - Dimensioni
- RPM motor - Giri motore
- RPM pump - Giri pompa
- Diesel power supply - Alimentazione a diesel

TotalStop
Device that automatically stops the motor when the gun is closed.
Dispositivo che consente lo spegnimento automatico del motore alla chiusura della pistola.

EASY-START
Device that guarantees starting of the motor under any and all connection conditions, even if there is a drop in mains voltage.
Dispositivo che garantisce la partenza del motore in ogni condizione di allacciamento, anche in presenza di cali di tensione della rete elettrica.

PREMIUM

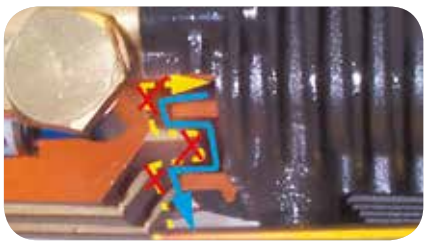

EXCLUSIVE NO-OIL-LEAK SYSTEM
in the crankcase minimising wear of the piston oil seal (PATENTED)

ESCLUSIVO SISTEMA DI TENUTA TRA CARTER E TESTATA
che impedisce l'ingresso di polvere e sporcizia nella zona di scorrimento pistoni pur permettendo la fuoriuscita dell'acqua (BREVETTATO)

EXCLUSIVE PACKING SYSTEM
New self lubricating double packing design with special bunatexile seals and bronze rings for an exceptional packing life.

ESCLUSIVO SISTEMA DI TENUTE ACQUA AUTOLUBRIFICATO con doppio pacco di guarnizioni in gomma tela rinforzate con anelli in teflon/bronzo per una eccezionale durata delle guarnizioni

EXCLUSIVE SEALING SYSTEM BETWEEN CRANKCASE AND PUMP HEAD that prevents dust and dirt getting inside where the pistons work but letting water out (PATENTED)

ESCLUSIVO SISTEMA DI TENUTA OLIO nel carter che minimizza l'usura del paraolio pistoni (BREVETTATO)

COMPANY WITH QUALITY SYSTEM CERTIFIED BY DNV GL = ISO 9001 =

BLUE SERIES COMMERCIAL

KRM 8
KRS 10
KLS 12
KL 14
KS 16
KT 18
KA 20

BLUE SERIES STATIC

STATIC 1700-1900 22
K 250 STATIC 24

BLUE SERIES PROFESSIONAL

K 250 26
K PREMIUM 28

K STEEL

ETM 30
K 803 TS › K 805 TS › K 807 TS › K 809 TS 32
K 891 TS › K 991 TS 34
K 809 ECO › K 801 ECO › K 901 ECO 36
K 1251 TS › K 1501 TS 38
K XTREME 40

X-SPECIAL COLD WATER

FDX 2 42
FDX PRO 44
FDX 4 46
FDX XTREME 48
FDX XTREME XL 50
FDX WB 52
PTO 54

X-SPECIAL HOT WATER

FDX HOT CUBE 56
HOT BOX 58

RED SERIES COMMERCIAL

PATRIOT 60
SCOUT 62

RED SERIES PROFESSIONAL

KP 64
KP PRO 66
KM CLASSIC 68
KM EXTRA 70
KF CLASSIC 72
KF EXTRA 74
KF STEEL 76

VACUUM CLEANERS › *ASPIRATORI*

VACUUM CLEANERS › *ASPIRATORI* 79

FLOOR SCRUBBER DRYERS › *LAVASCIUGA PAVIMENTI*

FLOOR SCRUBBER DRYERS › *LAVASCIUGA PAVIMENTI* 85

NEBULIZERS › *NEBULIZZATORI*

NEBULIZERS › *NEBULIZZATORI* 89

CHARTS › *TABELLE*

CHARTS › *TABELLE* 93

GENERAL NOTE: Pictures, dimensions, features and coding can be changed or modified without prior notice. Indicated weights have to be intended as net weights.
NOTA GENERALE: Foto, dimensioni, caratteristiche e codifiche possono essere soggette a modifiche e variazioni senza preavviso. I pesi indicati sono da intendersi come pesi netti.

KRM
CLASSIC - EXTRA

GENERAL FEATURES

- Cold water cleaner with electric motor
- Universal type motor with thermal protection
- Three-piston axial pump with aluminum head
- Ergonomic handle with lance and gun housing
- TotalStop device
- Plastic wheels Ø 17.5 cm
- Integrated detergent tank (on Extra version)
- Hose reel located at the top of the cleaner (on Extra version)

CARATTERISTICHE GENERALI

- *Idropulitrice ad acqua fredda con motore elettrico*
- *Motore universale ad alta efficienza con protezione termica*
- *Pompa assiale a tre pistoni con testata in alluminio*
- *Maniglia ergonomica con alloggiamento per pistola e lancia*
- *Dispositivo TotalStop*
- *Ruote in plastica Ø 17.5 cm*
- *Serbatoio detergente integrato (su versione Extra)*
- *Avvolgitubo nella parte superiore (su versione Extra)*
- *Uso domestico*

- Hose reel at the top, for practical handling of the delivery hose (on KRM Extra)
- *Avvolgitubo nella parte superiore, per una pratica gestione del tubo di mandata (su KRM Extra)*
- Integrated detergent tank, easily removable (on KRM Extra)
- *Serbatoio detergente integrato facilmente removibile (su KRM Extra)*
- Easy handling thanks to two practical wheels
- *Facilità di movimento grazie a due pratiche ruote*

CODE *CODICE*	MODELS *MODELLI*	Ph	V	Hz	bar	MPa	l/h	kW	lt	kg	(L x W x H) cm
9063 0001	KRM 1100 Classic	1	230	50	125	12,5	360	1,75	-	7,1	31x28x65,5
9063 0002	KRM 1100 Extra	1	230	50	125	12,5	360	1,75	0,7	8,0	31x28x65,5

STANDARD ACCESSORIES › *DOTAZIONE STANDARD*

CLASSIC	EXTRA
	Gun with protection *Pistola con protezione*
	Lance with nozzle plug *Lancia con innesto per ugello*
	Regulating nozzle *Ugello regolabile*
	Rotating nozzle *Ugello rotante*
Foam lance *Lancia schiumogena*	Foam nozzle *Ugello schiumogeno*
Delivery hose (mt 6) *Tubo mandata (6 mt)*	Fixed brush *Spazzola fissa*
	Delivery hose (mt 8) *Tubo mandata (8 mt)*

Other optional accessories available on Cleaning Accessories Catalogue › *Altri accessori optional disponibili su Catalistino Accessori Cleaning*

KRS
CLASSIC - EXTRA

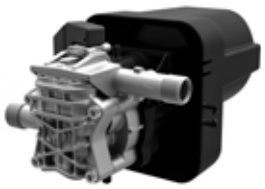

GENERAL FEATURES

- Cold water cleaner with electric motor
- Universal type motor with thermal protection
- Three-piston axial pump with aluminum head
- Ergonomic handle with lance and gun housing
- TotalStop device
- Plastic wheels Ø 17.5 cm with rubber covering
- Integrated detergent tank (on Extra version)
- Hose reel located at the top of the cleaner (on Extra version)

CARATTERISTICHE GENERALI

- *Idropulitrice ad acqua fredda con motore elettrico*
- *Motore universale ad alta efficienza con protezione termica*
- *Pompa assiale a tre pistoni con testata in alluminio*
- *Maniglia ergonomica con alloggiamento per pistola e lancia*
- *Dispositivo TotalStop*
- *Ruote in plastica Ø 17.5 cm con rivestimento in gomma*
- *Serbatoio detergente integrato (su versione Extra)*
- *Avvolgitubo nella parte superiore (su versione Extra)*
- *Uso domestico*

- Hose reel at the top, for practical handling of the delivery hose (on KRS Extra)
- *Avvolgitubo nella parte superiore, per una pratica gestione del tubo di mandata (su KRS Extra)*

- Integrated detergent tank, easily removable (on KRS Extra)
- *Serbatoio detergente integrato facilmente removibile (su KRS Extra)*

- Easy handling thanks to two practical wheels with rubber covering
- *Facilità di movimento grazie a due pratiche ruote con rivestimento in gomma*

CODE *CODICE*	MODELS *MODELLI*	Ph	V	Hz	bar	MPa	l/h	kW	lt	kg	(L x W x H) cm
9063 0101	KRS 1300 Classic	1	230	50	150	15	500	2,35	-	8,6	33x28x84
9063 0102	KRS 1300 Extra	1	230	50	150	15	500	2,35	0,7	9,5	33x28x84

STANDARD ACCESSORIES › *DOTAZIONE STANDARD*

CLASSIC	EXTRA
	Gun with protection *Pistola con protezione*
	Lance with nozzle plug *Lancia con innesto per ugello*
	Regulating nozzle *Ugello regolabile*
	Rotating nozzle *Ugello rotante*
Foam lance *Lancia schiumogena*	Foam nozzle *Ugello schiumogeno*
Delivery hose (mt 6) *Tubo mandata (6 mt)*	Fixed brush *Spazzola fissa*
	Delivery hose (mt 8) *Tubo mandata (8 mt)*

Other optional accessories available on Cleaning Accessories Catalogue › *Altri accessori optional disponibili su Catalistino Accessori Cleaning*

KLS
1400 - 1600 GOLD
1680 GOLD PLUS

MTP PT 03

MTP PT 03 Gold

GENERAL FEATURES

- Vertical structure, designed for maximum ergonomics and ease of use
- Electrical pump with three axial pistons arranged vertically with pump at the bottom and an all-metal construction without any plastic used for the structural components
- Induction motor with thermal protection
- Brass pump head (aluminum pump head for KLS 1400)
- EASY-START device
- TotalStop device
- Integrated detergent tank, easily removable
- Inlet filter with quick coupling

CARATTERISTICHE GENERALI

- *Struttura a sviluppo verticale concepita per la massima ergonomicità e praticità d'uso*
- *Elettropompa a tre pistoni assiali disposta in verticale con pompa in basso e costruzione interamente in metallo, senza materiale plastico nei componenti strutturali*
- *Motore a induzione con protezione termica*
- *Testata pompa in ottone (in alluminio per KLS 1400)*
- *Dispositivo EASY-START*
- *Dispositivo TotalStop*
- *Serbatoio detergente integrato facilmente removibile*
- *Filtro aspirazione con attacco rapido*
- *Uso semiprofessionale*

- Hose reel at the top, for practical handling of the delivery hose (on Extra versions)
- *Avvolgitubo nella parte superiore, per una pratica gestione del tubo di mandata (su versioni Extra)*

- Integrated detergent tank, easily removable (standard)
- *Serbatoio detergente integrato facilmente removibile (di serie)*

- Easy handling thanks to two practical wheels with rubber covering
- *Facilità di movimento grazie a due pratiche ruote con rivestimento in gomma*

- Ergonomic handle for easy maneuverabilty
- *Maniglia ergonomica per una pratica movimentazione*

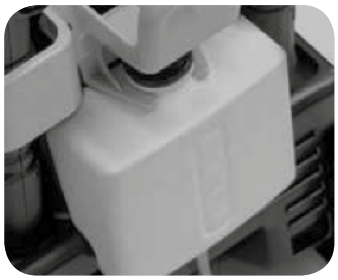

CODE *CODICE*	MODELS *MODELLI*	MOTORPUMP *MOTOPOMPA*				MAX					
			Ph	V	Hz	bar	MPa	l/h	kW	kg	(L x W x H) cm
9068 0001	**KLS 1400** Classic	PT 03	1	230	50	140	14	400	2,1	16	28 x 28 x 88
9068 0101	**KLS 1400** Extra	PT 03	1	230	50	140	14	400	2,1	17	28 x 28 x 88
9068 0002	**KLS 1600 Gold** Classic	PT 03 Gold	1	230	50	150	15	450	2,2	19	28 x 28 x 88
9068 0102	**KLS 1600 Gold** Extra	PT 03 Gold	1	230	50	150	15	450	2,2	20	28 x 28 x 88
9068 0103	**KLS 1680 Gold** Plus	PT 03 Gold	1	230	50	160	16	500	2,3	22	28 x 28 x 88

STANDARD ACCESSORIES › *DOTAZIONE STANDARD*

KLS 1400	KLS 1600	KLS 1680
S09 Gun *Pistola S09*	S10 Gun *Pistola S10*	
S12 Lance without nozzle head *Lancia* S12 *senza testina ugello*	Lance with regulating/foam nozzle *Lancia con ugello regolabile/schiumogeno*	
Regulating nozzle *Ugello regolabile*		
Rotating nozzle *Ugello rotante*	Lance with rotating nozzle *Lancia con ugello rotante*	
Foam nozzle *Ugello schiumogeno*		
8 mt delivery hose kit (6 mt on Classic vers.) *Kit tubo mandata 8 mt (6 mt su vers.Classic)*		8 m R1-1/4" delivery rubber hose kit *Kit tubo gomma mandata 8 m R1-1/4"*
Fixed brush (on Extra versions) *Idrospazzola fissa (su versioni Extra)*		

Other optional accessories available on Cleaning Accessories Catalogue › *Altri accessori optional disponibili su Catalistino Accessori Cleaning*

KL
1400 - 1600 GOLD
1680 GOLD PLUS

MTP KLR

MTP KLR Gold

GENERAL FEATURES

- Vertical structure, designed for maximum ergonomics and ease of use
- Comet electrical pump with three axial pistons arranged vertically with pump at the bottom and an all-metal construction without any plastic used for the structural components
- Brass pump head for KL Gold only
- EASY-START device
- TotalStop device
- Motor thermal protection
- Quick water intake fitting

CARATTERISTICHE GENERALI

- *Struttura a sviluppo verticale concepita per la massima ergonomicità e praticità d'uso*
- *Elettropompa Comet a tre pistoni assiali disposta in verticale con pompa in basso e costruzione interamente in metallo, senza materiale plastico nei componenti strutturali*
- *Testata pompa in ottone per KL Gold*
- *Dispositivo EASY-START*
- *Dispositivo TotalStop*
- *Protezione termica del motore*
- *Attacco rapido aspirazione acqua*
- *Uso semiprofessionale*

- Easy-to-fit accessories
- *Pratici alloggiamenti per gli accessori*
- Hose reel at the back
- *Avvolgitubo collocato nella parte posteriore*
- Easy to handle thanks to the big wheels (rubber coated on KL Gold models)
- *Facilità di movimento grazie alle ruote di grandi dimensioni (rivestite in gomma nei modellli KL Gold)*
- Additional handle for lifting
- *Maniglia supplementare per il sollevamento*

CODE *CODICE*	MODELS *MODELLI*	MOTORPUMP *MOTOPOMPA*				MAX					
			Ph	V	Hz	bar	MPa	l/h	kW	kg	(L x W x H) cm
9046 0003	KL 1400 Classic	KLR	1	230	50	140	14	410	2,0	12	30,8 x 31 x 82
9046 0065	KL 1600 Gold Classic	KLR Gold	1	230	50	150	15	480	2,3	12	30,8 x 31 x 82
9046 0004	KL 1400 Extra	KLR	1	230	50	140	14	410	2,0	13	30,8 x 31 x 82
9046 0064	KL 1600 Gold Extra	KLR Gold	1	230	50	150	15	480	2,3	13	30,8 x 31 x 82
9046 0500	KL 1680 Gold Plus	KLR Gold	1	230	50	150	15	480	2,3	13	30,8 x 31 x 82

STANDARD ACCESSORIES › *DOTAZIONE STANDARD*

CLASSIC	EXTRA	PLUS
	Gun with protection *Pistola con protezione*	
Lance without nozzle head (securfix) *Lancia senza testina ugello (securfix)*		Lance with adjustable nozzle *Lancia con ugello regolabile* Lance with rotating nozzle *Lancia con ugello rotante*
Adjustable nozzle head (securfix) *Testina ugello regolabile (securfix)*		
	Rotating nozzle head (securfix) *Testina ugello rotante (securfix)*	
	Foam lance *Lancia schiumogena*	
6 m delivery hose kit *Kit tubo mandata 6 m*	8 m delivery hose kit *Kit tubo mandata 8 m*	8 m R1-1/4” delivery rubber hose kit *Kit tubo gomma mandata 8 m R1-1/4”*
	Fixed brush *Idrospazzola fissa*	

Other optional accessories available on Cleaning Accessories Catalogue › *Altri accessori optional disponibili su Catalistino Accessori Cleaning*

KS 1700 GOLD

MTP KSR

GENERAL FEATURES

- Comet electrical pump with three axial pistons arranged vertically with pump at the bottom and an all-metal construction without any plastic used for the structural components
- Equipped with a brass pump head and detergent suction straight from a 1.8 litre capacity tank
- EASY-START device
- TotalStop device
- Manually resettable amperometric protection
- Pressure gauge
- Water inlet quick coupling

CARATTERISTICHE GENERALI

- *Elettropompa Comet a tre pistoni assiali disposta in verticale con pompa in basso e costruzione interamente in metallo, senza materiale plastico nei componenti strutturali.*
- *Dotata di testata pompa in ottone e aspirazione del detergente diretta da serbatoio capacità 1,8 lt*
- *Dispositivo EASY-START*
- *Dispositivo TotalStop*
- *Protettore amperometrico a riarmo manuale*
- *Manometro pressione*
- *Attacco rapido aspirazione acqua*
- *Uso semiprofessionale*

- Ergonomic handle for easy handling
- *Comoda maniglia di presa per facilitare la movimentazione dell'idropulitrice*

- Easy to handle up and down steps thanks to the big wheels
- *Facilità di movimento su gradini grazie alle ruote di grandi dimensioni*

- Hose reel with 10 m rubber high-pressure hose (for Extra models only)
- *Avvolgitubo con tubo gomma alta pressione 10 m (solo per modelli Extra)*

CODE *CODICE*	MODELS *MODELLI*	MOTORPUMP *MOTOPOMPA*				MAX						
			Ph	V	Hz	bar	MPa	l/h	kW	l	kg	(L x W x H) cm
9041 0002	KS 1700 Gold Classic	KSR	1	230	50	155	15,5	540	2,7	1,8	17	32 x 38 x 89
9041 0502	KS 1700 Gold Extra	KSR Gold	1	230	50	155	15,5	540	2,7	1,8	19	32 x 38 x 89

STANDARD ACCESSORIES › *DOTAZIONE STANDARD*

CLASSIC	EXTRA
GC 251 gun with protection *Pistola GC 251 con protezione*	
Bent lance, with adjustable nozzle *Lancia angolata, con ugello regolabile*	
8 m delivery hose kit *Kit tubo mandata 8 m*	Bent lance, with rotating nozzle *Lancia angolata, con ugello rotante* 10 m rubber delivery hose kit (on Hose Reel) *Kit tubo gomma mandata 10 m (su Avvolgitubo)*

Other optional accessories available on Cleaning Accessories Catalogue › *Altri accessori optional disponibili su Catalistino Accessori Cleaning*

KT

1750 GOLD - 1800 GOLD - 1900 GOLD

MTP KTR Gold

GENERAL FEATURES

- Hose reel (Extra only) located at the bottom of the high-pressure water cleaner guaranteeing exceptional stability also when in use
- Low-pressure detergent suction from the internal tank
- Detergent suction kit from an external tank (on request)
- Power cable storage rear compartment
- Comet electrical pump with three axial pistons arranged vertically with pump at the bottom and an all-metal construction without any plastic used for the structural components
- Pump with brass head on all models
- EASY-START device
- TotalStop device
- Motor thermal protection

CARATTERISTICHE GENERALI

- *Avvolgitubo (solo Extra) collocato nella parte inferiore della idropulitrice con garanzia di eccezionale stabilità della macchina anche durante il lavoro*
- *Aspirazione detergente in bassa pressione dal serbatoio interno*
- *Kit aspirazione detergente da serbatoio esterno (su richiesta)*
- *Vano posteriore per collocare il cavo elettrico*
- *Elettropompa Comet a tre pistoni assiali disposta in verticale con pompa in basso e costruzione interamente in metallo, senza materiale plastico nei componenti strutturali*
- *Pompa con testata in ottone su tutti i modelli*
- *Dispositivo EASY-START*
- *Dispositivo TotalStop*
- *Protezione termica motore*
- *Uso semiprofessionale*

- Easy handling thanks to the two big wheels (250 mm Ø)
- *Facilità di movimentazione grazie alle due ruote di grandi dimensioni (Ø 250 mm)*

- Handy lance and gun storage
- *Pratico alloggiamento della pistola della lancia*

- Hose reel (Extra models only)
- *Avvolgitubo (solo modelli Extra)*

- Additional handle for lifting the high-pressure cleaner
- *Maniglia supplementare per il sollevamento dell'idropulitrice*

CODE *CODICE*	MODELS *MODELLI*	MOTORPUMP *MOTOPOMPA*	Ph	V	Hz	bar	MPa	l/h	kW	l	kg	(L x W x H) cm
9053 0005	KT 1750 Gold Classic	KTR Gold	1	230	50	150	15	510	2,4	1	22	40 x 41 x 91
9053 0001	KT 1800 Gold Classic	KTR Gold	1	230	50	160	16	550	2,7	1	22	40 x 41 x 91
9053 0003	KT 1900 Gold Classic	KTR Gold	1	230	50	160	16	600	2,9	1	22	40 x 41 x 91
9053 0006	KT 1750 Gold Extra	KTR Gold	1	230	50	150	15	510	2,4	1	25	40 x 41 x 91
9053 0002	KT 1800 Gold Extra	KTR Gold	1	230	50	160	16	550	2,7	1	25	40 x 41 x 91
9053 0004	KT 1900 Gold Extra	KTR Gold	1	230	50	160	16	600	2,9	1	25	40 x 41 x 91

STANDARD ACCESSORIES › *DOTAZIONE STANDARD*

CLASSIC

GC 251 gun with protection
Pistola GC 251 con protezione

Bent lance, with adjustable nozzle
Kit tubo lancia angolata, con ugello regolabile

8 m rubber delivery hose kit
Kit tubo gomma mandata 8 m

EXTRA

Bent lance, with rotating nozzle
Lancia angolata, con ugello rotante

Fixed brush
Idrospazzola fissa

12 m rubber delivery hose kit (on Hose Reel)
Kit tubo gomma mandata 12 m (su Avvolgitubo)

Other optional accessories available on Cleaning Accessories Catalogue › *Altri accessori optional disponibili su Catalistino Accessori Cleaning*

KA
2800 - 3000 - 3200 - 4000 - 5000

AXR / GXR

GENERAL FEATURES

- Compact size for storing and practical to use thanks to its vertical design
- Simple to transport horizontally in the car
- **Comet AXR pump with brass head and ceramic pistons (on KA 2800 GXR pump with brass head and stainless steel pistons)**
- Pressure gauge
- Built-in professional unloader valve
- **EASY-START** device on single-phase models
- **TotalStop** device
- Rotary switch
- Regulated low-pressure detergent suction
- Motor thermal protection

CARATTERISTICHE GENERALI

- *Ingombro ridotto nella messa a riposo e praticità d'uso in condizioni di lavoro grazie allo sviluppo verticale*
- *Semplicità di trasporto su auto in posizione orizzontale*
- *Pompa Comet AXR con testata in ottone e pistoni in ceramica (su KA 2800 pompa GXR con testata in ottone e pistoni in acciaio)*
- *Manometro pressione*
- *Valvola di regolazione professionale integrata*
- *Dispositivo EASY-START sui modelli monofase*
- *Dispositivo TotalStop*
- *Interruttore rotativo*
- *Aspirazione detergente in bassa pressione con regolazione*
- *Protezione termica del motore*
- *Uso semiprofessionale gravoso*

- Adjustable detergent suction device from an external tank with filter
- *Dispositivo di aspirazione detergente da tanica esterna, regolabile con filtro*

- 3 lt detergent tank, easily removed
- *Serbatoio detergente 3 lt facilmente rimovibile*

- Comet AXR / GXR pump, 3 axial plungers and brass pump head
- *Pompa Comet AXR / GXR, 3 pistoni assiali e testata in ottone*

- 15 m hose reel. Practical handle and stop device (on Excel)
- *Avvolgitubo di 15 m. Comoda maniglia e dispositivo di fermo (su Excel)*

CODE *CODICE*	MODELS *MODELLI*	MOTORPUMP *MOTOPOMPA*												
			Ph	V	Hz	bar	MPa	l/h	HP	kW	kW	l	kg	(L x W x H) cm
9037 0147	KA 2800 M Classic	GXR	1	230	50	140	14	540	2,6	1,9	2,6	3,0	36	44 x 42 x 94
9037 0002	KA 3000 M Classic	AXR	1	230	50	130	13	720	3,0	2,2	2,9	3,0	36	44 x 42 x 94
9037 0001	KA 3200 M Classic	AXR	1	230	50	150	15	600	3,0	2,2	2,9	3,0	36	44 x 42 x 94
9037 0005	KA 5000 T Classic	AXR	3	400	50	200	20	720	5,0	3,7	4,3	3,0	36	44 x 42 x 94
9037 0148	KA 2800 M Excel	GXR	1	230	50	140	14	540	2,6	1,9	2,6	3,0	36	44 x 42 x 94
9037 0021	KA 3000 M Excel	AXR	1	230	50	130	13	720	3,0	2,2	2,9	3,0	36	44 x 42 x 94
9037 0012	KA 3200 M Excel	AXR	1	230	50	150	15	600	3,0	2,2	2,9	3,0	36	44 x 42 x 94
9037 0016	KA 4000 T Excel	AXR	3	400	50	170	17	720	4,3	3,2	3,8	3,0	36	44 x 42 x 94
9037 0019	KA 5000 T Excel	AXR	3	400	50	200	20	720	5,0	3,7	4,3	3,0	36	44 x 42 x 94

STANDARD ACCESSORIES › *DOTAZIONE STANDARD*

CLASSIC	EXCEL
GC 251 gun with protection *Pistola GC 251 con protezione*	
Lance with adjustable jet, with nozzle (for the KA 2800 model only) *Lancia getto regolabile con ugello (solo per modello KA 2800)*	
Bent lance with detergent head, without nozzle *Lancia angolata con testina detergente, senza ugello*	
Fan shape nozzle 1/4" MEG connection *Ugello con getto a lama attacco 1/4" MEG*	
8 m rubber delivery hose kit *Kit tubo gomma mandata 8 m*	15 m rubber delivery hose kit (on Hose Reel) *Kit tubo mandata 15 m (su Avvolgitubo)*

Other optional accessories available on Cleaning Accessories Catalogue › *Altri accessori optional disponibili su Catalistino Accessori Cleaning*

STATIC
1700 GOLD - 1900 GOLD

MTP KTR Gold

GENERAL FEATURES

- Sturdy structure with tubular frame for wall mounting
- Equipped with a quick wall coupling system with safety lock
- Handy support for housing all the accessories
- Standard hose reel with rubber delivery hose
- Water inlet with cartridge filter
- Comet electrical pump with three axial pistons arranged horizontally with pump at the bottom and an all-metal construction without any plastic used for the structural components
- Pump with brass head on all models
- EASY-START device
- TotalStop device
- Motor thermal protection

CARATTERISTICHE GENERALI

- *Robusta struttura per applicazione a parete con telaio tubolare*
- *Equipaggiata con sistema di aggancio rapido a muro, con blocco di sicurezza*
- *Pratico supporto per alloggiare tutti gli accessori*
- *Avvolgitubo di serie con tubo mandata in gomma*
- *Ingresso acqua con filtro a cartuccia*
- *Elettropompa Comet a tre pistoni assiali disposta in orizzontale con pompa in basso e costruzione interamente in metallo, senza materiale plastico nei componenti strutturali*
- *Pompa con testata in ottone su tutti i modelli*
- *Dispositivo EASY-START*
- *Dispositivo TotalStop*
- *Protezione Termica del motore*
- *Uso semiprofessionale*

DUAL USE › *DOPPIO USO*

- Permanently fixed on the wall – always ready to use
- *Fissaggio statico a parete sempre pronta all'uso*
- Easily removable
- *Facilmente removibile*
- Easy to move to wherever else wanted
- *Facilmente trasportabile in altri posti di utilizzo*

CODE *CODICE*	MODELS *MODELLI*	MOTORPUMP *MOTOPOMPA*	Ph	V	Hz	bar	MPa	l/h	kW	kg	(L x W x H) cm
9052 0001	STATIC 1700 Classic Gold	KTR	1	230	50	150	15	510	2,4	20	50 x 26 x 60
9052 0008	STATIC 1900 Classic Gold	KTR	1	230	50	160	16	600	2,9	21	50 x 26 x 60
9052 0002	STATIC 1700 Extra Gold	KTR	1	230	50	150	15	510	2,4	22	50 x 26 x 60
9052 0015	STATIC 1700 Extra Gold **with blue food-industry hose / *con tubo blu anti-macchia***	KTR	1	230	50	150	15	510	2,4	22	50 x 26 x 60
9052 0009	STATIC 1900 Extra Gold	KTR	1	230	50	160	16	600	2,9	23	50 x 26 x 60

- Brass pump head that withstands pressure and is corrosion resistant
- *Pompa con testata in ottone resistente alla pressione ed alla corrosione*
- Hose reel with 10 or 20 meter high pressure hose
- *Avvolgitubo con 10 o 20 metri di tubo ad alta pressione*
- Accessory rack supplied with the high-pressure cleaner
- *Supporto per gli accessori in dotazione all'idropulitrice*

STANDARD ACCESSORIES › *DOTAZIONE STANDARD*

GC 251 gun with protection
Pistola GC 251 con protezione

Bent lance, with adjustable nozzle
Lancia angolata, con ugello regolabile

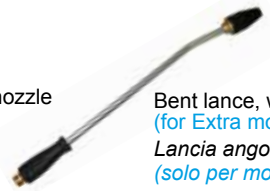
Bent lance, with rotating nozzle
(for Extra models only)
Lancia angolata con ugello rotante
(solo per modelli Extra)

Rack for accessory
Supporto accessori

Rotating brush
(for Extra models only)
Idrospazzola rotante
(solo per modelli Extra)

Hose reel with rubber high-pressure hose
10m (Classic models only)
20m (Extra models only)
Avvolgitubo con tubo gomma alta pressione
10m (solo modello Classic)
20m (solo modello Extra)

Foam lance 1l
Lancia schiumogena 1lt

Other optional accessories available on Cleaning Accessories Catalogue › *Altri accessori optional disponibili su Catalistino Accessori Cleaning*

K 250 STATIC

LW-K 250

GENERAL FEATURES

- Wall fixing or stationary use configuration
- Sturdy stainless steel casing
- Easy maintenance by simply removing the casing
- Low-pressure detergent suction
- Pressure gauge
- LWK-250 Comet pump with hot water seals
- 4-pole motor (1400 rpm) well oversized and protected with paint
- Built-in professional unloader valve
- TotalStop
- Self-priming pumps with EASY-START device on single-phase models
- Rotary switch
- Motor thermal protection

CARATTERISTICHE GENERALI

- *Configurazione per fissaggio a muro o per utilizzo stazionario*
- *Robuste carenature in acciaio inossidabile*
- *Facile manutenzione con la semplice rimozione della carenatura*
- *Aspirazione detergente in bassa pressione*
- *Manometro di pressione*
- *Pompa LWK-250 Comet con guarnizioni acqua calda.*
- *Motore a 4 poli (1400 giri/min) ampiamente sovradimensionato e protetto da verniciatura*
- *Valvola di regolazione professionale integrata*
- *TotalStop*
- *Pompe autoadescanti con dispositivo EASY-START per modello monofase*
- *Interruttore rotativo*
- *Protezione termica motore*
- *Uso professionale*

ON THE WALL › *A PARETE*

Dual use
Doppio uso

ON THE FLOOR › *A TERRA*

CODE *CODICE*	MODELS *MODELLI*	PUMP *POMPA*	Ph	V	Hz	MAX bar	MAX MPa	WORK bar	WORK MPa	l/h	HP	kW	kW	kg	(L x W x H) cm
9057 2001	K 250 Static 10/150 M	LW-K 250	1	230	50	150	15	135	13,5	600	3,0	2,2	2,9	40	55 x 35 x 35
9057 2003	K 250 Static 12/130 M	LW-K 250	1	230	50	130	13	120	12	720	3,0	2,2	2,9	40	55 x 35 x 35
9057 2002	K 250 Static 15/170 T	LW-K 250	3	400	50	170	17	160	16	900	5,5	4,0	5,0	40	55 x 35 x 35

STANDARD ACCESSORIES › *DOTAZIONE STANDARD*

GH 301 gun with swivel
Pistola GH 301 con swivel

Fan shape nozzle, 1/4" MEG connection
Ugello con getto a lama attacco 1/4" MEG

Bent lance with detergent head, without nozzle
Lancia angolata con testina detergente, senza ugello

10 m rubber delivery hose kit with quick coupler M22x1,5
Kit tubo gomma mandata 10m, con attacco rapido M22x1,5

Ejector kit
Kit eiettore

Other optional accessories available on Cleaning Accessories Catalogue › *Altri accessori optional disponibili su Catalistino Accessori Cleaning*

K 250

LW-K 250

1 CAN BE USED VERTICALLY
UTILIZZABILE IN VERTICALE

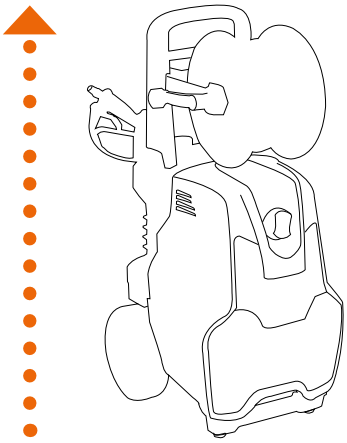

2 CAN BE USED HORIZONTALLY
UTILIZZABILE IN ORIZZONTALE

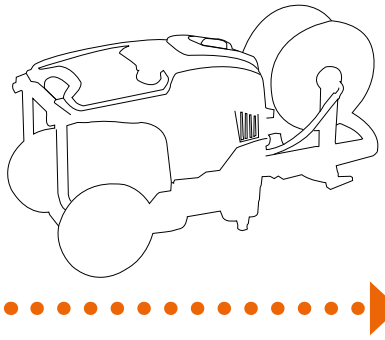

GENERAL FEATURES

- Sturdy injection-moulded plastic casing
- Handy lance and gun storage
- Handle with supports for the power cable and delivery hose
- Easy maintenance by simply removing the front casing
- Big wheels (Ø 210 mm) for easy movement up and down steps and over uneven ground
- Removable detergent tank with level visible from the outside
- Detergent adjustment with filter
- Regulated low-pressure detergent suction
- Pressure gauge
- 4-pole motor (1400 rpm) well oversized and protected with paint
- Built-in professional unloader valve
- Delayed TotalStop
- Self-priming pumps with EASY-START device on single-phase models
- Rotary switch
- Motor thermal protection

CARATTERISTICHE GENERALI

- *Robuste carenature in materiale plastico stampato ad iniezione*
- *Pratico alloggiamento della pistola e della lancia*
- *Manico con supporti di cavo alimentazione e tubo mandata*
- *Facilità di manutenzione con la semplice rimozione della carenatura frontale*
- *Ruote di grandi dimensioni (Ø 210 mm) per una facile movimentazione su gradini e terreni accidentati*
- *Serbatoio detergente estraibile con livello visibile esternamente*
- *Regolazione detergente con filtro*
- *Aspirazione detergente in bassa pressione con regolazione*
- *Manometro di pressione*
- *Motore a 4 poli (1400 giri/min) ampiamente sovradimensionato e protetto da verniciatura*
- *Valvola di regolazione professionale integrata*
- *TotalStop ritardato*
- *Pompe autoadescanti dispositivo EASY-START modelli monof.*
- *Interruttore rotativo*
- *Protezione termica motore*
- *Uso professionale*

- COMET LW-K type pump with 3 integral ceramic pistons. Oil sight glass. Brass pump heads
- *Pompa COMET tipo LW-K 3 pistoni in ceramica integrale. Visore livello olio. Testate in ottone*

- Removable detergent tank with externally visible level
- *Serbatoio detergente estraibile con livello visibile esternamente*

- GH 281 gun with pressure regulator (for Extra models only)
- *Pistola GH 281 con regolatore di pressione (solo per modelli Extra)*

- K 250 Classic

CODE *CODICE*	MODELS *MODELLI*	PUMP *POMPA*	Ph	V	Hz	MAX bar	MAX MPa	WORK bar	WORK MPa	l/h	HP	kW	kW	l	kg	(L x W x H) cm
9057 0102	K 250 10/150 M Classic	LW-K 250	1	230	50	150	15	135	13,5	600	3,0	2,2	2,9	3,5	40	54 x 44 x 68
9057 0104	K 250 12/130 M Classic	LW-K 250	1	230	50	130	13	120	12	720	3,0	2,2	2,9	3,5	40	54 x 44 x 68
9057 0106	K 250 11/160 M Classic *	LW-K 250	1	230	50	160	16	145	14,5	660	3,5	2,6	3,3	3,5	40	54 x 44 x 68
9057 0108	K 250 13/190 T Classic	LW-K 250	3	400	50	190	19	180	18	780	5,5	4,0	5,0	3,5	40	54 x 44 x 68
9057 0110	K 250 15/170 T Classic	LW-K 250	3	400	50	170	17	160	16	900	5,5	4,0	5,0	3,5	40	54 x 44 x 68
9057 0112	K 250 11/210 T Classic	LW-K 250	3	400	50	210	21	200	20	660	5,5	4,0	5,0	3,5	40	54 x 44 x 68
9057 0101	K 250 10/150 M Extra	LW-K 250	1	230	50	150	15	135	13,5	600	3,0	2,2	2,9	3,5	50	54 x 44 x 99
9057 0103	K 250 12/130 M Extra	LW-K 250	1	230	50	130	13	120	12	720	3,0	2,2	2,9	3,5	50	54 x 44 x 99
9057 0105	K 250 11/160 M Extra *	LW-K 250	1	230	50	160	16	145	14,5	660	3,5	2,6	3,3	3,5	50	54 x 44 x 99
9057 0107	K 250 13/190 T Extra	LW-K 250	3	400	50	190	19	180	18	780	5,5	4,0	5,0	3,5	50	54 x 44 x 99
9057 0109	K 250 15/170 T Extra	LW-K 250	3	400	50	170	17	160	16	900	5,5	4,0	5,0	3,5	50	54 x 44 x 99
9057 0111	K 250 11/210 T Extra	LW-K 250	3	400	50	210	21	200	20	660	5,5	4,0	5,0	3,5	50	54 x 44 x 99

* requires 4 kW single-phase electricity supply - *richiede rete elettrica monofase da 4 kW*

STANDARD ACCESSORIES › *DOTAZIONE STANDARD*

CLASSIC	EXTRA
GC 251 gun with protection *Pistola GC 251 con protezione*	GH 281 gun with Swivel and pressure regulator *Pistola GH 281 con Swivel e regolatore pressione*
Bent lance with detergent head, without nozzle *Lancia angolata con testina detergente, senza ugello*	
15° spray nozzle, 1/4" MEG connection *Ugello con getto a lama 15°, attacco 1/4" MEG*	
10 m rubber delivery hose kit *Kit tubo gomma mandata 10 m*	Lance with rotating nozzle *Lancia con ugello rotante* 15 m rubber delivery hose kit (on Hose Reel - K 250 Extra models) *Kit tubo gomma mandata 15 m (su Avvolgitubo - modelli K 250 Extra)*

Other optional accessories available on Cleaning Accessories Catalogue › *Altri accessori optional disponibili su Catalistino Accessori Cleaning*

K Premium

MOBILE - PICK UP - STATIC Kit

PREMIUM

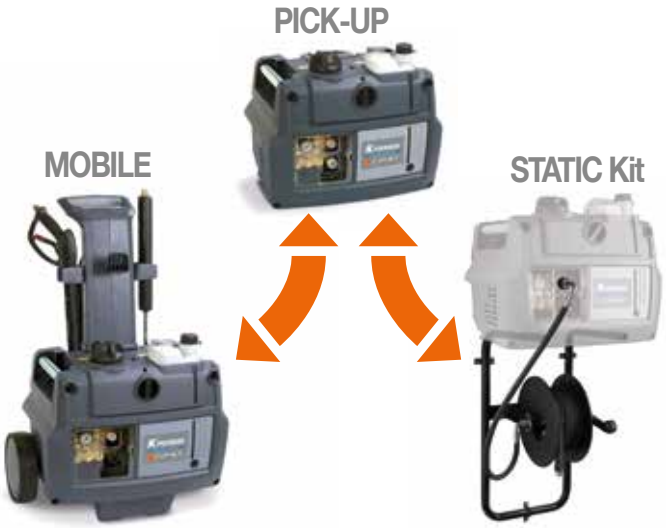

GENERAL FEATURES

- Easy maintenance by simply removing the front casing and taking the electrical pump unit out
- Big wheels (220 mm ø); easy to handle also up and down steps and over uneven ground
- Extractable 3.5 litre detergent tank with level that can be seen externally. Fitted with filter, adjustment knob and an external tank suction system
- **Pump with two oil sight glasses, with level visible from the outside and brass pump head**
- 4-pole motor (1400 rpm) with double bearing, well oversized and protected with paint
- Banjo professional pressure unloader valve
- Delayed**TotalStop**
- Rotary switch
- Electrical panel with contactor and thermal relay
- Motor thermal protection

CARATTERISTICHE GENERALI

- *Facilità di manutenzione, con la semplice rimozione della carenatura frontale ed estrazione del gruppo elettropompa*
- *Ruote di grandi dimensioni (ø 220 mm); estrema maneggevolezza anche su gradini e terreno accidentato*
- *Serbatoio detergente da 3,5 litri estraibile, con livello visibile dall'esterno. Dotato di filtro, manopola di regolazione e sistema per aspirazione da serbatoio esterno*
- ***Pompa con doppio visore olio, con livello visibile dall'esterno e testata in ottone***
- *Motore a 4 poli (1400 giri/min) con doppio cuscinetto ampiamente sovradimensionato e protetto da verniciatura*
- *Valvola regolazione professionale flangiata*
- ***TotalStop** ritardato*
- *Interruttore rotativo*
- *Quadro elettrico con Teleruttore e Relè termico*
- *Protezione termica del motore*
- *Uso professionale*

- Pressure unloader valve with a large and practical knob
- *Valvola regolazione pressione, con comoda e grande manopola di presa*

- Well balanced for easy handling
- *Estrema maneggevolezza grazie alla favorevole posizione del baricentro*

- Pump with two oil sight glasses and external level viewer
- *Pompa con doppio visore olio, con livello visibile dall'esterno*

- Comet RW Premium pump with 3 integral ceramic pistons and brass pump head
- *Pompa Comet RW Premium con 3 pistoni in ceramica integrale con testata in ottone*

CODE *CODICE*	MODELS *MODELLI*	PUMP *POMPA*	Ph	V	Hz	MAX bar	MAX MPa	WORK bar	WORK MPa	l/h	HP	kW	kW	l	kg	(L x W x H) cm
K Premium Pick-Up																
9050 0513	K Premium 6.13 T	RW	3	400	50	190	19	180	18	780	6,0	4,4	5,5	3,5	55	62 x 47 x 51
9050 0514	K Premium 6.15 T	RW	3	400	50	170	17	160	16	900	6,0	4,4	5,5	3,5	55	62 x 47 x 51
9050 0515	K Premium 8.15 T	RW	3	400	50	210	21	200	20	900	7,5	5,5	6,6	3,5	55	62 x 47 x 51
9050 0540	K Premium 8.21 T	RW	3	400	50	160	16	150	15	1260	7,5	5,5	6,9	3,5	55	62 x 47 x 51
9050 0528	K Premium 9.15 T	RW	3	400	50	230	23	220	22	900	9,0	6,6	7,3	3,5	55	62 x 47 x 51
9050 0519	K Premium 9.21 T	RW	3	400	50	180	18	170	17	1260	9,0	6,6	7,5	3,5	55	62 x 47 x 51
K Premium Mobile																
9050 0501	K Premium 6.13 T	RW	3	400	50	190	19	180	18	780	6,0	4,4	5,5	3,5	55	63 x 59 x 96
9050 0502	K Premium 6.15 T	RW	3	400	50	170	17	160	16	900	6,0	4,4	5,5	3,5	55	63 x 59 x 96
9050 0503	K Premium 8.15 T	RW	3	400	50	210	21	200	20	900	7,5	5,5	6,6	3,5	55	63 x 59 x 96
9050 0504	K Premium 8.21 T	RW	3	400	50	160	16	150	15	1260	7,5	5,5	6,9	3,5	55	63 x 59 x 96
9050 0505	K Premium 9.15 T	RW	3	400	50	230	23	220	22	900	9,0	6,6	7,3	3,5	55	63 x 59 x 96
9050 0506	K Premium 9.21 T	RW	3	400	50	180	18	170	17	1260	9,0	6,6	7,5	3,5	55	63 x 59 x 96
K Premium Mobile con avvolgitubo - with hose reel																
9050 0507	K Premium 6.13 T	RW	3	400	50	190	19	180	18	780	6,0	4,4	5,5	3,5	55	63 x 59 x 96
9050 0508	K Premium 6.15 T	RW	3	400	50	170	17	160	16	900	6,0	4,4	5,5	3,5	55	63 x 59 x 96
9050 0509	K Premium 8.15 T	RW	3	400	50	210	21	200	20	900	7,5	5,5	6,6	3,5	55	63 x 59 x 96
9050 0510	K Premium 8.21 T	RW	3	400	50	160	16	150	15	1260	7,5	5,5	6,9	3,5	55	63 x 59 x 96
9050 0511	K Premium 9.15 T	RW	3	400	50	230	23	220	22	900	9,0	6,6	7,3	3,5	55	63 x 59 x 96
9050 0512	K Premium 9.21 T	RW	3	400	50	180	18	170	17	1260	9,0	6,6	7,5	3,5	55	63 x 59 x 96

PICK-UP

- Configuration for stationary use (on a pallet, on a base, on the ground)
- Easy to handle thanks to the practical built-in steel handles
- *Configurazione per utilizzo stazionario (su pianale, su base, su terreno)*
- *Di facile movimentazione grazie alle comode maniglie in acciaio integrate nel telaio della macchina*

STATIC Kit

- Wall application kit with heavy duty tubular structure and hose reel
- Configuration for fixed washing points
- *Kit applicazione a parete con struttura tubolare robusta ed affidabile con avvolgitubo*
- *Configurazione per postazioni fisse di lavaggio*

STANDARD ACCESSORIES › *DOTAZIONE STANDARD*

GH 401 gun with Swivel (n.2 o-ring)
Pistola GH 401 con Swivel (n.2 o-ring)

Bent lance with detergent head, without nozzle
Lancia angolata con testina detergente, senza ugello

25° spray nozzle, 1/4" MEG connection
Ugello con getto a lama 25° attacco 1/4" MEG

Hose reel with 15m rubber hose
(for MOBILE with hose reel models)
Avvolgitubo girevole con tubo gomma 15m
(per modelli MOBILE con avvolgitubo)

Rubber delivery hose kit
(solo versione MOBILE e PICK-UP)
Kit tubo gomma mandata 10 m
(MOBILE and PICK-UP version)

Other optional accessories available on Cleaning Accessories Catalogue › *Altri accessori optional disponibili su Catalistino Accessori Cleaning*

ETM

GENERAL FEATURES

- Easy to transport thanks to a practical top grip and anti-vibration supports
- 2-pole motor (2800 rpm) for continuous use, 4-pole motor (1400 rpm) on ETM 150 model
- Built-in professional unloader valve with ejector
- **EASY-START** device
- **TotalStop** device
- Rotary switch
- Motor thermal protection

CARATTERISTICHE GENERALI

- *Semplicità di trasporto mediante confortevole impugnatura superiore ed appoggio su supporti antivibranti*
- *Motore a 2 poli (2800 giri/min) per uso continuo, motore a 4 poli (1400 giri/min) per modello ETM 150*
- *Valvola di regolazione professionale integrata con eiettore*
- *Dispositivo **EASY-START***
- *Dispositivo **TotalStop***
- *Interruttore rotativo*
- *Protezione termica del motore*
- *Uso semiprofessionale gravoso (uso professionale per ETM 150)*

- Comet piston pumps with brass head
- *Pompe a pistoni Comet con testata in ottone*
- Brass quick coupling delivery fitting
- *Attacco di mandata con innesto rapido in ottone*
- Pressure regulating knob with anti-tampering device
- *Manopola regolazione pressione con dispositivo antimanomissione*

CODE *CODICE*	MODELS *MODELLI*	PUMP *POMPA*	Ph	V	Hz	MAX bar	MAX MPa	l/h	HP	kW	kW	kg	(L x W x H) cm
9055 0004	ETM 100	GXR	1	230	50	130	13	480	2,5	1,9	2,3	23	26 x 47 x 37
9055 0001	ETM 130	AXR	1	230	50	140	14	720	3,0	2,2	2,9	27	26 x 47 x 37
9055 0011	ETM 150	LW-K	1	230	50	150	15	600	3,0	2,2	2,9	35	26 x 47 x 37

STANDARD ACCESSORIES › *DOTAZIONE STANDARD*

ETM 100 / **ETM** 130 / **ETM** 150

GC 251 gun with protection
Pistola GC 251 con protezione

Bent lance with detergent head, without nozzle
Lancia angolata con testina detergente, senza ugello

15° spray nozzle, 1/4" MEG connection
Ugello con getto a lama 15° attacco 1/4" MEG

8 m rubber delivery hose kit
Kit tubo mandata 8 m

Other optional accessories available on Cleaning Accessories Catalogue › *Altri accessori optional disponibili su Catalistino Accessori Cleaning*

K 803-805-807-809 TS

GENERAL FEATURES

- Heavy duty structure with stainless steel cover
- Handy and secure housing of the hose reel (when applicable) in back position on the handlebar
- Readily serviceable brass suction filter
- Hot water seals
- 4-pole motor (1400 rpm) well oversized and protected with paint
- Built-in professional unloader valve (K 803- K 805 only)
- Bolt-on professional unloader valve (K 807 - K 809 only)
- Timed TotalStop
- Exclusive pump-motor coupling system for intensive use (K 807 - K 809 only)
- Contactor
- Motor thermal protection

CARATTERISTICHE GENERALI

- *Struttura robusta ed affidabile con cofano in acciaio inox*
- *Pratica e sicura collocazione dell'avvolgitubo (quando previsto) in posizione posteriore sul manubrio*
- *Filtro aspirazione in ottone ispezionabile*
- *Guarnizioni ad acqua calda*
- *Motore a 4 poli (1400 giri/min) ampiamente sovradimensionato e protetto da verniciatura*
- *Valvola regolazione pressione professionale integrata (solo K 803- K 805)*
- *Valvola regolazione professionale flangiata (solo K 807 - K 809)*
- *TotalStop temporizzato*
- *Esclusivo sistema accoppiamento pompa - motore per uso intensivo (solo K 807 - K 809)*
- *Teleruttore*
- *Protezione termica motore*
- *Uso professionale*

- Big pneumatic wheels (320 mm ø)
- *Ruote pneumatiche di grandi dimensioni (ø320mm)*

- Comet ZW-K pump with 3 integral ceramic pistons and brass pump head. Two oil sight glasses
- *Pompa Comet ZW-K con 3 pistoni in ceramica integrale con testata in ottone. Doppio visore livello olio (solo modelli K803-K805)*

- Comet FW2 pump with 3 integral ceramic pistons and brass pump head. Two oil sight glasses (K807-K809 models only)
- *Pompa Comet FW2 con 3 pistoni in ceramica integrale con testata in ottone. Doppio visore livello olio (solo modelli K807-K809)*

CODE *CODICE*	MODELS *MODELLI*	PUMP *POMPA*	Ph	V	Hz	bar	MPa	l/h	HP	kW	kW	kg	(L x W x H) cm
9024 4021	K 803 TS 11/120 M	ZW-K	1	230	50	120	12	660	3,0	2,2	2,9	63	90 x 62 x 84
9024 4023	K 805 TS 15/160 T	ZW-K	3	400	50	160	16	900	5,5	4,0	4,8	63	90 x 62 x 84
9024 4024	K 807 TS 15/210 T	FW2	3	400	50	210	21	900	7,5	5,5	6,5	67	90 x 62 x 84
9024 4025	K 809 TS 21/160 T	FW2	3	400	50	160	16	1260	7,5	5,5	7,0	67	90 x 62 x 84

STANDARD ACCESSORIES › *DOTAZIONE STANDARD*

GH 351 gun with Swivel (n.2 o-ring)
Pistola GH 351 con Swivel (n.2 o-ring)

Bent lance with detergent head, without nozzle
Lancia angolata con testina detergente, senza ugello

25° spray nozzle, 1/4" MEG connection
Ugello con getto a lama 25° attacco 1/4" MEG

10 m rubber delivery hose kit
Kit tubo gomma mandata 10 m

Brass inlet water filter
Filtro aspirazione acqua in ottone

Other optional accessories available on Cleaning Accessories Catalogue › *Altri accessori optional disponibili su Catalistino Accessori Cleaning*

K 891-991 TS

PREMIUM

RW Premium

GENERAL FEATURES

- Heavy duty structure with stainless steel cover
- Handy and secure housing of the hose reel (when applicable) in back position on the handlebar
- Readily serviceable brass suction filter
- Hot water seals
- 4-pole motor (1400 rpm) well oversized and protected with paint
- Professional unloader valve
- Delayed TotalStop
- Exclusive pump-motor coupling system for intensive use
- Contactor
- Motor thermal protection

CARATTERISTICHE GENERALI

- *Struttura robusta ed affidabile con cofano in acciaio inox*
- *Pratica e sicura collocazione dell'avvolgitubo (quando previsto) in posizione posteriore sul manubrio*
- *Filtro aspirazione in ottone ispezionabile*
- *Guarnizioni ad acqua calda*
- *Motore a 4 poli (1400 giri/min) ampiamente sovradimensionato e protetto da verniciatura*
- *Valvola regolazione pressione professionale*
- *TotalStop ritardato*
- *Esclusivo sistema accoppiamento pompa - motore per uso intensivo*
- *Teleruttore*
- *Protezione termica motore*
- *Uso professionale*

- Pneumatic wheels
- *Ruote pneumatiche*

- Reversible handlebar for easy handling by pushing
- *Manubrio reversibile per movimentazione a spinta*

- Stainless steel cover
- *Telaio in acciaio inox*

- Stainless steel pressure gauge
- *Manometro in acciaio inox*

CODE *CODICE*	MODELS *MODELLI*	PUMP *POMPA*				MAX		WORK							
			Ph	V	Hz	bar	MPa	bar	MPa	l/h	HP	kW	kW	kg	(L x W x H) cm
9024 4072	K 891 TS 15/230 T	RW Premium	3	400	50	230	23	220	22	900	9,0	6,7	7,3	77	60 x 115 x 88
9024 4073	K 891 TS 21/180 T	RW Premium	3	400	50	180	18	160	16	1290	9,0	6,7	7,3	77	60 x 115 x 88
9024 4071	K 991 TS 15/270 T	RW Premium	3	400	50	270	27	260	26	900	10,0	7,4	8,5	93	60 x 115 x 88
9024 4074	K 991 TS 17/250 T	RW Premium	3	400	50	250	25	240	24	1020	10,0	7,4	8,5	93	60 x 115 x 88
9024 4057	K 991 TS 21/210 T	RW Premium	3	400	50	210	21	200	20	1260	10,0	7,4	8,5	93	60 x 115 x 88

STANDARD ACCESSORIES › *DOTAZIONE STANDARD*

GH 401 gun with extension and swivel (n.2 o-ring)
Pistola GH 401 con estensione e swivel (n.2 o-ring)

Bent lance with detergent head, without nozzle
Lancia angolata con testina detergente, senza ugello

25° spray nozzle, 1/4" MEG connection
Ugello con getto a lama 25° attacco 1/4" MEG

10 m rubber delivery hose kit
Kit tubo gomma mandata 10 m

Brass inlet water filter
Filtro aspirazione acqua in ottone

Ejector kit
Kit eiettore

Other optional accessories available on Cleaning Accessories Catalogue › *Altri accessori optional disponibili su Catalistino Accessori Cleaning*

K 801-901 ECO PREMIUM
K 809 ECO

GENERAL FEATURES

- Handle with supports for housing the gun, lance, power cable and delivery hose
- Hot water seals
- Handy and secure housing of the hose reel (when applicable)
- 4-pole three-phase asynchronous motor (1400 rpm)
- Exclusive pump-motor coupling system for intensive use
- Bolt-on professional unloader valve
- Contactor
- Stainless steel frame and casing
- Motor thermal protection
- Delayed TotalStop

CARATTERISTICHE GENERALI

- *Manico dotato di supporti per l'alloggiamento della pistola, della lancia, del cavo di alimentazione e del tubo mandata*
- *Guarnizioni ad acqua calda*
- *Pratica e sicura collocazione dell'avvolgitubo (quando previsto)*
- *Motore elettrico asincrono trifase 4 poli (1400 giri/min)*
- *Esclusivo sistema di accoppiamento pompa-motore per uso intensivo*
- *Valvola di regolazione flangiata professionale*
- *Teleruttore*
- *Telaio e carena in acciaio inox*
- *Protezione termica del motore elettrico*
- *TotalStop ritardato*
- *Uso professionale*

- Big wheels in food-industry rubber
- *Ruote di grandi dimensioni con rivestimento in gomma antitraccia*

- Pressure gauge with stainless steel casing
- *Manometro pressione con cassa in acciaio inox*

- Comet FW2 and RW Premium pumps with 3 integral ceramic pistons and brass pump head (nickel head for RW).
- *Pompe Comet FW2 e RW Premium con 3 pistoni in ceramica integrale con testata in ottone (testata in nickel per RW).*

- The hose reel can be mounted on the handle on request
- *A richiesta, possibilità di montaggio dell'avvolgitubo sul manubrio*

CODE *CODICE*	MODELS *MODELLI*	PUMP *POMPA*				MAX		WORK							
			Ph	V	Hz	bar	MPa	bar	MPa	l/h	HP	kW	kW	kg	(L x W x H) cm
9024 4725	K 809 ECO 21/150	FW2	3	400	50	150	15	135	13,5	1260	7,5	5,5	7,0	67	62 x 90 x 84
9024 4726	K 801 ECO 15/210	RW Premium	3	400	50	210	21	200	20	960	9,0	6,6	7,5	70	62 x 90 x 84
9024 4727	K 901 ECO 21/180	RW Premium	3	400	50	180	18	155	15,5	1260	9,0	6,6	7,5	70	62 x 90 x 84

STANDARD ACCESSORIES › *DOTAZIONE STANDARD*

GH 401 stainless steel gun with Swivel and ball quick coupler
Pistola GH 401 inox con Swivel + attacco rapido a sfere

Stainless steel bent lance, adjustable head, with ball quick coupler without nozzle
Lancia angolata inox, testina regolabile + attacco rapido a sfere senza ugello

S. Steel fan shape nozzle 25°, 1/4" MEG connection
Ugello inox con getto a lama 25° attacco 1/4" MEG

10 m BLUE food industry rubber delivery hose kit
Kit tubo gomma mandata 10 m BLU anti-traccia

Brass inlet water filter
Filtro aspirazione acqua in ottone

Other optional accessories available on Cleaning Accessories Catalogue › *Altri accessori optional disponibili su Catalistino Accessori Cleaning*

K 1251-1501 TS

PREMIUM

SW / TW Premium

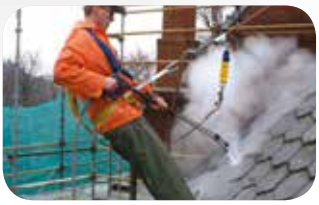

GENERAL FEATURES

- Heavy duty structure with stainless steel cover
- High filtering capacity cartridge self-cleaning suction filter
- Pressure gauge with stainless steel casing
- Hot water seals
- 4-poles (1400 rpm) motor well oversized and protected with paint
- Pneumatic wheels with steel hub and air chamber
- Highly professional unloader valve with external bypass
- Motor-pump coupling by means of a flexible joint
- FLOW-SENSITIVE delayed TotalStop
- Low voltage control panel
- Contactor
- Thermal relay motor protection

CARATTERISTICHE GENERALI

- *Struttura robusta ed affidabile con cofano in acciaio inox*
- *Filtro aspirazione autopulente a cartuccia di alta portata, con alto potere filtrante*
- *Manometro pressione con cassa in inox*
- *Guarnizioni ad acqua calda*
- *Motore a 4 poli (1400 giri/min) ampiamente sovradimensionato e protetto da verniciatura*
- *Ruote schiumate con mozzo in acciaio ad effetto pneumatico*
- *Valvola regolazione altamente professionale con by-pass esterno*
- *Accoppiamento motore-pompa mediante giunto elastico*
- *TotalStop ritardato FLOW-SENSITIVE*
- *Quadri Comando in bassa tensione*
- *Teleruttore*
- *Protezione del motore con relè termico*
- *Uso professionale continuo*

- Motor-pump coupling with a flexible joint
- *Accoppiamento motore pompa mediante giunto elastico*

- The stainless steel hose reel can be mounted on request, with 20-40-60 m hose.
- *A richiesta, possibilità di montaggio dell'avvolgitubo interamente in acciaio inox con tubo da 20, 40, 60 metri*

- Practical and safe housing accessories, all with ball quick coupler
- *Pratico e sicuro alloggiamento degli accessori, tutti con attacco rapido a sfere*

- Unloader valve and pressure damper
- *Valvola di regolazione e accumulatore di pressione*

CODE *CODICE*	MODELS *MODELLI*	PUMP *POMPA*				MAX		WORK								
			Ph	V	Hz	bar	MPa	bar	MPa	l/h	HP	kW	kW	kg	(L x W x H) cm
9059 0353	K 1251 TS 21/250	SW Premium	3	400	50	260	26	250	25	1290	12,0	8,8	10,0	161	90 x 75 x 95
9059 0354	K 1251 TS 33/160	TW Premium	3	400	50	160	16	150	15	1980	12,0	8,8	10,0	161	90 x 75 x 95
9059 0355	K 1501 TS 42/130	TW Premium	3	400	50	130	13	120	12	2550	15,0	11,0	12,0	163	90 x 75 x 95
9059 0357	K 1501 TS 18/350	TW Premium	3	400	50	360	36	350	35	1110	15,0	11,0	12,0	163	90 x 75 x 95

On request, available 440V 60Hz models - *Disponibili su richiesta modelli a 440V 60Hz*

STANDARD ACCESSORIES › *DOTAZIONE STANDARD*

GH 957 gun with swivel and ball quick coupler (GH 401 gun on K1501 models)
Pistola GH 957 con Swivel e attacco rapido a sfere (pistola GH 401 su modelli K1501)

Stainless steel double (single on 18/350 model) barrel lance with ball quick coupler, without nozzle
Lancia canna doppia (singola sul modello 18/350) inox con attacco rapido a sfere, senza ugello

25° spray nozzle, 1/4" MEG connection
Ugello con getto a lama 25° attacco 1/4" MEG

Detergent nozzle for double barrel lance, 1/4" MEG connection (not on 18/350 model)
Ugello detergente per lancia canna doppia, attacco 1/4" MEG (non sul modello 18/350)

Self cleaning water filter
Filtro acqua autopulente

10 mt delivery rubber hose kit, with quick coupler
Kit tubo gomma mandata 10 mt, con attacco rapido

Other optional accessories available on Cleaning Accessories Catalogue › *Altri accessori optional disponibili su Catalistino Accessori Cleaning*

K Xtreme
PREMIUM

TW Premium

TW 500 Premium

GENERAL FEATURES

- Sturdy frame painted with anti-corrosive treatment
- Stainless-steel cover panel
- Handy lance and gun storage
- High filtering capacity cartridge self-cleaning suction filter
- Pneumatic wheels with steel hub and air chamber
- Electric motor (1400 rpm) 20, 25 and 30 HP
- Comet TW Premium triplex pumps
- Motor-pump coupling by means of a flexible joint
- Automatic unloader valve with external by-pass and gradual pressure restoring
- Overheating thermostatic valve
- Low voltage (24V) control panel with star-delta system
- Remote switch and motor cut-out with thermal relay
- Emergency stop button
- Hour counter

CARATTERISTICHE GENERALI

- *Robusto telaio verniciato con trattamenti anticorrosivi*
- *Carena in acciaio inox*
- *Pratico alloggiamento di pistola e lancia*
- *Filtro aspirazione autopulente a cartuccia ampiamente sovradimensionato, con alto potere filtrante*
- *Ruote schiumate con mozzo in acciaio ad effetto pneumatico*
- *Motore elettrico (1400 giri/min) 20, 25 e 30 HP*
- *Pompe triplex Comet TW Premium*
- *Accoppiamento motore pompa mediante giunto elastico*
- *Valvola automatica di regolazione con by-pass esterno e ripristino graduale della pressione*
- *Valvola termostatica di protezione da sovratemperatura*
- *Quadro di avviamento stella triangolo con comandi in bassa tensione (24V)*
- *Teleruttore e protezione del motore con relè termico*
- *Pulsante di arresto di emergenza*
- *Contaore*
- *Uso altamente professionale*

- Motor-pump coupling with a flexible joint
- *Accoppiamento motore pompa mediante giunto elastico*

- Comet TW-TW 500 Premium triplex pumps
- *Pompe triplex Comet TW-TW 500 Premium*

- Low voltage (24V) control panel with star-delta system
- *Quadro di avviamento stella triangolo con comandi in bassa tensione (24V)*

- Hose reel can be mounted on request
- *A richiesta, possibilità di montaggio dell'avvolgitubo*

CODE *CODICE*	MODELS *MODELLI*	PUMP *POMPA*				MAX		WORK							
			Ph	V	Hz	bar	MPa	bar	MPa	l/h	HP	kW	kW	kg	(L x W x H) cm
9059 0001	K Xtreme 15/500	TW Premium 500	3	400	50	520	52	500	50	990	20,0	14,7	15,0	175	100 x 75 x 85
9059 0002	K Xtreme 21/350	TW Premium 500	3	400	50	360	36	350	35	1320	20,0	14,7	15,0	175	100 x 75 x 85
9059 0003	K Xtreme 33/250	TW Premium	3	400	50	250	25	240	24	1980	20,0	14,7	15,0	175	100 x 75 x 85
9059 0004	K Xtreme 18/500	TW Premium 500	3	400	50	520	52	500	50	1110	25,0	18,4	18,5	185	100 x 75 x 85
9059 0005	K Xtreme 21/450	TW Premium 500	3	400	50	450	45	440	44	1320	25,0	18,4	18,5	185	100 x 75 x 85
9059 0006	K Xtreme 42/200	TW Premium	3	400	50	200	20	190	19	2520	25,0	18,4	18,5	185	100 x 75 x 85
9059 0014	K Xtreme 21/500	TW Premium 500	3	400	50	520	52	500	50	1350	30,0	22,1	23,0	200	100 x 75 x 85

STANDARD ACCESSORIES › *DOTAZIONE STANDARD*

GH 501 stainless steel spray gun with quick couplers
Pistola GH 501 inox con attacchi rapidi

Straight stainless steel lance, with adjustable handle
Lancia inox dritta, con impugnatura regolabile

Flat stainless-steel spray nozzle (15° or 25°) with ceramic insert (available on request in s/s-tungsten material)
Ugello inox getto piatto 15° o 25° con inserto in ceramica (disponibile su richiesta in materiale inox/tungsteno)

20 mt delivery hose kit with quick coupler M24x1,5
Kit tubo mandata 20 mt con attacchi rapidi M24x1,5

Self cleaning water filter
Filtro acqua autopulente

Other optional accessories available on Cleaning Accessories Catalogue › *Altri accessori optional disponibili su Catalistino Accessori Cleaning*

FDX 2
2 wheels - 2 ruote

FDX 2 10/150 - VRX

GENERAL FEATURES - *CARATTERISTICHE GENERALI*

- Loncin G 200 F Engine
- Comet VRX 3 axial piston pump with brass pump head
- Readily serviceable suction filter
- Professional unloader valve
- No engine oil safety device (oil-alert)
- *Motore Loncin G 200 F*
- *Pompa Comet a 3 pistoni assiali VRX, con testata in ottone*
- *Filtro aspirazione ispezionabile*
- *Valvola regolazione professionale*
- *Dispositivo di sicurezza mancanza olio motore (oil-alert)*
- *Uso semiprofessionale*

FDX 2 12/200 - BXD

GENERAL FEATURES - *CARATTERISTICHE GENERALI*

- Loncin G 200 F Engine
- Comet BXD self-priming pump with 3 axial ceramic coated pistons and brass pump head
- Regulated low-pressure detergent suction
- Readily serviceable suction filter
- Professional unloader valve
- No engine oil safety device (oil-alert)
- *Motore Loncin G 200 F*
- *Pompa Comet BXD autoadescante con 3 pistoni assiali in acciaio con copertura in ceramica e testata in ottone*
- *Aspirazione detergente in bassa pressione con regolazione*
- *Filtro aspirazione ispezionabile*
- *Valvola regolazione professionale*
- *Dispositivo di sicurezza mancanza olio motore (oil-alert)*
- *Uso semiprofessionale*

FDX 2 - BXD / AXD

GENERAL FEATURES - *CARATTERISTICHE GENERALI*

- Honda GP or GX series engine
- No engine-oil safety device (oil-alert)
- Comet BXD-AXD self-priming pumps with 3 axial ceramic pistons and brass pump head
- Regulated low-pressure detergent suction
- Readily serviceable suction filter
- Professional unloader valve
- No engine oil safety device (oil-alert)
- *Motore Honda serie GP o GX*
- *Dispositivo di Sicurezza mancanza olio motore*
- *Pompe Comet BXD-AXD autoadescanti con 3 pistoni assiali in ceramica e testata in ottone*
- *Aspirazione detergente in bassa pressione con regolazione*
- *Filtro aspirazione ispezionabile*
- *Valvola regolazione professionale*
- *Dispositivo di sicurezza mancanza olio motore (oil-alert)*
- *Uso semiprofessionale*

FDX 2 - BWD-K / ZWD / ZWD-K

GENERAL FEATURES - *CARATTERISTICHE GENERALI*

- Honda GX series engine
- No engine-oil safety device (oil-alert)
- Comet BWD, ZWD, ZWD-K self-priming triplex pumps, 3 ceramic pistons, brass pump head, bronze conrods
- Regulated low-pressure detergent suction
- Readily serviceable suction filter
- Professional unloader valve
- No engine oil safety device (oil-alert)
- *Motore Honda serie GX*
- *Dispositivo di Sicurezza mancanza olio motore*
- *Pompe Comet BWD, ZWD, ZWD-K triplex autoadescanti, 3 pistoni in ceramica, testata ottone, bielle in bronzo*
- *Aspirazione detergente in bassa pressione con regolazione*
- *Filtro aspirazione ispezionabile*
- *Valvola regolazione professionale*
- *Dispositivo di sicurezza mancanza olio motore (oil-alert)*
- *Uso semiprofessionale*

- Easy to handle up and down steps and over uneven ground
- *Facilità di movimento su gradini e fondi sconnessi*

- Well balanced for easy handling
- *Estrema maneggevolezza grazie alla favorevole posizione del baricentro*

VRX

BXD

AXD

BWD-K

ZWD-K

ZWD

CODE *CODICE*	MODELS *MODELLI*	PUMP *POMPA*	bar	MPa	l/h	HP	kg	(L x W x H) cm
9020 0155	FDX 2 10/150 - Loncin G200 F	VRX	150	15	600	6,0	27	67 x 55 x 89
9020 0160	FDX 2 12/200 - Loncin G200 F	BXD	200	20	720	6,0	30	67 x 55 x 89
9020 0312	FDX 2 12/200 - Honda GP200	BXD	200	20	720	6,0	30	67 x 55 x 89
9020 0304	FDX 2 14/200 - Honda GX270	AXD	200	20	840	7,5	38	67 x 55 x 89
9020 0306	FDX 2 13/180 - Honda GX200	BWD-K	180	18	780	6,0	35	67 x 55 x 89
9020 0308	FDX 2 16/210 - Honda GX340	ZWD-K	210	21	960	11,0	48	67 x 55 x 89
9020 0309	FDX 2 16/250 - Honda GX390	ZWD	250	25	960	13,0	50	67 x 55 x 89
9020 0310	FDX 2 15/270 - Honda GX390	ZWD-K	270	27	900	13,0	50	67 x 55 x 89

STANDARD ACCESSORIES › *DOTAZIONE STANDARD*

FDX2 Loncin

Gun GC 251
with protection
Pistola con protezione GC 251

Bent lance with detergent head, without nozzle
Lancia angolata con testina detergente, senza ugello

Fan shape nozzle 15°, 1/4" MEG connection
Ugello con getto a lama 15°, attacco 1/4" MEG

8 m rubber delivery hose kit
Kit tubo gomma mandata 8 m

Foam lance
(only for 10/150 model)
Lancia schiumogena (solo per modello 10/150)

FDX2 Honda

GH 301 gun
with Swivel
Pistola GH 301 con Swivel

Bent lance with detergent head, without nozzle
Lancia angolata con testina detergente, senza ugello

Fan shape nozzle 25°, 1/4" MEG connection
Ugello con getto a lama 25°, attacco 1/4" MEG

10 m rubber delivery hose kit
(8 m for 13/150 - 12/200 - 12/140 models)
Kit tubo gomma mandata 10 m (8 m per modelli 13/150 - 12/200 - 12/140)

Other optional accessories available on Cleaning Accessories Catalogue › *Altri accessori optional disponibili su Catalistino Accessori Cleaning*

FDX PRO
4 wheels - 4 ruote
PREMIUM

ZWD-K

RW

FW2

GENERAL FEATURES

- With 4 wheels of which 2 castors
- Honda GX series engine (petrol models) or Yanmar L70 engine (Diesel model)
- No engine-oil safety device (oil-alert) (Honda engine only)
- Automatic decelerator to reduce RPM in the bypass phase (Honda engine only)
- Gearbox (with 1560 rpm pump) (Honda engine only)
- Regulated low-pressure detergent suction
- Readily serviceable brass suction filter
- Water suction from external tank option (self-priming pumps)
- Overheating thermostatic valve

CARATTERISTICHE GENERALI

- *Con 4 ruote di cui 2 pivottanti*
- *Motore Honda serie GX (modelli a benzina) o Yanmar L70 (modello Diesel)*
- *Dispositivo di Sicurezza mancanza olio motore (solo motore Honda)*
- *Deceleratore automatico per la riduzione del numero di giri in fase di by-pass (solo motore Honda)*
- *Riduttore di giri (con pompa a 1560 rpm) (solo motore Honda)*
- *Aspirazione del detergente in bassa pressione con regolazione*
- *Filtro aspirazione in ottone facilmente ispezionabile*
- *Possibilità di aspirare acqua da serbatoio esterno (pompe autoadescanti)*
- *Valvola termostatica di protezione da sovratemperatura*
- *Uso professionale*

- Easy handling thanks to the big pneumatic wheels
- *Facilità di movimento grazie alle ruote pneumatiche di grandi dimensioni*
- Comet RW Premium, FW2 pumps with 3 ceramic pistons and brass pump head
- *Pompe Comet RW Premium, FW2 con 3 pistoni in ceramica e testata in ottone*
- The hose reel can be mounted on the handle on request
- *A richiesta possibilità di montaggio dell'avvolgitubo sul manubrio*
- RPM decelaration kit
- *Kit deceleratore di giri motore*

CODE *CODICE*	MODELS *MODELLI*	PUMP *POMPA*	bar	MPa	l/h	HP	kg	(L x W x H) cm
Diesel Engines - *Motori diesel*								
9020 0114	FDX PRO 15/150 - Yanmar L70	ZWD-K	150	15	900	7,5	60	116 x 62 x 71
Petrol engines - *Motori a benzina*								
9020 0087	FDX PRO 16/200 - Honda GX340	FW2	200	20	960	11,0	82	116 x 62 x 71
9020 0090	FDX PRO 16/200 - Honda GX340 **+ AVT**	FW2	200	20	960	11,0	87	116 x 62 x 71
9020 0132	FDX PRO 15/270 - Honda GX390	RW	270	27	900	13,0	82	116 x 62 x 71
9020 0146	FDX PRO 15/270 - Honda GX390 **+ AVT**	RW	270	27	900	13,0	87	116 x 62 x 71
9020 0144	FDX PRO 15/300 - Honda GX390	RW	300	30	900	13,0	82	116 x 62 x 71
9020 0145	FDX PRO 15/300 - Honda GX390 **+ AVT**	RW	300	30	900	13,0	87	116 x 62 x 71
9020 0116	FDX PRO 16/250 - Honda GX390	RW	250	25	960	13,0	82	116 x 62 x 71
9020 0117	FDX PRO 16/250 - Honda GX390 **+ AVT**	RW	250	25	960	13,0	87	116 x 62 x 71
9020 0118	FDX PRO 18/220 - Honda GX390	RW	220	22	1080	13,0	82	116 x 62 x 71
9020 0119	FDX PRO 18/220 - Honda GX390 **+ AVT**	RW	220	22	1080	13,0	87	116 x 62 x 71

STANDARD ACCESSORIES › *DOTAZIONE STANDARD*

GH 351 gun with Swivel (n.2 o-ring)
Pistola GH 351 con Swivel (n.2 o-ring)

Double barrel lance, without nozzle
Lancia a canna doppia senza ugello

Fan shape nozzle 25°, 1/4" MEG connection
Ugello con getto a lama 25° attacco 1/4" MEG

Detergent nozzle for double barrel lance, 1/4" MEG connection
Ugello detergente per lancia canna doppia, attacco 1/4" MEG

10 m rubber delivery hose kit
(for models without hose reel)
Kit tubo gomma mandata 10 m
(per modelli senza avvolgitubo)

15 m hose reel
(for models with hose reel)
Avvolgitubo 15 m
(per modelli con avvolgitubo)

Brass inlet water filter
Filtro aspirazione acqua in ottone

Thermostatic Valve (optimal functioning when supplied with tap water pressure)
Valvola termostatica (funzionamento ottimale solo se alimentata in pressione)

Other optional accessories available on Cleaning Accessories Catalogue › *Altri accessori optional disponibili su Catalistino Accessori Cleaning*

FDX 4

4 wheels - 4 ruote

PREMIUM

GENERAL FEATURES

- With 4 pneumatic wheels
- Honda GX series engine (petrol models) or Yanmar L100 engine (Diesel model)
- Electrical starting
- No engine-oil safety device (oil-alert)
- Automatic decelerator to reduce the number of revs in the bypass phase (on petrol engines)
- Gearbox (with 1560 rpm pump)
- Regulated low-pressure detergent suction
- Big water filter at pump inlet
- Water suction from external tank option (self-priming pumps)
- Overheating thermostatic valve

CARATTERISTICHE GENERALI

- *Con 4 ruote pneumatiche*
- *Motore Honda Serie GX (modelli a benzina) o Yanmar L100 (modello Diesel)*
- *Avviamento elettrico*
- *Dispositivo di Sicurezza mancanza olio motore*
- *Deceleratore automatico per la riduzione del numero di giri in fase di by-pass (su motori benzina)*
- *Riduttore di giri (con pompa a 1560 rpm)*
- *Aspirazione detergente in bassa pressione con regolazione*
- *Filtro acqua di grande dimensione in ingresso pompa*
- *Possibilità di aspirare acqua da serbatoio esterno (pompe autoadescanti)*
- *Valvola termostatica di protezione da sovratemperatura*
- *Uso professionale*

- Easy handling thanks to the big pneumatic wheels
- *Facilità di movimento grazie alle ruote pneumatiche di grandi dimensioni*

- Comet RW Premium, FW2 pumps with 3 ceramic pistons and brass pump head
- *Pompe Comet RW Premium, FW2 con 3 pistoni in ceramica e testata in ottone*

- RPM decelaration kit only for petrol engine models
- *Kit deceleratore di giri motore solo modelli motore a benzina*

CODE *CODICE*	MODELS *MODELLI*	PUMP *POMPA*	bar	MPa	l/h	HP	kg	(L x W x H) cm
Diesel Engines - *Motori diesel*								
9020 0057	FDX 4 16/200 - Yanmar L100 - **Diesel** with electrical and battery starting *con avviamento elettrico e batteria*	FW2	200	20	960	11,0	124	89 x 77 x 86
9020 0070	FDX 4 21/160 - Yanmar L100 - **Diesel** with electrical and battery starting *con avviamento elettrico e batteria*	FW2	160	16	1260	11,0	124	89 x 77 x 86
Petrol engines - *Motori a benzina*								
9020 0049	FDX 4 16/200 - Honda GX340 with decelerator - *con deceleratore*	FW2	200	20	960	11,0	72	89 x 77 x 86
9020 0121	FDX 4 16/250 - Honda GX390 with electrical and battery starting and decelerator - *con avviam. elett., batteria e deceleratore*	RW	250	25	960	13,0	82	89 x 77 x 86
9020 0120	FDX 4 16/250 - Honda GX390 with decelerator - *con deceleratore*	RW	250	25	960	13,0	72	89 x 77 x 86
9020 0150	FDX 4 18/220 - Honda GX390 with electrical and battery starting and decelerator - *con avviam. elett., batteria e deceleratore*	RW	220	22	1080	13,0	82	89 x 77 x 86
9020 0123	FDX 4 18/220 - Honda GX390 with decelerator - *con deceleratore*	RW	220	22	1080	13,0	72	89 x 77 x 86
9020 0152	FDX 4 21/200 - Honda GX390 with electrical and battery starting and decelerator - *con avviam. elett., batteria e deceleratore*	RW	200	20	1260	13,0	82	89 x 77 x 86
9020 0151	FDX 4 21/200 - Honda GX390 with decelerator - *con deceleratore*	RW	200	20	1260	13,0	82	89 x 77 x 86

STANDARD ACCESSORIES › *DOTAZIONE STANDARD*

GH 351 gun with Swivel (n.2 o-ring)
Pistola GH 351 con Swivel (n.2 o-ring)

Double barrel lance, without nozzle
Lancia a canna doppia senza ugello

Fan shape nozzle 25°, 1/4" MEG connection
Ugello con getto a lama 25° attacco 1/4" MEG

Detergent nozzle for double barrel lance, 1/4" MEG connection
Ugello detergente per lancia canna doppia, attacco 1/4" MEG

10 m rubber delivery hose kit
Kit tubo gomma mandata 10 m

Brass inlet water filter
Filtro aspirazione acqua in ottone

Thermostatic Valve (optimal functioning when supplied with tap water pressure)
Valvola termostatica (funzionamento ottimale solo se alimentata in pressione)

Other optional accessories available on Cleaning Accessories Catalogue › *Altri accessori optional disponibili su Catalistino Accessori Cleaning*

FDX Xtreme

4 wheels - 4 ruote

PREMIUM

TW Premium

TW 500 Premium

GENERAL FEATURES

- Ø300mm 4 wheels with foamed-acting pneumatic
- Engines: Honda GX 690 or B&S Vanguard (18 or 31 HP)
- Gearbox (with 1560 rpm pump)
- Electrical starting
- No engine-oil safety device (oil-alert)
- Hours meter
- Automatic decelerator to reduce the number of revs in the bypass phase
- Stainless steel gradual pressure restoration valve with EASY-START
- Thermostatic valve
- Big water filter at pump inlet, readily serviceable cartridge type
- Water suction from external tank option (self-priming pumps)
- Suitable for high professional use

CARATTERISTICHE GENERALI

- *4 ruote schiumate Ø300mm con effetto pneumatico*
- *Motori: Honda GX 690 oppure B&S Vanguard (18 o 31 HP)*
- *Riduttore di giri (con pompa a 1560 rpm)*
- *Avviamento elettrico*
- *Dispositivo di Sicurezza mancanza olio motore (oil-alert)*
- *Contaore*
- *Deceleratore automatico per la riduzione del numero di giri in fase di by-pass*
- *Valvola a ripristino graduale della pressione in acciaio inox con EASY-START*
- *Valvola termostatica*
- *Filtro acqua di grande dimensione in ingresso pompa a cartuccia ispezionabile*
- *Possibilità di aspirare acqua da serbatoio esterno (pompe autoadescanti)*
- *Uso altamente professionale*

- Rear wheel with brake
- *Ruota posteriore dotata di freno*

- New B&S Vanguard (18 or 31 HP) engines
- *Nuove motorizzazioni B&S Vanguard (18 o 31 HP)*

- The hose reel can be mounted on request
- *A richiesta possibilità di montaggio dell'avvolgitubo*

- RPM decelaration kit
- *Kit deceleratore di giri motore*

CODE *CODICE*	MODELS *MODELLI*	PUMP *POMPA*	MAX		WORK					
			bar	MPa	bar	MPa	l/h	HP	kg	(L x W x H) cm
9058 0001	FDX Xtreme 15/500 Honda GX690	TW Premium 500	520	52	500	50	990	22,0	150	100 x 82 x 85
9058 0002	FDX Xtreme 18/400 Honda GX690	TW Premium 500	415	41,5	400	40	1080	22,0	150	100 x 82 x 85
9058 0003	FDX Xtreme 21/350 Honda GX690	TW Premium 500	360	36	350	35	1260	22,0	150	100 x 82 x 85
9058 0004	FDX Xtreme 30/280 Honda GX690	TW Premium	280	28	270	27	1800	22,0	150	100 x 82 x 85
9058 0005	FDX Xtreme 36/230 Honda GX690	TW Premium	230	23	220	22	2160	22,0	150	100 x 82 x 85
9058 0006	FDX Xtreme 42/180 Honda GX690	TW Premium	180	18	170	17	2520	22,0	150	100 x 82 x 85
9058 0025	FDX Xtreme 18/350 Vanguard B&S 18 HP	TW Premium	360	36	350	35	1080	18,0	150	100 x 82 x 85
9058 0024	FDX Xtreme 21/500 Vanguard B&S 31 HP	TW Premium 500	520	52	500	50	1260	31,0	150	100 x 82 x 85

STANDARD ACCESSORIES › *DOTAZIONE STANDARD*

Stainless steel GH 501 spray gun with quick couplers
Pistola GH 501 inox con attacchi rapidi

Straight stainless steel lance, with adjustable handle
Lancia inox dritta, con impugnatura regolabile

Flat stainless-steel jet nozzle (15° or 25°) with ceramic insert (available on request in s/s-tungsten material)
Ugello inox getto piatto 15° o 25° con inserto in ceramica (disponibile su richiesta in materiale inox/tungsteno)

20 mt delivery hose kit with quick coupler M24x1,5
Kit tubo mandata con attacchi rapidi M24x1,5

Self cleaning water filter
Filtro acqua autopulente

Other optional accessories available on Cleaning Accessories Catalogue › *Altri accessori optional disponibili su Catalistino Accessori Cleaning*

FDX Xtreme XL

4 wheels - 4 ruote

PREMIUM

GENERAL FEATURES

- 4 twin solid wheels 350mm diameter
- Kohler KDW1003 Diesel liquid cooled engine (26HP)
- Gearbox (with 1450 rpm pump)
- Electrical starting
- No engine-oil safety device (oil-alert)
- Hours meter
- Automatic decelerator to reduce RPM in bypass mode
- Stainless steel gradual pressure restoration valve with EASY-START
- Thermostatic valve
- Big water filter at pump inlet, readily serviceable cartridge type
- Water suction from external tank option (self-priming pumps)
- Suitable for high professional use

CARATTERISTICHE GENERALI

- *4 ruote piene gemellate diametro 350mm*
- *Motore Kohler KDW1003 Diesel raffreddato a liquido (26HP)*
- *Riduttore di giri (con pompa a 1450 rpm)*
- *Avviamento elettrico*
- *Dispositivo di Sicurezza mancanza olio motore (oil-alert)*
- *Contaore*
- *Deceleratore automatico per la riduzione del numero di giri in fase di by-pass*
- *Valvola a ripristino graduale della pressione in acciaio inox con EASY-START*
- *Valvola termostatica*
- *Filtro acqua di grande dimensione in ingresso pompa con cartuccia ispezionabile*
- *Possibilità di aspirare acqua da serbatoio esterno (pompe autoadescanti)*
- *Uso altamente professionale*

- Big water filter at pump inlet, readily serviceable cartridge type
- *Filtro acqua di grande dimensione in ingresso pompa con cartuccia ispezionabile*
- Comet TW, TW 500 bar Premium pump with 3 ceramic plungers and brass pump head
- *Pompa Comet TW, TW 500 bar Premium, con 3 pistoni in ceramica e testata in ottone*
- The hose reel can be mounted on request
- *A richiesta possibilità di montaggio dell'avvolgitubo*
- Automatic decelerator to reduce RPM in bypass mode
- *Deceleratore automatico per la riduzione del numero di giri in fase di by-pass*

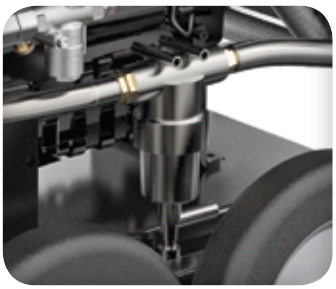

CODE *CODICE*	MODELS *MODELLI*	PUMP *POMPA*	MAX		WORK					
			bar	MPa	bar	MPa	l/h	HP	kg	(L x W x H) cm
9058 0301	FDX Xtreme XL 16/500	TW Premium 500	520	52	500	50	960	26,0	250	137 x 85 x 102
9058 0302	FDX Xtreme XL 20/400	TW Premium 500	415	41,5	400	40	1200	26,0	250	137 x 85 x 102
9058 0303	FDX Xtreme XL 23/350	TW Premium	360	36	350	35	1380	26,0	250	137 x 85 x 102
9058 0304	FDX Xtreme XL 30/280	TW Premium	280	28	270	27	1800	26,0	250	137 x 85 x 102
9058 0305	FDX Xtreme XL 42/200	TW Premium	200	20	190	19	2520	26,0	250	137 x 85 x 102

STANDARD ACCESSORIES › *DOTAZIONE STANDARD*

Stainless steel GH 501 spray gun with quick couplers
Pistola GH 501 inox con attacchi rapidi

Straight stainless steel lance, with adjustable handle
Lancia inox dritta, con impugnatura regolabile

Flat stainless-steel jet nozzle (15° or 25°) with ceramic insert (available on request in s/s-tungsten material)
Ugello inox getto piatto 15° o 25° con inserto in ceramica (disponibile su richiesta in materiale inox/tungsteno)

20 mt delivery hose kit with quick coupler M24x1,5
Kit tubo mandata con attacchi rapidi M24x1,5

Self cleaning water filter
Filtro acqua autopulente

Other optional accessories available on Cleaning Accessories Catalogue › *Altri accessori optional disponibili su Catalistino Accessori Cleaning*

FDX WB

LWD-K

BWD-K

GENERAL FEATURES

- 120 l polyethylene tank
- Painted steel frame
- Wheels with puncture-proof tyres
- Honda GX160 and Loncin G200F engines
- Comet LWD-K and BWD-K self-priming triplex pumps, with ceramic pistons and brass pump head
- Professional unloader valve
- Suction filter (readily serviceable external filter at pump inlet)
- Regulated low-pressure detergent suction
- GH301 spray gun with swivel
- Hose reel with 15m G1/4 hose
- Semi-professional use

CARATTERISTICHE GENERALI

- *Cisterna 120 LT in polietilene*
- *Telaio in acciaio verniciato*
- *Ruote con gomma anti-foratura*
- *Motori Honda GX160 e Loncin G200F*
- *Pompe Comet LWD-K e BWD-K, triplex autoadescanti, a pistoni in ceramica e testata in ottone*
- *Valvola di regolazione professionale*
- *Filtro in aspirazione (filtro esterno ispezionabile in ingresso pompa)*
- *Aspirazione detergente in bassa pressione con regolazione*
- *Pistola GH301 con swivel*
- *Avvolgitubo con 15mt tubo G1/4*
- *Uso semiprofessionale*

- Readily serviceable external suction filter
- *Filtro aspirazione esterno ispezionabile*

- 15 m hose reel
- *Avvolgitubo 15 m*

- Comet Triplex pump, ceramic pistons and brass head
- *Pompa triplex Comet con testata in ottone*

CODE *CODICE*	MODELS *MODELLI*	PUMP *POMPA*	MAX					
			bar	MPa	l/h	HP	kg	(L x W x H) cm
9020 0801	FDX WB 8/160 Honda GX 160	LWD-K	160	16	480	5,5	70	120 x 80 x 110
9020 0802	FDX WB 8/160 Loncin G 200 F	BWD-K	160	16	480	6,0	70	120 x 80 x 110

STANDARD ACCESSORIES › *DOTAZIONE STANDARD*

GH 301 gun with Swivel
Pistola GH 301 con Swivel

Bent lance with detergent head, without nozzle
Lancia angolata con testina detergente, senza ugello

Fan shape nozzle 25°, 1/4" MEG connection
Ugello con getto a lama 25°, attacco 1/4" MEG

15 m hose reel
Avvolgitubo 15 m

Other optional accessories available on Cleaning Accessories Catalogue › *Altri accessori optional disponibili su Catalistino Accessori Cleaning*

PTO
PREMIUM

1000

1450

GENERAL FEATURES

- Also available with compact closing frame (71x85x15 cm)
- RW pumps with 1450 rpm gearbox kit
- With TWN pump for direct application
- Water suction from external tank option (self-priming pumps)
- Professional pressure unloader valve
- Shield for cardan shaft
- Readily serviceable brass water suction filter
- Pressure Gauge

CARATTERISTICHE GENERALI

- *Disponibile anche completa di telaio richiudibile e di ridotte dimensioni (71x85x15 cm)*
- *Pompe RW con moltiplicatore a 1450 giri/min*
- *Con pompa TWN per applicazione diretta*
- *Possibilità di aspirare acqua da serbatoio esterno (pompe autoadescanti)*
- *Valvola di regolazione pressione professionale*
- *Protezione Albero Cardanico*
- *Filtro aspirazione acqua in ottone, facilmente ispezionabile*
- *Manometro di pressione*
- *Uso professionale*

1 Coupling for tractor's 3rd linkage point, diam. 19 - 25 mm
2 22 mm diameter pins for 3-point hitch
3 Gearbox kit for 1450 rpm pumps (RW)

1 Attacco al terzo punto trattore diam. 19 - 25 mm
2 Perni diametro 22 mm per attacco ai bracci del sollevatore
3 Moltiplicatore per pompe a 1450 giri/min (RW)

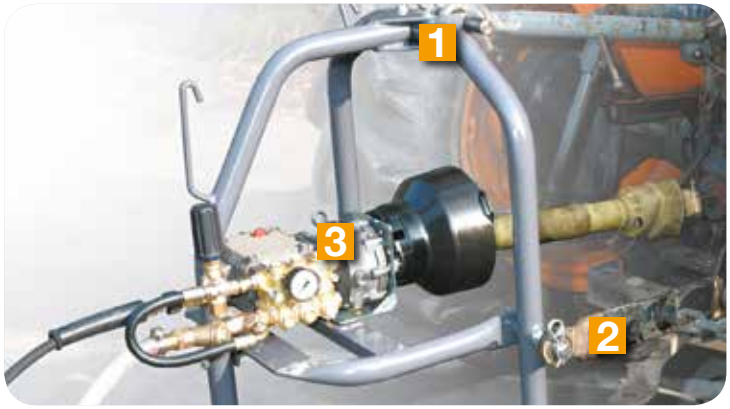

- Comet TWN and RW Premium pumps with 3 integral ceramic pistons and brass pump head. Two oil sight glasses
- *Pompe Comet TWN e RW Premium con 3 pistoni in ceramica integrale con testata in ottone. Doppio visore livello olio*

CODE *CODICE*	MODELS *MODELLI*	PUMP *POMPA*	MAX			
			bar	MPa	l/h	kW
PTO Premium with frame - *con telaio*						
9045 0014 *	PTO 21/200	RW	200	20	1260	8,5
9045 0003 ●	PTO 23/200	TWN	200	20	1380	10,0
9045 0005 ●	PTO 30/170	TWN	170	17	1800	11,0
PTO Premium without frame - *senza telaio*						
9045 0017 *	PTO 15/150	RW	150	15	900	5,5
9045 0016 *	PTO 21/200	RW	200	20	1260	8,5
9045 0008 ●	PTO 23/200	TWN	200	20	1380	10,0
9045 0010 ●	PTO 30/170	TWN	170	17	1800	11,0

* **with gearbox kit (540 rpm PTO)** - ***con moltiplicatore (PTO 540 giri/min)***
● **without gearbox kit (1000 rpm PTO)** - ***senza moltiplicatore (PTO 1000 giri/min)***

STANDARD ACCESSORIES › *DOTAZIONE STANDARD*

GH 401 gun with exstension and Swivel, n. 2 o-ring

Pistola GH 401 con estensione e swivel, n. 2 o-ring

Bent double barrel lance, without nozzles

Lancia a canna doppia angolata, senza ugelli

Detergent nozzle for double barrel lance,
1/4" MEG connection

Ugello detergente per lancia canna doppia, attacco 1/4" MEG

Fan shape nozzle 25°, 1/4" MEG connection

Ugello con getto a lama 25° attacco 1/4" MEG

10 m rubber delivery hose kit

Kit tubo gomma mandata 10 m

Water suction filter

Filtro aspirazione acqua

Other optional accessories available on Cleaning Accessories Catalogue › *Altri accessori optional disponibili su Catalistino Accessori Cleaning*

FDX Hot Cube

PED 2014/68/ CE cat. II

1560

FW2

GENERAL FEATURES

- Professional hot water high pressure cleaner for uses without connection to electricity grid
- Honda GX 390 engine (petrol models) or Yanmar L100V engines (diesel models)
- Electrical starting-up
- No engine-oil safety device (oil-alert)
- Automatic decelerator to reduce the number of revs in the bypass phase
- Gearbox
- Fuel tank with level float and fill up filter
- Professional gradual pressure restoration unloader valve
- Double coil vertical boiler with stainless steel outer casing
- Electronic temperature setting system with constant water temperature
- PED 2014/68/CE cat. II certification
- Flow-switch operated burner
- Safety valve
- Boiler thermal protection
- Flame control kit

CARATTERISTICHE GENERALI

- *Idropulitrice professionale a caldo per utilizzo senza allacciamento alla rete elettrica*
- *Motore Honda GX 390 (modelli a benzina) o Yanmar L100V (modelli diesel)*
- *Avviamento elettrico*
- *Dispositivo di Sicurezza mancanza olio motore*
- *Deceleratore automatico per la riduzione del numero di giri in fase di by-pass*
- *Riduttore di giri*
- *Serbatoio gasolio con galleggiante livello e filtro di riempimento*
- *Valvola regolazione professionale a ripristino graduale della pressione*
- *Caldaia verticale con serpentina a doppia spirale*
- *Sistema elettronico di regolazione della temperatura, con basso pendolamento del valore impostato*
- *Certificazione PED 2014/68/CE cat. II*
- *Bruciatore azionato da Flussostato*
- *Valvola di sicurezza*
- *Protezione termica della caldaia*
- *Kit comando controllo fiamma*
- *Uso professionale continuo*

- FW2 pump with 3 integral ceramic pistons and brass pump head
- *Pompa FW2 con 3 pistoni in ceramica e testata in ottone*

- Water valve tank with brass filter and float, anti-scale pump with 2.5 l capacity tank (only Trailer)
- Aspirazione acqua da tanica con filtro in ottone e galleggiante, dosatore anticalcare con pompa e serbatoio da 2,5 lt (solo Trailer)

- Direct water pumping system with self-cleaning filter and ionic anti-scale device (only Skid)
- Sistema di aspirazione acqua diretta con filtro autopulente e dispositivo anticalcare ionico (solo Skid)

- High performance stainless steel boiler
- *Caldaia ad elevato rendimento realizzata in acciaio inox*

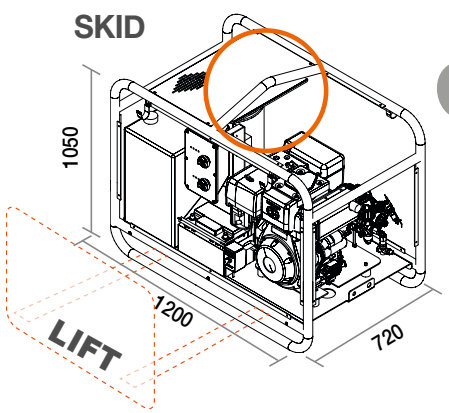

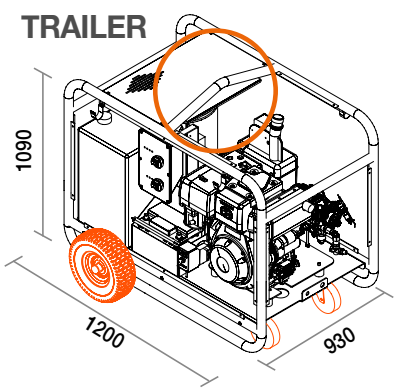

CODE *CODICE*	MODELS *MODELLI*	PUMP *POMPA*	MAX bar	MAX MPa	WORK bar	WORK MPa	l/h	°C	HP	l	kg/h	kg	(L x W x H) cm
Trailer Versions - *Versioni Trailer*													
9058 0501	FDX Hot Cube 16/200 D Yanmar L 100 N	FW2	30 > 200	3 > 20	30 > 190	3 > 19	330 > 960	**85 > 140**	11	30	6,3	230	120x93x108
9058 0502	FDX Hot Cube 16/200 B Honda GX 390	FW2	30 > 200	3 > 20	30 > 190	3 > 19	330 > 960	**85 > 140**	13	30	6,3	200	120x93x108
9058 0503	FDX Hot Cube 21/160 D Yanmar L 100 N	FW2	30 > 160	3 > 16	30 > 150	3 > 15	560 > 1260	**85 > 140**	11	30	7,9	230	120x93x108
9058 0504 *	FDX Hot Cube 21/160 B Honda GX 390	FW2	30 > 160	3 > 16	30 > 150	3 > 15	560 > 1260	**85 > 140**	13	30	7,9	200	120x93x108
Skid Versions - *Versioni Skid*													
9058 0513	FDX Hot Cube 16/200 D Yanmar L 100 N	FW2	30 > 200	3 > 20	30 > 190	3 > 19	330 > 960	**85 > 140**	11	30	6,3	230	120x93x108
9058 0512	FDX Hot Cube 16/200 B Honda GX 390	FW2	30 > 200	3 > 20	30 > 190	3 > 19	330 > 960	**85 > 140**	13	30	6,3	200	120x93x108
9058 0511	FDX Hot Cube 21/160 D Yanmar L 100 N	FW2	30 > 160	3 > 16	30 > 150	3 > 15	560 > 1260	**85 > 140**	11	30	7,9	230	120x93x108

* Code for Trailer Version / *Codice per Versione Trailer* (Skid Version on request / *Versione Skid su richiesta*). **Skid version without water tank / Versione Skid senza tanica acqua.**

STANDARD ACCESSORIES › *DOTAZIONE STANDARD*

GH 401 gun with extension and Swivel (n.2 o-ring)
Pistola GH 401 con estensine e Swivel (n.2 o-ring)

Double barrel lance, without nozzles
Lancia a canna doppia senza ugelli

Fan shape nozzle 25°, 1/4" MEG connection
Ugello con getto a lama 25° attacco 1/4" MEG

10 m rubber delivery hose kit
Kit tubo gomma mandata 10 m

Detergent nozzle for double barrel lance, 1/4" MEG connection
Ugello detergente per lancia canna doppia, attacco 1/4" MEG

RPM deceleration kit
Kit deceleratore di giri motore

Flame control kit
Kit comando controllo fiamma

Other optional accessories available on Cleaning Accessories Catalogue › *Altri accessori optional disponibili su Catalistino Accessori Cleaning*

HOT BOX

HOT WATER MOBILE GENERATOR
GENERATORE MOBILE DI ACQUA CALDA

200 bar

350 bar › **500** bar

GENERAL FEATURES

- Hot water mobile generator up to 140°C for connection with Comet cold water high pressure cleaners
- Connection hose to pressure cleaner (R2 3/8" - 2 mt)
- Fuel tank with level float and fill up filter
- Steam or hot water operation
- Flow-switch controlled burner
- Professional safety valve
- Boiler thermal protection
- Flame control
- Electronic temperature setting system with constant water temperature
- "Machine switched on" indicator
- "Steam shutdown" indicator
- "Check burner" indicator

CARATTERISTICHE GENERALI

- *Generatore mobile di acqua calda fino a 140°C per connessione con idropulitrici ad acqua fredda Comet*
- *Tubo di collegamento all'idropulitrice (R2 3/8"- 2 mt)*
- *Serbatoio gasolio, con galleggiante di livello e filtro di riempimento*
- *Funzionamento a vapore o acqua calda*
- *Bruciatore azionato da Flussostato*
- *Valvola di sicurezza professionale*
- *Protezione termica della caldaia*
- *Controllo fiamma*
- *Sistema elettronico di regolazione della temperatura, con basso pendolamento del valore impostato*
- *Spia "Macchina sottotensione"*
- *Spia "Stop vapore"*
- *Spia "Controllo bruciatore"*

- Stainless steel cover panels (on 350-500 bar models)
- *Pannelli di rivestimento in acciaio inox (su modelli 350-500 bar)*

- High performance boiler
- *Caldaia ad alte prestazioni*

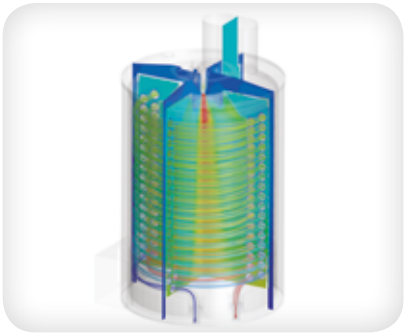

- Boiler kit can also be sold separately
- *Kit Caldaia vendibile anche separatamente.*

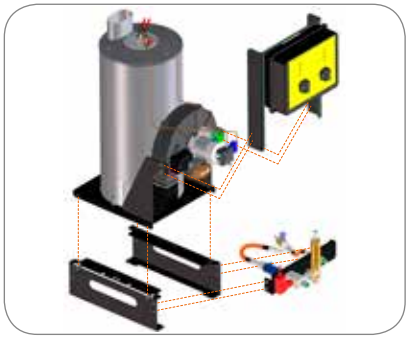

Cold water H.P. Cleaners *Idropulitrici ad acqua fredda*

ETM
KA
K250
FDX 2
FDX WB
K250 STATIC

Boiler HotBox 200 bar

Hot water H.P. Cleaners *Idropulitrici ad acqua calda*

Cold water H.P. Cleaners *Idropulitrici ad acqua fredda*

K PREMIUM
FDX PRO - FDX 4
PTO
K STEEL SERIES
K 1251 - 1501(42/130) TS

FDX XTREME
FDX XTREME XL
K XTREME
K 1501(18/350) TS

Boiler HotBox 350 / 500 bar

350 bar

500 bar

Hot water H.P. Cleaners *Idropulitrici ad acqua calda*

l/min	DELTA T (°C)	
	Hotbox 15/200	Hotbox 25/350-500
11	74	111
13	63	103
15	55	93
18	48	75
21	42	63
25	33	55
30	-	45
35	-	35

The spray gun, lance hose and delivery hose of the combined high pressure cleaner may not be suitable for use with the equipment; in this case replace these parts with the kit suggested in the Use and Maintenance Manual. / L'idropistola , il tubo lancia e il tubo mandata dell'idropulitrice abbinata possono non essere adeguati all'utilizzo con l'attrezzatura; in tal caso sostituirli con il kit indicato nel Manuale Uso e Manutenzione.

CODE *CODICE*	MODELS *MODELLI*	Ph	V(A)	Hz	MAX bar	MAX MPa	WORK bar	WORK MPa	l/h	kW	°C	l	kg/h	kg	(L x W x H) cm
9040 0004	Hot Box 15/200	1	230 (1,9)	50	220	22	200	20	900	0,25	90 > 140	18	5,7	90	95 x 62 x 85
9040 0010	Hot Box 25/350	1	230 (1,9)	50	390	39	350	35	1500	0,25	90 > 140	20	8,3	110	76 x 77 x 96
9040 0005	Hot Box 25/500	1	230 (1,9)	50	550	55	500	50	1500	0,25	90 > 140	20	8,3	120	76 x 77 x 96
9040 0011	Hot Box 25/350*	-	12 (26)	-	390	39	350	35	1500	0,25	90 > 140	20	8,3	110	76 x 77 x 96
9040 0009	Hot Box 25/500*	-	12 (26)	-	550	55	500	50	1500	0,25	90 > 140	20	8,3	120	76 x 77 x 96

On request, available 110-115V / 50-60 Hz, 200V / 50-60 Hz. / ***Disponibili su richiesta modelli a 110-115V / 50-60 Hz, 200V / 50-60 Hz.*** ***Battery not included.** ***Batteria non inclusa.***

STANDARD ACCESSORIES › *DOTAZIONE STANDARD*

200 bar	350 bar	500 bar
R2 5/16" 2 mt connection high pressure rubber hose kit *Kit tubo gomma alta pressione 2 mt per collegamento*	R2 3/8" 2 mt connection high pressure rubber hose kit *Kit tubo gomma alta pressione 2 mt per collegamento*	R2 3/8" 1,5 mt connection high pressure rubber hose kit *Kit tubo gomma alta pressione 1,5 mt per collegamento*

Other optional accessories available on Cleaning Accessories Catalogue › *Altri accessori optional disponibili su Catalistino Accessori Cleaning*

PATRIOT
140 - 150 GOLD

MTP PT 03

MTP KLR Gold

GENERAL FEATURES

- **Electrical pump with three axial pistons arranged vertically with pump at the bottom and an all-metal construction without any plastic used for the structural components**
- Brass head **(on Patriot 150 Gold)** or aluminum head
- 4 lt Diesel tank with inlet filter and cap
- **EASY-START** device
- **TotalStop** device
- Vertical burner with high thermal efficiency steel coil
- Auxiliary engine for ventilation of boiler unit
- Delayed burner start
- Safety valve
- Boiler thermal protection
- Double switch (cold water - hot water)
- Induction motor with thermal protection

CARATTERISTICHE GENERALI

- ***Elettropompa a tre pistoni assiali disposta in verticale con pompa in basso e costruzione interamente in metallo, senza materiale plastico nei componenti strutturali***
- *Testa pompa in ottone **(su Patriot 150 Gold)** o alluminio*
- *Serbatoio Diesel da 4 lt con filtro riempimento e tappo*
- *Dispositivo **EASY-START***
- *Dispositivo **TotalStop***
- *Caldaia verticale con serpentina in acciaio ad alto rendimento*
- *Motore ausiliario per ventilazione del gruppo caldaia*
- *Partenza ritardata del bruciatore*
- *Valvola di sicurezza*
- *Protezione termica della caldaia*
- *Doppio interruttore (acqua fredda - acqua calda)*
- *Motore ad induzione con protezione termica*

- Double switch (cold water - hot water)
- *Doppio interruttore (acqua fredda - acqua calda)*
- Ergonomic handle for easy maneuverability, removable to facilitate transport
- *Impugnatura ergonomica per una pratica movimentazione con manico removibile per facilitarne il trasporto*
- Water inlet with filter and inspectionable cartridge
- *Ingresso acqua con filtro e cartuccia ispezionabile*
- Ø 210 Rubber coated plastic wheels
- Ruote Ø 210 in plastica rivestite in gomma

CODE *CODICE*	MODELS *MODELLI*	MOTORPUMP *MOTOPOMPA*	Ph	V	Hz	bar	MPa	l/h	kW	°C	l	kg/h	kg	(L x W x H) cm
9069 0001	**PATRIOT 140**	PT 03	1	230	50	140	14	420	2,1	90	4	2,3	43	58 x 44 x 93
9069 0002	**PATRIOT 150 Gold**	KLR Gold	1	230	50	150	15	480	2,3	90	4	2,3	43	58 x 44 x 93

STANDARD ACCESSORIES › *DOTAZIONE STANDARD*

Gun GH 251 with protection

Pistola GH 251 con protezione

Bent lance with protection, without nozzle

Lancia angolata con protezione, senza ugello

Fan shape nozzle 25°, 1/4" MEG connection

Ugello con getto a lama 25° attacco 1/4" MEG

8 m rubber delivery hose kit - R1 1/4"

Kit tubo gomma mandata 8 m - R1 1/4"

Foam lance

Lancia schiumogena

Other optional accessories available on Cleaning Accessories Catalogue › *Altri accessori optional disponibili su Catalistino Accessori Cleaning*

SCOUT
135 - 150

MTP KSR Gold

GENERAL FEATURES

- Comet electrical pump with three axial pistons arranged horizontally with pump at the bottom and an all-metal construction without any plastic used for the structural components and brass pump head
- Pressure gauge
- Built-in fuel and detergent tanks
- Direct low-pressure suction of water with detergent
- EASY-START device
- TotalStop device
- Delayed burner start
- Safety valve
- Amperometric motor protection
- Temperature setting thermostat

CARATTERISTICHE GENERALI

- *Elettropompa Comet a tre pistoni assiali disposta in orizzontale con pompa in basso e costruzione interamente in metallo, senza materiale plastico nei componenti strutturali e testata in ottone*
- *Manometro pressione*
- *Serbatoio gasolio e detergente integrati*
- *Aspirazione acqua diretta con detergente in bassa pressione*
- *Dispositivo EASY-START*
- *Dispositivo TotalStop*
- *Partenza ritardata del bruciatore*
- *Valvola di sicurezza*
- *Protezione amperometrica del motore*
- *Termostato di regolazione temperatura*
- *Uso semiprofessionale*

- Big rubber wheels (Ø260mm)
- *Ruote di grandi dimensioni (Ø260mm)*
- Practical lance and gun storage
- *Pratico alloggiamento della pistola e della lancia*
- Hose reel with 10 m high-pressure hose (for EXTRA models only)
- *Avvolgitubo con tubo alta pressione in gomma 10 m. (solo per modelli EXTRA)*

CODE *CODICE*	MODELS *MODELLI*	MOTORPUMP *MOTOPOMPA*	Ph	V	Hz	bar	MPa	l/h	kW	°C	l	kg/h	l	kg	(L x W x H) cm
9044 0001	SCOUT Classic 150	KSR	1	230	50	150	15	540	2,7	90	15	3,11	4,5	66	89 x 50 x 82
9044 0003	SCOUT Classic 135	KSR	1	230	50	135	13,5	600	2,7	90	15	3,11	4,5	66	89 x 50 x 82
9044 0002	SCOUT Extra 150	KSR	1	230	50	150	15	540	2,7	90	15	3,11	4,5	70	89 x 50 x 82
9044 0004	SCOUT Extra 135	KSR	1	230	50	135	13,5	600	2,7	90	15	3,11	4,5	70	89 x 50 x 82

STANDARD ACCESSORIES › *DOTAZIONE STANDARD*

CLASSIC	EXTRA
GH 251 gun with protection *Pistola GH 251 con protezione*	
Bent lance with detergent head, without nozzle *Lancia angolata con testina detergente, senza ugello*	
Fan shape nozzle 15°, 1/4" MEG connection *Ugello con getto a lama 15° attacco 1/4" MEG*	
8 m rubber delivery hose kit *Kit tubo gomma mandata 8 m*	10 m rubber delivery hose kit (on Hose Reel) *Kit tubo gomma mandata 10 m (su Avvolgitubo)*

Other optional accessories available on Cleaning Accessories Catalogue › *Altri accessori optional disponibili su Catalistino Accessori Cleaning*

KP
CLASSIC - EXTRA

AXR / GXR

GENERAL FEATURES

- 15-litres capacity fuel tank with level float and fill up filter
- Regulated low-pressure detergent suction
- 2 poles (2800 rpm) motor with thermal protection
- Delayed TotalStop (instantaneous on KP 3.10 model)
- EASY-START on single phase models
- Safety valve for boiler protection
- Boiler thermal protection
- Rotary On-Off switch
- Temperature setting thermostat
- Amperometric control (on three-phase models)
- Motor rotating control (on three-phase models)
- Phase control" indicator (on three-phase models)
- "No fuel" indicator

CARATTERISTICHE GENERALI

- *Serbatoio gasolio di capacità 15 litri, con galleggiante di livello e filtro di riempimento*
- *Aspirazione detergente in bassa pressione con regolazione*
- *Motore con protezione termica a 2 poli (2800 rpm)*
- *TotalStop ritardato (istantaneo su modello KP 3.10)*
- *EASY-START su modelli monofase*
- *Valvola di sicurezza di protezione della caldaia*
- *Protezione termica della caldaia*
- *Interruttore rotativo per accensione*
- *Termostato di regolazione temperatura*
- *Controllo amperometrico (su modelli trifase)*
- *Controllo rotazione motore (su modelli trifase)*
- *Controllo fase (su modelli trifase)*
- *Spia "Mancanza gasolio"*
- *Uso semi-professionale gravoso*

- Hose reel with 15 m high-pressure rubber hose (Extra versions only)
- *Avvolgitubo con 15 mt tubo gomma alta pressione (solo versioni Extra)*

- Gun with pressure regulator (optional)
- *Pistola con regolatore di pressione (optional)*

- Front bumper
- *Paraurti anteriore*

- Closeable handles for transport operation
- *Maniglie richiudibili per operazioni di trasporto*

- Access to all inner parts, casing comes off in one piece
- *Accesso a tutte le parti interne rimuovendo la Carenatura in unico pezzo*

- Rear bumper
- *Paraurti posteriore*

CODE *CODICE*	MODELS *MODELLI*	MOTORPUMP *MOTOPOMPA*				MAX		WORK											
			Ph	V	Hz	bar	MPa	bar	MPa	l/h	HP	kW	kW	°C	l	kg/h	l	kg	(L x W x H) cm
9061 0001	KP Classic 3.10 10/140 M	GXR	1	230	50	140	14	130	13	600	3,0	2,2	2,9	110	15	3,5	3,5	95	94 x 62 x 84
9061 0002	KP Classic 5.12 12/180 T	AXR	3	400	50	180	18	170	17	720	5,0	3,7	4,8	110	15	4,2	3,5	100	94 x 62 x 84
9061 0003	KP Extra 3.10 10/140 M	GXR	1	230	50	140	14	130	13	600	3,0	2,2	2,9	110	15	3,5	3,5	100	104 x 62 x 84
9061 0004	KP Extra 5.12 12/180 T	AXR	3	400	50	180	18	170	17	720	5,0	3,7	4,8	110	15	4,2	3,5	105	104 x 62 x 84

STANDARD ACCESSORIES › *DOTAZIONE STANDARD*

CLASSIC	EXTRA
	GH 281 gun with extension *Pistola GH 281 con prolunga*
	Bent lance with detergent head, without nozzle *Lancia angolata con testina detergente, senza ugello*
	Fan shape nozzle 15°, 1/4" MEG connection *Ugello con getto a lama 15° attacco 1/4" MEG*
10 m rubber delivery hose kit *Kit tubo gomma mandata 10 m*	Hose reel with 15 mt rubber delivery hose *Avvolgitubo con 15 m tubo gomma mandata*

Other optional accessories available on Cleaning Accessories Catalogue › *Altri accessori optional disponibili su Catalistino Accessori Cleaning*

KP PRO
CLASSIC - EXTRA

LW-KP

GENERAL FEATURES

- 15-litres capacity fuel tank with level float and fill up filter
- Regulated low-pressure detergent suction
- 4 poles (1400 rpm) motor with thermal protection
- Delayed TotalStop
- EASY-START on single phase models
- Safety valve for boiler protection
- Boiler thermal protection
- Rotary On-Off switch
- Temperature setting thermostat
- Amperometric control (on three-phase models)
- Motor rotating control (on three-phase models)
- Phase control" indicator (on three-phase models)
- "No fuel" indicator

CARATTERISTICHE GENERALI

- *Serbatoio gasolio di capacità 15 litri, con galleggiante di livello e filtro di riempimento*
- *Aspirazione detergente in bassa pressione con regolazione*
- *Motore con protezione termica a 4 poli (1400 rpm)*
- *TotalStop ritardato*
- *EASY-START su modelli monofase*
- *Valvola di sicurezza di protezione della caldaia*
- *Protezione termica della caldaia*
- *Interruttore rotativo per accensione*
- *Termostato di regolazione temperatura*
- *Controllo amperometrico (su modelli trifase)*
- *Controllo rotazione motore (su modelli trifase)*
- *Controllo fase (su modelli trifase)*
- *Spia "Mancanza gasolio"*
- *Uso professionale*

- Hose reel with 15 m high-pressure rubber hose (Extra versions only)
- *Avvolgitubo con 15 mt tubo gomma alta pressione (solo versioni Extra)*

- Gun with pressure regulator
- *Pistola con regolatore di pressione*

- Front bumper
- *Paraurti anteriore*

- Closeable handles for transport operation
- *Maniglie richiudibili per operazioni di trasporto*

- Access to all inner parts, casing comes off in one piece
- *Accesso a tutte le parti interne rimuovendo la Carenatura in unico pezzo*

- Rear bumper
- *Paraurti posteriore*

CODE *CODICE*	MODELS *MODELLI*	PUMP *POMPA*				MAX		WORK											
			Ph	V	Hz	bar	MPa	bar	MPa	l/h	HP	kW	kW	°C	l	kg/h	l	kg	(L x W x H) cm
9061 0101	KP PRO Classic 3.10 10/150 M	LW-KP	1	230	50	150	15	140	14	600	3,0	2,2	3,0	110	15	3,5	3,5	95	94 x 62 x 84
9061 0102	KP PRO Classic 5.12 12/200 T	LW-KP	3	400	50	200	20	190	19	720	5,5	4,0	5,3	110	15	4,2	3,5	100	94 x 62 x 84
9061 0103	KP PRO Extra 3.10 10/150 M	LW-KP	1	230	50	150	15	140	14	600	3,0	2,2	3,0	110	15	3,5	3,5	100	104 x 62 x 84
9061 0104	KP PRO Extra 5.12 12/200 T	LW-KP	3	400	50	200	20	190	19	720	5,5	4,0	5,3	110	15	4,2	3,5	105	104 x 62 x 84

STANDARD ACCESSORIES › *DOTAZIONE STANDARD*

CLASSIC	EXTRA
	GH 281 gun with Swivel and pressure regulator *Pistola GH 281 con Swivel e regolatore pressione*
	Bent lance with detergent head, without nozzle *Lancia angolata con testina detergente, senza ugello*
	Fan shape nozzle 15°, 1/4" MEG connection *Ugello con getto a lama 15° attacco 1/4" MEG*
10 m rubber delivery hose kit *Kit tubo gomma mandata 10 m*	Hose reel with 15 mt rubber delivery hose *Avvolgitubo con 15 m tubo gomma mandata*

Other optional accessories available on Cleaning Accessories Catalogue › *Altri accessori optional disponibili su Catalistino Accessori Cleaning*

KM CLASSIC

LW-KM

ZW

FW2

- 2 swivel wheels in addition to the two fixed wheels
- *2 ruote girevoli in aggiunta alle due ruote fisse*

- Practical and safe lance supports
- *Pratici e sicuri supporti lancia*

GENERAL FEATURES

- 18-litre capacity fuel tank with level float and fill up filter
- Regulated high-pressure detergent suction (only models with water tank)
- Regulated low-pressure detergent suction (only models without water tank)
- 4-pole motor (1400 rpm) with Comet LW-K, ZW and FW2 (integrated valve on LW-K)
- FW2 pump with flanged valve on 8.15 models
- Delayed TotalStop
- EASY-START on single-phase models
- Delayed burner start
- Professional safety valve
- Boiler thermal protection
- Rotary On-Off switch
- Contactor and motor protection with amperometric control
- Temperature setting thermostat
- "No fuel" indicator

CARATTERISTICHE GENERALI

- *Serbatoio gasolio di capacità 18 litri, con galleggiante di livello e filtro di riempimento*
- *Aspirazione detergente in alta pressione con regolazione (solo modelli con tanica acqua)*
- *Aspirazione detergente in bassa pressione con regolazione (solo modelli senza tanica acqua)*
- *Motore a 4 poli (1400 giri/min) con pompe Comet LW-K, ZW e FW2 (valvola inglobata su LW-K)*
- *Pompa FW2 con valvola flangiata su modelli 8.15*
- *TotalStop ritardato*
- *EASY-START su modelli monofase*
- *Partenza ritardata del bruciatore*
- *Valvola di sicurezza professionale*
- *Protezione termica della caldaia*
- *Interruttore Rotativo per accensione*
- *Teleruttore e protezione del motore con controllo amperometrico*
- *Termostato di regolazione temperatura*
- *Spia "Mancanza gasolio"*
- *Uso professionale*

- Separate boiler fan unit
- *Gruppo ventilazione caldaia indipendente*

- Water tank with anti-scale device (only on models with water tank)
- *Vaschetta acqua con dispositivo e serbatoio anticalcare (solo su modelli con vaschetta acqua)*

- Door for adjusting pump pressure and for inspecting and cleaning water filter
- *Sportello per regolazione della pressione pompa e per ispezione e pulizia del filtro acqua*

- Hose reel with 15 m high-pressure rubber hose (on request)
- *Avvolgitubo con 15 mt tubo gomma alta pressione (su richiesta)*

CODE *CODICE*	MODELS *MODELLI*	PUMP *POMPA*	Ph	V	Hz	MAX bar	MPa	WORK bar	MPa	l/h	HP	kW	kW	°C	l	kg/h	l	kg	(L x W x H) cm
Without water tank and anti-scale tank - *Senza vaschetta acqua e cisterna anticalcare*																			
9060 0301	KM Classic 3.11 11/120	LW-KM	1	230	50	120	12	110	11	660	3,0	2,2	2,9	110	18	3,5	3,5	105	95 x 62 x 85
9060 0306	KM Classic 5.13 13/180	ZW	3	400	50	180	18	170	17	780	5,5	4,0	4,9	110	18	4,6	3,5	110	95 x 62 x 85
9060 0307	KM Classic 5.15 15/160	ZW	3	400	50	160	16	150	15	900	5,5	4,0	5,0	110	18	5,5	3,5	110	95 x 62 x 85
9060 0305	KM Classic 8.15 15/200	FW2	3	400	50	200	20	190	19	900	7,5	5,5	6,5	110	18	5,7	3,5	125	95 x 62 x 85
With water tank and anti-scale tank - *Con vaschetta acqua e cisterna anticalcare*																			
9060 0351	KM Classic 3.11 11/120	ZW	1	230	50	120	12	110	11	660	3,0	2,2	2,9	110	18	3,5	3,5	110	95 x 62 x 85
9060 0352	KM Classic 5.13 13/180	ZW	3	400	50	180	18	170	17	780	5,5	4,0	4,9	110	18	4,6	3,5	115	95 x 62 x 85
9060 0353	KM Classic 5.15 15/160	ZW	3	400	50	160	16	150	15	900	5,5	4,0	5,0	110	18	5,5	3,5	115	95 x 62 x 85
9060 0355	KM Classic 8.15 15/200	FW2	3	400	50	200	20	190	19	900	7,5	5,5	6,5	110	18	5,7	3,5	128	95 x 62 x 85

STANDARD ACCESSORIES › *DOTAZIONE STANDARD*

Without Water Tank and Anti-scale Tank
Senza *Vaschetta Acqua e Cisterna Anticalcare*

With Water Tank and Anti-scale Tank
Con *Vaschetta Acqua e Cisterna Anticalcare*

GH 301 gun with Swivel
Pistola GH 301 con Swivel

Bent lance with detergent head, without nozzle
Lancia angolata con testina detergente, senza ugello

Bent lance with nozzle holder, without nozzle
Lancia angolata con testa portaugello, senza ugello

Fan shape nozzle 25°, 1/4" MEG connection
Ugello con getto a lama 25° attacco 1/4" MEG

10 m rubber delivery hose kit
Kit tubo gomma mandata 10 m

Other optional accessories available on Cleaning Accessories Catalogue › *Altri accessori optional disponibili su Catalistino Accessori Cleaning*

KM EXTRA

PED 2014/68/CE cat. II

ZW

FW2

- 2 swivel wheels in addition to the two fixed wheels
- *2 ruote girevoli in aggiunta alle due ruote fisse*

- Practical and safe lance supports
- *Pratici e sicuri supporti lancia*

GENERAL FEATURES

- 18-litre capacity fuel tank with level float and fill up filter
- High pressure detergent suction with adjustment of the quantity from an inside tank, possibility of using an external detergent tank
- Water suction from a tank with an integrated and readily serviceable suction cartridge filter
- Anti-scale device with pump and tank (2.5 l)
- Professional 4-pole motor (1400 rpm) with Comet ZW pumps and professional unloader bolt-on valve
- FW2 pump on 8.15 model
- Delayed TotalStop
- General stop (when the machine is not used for a long time)
- EASY-START on 1-230 models
- Steam operation
- Flow-switch controlled burner
- Professional safety valve
- Boiler thermal protection
- Electronic temperature setting system with constant water temperature
- PED 2014/68/CE cat. II certification
- Delayed burner start

CARATTERISTICHE GENERALI

- *Serbatoio gasolio di capacità 18 litri, con galleggiante di livello e filtro di riempimento*
- *Aspirazione detergente in alta pressione con regolazione della quantità da serbatoio interno, possibilità di aspirare da tanica esterna*
- *Aspirazione acqua da cisterna integrata con filtro aspirazione a cartuccia ispezionabile*
- *Dispositivo anticalcare con pompa e serbatoio (2,5 lt)*
- *Motore a 4 poli professionale (1400 giri/min)con pompe Comet ZW e valvola regolazione pressione professionale flangiata*
- *Pompa FW2 su modello 8.15*
- *TotalStop ritardato*
- *Stop generale (in caso di prolungata inattività)*
- *EASY-START su modelli 1-230*
- *Funzionamento a vapore*
- *Bruciatore azionato da Flussostato*
- *Valvola di sicurezza professionale*
- *Protezione termica della caldaia*
- *Sistema elettronico di regolazione della temperatura, con basso pendolamento del valore impostato*
- *Certificazione PED 2014/68/CE cat. II*
- *Partenza ritardata del bruciatore*
- *Uso professionale*

- Separate boiler fan unit
- *Gruppo ventilazione caldaia indipendente*
- Water tank with anti-scale device (only on models with water tank)
- *Vaschetta acqua con dispositivo e serbatoio anticalcare (solo su modelli con vaschetta acqua)*
- Professional control panel
- *Quadro comandi professionale*
- Hose reel with 15 m high-pressure rubber hose (on request)
- *Avvolgitubo con 15 mt tubo gomma alta pressione (su richiesta)*

CODE *CODICE*	MODELS *MODELLI*	PUMP *POMPA*				MAX		WORK											
			Ph	V	Hz	bar	MPa	bar	MPa	l/h	HP	kW	kW	°C	l	kg/h	l	kg	(L x W x H) cm
9060 0501	KM Extra 3.11 11/120	ZW	1	230	50	30 › 120	3 › 12	30 › 110	3 › 11	330 › 660	3,0	2,2	2,9	**85 › 140**	18	3,5	3,5	110	95x62x85
9060 0502	KM Extra 5.13 13/180	ZW	3	400	50	30 › 180	3 › 18	30 › 170	3 › 17	330 › 780	5,5	4,0	5,0	**85 › 140**	18	4,6	3,5	115	95x62x85
9060 0503	KM Extra 5.15 15/160	ZW	3	400	50	30 › 160	3 › 16	30 › 150	3 › 15	400 › 900	5,5	4,0	5,0	**85 › 140**	18	5,5	3,5	115	95x62x85
9060 0505	KM Extra 8.15 15/200	FW2	3	400	50	30 › 200	3 › 20	30 › 190	3 › 19	330 › 900	7,5	5,5	6,5	**85 › 140**	18	5,7	3,5	128	95x62x85

STANDARD ACCESSORIES › *DOTAZIONE STANDARD*

GH 401 gun with extension and swivel (n. 2 o-ring)

Pistola GH 401 con estensione e swivel (n. 2 o-ring)

Bent lance, with nozzle holder, without nozzle

Lancia angolata, testina portaugello, senza ugello

Fan shape nozzle 25°, 1/4" MEG connection

Ugello con getto a lama 25° attacco 1/4" MEG

10 m rubber delivery hose kit

Kit tubo gomma mandata 10 m

Flame control kit

Kit comando controllo fiamma

Other optional accessories available on Cleaning Accessories Catalogue › *Altri accessori optional disponibili su Catalistino Accessori Cleaning*

KF CLASSIC
PREMIUM

RW Premium

GENERAL FEATURES

- Fuel tank with level floater and fill up filter
- Regulated high-pressure detergent suction **(only models with water tank)**
- Regulated low-pressure detergent suction **(only models without water tank)**
- Readily serviceable suction filter
- Professional 4-pole motor (1400 rpm)
- Professional pressure unloader valve
- Delayed **TotalStop**
- Pressure gauge
- Safety valve
- Boiler thermal protection
- Delayed burner start
- Low voltage control panel
- Contactor
- Motor protected with thermal relay
- Rotary On-Off switch
- **Temperature setting thermostat**
- "No fuel" indicator
- "Machine switched on" indicator

CARATTERISTICHE GENERALI

- *Serbatoio gasolio con galleggiante livello e filtro di riempimento*
- *Aspirazione detergente in alta pressione con regolazione* ***(solo modelli con tanica acqua)***
- *Aspirazione detergente in bassa pressione con regolazione* ***(solo modelli senza tanica acqua)***
- *Filtro aspirazione ispezionabile*
- *Motore a 4 poli professionale (1400 giri/min)*
- *Valvola regolazione pressione professionale*
- ***TotalStop*** *ritardato*
- *Manometro pressione*
- *Valvola di sicurezza*
- *Protezione termica della caldaia*
- *Partenza ritardata del bruciatore*
- *Quadro comandi in bassa tensione*
- *Teleruttore*
- *Protezione del motore con relè termico*
- *Interruttore Rotativo per accensione*
- ***Termostato di regolazione temperatura***
- *Spia "Mancanza gasolio"*
- *Spia "Macchina sottotensione"*
- *Uso professionale intensivo*

- Versions with water tank
- *Versioni con tanica acqua*

- Door for inspecting and cleaning the water filter
- *Sportello ispezione e pulizia filtro acqua*

- Separate boiler fan unit
- Gruppo ventilazione caldaia indipendente

- Glove compartment with handy access to check pump oil level
- *Vano portaoggetti con pratico accesso controllo livello olio pompa*

CODE *CODICE*	MODELS *MODELLI*	PUMP *POMPA*	Ph	V	Hz	bar (MAX)	MPa (MAX)	bar (WORK)	MPa (WORK)	l/h	HP	kW	kW	°C	l	kg/h	l	kg	(L x W x H) cm
Without water tank - *Senza vaschetta acqua*																			
9051 0101	KF Classic 9.16	RW Premium	3	400	50	210	21	200	20	960	9,0	6,6	7,0	110	19	6,4	16	152	132 x 82 x 86
With water tank - *Con vaschetta acqua*																			
9051 0104	KF Classic 9.16	RW Premium	3	400	50	210	21	200	20	960	9,0	6,6	7,0	110	19	6,4	16	152	132 x 82 x 86
9051 0102	KF Classic 9.21	RW Premium	3	400	50	170	17	160	16	1260	9,0	6,6	7,6	110	19	6,4	16	158	132 x 82 x 86
9051 0103	KF Classic 10.22	RW Premium	3	400	50	210	21	200	20	1320	10,0	7,3	10,3	110	19	8,0	16	165	132 x 82 x 86
With water tank and anti-scale tank (2,5 lt) - *Con vaschetta acqua e cisterna anticalcare (2,5 lt)*																			
9051 0105	KF Classic 9.16	RW Premium	3	400	50	210	21	200	20	960	9,0	6,6	7,0	110	19	6,4	16	152	132 x 82 x 86
9051 0106	KF Classic 9.21	RW Premium	3	400	50	170	17	160	16	1260	9,0	6,6	7,6	110	19	6,4	16	158	132 x 82 x 86
9051 0107	KF Classic 10.22	RW Premium	3	400	50	210	21	200	20	1320	10,0	7,3	10,3	110	19	8,0	16	165	132 x 82 x 86

STANDARD ACCESSORIES › *DOTAZIONE STANDARD*

Without Water Tank **Senza** *Vaschetta Acqua*	**With** Water Tank **Con** *Vaschetta Acqua*
GH 301 gun with Swivel *Pistola GH 301 con Swivel*	
Bent lance with detergent head, without nozzle *Lancia angolata con testina detergente, senza ugello*	Bent lance with nozzle holder, without nozzle *Lancia angolata con testa portaugello, senza ugello*
Fan shape nozzle 25°, 1/4" MEG connection *Ugello con getto a lama 25° attacco 1/4" MEG*	
10 m rubber delivery hose kit *Kit tubo gomma mandata 10 m*	

Other optional accessories available on Cleaning Accessories Catalogue › *Altri accessori optional disponibili su Catalistino Accessori Cleaning*

KF EXTRA
PREMIUM

PED
2014/68/CE
cat. II

RW Premium

GENERAL FEATURES

- Fuel tank with level floater and fill up filter
- Regulated high-pressure detergent suction
- Readily serviceable suction filter
- Big solid wheels (300 mm ø)
- **Anti-scale device with pump and tank (2.5 l)**
- Professional 4-pole motor (1400 rpm)
- Professional pressure-release unloader valve
- Delayed **TotalStop**
- General stop (when the machine is not used for a long time)
- Double coil vertical boiler
- **Boiler with stainless steel casing**
- Electronic temperature setting system with constant water temperature
- **PED 2014/68/CE cat. II certification**
- Flow-switch controlled burner
- Safety valve
- Boiler thermal protection
- Delayed burner start

CARATTERISTICHE GENERALI

- *Serbatoio gasolio con galleggiante livello e filtro di riempimento*
- *Aspirazione detergente in alta pressione con regolazione*
- *Filtro aspirazione ispezionabile*
- *Ruote piene di grandi dimensioni (ø 300 mm)*
- ***Dispositivo anticalcare con pompa e serbatoio (2,5 lt)***
- *Motore a 4 poli professionale (1400 giri/min)*
- *Valvola regolazione pressione professionale a rilascio pressione*
- ***TotalStop** ritardato*
- *Stop generale (in caso di prolungata inattività)*
- *Caldaia verticale con serpentina a doppia spirale*
- ***Caldaia con corpo in acciaio inox***
- *Sistema elettronico di regolazione della temperatura con basso pendolamento del valore impostato*
- ***Certificazione PED 2014/68/CE cat. II***
- *Bruciatore azionato da Flussostato*
- *Valvola di sicurezza*
- *Protezione termica della caldaia*
- *Partenza ritardata del bruciatore*
- *Uso professionale intensivo*

- Door for inspecting and cleaning the water filter
- *Sportello ispezione e pulizia filtro acqua*

- Separate boiler fan unit
- *Gruppo ventilazione caldaia indipendente*

- Glove compartment with handy access to check pump oil level
- *Vano portaoggetti con pratico accesso controllo livello olio pompa*

- Professional control panel
- *Quadro comandi professionale*

CONTROL PANEL

- Low voltage controls
- Contactor
- Motor protected with a thermal relay
- Rotary On-Off switch
- Electronic temperature setting
- "No fuel" indicator
- "Machine switched on" indicator
- "General Stop" indicator
- "Motor thermal cut-out triggered" indicator
- "Microleaks alarm" indicator
- "Steam shutdown" indicator
- "Check burner" indicator

QUADRO COMANDI

- *Comandi in bassa tensione*
- *Teleruttore*
- *Protezione del motore con relè termico*
- *Interruttore Rotativo per accensione*
- *Regolazione elettronica temperatura*
- *Spia "Mancanza gasolio"*
- *Spia "Macchina sottotensione"*
- *Spia "Stop Generale"*
- *Spia "Intervento termico motore"*
- *Spia "Allarme microperdite"*
- *Spia "Stop vapore"*
- *Spia "Controllo bruciatore"*

CODE *CODICE*	MODELS *MODELLI*	PUMP *POMPA*	Ph	V	Hz	MAX bar	MAX MPa	WORK bar	WORK MPa	l/h	HP	kW	kW	°C	l	kg/h	l	kg	(L x W x H) cm
9051 0801	KF Extra 9.16	RW Premium	3	400	50	30>210	3>21	30>200	3>20	400>960	9,0	6,6	7,0	85 >140	19	6,4	16	152	132x82x86
9051 0802	KF Extra 9.21	RW Premium	3	400	50	30>170	3>17	30>160	3>16	550>1260	9,0	6,6	7,6	85 >140	19	6,4	16	158	132x82x86
9051 0803	KF Extra 10.22	RW Premium	3	400	50	30>210	3>21	30>200	3>20	575>1320	10,0	7,3	10,3	85 >140	19	8,0	16	165	132x82x86

STANDARD ACCESSORIES › *DOTAZIONE STANDARD*

GH 401 gun with extension and swivel (n. 2 o-ring)
Pistola GH 401 con estensione e swivel (n. 2 o-ring)

Bent lance, with nozzle holder, without nozzle
Lancia angolata, testina portaugello, senza ugello

Fan shape nozzle 25°, 1/4" MEG connection
Ugello con getto a lama 25° attacco 1/4" MEG

10 m rubber delivery hose kit
Kit tubo gomma mandata 10 m

Flame control kit
Kit comando controllo fiamma

Other optional accessories available on Cleaning Accessories Catalogue › *Altri accessori optional disponibili su Catalistino Accessori Cleaning*

KF STEEL
PREMIUM

RW Premium

TW Premium

GENERAL FEATURES

- Fuel tank with level visible from the outside, level floater and fill up filter
- High-pressure detergent suction with proportional detergent regulation
- 2 big solid wheels (300 mm Ø) + 2 swivel wheels (4 big solid wheels version Ø 300 mm available on request)
- Water tank with cartridge filter and floater
- Anti-scale device with pump and tank (2.5 l)
- Professional 4-pole motor (1400 rpm) with elastic coupling
- Professional pressure-release unloader valve
- 15 seconds delayed TotalStop
- General stop when the machine is not used for a long time (30 minutes)
- Boiler with stainless steel casing
- Electronic temperature setting system with constant water temperature
- Flow-switch controlled burner
- Safety valve
- Boiler thermal protection
- Stainless steel cased pressure gauge

CARATTERISTICHE GENERALI

- *Serbatoio gasolio ispezionabile dall'esterno con galleggiante livello e filtro di riempimento*
- *Aspirazione detergente in alta pressione con regolazione proporzionale del detergente*
- *2 Ruote piene di grandi dimensioni (Ø 300 mm) + 2 ruote girevoli (versione con 4 ruote piene Ø 300 mm disponibile su richiesta)*
- *Cisterna acqua con filtro a cartuccia e galleggiante*
- *Dispositivo anticalcare con pompa e serbatoio (2,5 lt)*
- *Motore a 4 poli professionale (1400 giri/min) con giunto elastico*
- *Valvola regolazione pressivone professionale a rilascio di pressione graduale*
- *TotalStop ritardato 15 secondi*
- *Stop generale in caso di prolungata inattività (30 minuti)*
- *Caldaia con corpo in acciaio inox*
- *Sistema elettronico di regolazione della temperatura con basso pendolamento del valore impostato*
- *Bruciatore (97 kw) azionato da Flussostato*
- *Valvola di sicurezza*
- *Protezione termica della caldaia*
- *Manometro cassa inox*
- *Uso professionale intensivo*

- Water tank with anti-scale device
- *Cisterna acqua con dispositivo anticalcare*

- 20 lt removable fuel tank for easy cleaning operations, fuel level visible from the outside
- *Serbatoio gasolio 20 lt removibile per operazioni di pulizia, livello del carburante visibile dall'esterno*

- Professional control panel
- *Quadro comandi professionale*

- Stainless steel high efficiency boiler
- *Caldaia inox ad elevato rendimento*

CODE *CODICE*	MODELS *MODELLI*	PUMP *POMPA*				MAX		WORK									
			Ph	V	Hz	bar	MPa	bar	MPa	l/h	HP	kW	°C	l	kg/h	kg	(L x W x H) cm
9062 0007	KF Steel 16/250	RW	3	400	50	30 › 250	3 › 25	30 › 240	3 › 24	450 › 900	10,0	9,8	85 › 140	20	8,2	195	110 x 64 x 98
9062 0006	KF Steel 21/200	RW	3	400	50	30 › 200	3 › 20	30 › 190	3 › 19	550 › 1260	10,0	9,8	85 › 140	20	8,2	200	110 x 64 x 98
9062 0008	KF Steel 21/250	RW	3	400	50	30 › 250	3 › 25	30 › 240	3 › 24	400 › 1260	12,0	11,7	85 › 140	20	8,2	205	110 x 64 x 98
9062 0010	KF Steel 30/200	TW	3	400	50	30 › 200	3 › 20	30 › 190	3 › 19	540 › 1800	12,0	11,7	85 › 140	20	8,2	210	110 x 64 x 98
9062 0009	KF Steel 18/350	TW	3	400	50	30 › 350	3 › 35	30 › 335	3 › 33,5	400 › 1080	15,0	13,8	85 › 140	20	8,2	210	110 x 64 x 98

STANDARD ACCESSORIES › *DOTAZIONE STANDARD*

GH 401 gun with extension and swivel (n. 2 o-ring)
Pistola GH 401 con estensione e swivel (n. 2 o-ring)

Bent lance, with nozzle holder, without nozzle
Lancia angolata, testina portaugello, senza ugello

Fan shape nozzle, 1/4" MEG connection
Ugello con getto a lama, attacco 1/4" MEG

SAE 100, 10 m rubber delivery hose kit
Kit tubo gomma mandata SAE 100 - 10 m

Flame control kit
Kit comando controllo fiamma

Water tank + anti-scale tank kit
Cisterna acqua + kit serbatoio anticalcare

Other optional accessories available on Cleaning Accessories Catalogue › *Altri accessori optional disponibili su Catalistino Accessori Cleaning*

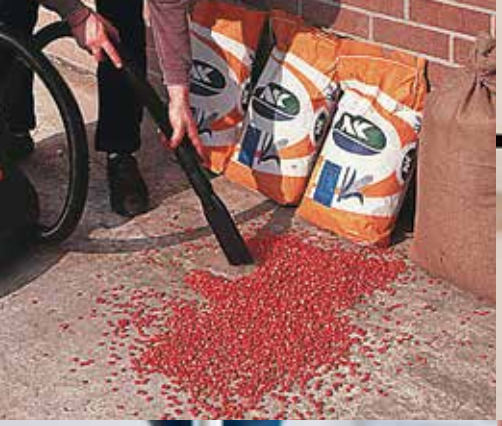

VACUUM CLEANERS • *ASPIRATORI*

Look at our VACUUM CLEANERS CATALOGUE for further information

Per ulteriori informazioni consulta il nostro CATALOGO ASPIRATORI

CA 18 S

CM 12 S FREE

CM 20 S

CM 30 S

Modello *Model*	Codice *Code*								
		V	W(max)	lt	kPa	mmH_2O	l/s	n°	kg
CA 18 S	**9355 0001**	230	800 (1000)	Totale / Total: 18	18	1800	30	1	3,6
CM 12 S FREE	**9355 0008**	18	-	Totale / Total: 12	10	1020	20	1	3,3
CM 20 S	**9355 0002**	220 / 240	1000 (1200)	Totale / Total: 20	18	1800	35	1	5,8
CM 30 S	**9355 0003**	220 / 240	1000 (1200)	Totale / Total: 14 + 14	18	1800	30	1	9,0

ASH VACUUM ASPIRACENERE
WET VACUUM ASPIRALIQUIDI
DRY VACUUM ASPIRAPOLVERE
BLOWER SOFFIATORE
CARPET CLEANING LAVAMOQUETTE

CV 20 S

CV 20 X

CV 20 XE

CV 30 X

CV 30 XE

Modello *Model*	Codice *Code*	V	W(max)	lt	kPa	mmH_2O	l/s	n°	kg
CV 20 S	**9355 0004**	220 / 240	1000 (1200)	Total / Totale: 20 Dust / Polveri: 14 Liquids / Liquidi: 16	18	1800	40	1	5,5
CV 20 X	**9355 0005**	220 / 240	1400 (1600)	Total / Totale: 20 Dust / Polveri: 14 Liquids / Liquidi: 16	27	2700	70	1	7,8
CV 20 XE	**9355 0009**	220 / 240	1400 (1600)	Total / Totale: 20 Dust / Polveri: 14 Liquids / Liquidi: 16	27	2700	70	1	7,8
CV 30 X	**9355 0006**	220 / 240	1400 (1600)	Total / Totale: 30 Dust / Polveri: 20 Liquids / Liquidi: 24	27	2700	70	1	7,2
CV 30 XE	**9355 0007**	220 / 240	1400 (1600)	Total / Totale: 30 Dust / Polveri: 20 Liquids / Liquidi: 24	27	2700	70	1	8,2

CVP 112 QUIET

CVP 120 P Eco

CVP 130 PEM

CVP 120 X

CVP 130 X

CVC 150 XH

Modello *Model*	Codice *Code*	V	W(max)	lt	kPa	mmH_2O	l/s	n°	kg
CVP 112 Quiet	**9356 0020**	220 / 240	800	Total / Totale: 12 Dust / Polveri: 9	24	2400	44	1	6,8
CVP 120 P Eco	**9356 0021**	230	800	20	22	2200	60	1	6,5
CVP 130 PEM	**9356 0001**	230	1400	Total / Totale: 30 Dust / Polveri:18 Liquids / Liquidi:20	24	2400	70	1	11
CVP 120 X	**9356 0002**	220 / 240	1200 (1400)	Total / Totale: 20 Dust / Polveri: 14 Liquids / Liquidi: 16	24	2400	65	1	8
CVP 130 X	**9356 0003**	220 / 240	1200 (1400)	Total / Totale: 30 Dust / Polveri: 15 Liquids / Liquidi: 17	24	2400	65	1	8,5
CVC 150 XH	**9356 0012**	220 / 240	1200 (1400)	Total / Totale: 50 Dust / Polveri: 21 Liquids / Liquidi: 35	22	2200	53	1	19,0

ASH VACUUM ASPIRACENERE | WET VACUUM ASPIRALIQUIDI | DRY VACUUM ASPIRAPOLVERE | BLOWER SOFFIATORE | CARPET CLEANING LAVAMOQUETTE

PROFESSIONAL SERIES WITH 2-3 MOTORS / *SERIE PROFESSIONAL CON 2-3 MOTORI*

CVP 265 X

CVP 278 / 378 P

CVP 278 / 378 PBH

CVP 278 / 378 XBH

CVC 278 XH

Modello *Model*	Codice *Code*								
		V	W(max)	lt	kPa	mmH_2O	l/s	n°	kg
CVP 265 X	**9356 0005**	220 / 240	2000 (2400)	Total / Totale: 65 Dust / Polveri: 30 Liquids / Liquidi: 40	22	2200	130	2	14,5
CVP 278 P	**9356 0006**	220 / 240	2000 (2400)	Total / Totale: 78 Dust / Polveri: 35 Liquids / Liquidi: 48	22	2200	130	2	21,5
CVP 378 P	**9356 0007**	220 / 240	3000 (3600)	Total / Totale: 78 Dust / Polveri: 35 Liquids / Liquidi: 48	22	2200	195	3	23,5
CVP 278 PBH	**9356 0009**	220 / 240	2000 (2400)	Total / Totale: 78 Dust / Polveri: 35 Liquids / Liquidi: 48	24	2400	108	2	23,0
CVP 278 XBH	**9356 0008**	220 / 240	2000 (2400)	Total / Totale: 78 Dust / Polveri: 35 Liquids / Liquidi: 48	24	2400	108	2	24,0
CVP 378 PBH	**9356 0011**	220 / 240	3000 (3600)	Total / Totale: 78 Dust / Polveri: 35 Liquids / Liquidi: 48	24	2400	162	3	27,0
CVP 378 XBH	**9356 0010**	220 / 240	3000 (3600)	Total / Totale: 78 Dust / Polveri: 35 Liquids / Liquidi: 48	24	2400	162	3	27,0
CVC 278 XH	**9356 0013**	230	2200 (2400)	Total / Totale: 78 Dust / Polveri: 35 Liquids / Liquidi: 48	22	2200	108	2	29,5

ASH VACUUM ASPIRACENERE | WET VACUUM ASPIRALIQUIDI | DRY VACUUM ASPIRAPOLVERE | BLOWER SOFFIATORE | CARPET CLEANING LAVAMOQUETTE

FLOOR SCRUBBER DRYERS
LAVASCIUGA PAVIMENTI

Look at our FLOOR SCRUBBER DRYERS CATALOGUE for further information
Per ulteriori informazioni consulta il nostro CATALOGO LAVASCIUGA PAVIMENTI

PUSH SERIES

CPS 36

CPS 36 ADVANCE

CPS 45

CPS 50

CPS 55/65

CPS 55/65 ADVANCE

Model *Modello*	Code *Codice*	V	mm	m³/h	lt	-	rpm	kg	W	mmH_2O	W	kg
CPS 36 E	**9071 0001**	220 / 240	360 (460)	1260	11	mechanical *meccanico*	130	18	370	850	400	49
CPS 36 BX	**9071 0002**	12	360 (460)	1260	11	mechanical *meccanico*	130	18	250	650	180	57
CPS 36 ADVANCE E	**9071 0019**	220 / 240	360 (460)	1260	15	mechanical *meccanico*	130	18	300	850	350	57
CPS 36 ADVANCE BY	**9071 0020**	24	360 (460)	1260	15	mechanical *meccanico*	130	18	200	850	270	46
CPS 36 ADVANCE BX	**9071 0021**	24	360 (460)	1260	15	mechanical *meccanico*	130	18	200	850	270	87
CPS 45 E	**9071 0003**	230	450 (540)	1600	30	mechanical *meccanico*	150	18	300	1200	700	66
CPS 45 BY	**9071 0016**	24	450 (540)	1600	30	mechanical *meccanico*	150	18	400	1200	400	74
CPS 45 BX	**9071 0004**	24	450 (540)	1600	30	mechanical *meccanico*	150	18	400	1200	400	94
CPS 50 E	**9071 0005**	230	500 (800)	2000	44	mechanical *meccanico*	150	18	550	1700	800	95
CPS 50 B	**9071 0006**	24	500 (800)	2000	44	mechanical *meccanico*	150	18	550	1280	400	62
CPS 50 BY	**9071 0017**	24	500 (800)	2000	44	mechanical *meccanico*	150	18	550	1280	400	83
CPS 50 BX	**9071 0007**	24	500 (800)	2000	44	mechanical *meccanico*	150	18	550	1280	400	118
CPS 50 BT	**9071 0008**	24	500 (800)	2000	44	mechanical *meccanico*	150	18	550	1280	400	67
CPS 50 BYT	**9071 0018**	24	500 (800)	2000	44	mechanical *meccanico*	150	18	550	1280	400	87
CPS 50 BXT	**9071 0009**	24	500 (800)	2000	44	mechanical *meccanico*	150	18	550	1280	400	122
CPS 55 BT	**9071 0010**	24	550 (800)	2475	67	automatic *automatico*	150	45	600	1280	450	100
CPS 65 BT	**9071 0011**	24	660 (800)	2970	67	automatic *automatico*	150	24	600	1280	450	93
CPS 55 ADVANCE BYT	**9071 0022**	24	550 (800)	2200	55	automatic *automatico*	165	30	550	1200	400	106
CPS 65 ADVANCE BYT	**9071 0023**	24	660 (800)	2640	55	automatic *automatico*	175	33	2X400	1200	400	110

CRS 66

CRS 75/85 BT

CRS 75/85 BYT

CRS 90 BT

CRS 102 BT

Model *Modello*	Code *Codice*											
		V	mm	m^3/h	lt	-	rpm	kg	W	mmH_2O	W	kg
CRS 66 BT	**9070 0001**	24	660 (855)	3250	80	rear wheel-drive *motoruota posteriore*	170	32	2X400	1300	400	139
CRS 66 BYT	**9070 0008**	24	660 (855)	3250	80	rear wheel-drive *motoruota posteriore*	170	32	2X400	1300	400	173
CRS 66 BXT	**9070 0002**	24	660 (855)	3250	80	rear wheel-drive *motoruota posteriore*	170	32	2X400	1300	400	217
CRS 75 BT	**9070 0003**	24	750 (900)	3750	110	front motorwheel *motoruota anteriore*	170	50	2X400	1300	400	184
CRS 85 BT	**9070 0004**	24	850 (1000)	4100	110	front motorwheel *motoruota anteriore*	170	50	2X400	1300	400	187
CRS 75 BYT	**9070 0005**	24	750 (900)	3750	110	front motorwheel *motoruota anteriore*	170	50	2X400	1300	400	189
CRS 85 BYT	**9070 0006**	24	850 (1000)	4100	110	front motorwheel *motoruota anteriore*	170	50	2X400	1300	400	195
CRS 90 BT	**9070 0009**	24	900 (1000)	6200	140	front motorwheel *motoruota anteriore*	150	50	1250	1734	550	264
CRS 102 BT	**9070 0007**	36	1020 (1250)	7140	200	front motorwheel *motoruota anteriore*	150	120	1500	1800	550	342

NEBULIZERS • *NEBULIZZATORI*

NEBULISATION EQUIPMENT • *APPARECCHI PER LA NEBULIZZAZIONE*

SPRAY

- Equipment for nebulising low density liquids, detergents and disinfectants.
- *Apparecchi per la nebulizzazione di liquidi detergenti e disinfettanti a bassa densità.*

24 lt INOX

24 lt

50 lt

GENERAL FEATURES

- Filled with liquid and loaded with air at 6 bar, they work automatically without having to be connected continuously to compressed air.

CARATTERISTICHE GENERALI

- *Riempiti di liquido e caricati d'aria a 6 bar, funzionano autonomamente senza bisogno del collegamento continuo all'aria compressa.*

	SP 24 SPRAY	SX 24 SPRAY INOX	SP 50 SPRAY
Codice / Code	9360 0001	9360 0003	9360 0005
Capacità / Capacity	24 Lt	24 Lt	50 Lt
Serbatoio / Tank	Acciaio Verniciato Painted Steel	Acciaio INOX Stainless Steel	Acciaio Verniciato Painted Steel
Valvola di Sicurezza Safety Valve	8 bar -MPa 0,8	8 bar - MPa 0,8	8 bar - MPa 0,8
Kit pistola-lancia Gun Lance kit	600 mm	600 mm INOX	900 mm
Tubo / Hose	6 m - RILSAN	6 m - RILSAN	6 m - RILSAN
Ugelli / Nozzles	No. 1 (Ottone - Brass)	No. 1 (Ottone - Brass)	No. 1 (Ottone - Brass)
Manometro / Gauge	SI / YES	SI / YES	SI / YES
Indicatore Livello Level viewer	SI / YES	SI / YES	SI / YES

FOAM

- Equipment for nebulising liquids and detergents with a solution foaming device.
- *Apparecchi per la nebulizzazione di liquidi detergenti con dispositivo soluzione schiumogena.*

24 lt INOX

24 lt

50 lt

GENERAL FEATURES

- Filled with liquid and loaded with air at 6 bar they need to be connected continuously to compressed air.

CARATTERISTICHE GENERALI

- *Riempiti di liquido e caricati d'aria a 6 bar, necessitano del collegamento continuo all'aria compressa.*

	SP 24 FOAM	SX 24 FOAM INOX	SP 50 FOAM
Codice / Code	9360 0002	9360 0004	9360 0006
Capacità / Capacity	24 Lt	24 Lt	50 Lt
Serbatoio / Tank	Acciaio Verniciato Painted Steel	Acciaio INOX Stainless Steel	Acciaio Verniciato Painted Steel
Valvola di Sicurezza Safety Valve	8 bar - MPa 0,8	8 bar - MPa 0,8	8 bar - MPa 0,8
Kit pistola-lancia Gun Lance kit	600 mm	600 mm INOX	900 mm
Tubo / Hose	10 m - PVC	10 m - PVC	10 m - PVC
Ugelli / Nozzles	No. 4 (Ottone - Brass)	No. 4 (Ottone - Brass)	No. 4 (Ottone - Brass)
Manometro / Gauge	SI / YES	SI / YES	SI / YES
Indicatore Livello Level viewer	SI / YES	SI / YES	SI / YES

100
200
2000
S
EN 837
3000
1000
4000
4500
psi
bar
300
315
0
CE TYPE 2
CL. 1.6

CHARTS • *TABELLE*

NOZZLES FLOW CHART
TABELLA PORTATE UGELLI

NOZZLE SIZE / MISURA UGELLO

	bar MPa Psi														
	50 5 725	70 7 1015	100 10 1450	120 12 1740	150 15 2176	180 18 2611	200 20 2901	220 22 3191	250 25 3626	280 28 4061	300 30 4351	350 35 5076	400 40 5802	450 45 6527	500 50 7252
010	1,6 0,43	1,9 0,50	2,3 0,60	2,5 0,66	2,8 0,74	3,1 0,81	3,2 0,85	3,4 0,89	3,6 0,95	3,8 1,01	3,9 1,04	4,3 1,13	4,6 1,20	4,8 1,28	5,1 1,35
015	2,4 0,64	2,9 0,76	3,4 0,90	3,7 0,99	4,2 1,11	4,6 1,21	4,8 1,28	5,1 1,34	5,4 1,43	5,7 1,51	5,9 1,56	6,4 1,69	6,8 1,81	7,3 1,92	7,6 2,02
020	3,2 0,85	3,8 1,01	4,6 1,20	5,0 1,32	5,6 1,47	6,1 1,62	6,4 1,70	6,8 1,79	7,2 1,90	7,6 2,02	7,9 2,09	8,5 2,25	9,1 2,41	9,7 2,55	10,2 2,69
022	3,5 0,94	4,2 1,11	5,0 1,32	5,5 1,45	6,1 1,62	6,7 1,78	7,1 1,87	7,4 1,96	7,9 2,09	8,4 2,22	8,7 2,29	9,4 2,48	10,0 2,65	10,6 2,81	11,2 2,96
025	4,0 1,06	4,8 1,26	5,7 1,51	6,2 1,65	7,0 1,84	7,6 2,02	8,1 2,13	8,5 2,23	9,0 2,38	9,5 2,52	9,9 2,61	10,7 2,82	11,4 3,01	12,1 3,19	12,7 3,37
028	4,5 1,19	5,3 1,41	6,4 1,69	7,0 1,85	7,8 2,06	8,6 2,26	9,0 2,38	9,5 2,50	10,1 2,67	10,7 2,82	11,1 2,92	11,9 3,15	12,8 3,37	13,5 3,58	14,3 3,77
030	4,8 1,28	5,7 1,51	6,8 1,81	7,5 1,98	8,4 2,21	9,2 2,42	9,7 2,55	10,1 2,68	10,8 2,86	11,4 3,02	11,8 3,13	12,8 3,38	13,7 3,61	14,5 3,83	15,3 4,04
033	5,3 1,41	6,3 1,66	7,5 1,99	8,2 2,18	9,2 2,43	10,1 2,67	10,6 2,81	11,2 2,95	11,9 3,14	12,6 3,33	13,0 3,44	14,1 3,72	15,0 3,97	16,0 4,22	16,8 4,44
035	5,6 1,49	6,7 1,76	8,0 2,11	8,7 2,31	9,8 2,58	10,7 2,83	11,3 2,98	11,8 3,13	12,6 3,33	13,3 3,53	13,8 3,65	14,9 3,94	16,0 4,22	16,9 4,47	17,8 4,71
037	6,0 1,58	7,1 1,86	8,4 2,23	9,2 2,44	10,3 2,73	11,3 2,99	11,9 3,15	12,5 3,30	13,3 3,52	14,1 3,73	14,6 3,86	15,8 4,17	16,9 4,46	17,9 4,73	18,9 4,98
040	6,4 1,70	7,6 2,02	9,1 2,41	10,0 2,64	11,2 2,95	12,2 3,23	12,9 3,41	13,5 3,57	14,4 3,81	15,3 4,03	15,8 4,17	17,1 4,51	18,2 4,82	19,3 5,11	20,4 5,39
042	6,8 1,79	8,0 2,12	9,6 2,53	10,5 2,77	11,7 3,10	12,8 3,39	13,5 3,58	14,2 3,75	15,1 4,00	16,0 4,23	16,6 4,38	17,9 4,73	19,1 5,06	20,3 5,36	21,4 5,66
045	7,3 1,92	8,6 2,27	10,3 2,71	11,2 2,97	12,6 3,32	13,8 3,64	14,5 3,83	15,2 4,02	16,2 4,28	17,2 4,53	17,8 4,69	19,2 5,07	20,5 5,42	21,8 5,75	22,9 6,06
050	8,1 2,13	9,5 2,52	11,4 3,01	12,5 3,30	14,0 3,69	15,3 4,04	16,1 4,26	16,9 4,47	18,0 4,76	19,1 5,04	19,7 5,21	21,3 5,63	22,8 6,02	24,2 6,39	25,5 6,73
053	8,5 2,26	10,1 2,67	12,1 3,19	13,2 3,50	14,8 3,91	16,2 4,28	17,1 4,51	17,9 4,73	19,1 5,05	20,2 5,34	20,9 5,53	22,6 5,97	24,2 6,38	25,6 6,77	27,0 7,14
055	8,9 2,34	10,5 2,77	12,5 3,31	13,7 3,63	15,4 4,06	16,8 4,44	17,7 4,68	18,6 4,91	19,8 5,24	21,0 5,54	21,7 5,74	23,5 6,20	25,1 6,62	26,6 7,03	28,0 7,41
060	9,7 2,55	11,4 3,02	13,7 3,61	15,0 3,96	16,8 4,42	18,3 4,85	19,3 5,11	20,3 5,36	21,6 5,71	22,9 6,05	23,7 6,26	25,6 6,76	27,4 7,23	29,0 7,66	30,6 8,08
065	10,5 2,77	12,4 3,27	14,8 3,91	16,2 4,29	18,1 4,79	19,9 5,25	21,0 5,54	22,0 5,81	23,4 6,19	24,8 6,55	25,7 6,78	27,7 7,32	29,6 7,83	31,4 8,30	33,1 8,75
070	11,3 2,98	13,3 3,53	16,0 4,22	17,5 4,62	19,5 5,16	21,4 5,66	22,6 5,96	23,7 6,25	25,2 6,66	26,7 7,05	27,6 7,30	29,9 7,89	31,9 8,43	33,8 8,94	35,7 9,43
075	12,1 3,19	14,3 3,78	17,1 4,52	18,7 4,95	20,9 5,53	22,9 6,06	24,2 6,39	25,4 6,70	27,0 7,14	28,6 7,56	29,6 7,82	32,0 8,45	34,2 9,03	36,3 9,58	38,2 10,10
080	12,9 3,41	15,3 4,03	18,2 4,82	20,0 5,28	22,3 5,90	24,5 6,46	25,8 6,81	27,0 7,15	28,8 7,62	30,5 8,06	31,6 8,34	34,1 9,01	36,5 9,63	38,7 10,22	40,8 10,77
085	13,7 3,62	16,2 4,28	19,4 5,12	21,2 5,61	23,7 6,27	26,0 6,87	27,4 7,24	28,7 7,59	30,6 8,09	32,4 8,56	33,6 8,87	36,2 9,58	38,8 10,24	41,1 10,86	43,3 11,44
090	14,5 3,83	17,2 4,53	20,5 5,42	22,5 5,94	25,1 6,64	27,5 7,27	29,0 7,66	30,4 8,04	32,4 8,57	34,3 9,07	35,5 9,39	38,4 10,14	41,0 10,84	43,5 11,50	45,9 12,12
10	16,1 4,26	19,1 5,04	22,8 6,02	25,0 6,60	27,9 7,37	30,6 8,08	32,2 8,52	33,8 8,93	36,0 9,52	38,1 10,08	39,5 10,43	42,6 11,27	45,6 12,04	48,4 12,77	51,0 13,46
12	19,3 5,11	22,9 6,05	27,4 7,23	30,0 7,92	33,5 8,85	36,7 9,69	38,7 10,22	40,6 10,72	43,2 11,43	45,8 12,09	47,4 12,52	51,2 13,52	54,7 14,45	58,0 15,33	61,2 16,16
15	24,2 6,39	28,6 7,56	34,2 9,03	37,5 9,89	41,9 11,06	45,9 12,12	48,4 12,77	50,7 13,40	54,1 14,28	57,2 15,11	59,2 15,64	64,0 16,90	68,4 18,06	72,5 19,16	76,5 20,20
20	32,2 8,52	38,1 10,08	45,6 12,04	49,9 13,19	55,8 14,75	61,2 16,16	64,5 17,03	67,6 17,86	72,1 19,04	76,3 20,15	79,0 20,86	85,3 22,53	91,2 24,09	96,7 25,55	101,9 26,93

l/min
US gpm

PRESSURE DROPS IN RUBBER HOSES
PERDITE DI CARICO NEI TUBI ALTA PRESSIONE

Pressure drops expressed in bar per 1 meter length of linear hose without fittings.
Specific gravity: 0,85 - Viscosity: 20 centistokes (cs) at 21 °C (70 °F).

Perdite di pressione in bar per una lunghezza del tubo flessibile di 1 m. lineare senza raccordi.
Peso specifico del fluido: 0,85 - Viscosità cinematica: 20 centistokes (cs) a 21 °C.

		inch / mm											
		3/16" 4,8	1/4" 6,4	5/16" 7,9	3/8" 9,5	1/2" 12,7	5/8" 15,9	3/4" 19	1" 25,4	1"1/4 31,8	1"1/2 38,1	2" 50,8	3" 76,2
l/min	1	0,242	0,075										
	2	0,466	0,146	0,066									
	4	0,996	0,293	0,133	0,058								
	8	2,433	0,613	0,250	0,117								
	10	3,540	0,880	0,335	0,144	0,045							
	15		1,776	0,660	0,273	0,068	0,027						
	20		3,080	1,129	0,462	0,116	0,041	0,018					
	30			2,159	0,887	0,228	0,082	0,032					
	40					0,379	0,144	0,050	0,014				
	50					0,555	0,192	0,075	0,021				
	60					0,756	0,263	0,111	0,029	0,009			
	70					0,970	0,373	0,154	0,037	0,013			
	80					1,250	0,475	0,200	0,049	0,016	0,007		
	90					1,531	0,560	0,237	0,066	0,021	0,008		
	100						0,653	0,274	0,073	0,025	0,010	0,003	
	125						0,964	0,393	0,103	0,036	0,014	0,004	
	150							0,567	0,147	0,050	0,019	0,005	
	175							0,735	0,186	0,060	0,026	0,007	
	200							0,920	0,228	0,083	0,033	0,009	
	250								0,347	0,124	0,050	0,013	
	300								0,475	0,162	0,068	0,017	0,002
	400								0,832	0,303	0,118	0,032	0,004
	500								1,159	0,425	0,164	0,043	0,006
	600									0,562	0,222	0,057	0,008
	700									0,733	0,301	0,078	0,011
	800									0,924	0,383	0,098	0,014
	900									1,144	0,468	0,118	0,016
	1000										0,553	0,140	0,019

brand24

60 YEARS
1959 • 2019

Follow us on

www.**comet-spa**.com

COMET CLEANING DIVISION

Comet Spa › via G. Dorso, 4 - 42124 Reggio Emilia › Italy
phone + 39 0522 386111 › www.comet-spa.com
vendite@comet-spa.com › Fax + 39 0522 386300